90*130MM　80G书纸 单黑装订成本

REFLEXION

Bedienungsanleitung

MULTIFUNKTIONALES SOLARKURBEL-RADIO MIT POWERBANK-FUNKTION

Modell-Nr.: TRA2755

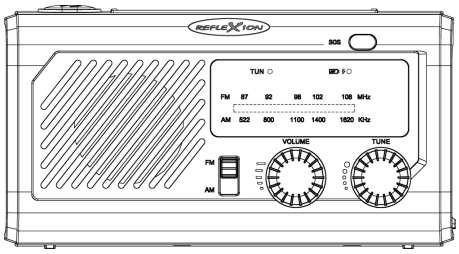

Deutsche Bedienungsanleitung: Seite 1

Tragbares UKW Radio mit wieder aufladbaren Lithium Akku und UKW/AM, SOS-Funktion, Taschenlampen-Funktion, Solarladefeld, Handkurbel, Powerbank-Funktion

English user manual: page 11

Portable FM radio with rechargeable lithium battery and FM/AM, SOS function, flashlight function, solar ch arging pad, hand crank, power bank function

Lesen Sie die Bedienungsanleitung sorgfältig vor der Erstinbetriebnahme und verwahren Sie die Anleitung zum späteren Nachschlagen auf.

CE

SICHERHEITSHINWEISE DE

	Gefährliche Spannungen im Inneren des Gerätes. Stecken Sie keine Gegenstände in Gehäuseöffnungen. Es besteht die Gefahr eines lebensgefährlichen Stromschlags.
	Bedienungs- und Wartungsanweisungen (Service) in diesem Handbuch Sind unbedingt zu befolgen. Eine Verwendung des Gerätes anders als in dieser Anleitung beschrieben, kann zu gesundheitlichen Schäden, einem Defekt des Gerätes und zum Ausschluss der Garantie führen.
	Dieses Gerät ist für DC 5V Netzspannung ausgelegt. Bei längerer Nichtbenutzung des Geräts ziehen Sie das Ladekabel vom Gerät ab. Zum Laden des Gerätes wird ein Netzteil mit einer Ladeleistung von 5W benötigt. ● Ladeleistung: 5V / 1A (5W)
	Ein Netzteil zum Laden des Gerätes ist nicht enthalten. Verwenden Sie ein Netzteil mit 5V / 1A Ausgangsleistung.
DC 5V	Dieses Gerät ist für DC 5V 1A Netzspannung ausgelegt. Wenn der Akku vollgeladen ist ziehen Sie das Ladekabel vom Gerät ab.
	Setzen Sie das Gerät kein Spritzwasser oder hoher Luftfeuchtigkeit aus und stellen Sie keine mit Flüssigkeiten gefüllten Gegenstände wie Vasen auf das Gerät.
	Stellen Sie das Gerät so auf, dass immer eine ungestörte Frischluftzufuhr sichergestellt ist. Stellen Sie das Gerät keinesfalls auf Teppiche oder in die Nähe von Gardinen auf und bauen Sie das Gerät nicht in Bücherregale ein.
	Setzen Sie das Gerät keinen Wärmequellen wie Heizungen oder Öfen aus und stellen Sie keine offenen Flamen wie Kerzen auf das Gerät.
	Beachten Sie bei der Verwendung dieses dieses Gerätes immer die grundlegenden Sicherheitsvorkehrungen, insbesondere wenn Kinder anwesend sind.
	Schalten Sie da Gerät erst dann ein, wenn Sie alle Verbindungen genau geprüft haben. Wenn der Akku vollständig geladen ist oder das Gerät für längere Zeit nicht genutzt wird ziehen Sie das Typ-C-Kabel aus der Ladebuchse des Gerätes ab.

1. Lesen Sie diese Bedienungsanleitung, bevor Sie versuchen, das Gerät anzuschließen oder zu bedienen.
2. Der Netzstecker oder Gerätestecker dient der Trennung des Gerätes vom Stromnetz und sollte jederzeit problemlos zu erreichen sein.
3. Diese Bedienungsanleitung zum späteren Nachschlagen gut aufbewahren.
4. Beachten Sie die Warnlogos am Gerät und Warnhinweise in dieser Bedienungsanleitung.
5. Das Gerät darf keinem Tropf oder Spritzwasser ausgesetzt werden und es dürfen keine mit Flüssigkeiten gefüllten Gegenstände wie Vasen auf das Produkt gestellt werden. Nur in trockenen Regionen benutzen.
6. Keine offenen Flammen wie Kerzen auf das Gerät stellen und das Gerät von offenen Flammen fernhalten.
7. Kinder sollten beaufsichtigt werden, um sicherzustellen, dass sie nicht mit dem Gerät spielen.
8. Die Belüftung darf nicht durch Abdecken der Lüftungsöffnungen behindert werden.
9. Stellen Sie sicher, dass das Gerät beim Laden mit dem im Lieferumfang enthaltenden USB-Kabel an einer DC 5V Spannungsquelle wie z.B. ein Handy-Ladeadapter angeschlossen wird. Ein Ladeadapter ist nicht enthalten. Die Verwendung anderer Spannungen als in dieser Anleitung und dem Typenschild vom Gerät angegeben kann zu Fehlfunktionen oder dem Defekt des Geräts führen. Trennen Sie das Kabel vom Gerät, wenn der Akku vollständig aufgeladen ist. Schalten Sie das Gerät aus, bevor Sie es vom Stromnetz trennen.
10. Nur Zubehör und Ersatzteile verwenden die vom Hersteller frei gegeben sind.
11. Installieren Sie das Gerät gemäß den Anweisungen des Herstellers.
12. Stellen Sie das Gerät nur in ausreichend belüfteten Umgebungen auf.
13. Stellen Sie das Gerät auf eine ebene und stabile Oberfläche.

SICHERHEITSHINWEISE DE

14. Nicht Temperaturen über 40 ° C aussetzen.
15. Beim Aufstellort darauf achten das 30 cm nach hinten und der Oberseite des Gerätes und 5 cm von jeder Seite eingehalten werden.
16. Entsorgen Sie verbrauchte Batterien oder defekte Akkus umweltgerecht. Beachten Sie dazu die Batterieentsorgungsanweisungen in dieser Anleitung.
17. Reinigen Sie das Gerät nur mit einem trockenen Tuch.
18. Bei Gewitter oder wenn das Gerät für längere Zeit nicht genutzt wird trennen Sie das Gerät vom Stromnetz.
19. Dieses Produkt hat keine vom Benutzer zu wartenden Teile. Versuchen Sie nicht, dieses Produkt selbst zu reparieren. Nur qualifiziertes Servicepersonal darf die Wartung durchführen. Bei einem Defekt setzen Sie sich mit Ihrem Händler oder dem Herstellerservice in Verbindung.
20. Beachten Sie speziell bei der Bedienung des Gerätes durch Kindern, dass keine Gegenstände in die Geräteöffnungen gesteckt werden dürfen, da dies zu einem tödlichen elektrischen Schlag führen könnte.
21. Stellen Sie das Gerät nicht in der Nähe von Fernsehgeräten, Lautsprechern und anderen Objekten, die starke Magnetfelder erzeugen auf.
22. Lassen Sie das Gerät nicht unbeaufsichtigt, wenn es benutzt wird.
23. Um eine Tiefenentladung des Akkus zu vermeiden laden Sie den Akku einmal im Monat vollständig auf.

HINWEIS:

- Um das Gerät vollständig zu trennen, wenn es längere Zeit nicht benutzt wird, ziehen Sie das Stromkabel vom Gerät ab und schalten Sie das Gerät aus.

AUSPACKEN UND EINRICHTEN

1. Nehmen Sie das Gerät vorsichtig aus dem Karton, entfernen Sie das gesamte Verpackungsmaterial vom Gerät, entnehmen Sie das Zubehör und kontrollieren Sie dieses auf Vollständigkeit und das keine Beschädigungen vorliegen.
2. Stellen Sie das Gerät auf eine stabile und ebene Fläche.
3. Verbinden Sie das USB-Kabel mit dem Gerät und einer DC 5V-Stromquelle z.B. Handy-Ladeadapter (nicht enthalten), um den integrierten Akku zu laden.
4. Vor der ersten Nutzung muss der integrierte Akku vollständig geladen werden (ca. 6 Stunden).

LIEFERUMFANG

HAUPTGERÄT	1X
USB-KABEL (TYP-C AUF TYP-A)	1X
BEDIENUNGSANLEITUNG	1X

Hinweis:

- Alle Angaben ohne Gewähr. Änderungen von Design und Spezifikation auch ohne Vorankündigung vorbehalten.
- Überprüfen Sie das Zubehör auf Vollständigkeit und das keine Beschädigungen vorliegen. Sollten Sie einen Defekt vermuten oder es sollte etwas fehlen wenden Sie sich an Ihren Händler bzw. den Herstellerservice.

BEDIENTASTEN & ANSCHLÜSSE DE

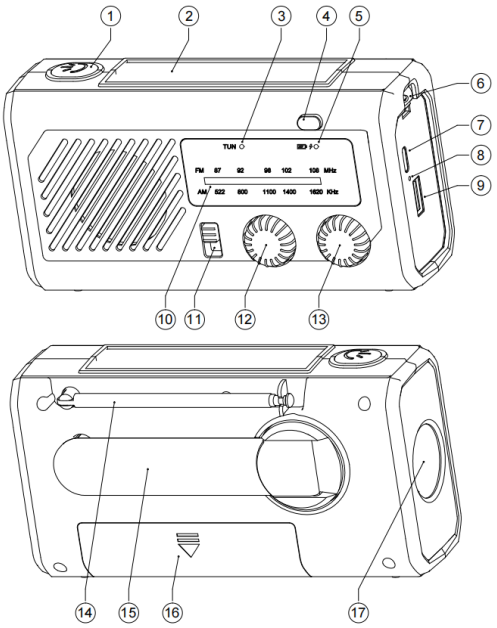

1. TASCHENLAMPEN-TASTE	**10. FM/AM-ANZEIGE**
2. SOLARFELD	**11. FM/AM-WAHLSCHALTER**
3. TUN.-LED	**12. VOLUME DREHREGLER (POWER EIN/AUS)**
4. SOS-TASTE	**13. FM/AM-DREHREGLER**
5. AKKU-LED	**14. TELESKOPANTENNE**
6. BEFESTIGUNGSLOCH FÜR EIN TRAGEBAND	**15. HANDKURBEL**
7. TYP-C-IN-ANSCHLUSS	**16. AKKU-FACH**
8. LADE-/ENTLADEANZEIGE	**17. TASCHENLAMPE**
9. USB-OUT-ANSCHLUSS	

Hinweis:

- Die Anschlüsse **TYP-C-IN (7)** und **USB-OUT (9)** befinden sich auf der rechten Seite unter einer Abdeckung. Lassen Sie die Abdeckung geschlossen, damit die Anschlüsse verdeckt sind.

STROMVERSORGUNG DE

AKKU-LADEN

Dieses Gerät arbeitet mit einem wieder aufladbaren Lithium Akku (Akkukapazität 4500mAh). Laden Sie das Gerät vollständig auf (ca. 6 Stunden), bevor Sie es zum ersten Mal verwenden. Die Wiedergabezeit bei vollständig geladenen Akku beträgt bis zu 60 Stunden. Je nach eingestelltem Lautstärkepegel und verwendeten Modus. Sie haben drei Möglichkeiten den Integrierten Akku zu laden.

- **TYP-C-IN-ANSCHLUSS**
  Hauptladefunktion
- **KURBELGENERATOR**
  Unterstützende Lade-Funktion
- **SOLARFELD**
  Unterstützende Lade-Funktion

USB-TYP-C-ANSCHLUSS

1. Stecken Sie das USB-Ladekabel in den **TYP-C-IN-ANSCHLUSS (7)** vom Gerät und die andere Seite verbinden Sie mit einer DC 5V Stromquelle z.B. ein Handy-Ladeadapter (nicht enthalten).
2. Der aktuelle Status wird anhand der **LADE-/ENTLADEANZEIGE (8)** angezeigt.

   LADE-/ENTLADEANZEIGE
   - **Schwacher Akku:** LED blinkt rot.
   - **Akku wird geladen:** LED blinkt grün.
   - **Akku voll aufgeladen:** LED leuchtet grün.
3. Ist der Ladevorgang abgeschlossen ziehen Sie das Stromkabel vom Gerät ab. Die rote LED leuchtet dann noch 30 Sekunden, bevor sie erlischt.

Hinweis:

- Bei Verwendung anderer Spannungen gehen Sie Gefahr, dass das Gerät einen Defekt davonträgt. Ein Ladeadapter ist nicht enthalten.
- Wenn das Gerät voll aufgeladen ist und um den Akku vor Überladung zu schützen ziehen Sie das USB-Stromkabel vom Gerät ab.
- Der Akku ist für den Austausch mit einem Stecker versehen. Beachten sie beim Tausch des Akkus darauf, dass Sie die Steckverbindung nicht beschädigen. Der Akkudeckel ist mit zwei schrauben gesichert.
- Wenn das Gerät für längere Zeit nicht benutzt wird sollte das Gerät einmal im Monat aufgeladen werden, um eine Tiefentladung/Beschädigung des Akkus zu vermeiden.

KURBELGENERATOR

Klappen Sie die **HANDKURBEL (15)** aus und drehen Sie diese in Uhrzeiger-Richtung mit gleichmäßiger Geschwindigkeit (max. 120 U/min), um den Akku zu laden. Die **AKKU-LED (5)** leuchtet und signalisiert, dass der Akku geladen wird.

Hinweis:

- Der Ladevorgang über den Kurbelgenerator dient der Akkulaufzeit Erweiterung und ist für Notfallsituationen, wenn der Akku schwach ist vorgesehen.
- Ist nicht dafür geeignet, um den Akku vollständig zu laden.
- Der Handkurbelgenerator ist mit einer variablen Drehzahl ausgestattet. Um Getriebeschäden zu vermeiden, vermeiden Sie bitte ruckartiges Starten, Stoppen oder schnelle Richtungswechsel.

SOLARFELD

Richten Sie das Radio so aus, dass das Sonnenlicht möglichst direkt auf die Oberfläche des Solarpanels fällt. Die **AKKU-LED (5)** leuchtet dann auf und signalisiert, dass der Akku geladen wird. Die Oberfläche des Solarpanels muss sauber und frei von Verunreinigungen sein.

Hinweis:

- Das Laden des Integrierten Akkus über das Solarfeld dient nur unterstützend damit die Akkulaufzeit verlängert wird.

GRUNDBEDIENUNG

EINSCHALTEN & AUSSCHALTEN

Einschalten: Drehen Sie den **VOLUME-DREHREGLER (12)** in Uhrzeigerrichtung bis über den Wiederstand, um das Gerät einzuschalten.

Ausschalten: Drehen Sie den **VOLUME-DREHREGLER (12)** gegen die Uhrzeigerrichtung bis über den Wiederstand, um das Gerät auszuschalten.

MODUS WÄHLEN

Ist das Gerät eingeschaltet betätigen Sie den **FM/AM-WAHLSCHALTER (11)**, um zwischen FM-Modus und dem AM-Modus zu wechseln.

- FM-Modus
- AM-Modus

GRUNDBEDIENUNG DE

LAUTSTÄRKE EINSTELLEN

Drehen Sie den **VOLUME-DREHREGLER (12)** wenn das Gerät eingeschaltet ist, um die Lautstärke einzustellen.

Hinweis:

- Beachten Sie das wenn Sie den **VOLUME-DREHREGLER (12)** nach links über den Wiederstand drehen schalten Sie das Gerät aus.

TASCHENLAMPEN-FUNKTION

Halten Sie die **TASCHENLAMPEN-TASTE (1)** für ca. 2 Sekunden gedrückt, um die Taschenlampe einzuschalten. Halten Sie die **TASCHENLAMPEN-TASTE (1)** erneut für ca. 2 Sekunden gedrückt, um die Taschenlampe wieder auszuschalten.

SOS-FUNKTION

Halten Sie die **SOS-TASTE (4)** für ca. 2 Sekunden gedrückt, um die SOS-Funktion einzuschalten. Ist der SOS-Modus aktiviert ertönt ein Alarm-Ton und ein SOS-Signal wird über die Taschenlampe angezeigt.
Halten Sie die **SOS-TASTE (4)** erneut für ca. 2 Sekunden gedrückt, um die SOS-Funktion auszuschalten.

POWERBANK-FUNKTION

Stecken Sie ein Ende des Ladekabels in Ihr Smartphone oder ein anderes Gerät, das geladen werden soll, und das andere Ende in den **USB-OUT-ANSCHLUSS (9)**. Die **LADE-/ENTLADEANZEIGE (8)** leuchtet rot und signalisiert den Ladevorgang. Ziehen Sie das USB-Kabel ab, um den Ladevorgang zu beenden.

Hinweis:

- Der **USB-OUT-ANSCHLUSS (9)** hat 5W (DC 5V/1A) Ausgangsleistung.

RADIO-MODUS

FM-FUNKTION (UKW)

1. Im eingeschalteten Zustand betätigen Sie den **FM/AM-WAHLSCHALTER (11)** auf „FM", um in den FM-Modus zu wechseln.
2. Drehen Sie den **FM/AM-DREHREGLER (13)**, um die Frequenz einzustellen.
3. Die **TUN.-LED (3)** leuchtet auf wenn das Signal am Stärksten ist.

Hinweis:

- Für optimalen Empfang sollte die **TELESKOPANTENNE (14)** richtig ausgerichtet und vollständig herausgezogen sein. Bei tragbaren Geräten kann es hilfreich sein, das Gerät näher an ein Fenster zu stellen oder es zu drehen, um den besten Empfang zu erzielen.
- Bitte beachten Sie, dass Metallgegenstände und dicke Wände den FM/AM-Empfang beeinträchtigen können. Sollten Sie Empfangsprobleme haben, versuchen Sie, das Gerät in einen anderen Raum oder an einen anderen Ort zu stellen.
- Stellen Sie das Radio nicht direkt neben elektronische Geräte, die starke elektromagnetische Felder erzeugen (z.B. Mikrowellen oder Router), da diese die Empfangsqualität beeinträchtigen können.

AM-FUNKTION

1. Im eingeschalteten Zustand betätigen Sie den **FM/AM-WAHLSCHALTER (11)** auf „AM", um in den AM-Modus zu wechseln.
2. Drehen Sie den **FM/AM-DREHREGLER (13)**, um die Frequenz einzustellen.
3. Die **TUN.-LED (3)** leuchtet auf wenn das Signal am Stärksten ist.

Hinweis:

- Für optimalen Empfang sollte die **TELESKOPANTENNE (14)** richtig ausgerichtet und vollständig herausgezogen sein. Bei tragbaren Geräten kann es hilfreich sein, das Gerät näher an ein Fenster zu stellen oder es zu drehen, um den besten Empfang zu erzielen.
- Bitte beachten Sie, dass Metallgegenstände und dicke Wände den FM/AM-Empfang beeinträchtigen können. Sollten Sie Empfangsprobleme haben, versuchen Sie, das Gerät in einen anderen Raum oder an einen anderen Ort zu stellen.
- Stellen Sie das Radio nicht direkt neben elektronische Geräte, die starke elektromagnetische Felder erzeugen (z.B. Mikrowellen oder Router), da diese die Empfangsqualität beeinträchtigen können.

TECHNISCHE INFORMATIONEN **DE**

Modell-Nr.:	TRA2755
Maximaler Ladestrom (Eingang)	5W (DC 5V/1A)
Maximaler Ladestrom (Ausgang)	5W (DC 5V/1A)
Stromaufnahme „Aus" Zustand	< 0,3W
Akku-Spezifikationen	3,7V / 4500mAh / 16,65Wh / Lithium Akku
Solarfeld-Leistung	0,25W (5,5 V / 46mA)
Kurbelgenerator-Leistung	1,1W (5,0V / 220mA) / Max. 120 U/min
Akku-Wiedergabezeit	Bis zu 60 Stunden
Akku Ladezeit	ca. 6 Stunden (Typ-C)
Arbeitstemperatur	< 40°C
Max. Musikleistung	Max. 16W
ANSCHLÜSSE	
Typ-C-IN	1x
USB-Out	1x
RADIO	
UKW-Frequenz	87,5-108 MHz
AM-Frequenz	522-1620kHz
TASCHENLAMPE	
Max. Helligkeit	150 Lux
ABMESSUNGEN	
Maße (L / T / H) in mm	148 x 80 x 53 mm
Gewicht	0,3 Kg

Änderungen von Design und Spezifikationen, auch ohne Vorankündigung vorbehalten.

VEREINFACHTE EU- KONFORMITÄTSERKLÄRUNG DE

Hiermit erklärt UltraMedia GmbH & Co. Handels KG, dass das Gerät TRA2755 der Richtlinie 2014/53/EU entspricht.

Der vollständige Text der EU-Konformitätserklärung ist unter der folgenden Internetadresse verfügbar.

https://www.reflexion.de/produktansicht/TRA2755.html

Wir wünschen Ihnen viel Freude mit dem Gerät.

Ihr UltraMedia Team

CE

ENTSORGUNGSHINWEISE



Dieses Symbol auf dem Produkt oder in der Anleitung bedeutet, dass das Gerät sowie Elektrische- und Elektronische Geräte sowie Batterien am Ende seiner Lebensdauer getrennt von Ihrem Hausmüll entsorgt werden müssen. Es gibt getrennte Sammelsysteme für das Recycling in der EU. Für weitere Informationen wenden Sie sich bitte an die örtliche Behörde oder Ihren Händler.

BATTERIE-ENTSORGUNGSHINWEISE

BATTERIEN UND AKKUS DÜRFEN NICHT IN DEN HAUSMÜLL ENTSORGT WERDEN! DURCH DAS NICHT FACHGERÄCHTE ENTSORGEN VON BATTERIEN UND AKKUS ENTSTEHEN UMWELTBELASTUNGEN / UMWELTSCHÄDEN.
JEDER VERBRAUCHER IST GESETZLICH VERPFLICHTET, BATTERIEN UND AKKUS AM ENDE DES LEBENS ZYKLUS AN GEEIGNETEN SAMMELSTENN WIE ZUM BEISPIEL, SEINER GEMEINDE/SEINES STADTTEILS ODER IM HANDEL ABZUGEBEN.
DAS ABGEBEN AN SAMMELSTELLEN IST KOSTENFREI. DURCH DAS ABGEBEN AN SAMMELSTELLEN WERDEN BATTERIEN UND AKKUS RECYCELT UND SO UMWELTSCHONEND DER ENTSORGUNG ZUGEFÜHRT.
DURCH DAS ENTSORGEN IN DEN HAUSMÜLL WERDEN BATTERIEN UND AKKUS NICHT DER UMWELTSCHONENDEN ENTSORGUNG ZUGEFÜHRT UND ES KANN ZU UMWELTSCHÄDIGUNGEN FÜHREN.
BATTERIEN UND AKKUS MÜSSEN VOR DER ENTSORGUNG DEM GERÄT ENTNOMMEN WERDEN. BITTE NUR IMENTLADENEN ZUSTAND ABGEBEN!
***) GEKENNZEICHNET MIT:**
CD = CADMIUM,
HG = QUECKSILBER,
PB = BLEI

GEWÄHRLEISTUNG DE

Sehr geehrte Kundin, sehr geehrter Kunde,

vielen Dank, dass Sie sich für eines unserer Produkte entschieden haben. Unsere Produkte unterlaufen im Zuge der Produktion einer genauen Qualitätskontrolle.

Sollte Ihnen eines unserer Geräte dennoch Anlass zur Reklamation geben, oder Sie haben Fragen zu einem unserer Geräte, rufen Sie gerne unseren Kunden-Support an.

Auf TV- und SAT Geräte geben wir eine Gewährleistung von 36 Monaten, auf DVD-portable und Audio-Geräte eine Gewährleistung von 24 Monaten ab Kaufdatum.

Außerhalb der Gewährleistung bieten wir Ihnen eine kostenpflichtige Reparatur nach Kostenvoranschlag an. Bitte setzen Sie sich vor dem Einsenden mit unserem Kunden-Support in Verbindung.

Die Gewährleistung bezieht sich auf Material und Produktionsfehler. Während der Gewährleistung wird Ihr Gerät repariert bzw. ausgetauscht. Eine Erstattung des Kaufbetrags ist durch die Firma UltraMedia leider nicht möglich. Ausgeschlossen von der Gewährleistung sind Beschädigungen, die durch unsachgemäßen Gebrauch, durch die Nutzung von Fremdzubehör, Sturz-, Staub-, Wasserschäden und Verschleißerscheinungen (z.B. Kratzer, optische Abnutzungen), die durch den Kunden oder Fremdeinwirkungen hervorgerufen worden sind.

Um die Gewährleistungsansprüche geltend zu machen, senden Sie das Gerät mit kompletten Zubehör, einer Rechnungskopie und der Fehlerbeschreibung an die unten angegebene Adresse ein. Geräten denen kein Kaufbeleg beiliegt kann leider keine Gewährleistung berücksichtigt werden. Bitte vergessen Sie für eventuelle Rückfragen nicht Ihre komplette Anschrift, eine Telefonnummer / E-Mail Adresse mit anzugeben.

Der Versand zu uns findet auf eigene Kosten statt. Unfreie Pakete können nicht angenommen werden und gehen an den Absender zurück.

Bitte verpacken Sie das Gerät transportsicher. Für Transportschäden, die auf dem Transportweg zu uns entstehen, übernimmt die Firma UltraMedia keine Haftung. Nach Erhalt Ihrer Einsendung werden wir Ihr Gerät schnellstmöglich bearbeiten und an Sie zurücksenden.

Bitte setzen Sie sich vor dem Einsenden Ihres Gerätes mit unserem Kunden-Support oder Ihrem Fachhändler in Verbindung, da sich viele Probleme auch telefonisch lösen lassen können.

UltraMedia GmbH & Co. Handels KG	service@reflexion.de
Friedrich-Penseler-Str. 28	Tel.: +49 / (0) 4131/9239-20
D-21337 Lüneburg	Mo.-Do.: 08:00-17:00
www.reflexion.de	Fr.: 08:00-14:30

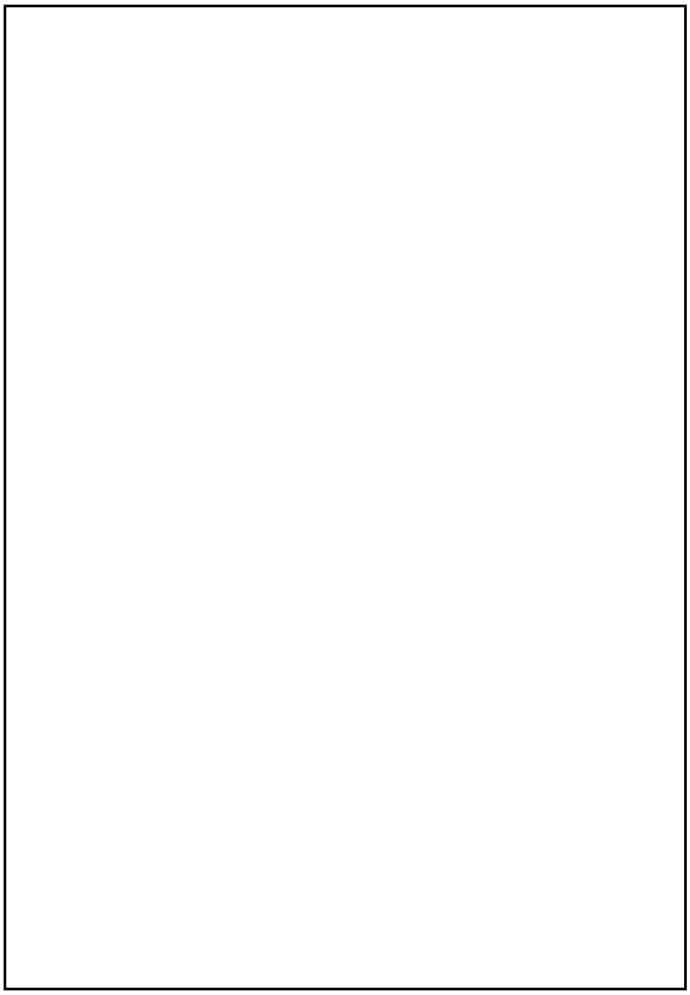

REFLEXION

User manual

MULTIFUNCTIONAL SOLAR-POWERED RADIO WITH POWER BANK FUNCTION

Modell No.: TRA2755

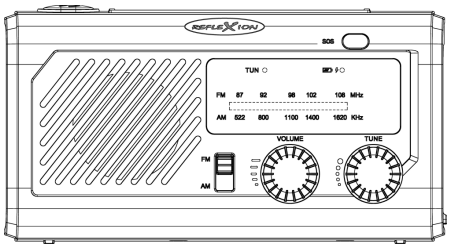

Deutsche Bedienungsanleitung: Seite 1

Tragbares UKW Radio mit wieder aufladbaren Lithium Akku und UKW/AM, SOS-Funktion, Taschenlampen-Funktion, Solarladefeld, Handkurbel, Powerbank-Funktion

English user manual: page 11

Portable FM radio with rechargeable lithium battery and FM/AM, SOS function, flashlight function, solar charging pad, hand crank, power bank function

Read the operating instructions carefully before initial use and keep the instructions for future reference.

CE

SAFETY INSTRUCTIONS — UK

	Dangerous voltages are present inside the device. Do not insert any objects into the casing openings. There is a risk of life-threatening electric shock.
	The operating and maintenance (service) instructions in this manual must be followed without exception. Using the device in a manner other than described in this manual may result in personal injury, damage to the device, and void the warranty.
	This device is designed for 5V DC mains voltage. Disconnect the charging cable if the device will not be used for an extended period. A 5W power adapter is required to charge the device. ● Charging power: 5V / 1A (5W)
	A power adapter for charging the device is not included. Use a power adapter with a 5V/1A output.
DC 5V	This device is designed for DC 5V 1A mains voltage. Disconnect the charging cable from the device when the battery is fully charged.
	Do not expose the device to splashing water or high humidity, and do not place objects filled with liquids, such as vases, on the device.
	Position the appliance so that an unobstructed supply of fresh air is always ensured. Never place the appliance on carpets or near curtains, and do not install it in bookshelves.
	Do not expose the device to heat sources such as heaters or ovens, and do not place open flames such as candles on the device.
	When using this device, always observe basic safety precautions, especially when children are present.
	Do not switch on the device until you have thoroughly checked all connections. When the battery is fully charged or the device will not be used for an extended period of time, unplug the Type-C cable from the device's charging port.

1. Read these operating instructions before attempting to connect or operate the device.
2. The mains plug or device plug serves to disconnect the device from the mains power supply and should be easily accessible at all times.
3. Keep these operating instructions in a safe place for future reference.
4. Pay attention to the warning logos on the device and the warnings in this user manual.
5. The device must not be exposed to dripping or splashing water, and no objects filled with liquids, such as vases, should be placed on the product. Use only in dry regions.
6. Do not place open flames such as candles on the device and keep the device away from open flames.
7. Children should be supervised to ensure they do not play with the device.
8. Ventilation must not be obstructed by covering the ventilation openings.
9. When charging the device with the included USB cable, ensure it is connected to a DC 5V power source, such as a mobile phone charger. A charging adapter is not included. Using voltages other than those specified in this manual and on the device's nameplate may cause malfunctions or damage. Disconnect the cable from the device when the battery is fully charged. Turn off the device before disconnecting it from the power supply.
10. Use only accessories and spare parts that are approved by the manufacturer.
11. Install the device according to the manufacturer's instructions.
12. Only place the device in well-ventilated areas.
13. Place the device on a flat and stable surface.

SAFETY INSTRUCTIONS UK

14. Do not expose to temperatures above 40°C.
15. When choosing a location, ensure that there is a 30 cm clearance to the rear and top of the device and 5 cm clearance on each side.
16. Dispose of used batteries or defective rechargeable batteries in an environmentally friendly manner. Refer to the battery disposal instructions in this manual.
17. Clean the device with a dry cloth only.
18. Disconnect the device from the power supply during thunderstorms or if it will not be used for an extended period of time.
19. This product has no user-serviceable parts. Do not attempt to repair this product yourself. Only qualified service personnel should perform maintenance. In case of a defect, contact your dealer or the manufacturer's service department.
20. When children are using the device, please ensure that no objects are inserted into the device openings, as this could result in a fatal electric shock.
21. Do not place the device near televisions, speakers, and other objects that generate strong magnetic fields.
22. Do not leave the device unattended while in use.
23. To avoid deep discharge of the battery, fully charge the battery once a month.

Note:

- To completely disconnect the system when it will not be used for an extended period of time, unplug the power cord from the device and power the device off.

UNPACK AND SET UP

1. Carefully remove the device from the box, remove all packaging material from the device, take out the accessories and check them for completeness and that there is no damage.
2. Place the device on a stable and level surface.
3. Connect the USB cable to the device and a DC 5V power source, e.g., a mobile phone charger (not included), to charge the integrated battery.
4. The integrated battery must be fully charged before first use (approx. 6 hours).

ACCESSORIES

MAIN UNIT	1X
USB CABLE (TYPE-C TO TYPE-A)	1X
OPERATING INSTRUCTIONS	1X

Notes:

- All information is provided without guarantee. Design and specifications are subject to change without notice.
- Check that all accessories are present and undamaged. If you suspect a defect or if anything is missing, contact your dealer or the manufacturer's service department.

CONTROL BUTTONS & CONNECTIONS UK

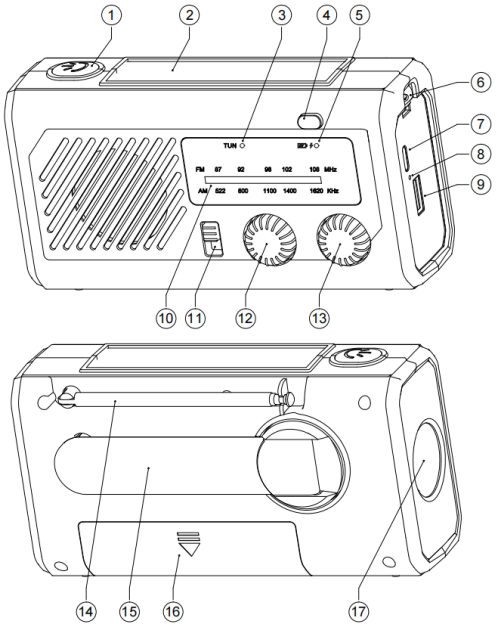

1. FLASHLIGHT BUTTON	10. FM/AM INDICATOR
2. SOLAR PANEL	11. FM/AM SWITCH
3. TUN.-LED	12. VOLUME DIAL (POWER ON/OFF)
4. SOS BUTTON	13. FM/AM DIAL
5. BATTERY LED	14. TELESCOPIC ANTENNA
6. ATTACHMENT HOLE FOR A CARRYING STRAP	15. CRANK HANDLE
7. TYPE-C IN PORT	16. BATTERY COMPARTMENT (LITIHUM BATTERY)
8. CHARGING/DISCHARGING INDICATOR	17. FLASHLIGHT
9. USB-OUT PORT	

Note:

- The **TYP-C-IN (7)** and **USB-OUT (9)** ports are located on the right-hand side under a cover. Keep the cover closed so that the ports are concealed.

POWER SUPPLY UK

BATTERY CHARGING

This device uses a rechargeable lithium battery (4500mAh capacity). Fully charge the device (approximately 6 hours) before first use. Playback time on a full charge is up to 60 hours, depending on the volume level and mode used. You have three options for charging the integrated battery.

- **TYPE-C INPUT CONNECTOR (7)**
  Main charging function
- **CRANK HANDLE (15)**
  Supporting charging function
- **SOLAR FIELD (2)**
  Supporting charging function

USB TYPE-C PORT

1. Plug the USB charging cable into the **TYPE-C IN port (7)** of the device and connect the other end to a DC 5V power source, e.g. a mobile phone charging adapter (not included).
2. The current status is indicated by the **CHARGE/DISCHARGE INDICATOR (8)** displayed.

   CHARGE/DISCHARGE INDICATOR
   - **Low battery:** LED flashes red.
   - **Battery is charging:** LED flashes green.
   - **Battery fully charged:** LED lights up green.
3. Once charging is complete, unplug the power cable from the device. The red LED will then remain lit for 30 seconds before going out.

Notes:

- Using other voltages risks damaging the device. A charging adapter is not included.
- When the device is fully charged, and to protect the battery from overcharging, unplug the USB power cable from the device.
- The battery has a connector for easy replacement. When replacing the battery, be careful not to damage the connector. The battery cover is secured with two screws.
- If the device is not used for an extended period of time, it should be charged once a month to avoid deep discharge/damage to the battery.

CRANK GENERATOR

Unfold the **CRANK HANDLE (15)** and turn the hand crank clockwise at a steady speed (max. 120 RPM) to charge the battery. The **BATTERY LED (5)** lights up to indicate that the battery is charging.

Notes:

- Charging via the crank generator serves to extend battery life and for emergency situations when the battery is weak.
- It is not suitable for fully charging the battery.
- The hand-crank generator has a variable speed. To prevent damage to the gearbox, please avoid sudden starts, stops or rapid changes of direction.

SOLAR FIELD

Position the radio so that sunlight falls as directly as possible onto the surface of the solar panel. The **BATTERY LED (5)** lights up to indicate that the battery is charging. The surface of the solar panel must be clean and free of contaminants.

Note:

- Charging the integrated battery via the solar field only serves as a supplement to extend the battery life.

BASIC OPERATION

POWER ON/OFF

Power on: Turn the **VOLUME DIAL (12)** clockwise until it passes the resistance point to turn the device on.

Power off: Turn the **VOLUME DIAL (12)** counter clockwise until you feel resistance, in order to turn the device off.

SELECT MODE

With the device switched on, operate the **FM/AM SWITCH (11)**, to switch between FM and AM modes.

- FM mode
- AM mode

BASIC OPERATION UK

ADJUST VOLUME

When the device is switched on, turn the **VOLUME DIAL (12)** to adjust the volume.

Note:

- Note that if you turn the **VOLUME DIAL (12)** to the left past the resistance, you will turn the device off.

FLASHLIGHT FUNCTION

Press and hold the **FLASHLIGHT BUTTON (1)** for approximately 2 seconds to turn on the flashlight. Press and hold the **FLASHLIGHT BUTTON (1)** again for approximately 2 seconds to turn off the flashlight.

SOS FUNCTION

Hold the **SOS BUTTON (4)** Press and hold for approximately 2 seconds to activate the SOS function. When SOS mode is activated, an alarm will sound and an SOS signal will be displayed via the flashlight.
Press and hold the **SOS BUTTON (4)** again for approximately 2 seconds to turn off the SOS function.

POWER BANK FUNCTION

Plug one end of the charging cable into your smartphone or other device to be charged, and the other end into the **USB-OUT PORT (9)**. The **CHARGING/DISCHARGING INDICATOR (8)** will light up red, indicating that charging is in progress. Unplug the USB cable to stop charging.

Note:

- The **USB-OUT PORT (9)** has 5W (DC 5V/1A) output power.

RADIO MODE

FM FUNCTION

1. With the unit switched on, operate the **FM/AM SWITCH (11)** to "FM" to switch to FM mode.
2. Turn the **FM/AM DIAL (13)** to adjust the frequency.
3. The **TUN. LED (3)** lights up when the signal is strongest.

Notes:

- For optimal reception, the **TELESCOPIC ANTENNA (14)** should be properly aligned and fully extended. With portable devices, it may be helpful to move the device closer to a window or to rotate it to achieve the best reception.
- Please note that metal objects and thick walls can interfere with FM/AM reception. If you experience reception problems, try moving the device to a different room or location.
- Do not place the radio directly next to electronic devices that generate strong electromagnetic fields (e.g. microwaves or routers), as these can impair reception quality.

AM FUNCTION

1. With the unit switched on, operate the **FM/AM SELECTOR SWITCH (11)** Press "AM" to switch to AM mode.
2. Turn the **FM/AM ROTARY CONTROL (13)** to adjust the frequency.
3. The **TUN. LED (3)** lights up when the signal is strongest.

Notes:

- For optimal reception, the **TELESCOPIC ANTENNA (14) SHOULD** be properly aligned and fully extended. With portable devices, it may be helpful to move the device closer to a window or to rotate it to achieve the best reception.
- Please note that metal objects and thick walls can interfere with FM/AM reception. If you experience reception problems, try moving the device to a different room or location.
- Do not place the radio directly next to electronic devices that generate strong electromagnetic fields (e.g. microwaves or routers), as these can impair reception quality.

TECHNICAL INFORMATION **UK**

Model No.:	TRA2755
Maximum charging current (input)	5W (DC 5V/1A)
Maximum charging current (output)	5W (DC 5V/1A)
Power consumption "Off" state	< 0.3W
Battery specifications	3.7V / 4500mAh / 16.65Wh / lithium battery
Solar field power	0,25W (5,5 V / 46mA)
Crank generator output	1.1W (5.0V / 220mA) / Max. 120 rpm
Battery playback time	Up to 60 hours
Battery charging time	approximately 6 hours (Type C)
Operating temperature	< 40°C
Max. music output	Max. 16W
CONNECTIONS	
Type C IN	1x
USB-Out	1x
RADIO	
FM frequency	87.5-108 MHz
AM frequency	522-1620kHz
FLASHLIGHT	
Maximum brightness	150 lux
DIMENSIONS	
Dimensions (L / D / H) in mm	148 x 80 x 53 mm
Weight	0.3 kg

Design and specifications are subject to change without notice.

SIMPLIFIED EU DECLARATION OF CONFORMITY UK

UltraMedia GmbH & Co. Handels KG hereby declares that the device type TRA2755 complies with Directive 2014/53/EU.

The full text of the EU declaration of conformity is available at the following internet address.

https://www.reflexion.de/produktansicht/TRA2755.html

We hope you enjoy using the device.

Your UltraMedia Team

CE

DISPOSAL INSTRUCTIONS



This symbol on the product or in the instructions means that the device, as well as electrical and electronic equipment and batteries, must be disposed of separately from your household waste at the end of its life. Separate collection systems for recycling exist in the EU. For more information, please contact your local authority or your retailer.

BATTERY DISPOSAL INFORMATION

BATTERIES AND RECHARGEABLE BATTERIES MUST NOT BE DISPOSED OF IN HOUSEHOLD WASTE! IMPROPER DISPOSAL OF BATTERIES AND RECHARGEABLE BATTERIES CAUSES ENVIRONMENTAL POLLUTION AND DAMAGE.
EVERY CONSUMER IS LEGALLY OBLIGED TO DISPOSE OF BATTERIES AND RECHARGEABLE BATTERIES AT THE END OF THEIR LIFE CYCLE AT SUITABLE COLLECTION POINTS, SUCH AS IN THEIR COMMUNITY/DISTRICT OR AT A RETAIL OUTLET.
DROPPING OFF BATTERIES AND RECHARGEABLE BATTERIES AT COLLECTION POINTS IS FREE OF CHARGE. BY DROPPING THEM OFF AT COLLECTION POINTS, BATTERIES AND RECHARGEABLE BATTERIES ARE RECYCLED AND THUS DISPOSED OF IN AN ENVIRONMENTALLY FRIENDLY MANNER.
DISPOSING OF BATTERIES AND RECHARGEABLE BATTERIES IN HOUSEHOLD WASTE DOES NOT ENSURE ENVIRONMENTALLY FRIENDLY DISPOSAL AND CAN LEAD TO ENVIRONMENTAL DAMAGE.
BATTERIES AND RECHARGEABLE BATTERIES MUST BE REMOVED FROM THE DEVICE BEFORE DISPOSAL. PLEASE ONLY HAND THEM IN WHEN FULLY DISCHARGED!
***) MARKED WITH:**
CD = CADMIUM
HG = MERCURY,
PB = LEAD

Dear Customer,

Thank you for choosing one of our products. Our products undergo rigorous quality control during production.

Should one of our devices give you cause for complaint, or should you have any questions about one of our devices, please feel free to call our customer support.

We offer a 36-month warranty on TV and satellite equipment, and a 24-month warranty on portable DVD players and audio equipment from the date of purchase.

Outside of the warranty period, we offer a paid repair service based on a cost estimate. Please contact our customer support before sending in your device.

The warranty covers defects in materials and workmanship. During the warranty period, your device will be repaired or replaced. Unfortunately, UltraMedia cannot offer a refund of the purchase price. Excluded from the warranty are damages caused by improper use, the use of third-party accessories, drops, dust, water damage, and normal wear and tear (e.g., scratches, cosmetic wear) caused by the customer or external factors.

To make a warranty claim, please send the device with all accessories, a copy of the invoice, and a description of the defect to the address below. Unfortunately, we cannot process warranty claims for devices without proof of purchase. Please also include your full address and a telephone number/email address in case we need to contact you.

Shipping to us is at your own expense. Packages sent without postage due cannot be accepted and will be returned to the sender.

Please pack the device securely for transport. UltraMedia accepts no liability for damage incurred during transit to us. Upon receipt of your shipment, we will process your device as quickly as possible and return it to you.

Please contact our customer support or your specialist retailer before sending in your device, as many problems can also be solved by telephone.

UltraMedia GmbH & Co. Handels KG	service@reflexion.de
Friedrich-Penseler-Str. 28	Tel.: +49 / (0) 4131/9239-20
D-21337 Lüneburg	Mon.-Tue.: 08:00-17:00
www.reflexion.de	Fri.: 08:00-14:30

