Bedienungsanleitung

MULTIFUNKTIONALES SOLARKURBEL-DAB+ RADIO MIT POWERBANK-FUNKTION

Modell-Nr.: TRA2757DAB+

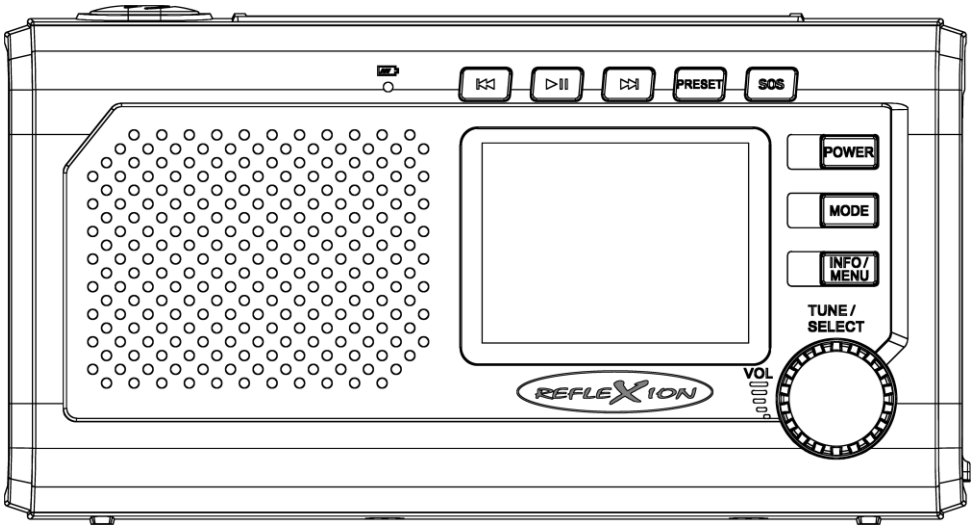

Deutsche Bedienungsanleitung: Seite 1

Tragbares DAB+ Radio mit wieder aufladbaren Lithium Akku und DAB+, UKW, Bluetooth, Micro-SD-Kartenslot, Kopfhörer-Anschluss, SOS-Funktion, Taschenlampen-Funktion, Solarladefeld, Handkurbel & Powerbank-Funktion

English user manual: page 15

Portable DAB+ radio with rechargeable lithium battery, featuring DAB+, FM, Bluetooth, Micro SD card slot, Headphone jack, SOS function, Torch function, Solar panel, Hand crank and Power bank function

Lesen Sie die Bedienungsanleitung sorgfältig vor der Erstinbetriebnahme und verwahren Sie die Anleitung zum späteren Nachschlagen auf.

SICHERHEITSHINWEISE DE

	Gefährliche Spannungen im Inneren des Gerätes. Stecken Sie keine Gegenstände in Gehäuseöffnungen. Es besteht die Gefahr eines lebensgefährlichen Stromschlags.
	Bedienungs- und Wartungsanweisungen (Service) in diesem Handbuch Sind unbedingt zu befolgen. Eine Verwendung des Gerätes anders als in dieser Anleitung beschrieben, kann zu gesundheitlichen Schäden, einem Defekt des Gerätes und zum Ausschluss der Garantie führen.
	Dieses Gerät ist für DC 5V Netzspannung ausgelegt. Bei längerer Nichtbenutzung des Geräts ziehen Sie das Ladekabel vom Gerät ab. Zum Laden des Gerätes wird ein Netzteil mit einer Ladeleistung von 5W benötigt. • Ladeleistung: 5V / 1A (5W)
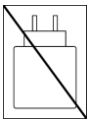	Ein Netzteil zum Laden des Gerätes ist nicht enthalten. Verwenden Sie ein Netzteil mit 5V / 1A Ausgangsleistung.
DC 5V	Dieses Gerät ist für DC 5V 1A Netzspannung ausgelegt. Wenn der Akku vollgeladen ist ziehen Sie das Ladekabel vom Gerät ab.
	Setzen Sie das Gerät kein Spritzwasser oder hoher Luftfeuchtigkeit aus und stellen Sie keine mit Flüssigkeiten gefüllten Gegenstände wie Vasen auf das Gerät.
	Stellen Sie das Gerät so auf, dass immer eine ungestörte Frischluftzufuhr sichergestellt ist. Stellen Sie das Gerät keinesfalls auf Teppiche oder in die Nähe von Gardinen auf und bauen Sie das Gerät nicht in Bücherregale ein.
	Setzen Sie das Gerät keinen Wärmequellen wie Heizungen oder Öfen aus und stellen Sie keine offenen Flamen wie Kerzen auf das Gerät.
	Beachten Sie bei der Verwendung dieses Gerätes immer die grundlegenden Sicherheitsvorkehrungen, insbesondere wenn Kinder anwesend sind.
	Schalten Sie da Gerät erst dann ein, wenn Sie alle Verbindungen genau geprüft haben. Wenn der Akku vollständig geladen ist oder das Gerät für längere Zeit nicht genutzt wird ziehen Sie das Typ-C-Kabel aus der Ladebuchse des Gerätes ab.

1. Lesen Sie diese Bedienungsanleitung, bevor Sie versuchen, das Gerät anzuschließen oder zu bedienen.
2. Der Netzstecker oder Gerätestecker dient der Trennung des Gerätes vom Stromnetz und sollte jederzeit problemlos zu erreichen sein.
3. Diese Bedienungsanleitung zum späteren Nachschlagen gut aufbewahren.
4. Beachten Sie die Warnlogos am Gerät und Warnhinweise in dieser Bedienungsanleitung.
5. Das Gerät darf keinem Tropf oder Spritzwasser ausgesetzt werden und es dürfen keine mit Flüssigkeiten gefüllten Gegenstände wie Vasen auf das Produkt gestellt werden. Nur in trockenen Regionen benutzen.
6. Keine offenen Flammen wie Kerzen auf das Gerät stellen und das Gerät von offenen Flammen fernhalten.
7. Kinder sollten beaufsichtigt werden, um sicherzustellen, dass sie nicht mit dem Gerät spielen.
8. Die Belüftung darf nicht durch Abdecken der Lüftungsöffnungen behindert werden.
9. Stellen Sie sicher, dass das Gerät beim Laden mit dem im Lieferumfang enthaltenden USB-Kabel an einer DC 5V Spannungsquelle wie z.B. ein Handy-Ladeadapter angeschlossen wird. Ein Ladeadapter ist nicht enthalten. Die Verwendung anderer Spannungen als in dieser Anleitung und dem Typenschild vom Gerät angegeben kann zu Fehlfunktionen oder dem Defekt des Geräts führen. Trennen Sie das Kabel vom Gerät, wenn der Akku vollständig aufgeladen ist. Schalten Sie das Gerät aus, bevor Sie es vom Stromnetz trennen.
10. Nur Zubehör und Ersatzteile verwenden die vom Hersteller frei gegeben sind.
11. Installieren Sie das Gerät gemäß den Anweisungen des Herstellers.
12. Stellen Sie das Gerät nur in ausreichend belüfteten Umgebungen auf.
13. Stellen Sie das Gerät auf eine ebene und stabile Oberfläche.

14. Nicht Temperaturen über 40 ° C aussetzen.
15. Beim Aufstellort darauf achten das 30 cm nach hinten und der Oberseite des Gerätes und 5 cm von jeder Seite eingehalten werden.
16. Entsorgen Sie verbrauchte Batterien oder defekte Akkus umweltgerecht. Beachten Sie dazu die Batterieentsorgungsanweisungen in dieser Anleitung.
17. Reinigen Sie das Gerät nur mit einem trockenen Tuch.
18. Bei Gewitter oder wenn das Gerät für längere Zeit nicht genutzt wird trennen Sie das Gerät vom Stromnetz.
19. Dieses Produkt hat keine vom Benutzer zu wartenden Teile. Versuchen Sie nicht, dieses Produkt selbst zu reparieren. Nur qualifiziertes Servicepersonal darf die Wartung durchführen. Bei einem Defekt setzen Sie sich mit Ihrem Händler oder dem Herstellerservice in Verbindung.
20. Beachten Sie speziell bei der Bedienung des Gerätes durch Kindern, dass keine Gegenstände in die Geräteöffnungen gesteckt werden dürfen, da dies zu einem tödlichen elektrischen Schlag führen könnte.
21. Stellen Sie das Gerät nicht in der Nähe von Fernsehgeräten, Lautsprechern und anderen Objekten, die starke Magnetfelder erzeugen auf.
22. Lassen Sie das Gerät nicht unbeaufsichtigt, wenn es benutzt wird.
23. Um eine Tiefenentladung des Akkus zu vermeiden laden Sie den Akku einmal im Monat vollständig auf.

HINWEIS:

- Um das Gerät vollständig zu trennen, wenn es längere Zeit nicht benutzt wird, ziehen Sie das Stromkabel vom Gerät ab und schalten Sie das Gerät aus.

KOPFHÖRERWARNHINWEISE

Stellen Sie die Lautstärke des Gerätes auf ein Minimum ein, bevor Sie Kopfhörer verwenden. Eine zu hoch eingestellte Lautstärke kann über einen langen Zeitraum zur Beeinträchtigung / Schädigung des Gehörs führen. Verwenden Sie daher, um Ihr Gehör zu schonen, eine angenehme mittlere Lautstärke.

AUSPACKEN UND EINRICHTEN

1. Nehmen Sie das Gerät vorsichtig aus dem Karton, entfernen Sie das gesamte Verpackungsmaterial vom Gerät, entnehmen Sie das Zubehör und kontrollieren Sie dieses auf Vollständigkeit und das keine Beschädigungen vorliegen.
2. Stellen Sie das Gerät auf eine stabile und ebene Fläche.
3. Verbinden Sie das USB-Kabel mit dem Gerät und einer DC 5V-Stromquelle z.B. Handy-Ladeadapter (nicht enthalten), um den integrierten Akku zu laden.
4. Vor der ersten Nutzung muss der integrierte Akku vollständig geladen werden (ca. 6 Stunden).
5. Wird das Gerät das erste Mal eingeschaltet startet das Gerät mit dem DAB-Modus und ein Suchlauf wird ausgeführt. Nach dem Suchlauf findet die DAB-Wiedergabe mit dem ersten DAB-Sender statt.

LIEFERUMFANG

HAUPTGERÄT	**1X**
USB-KABEL (TYP-C AUF TYP-A)	**1X**
BEDIENUNGSANLEITUNG	**1X**

Hinweis:

- Alle Angaben ohne Gewähr. Änderungen von Design und Spezifikation auch ohne Vorankündigung vorbehalten.
- Überprüfen Sie das Zubehör auf Vollständigkeit und das keine Beschädigungen vorliegen. Sollten Sie einen Defekt vermuten oder es sollte etwas fehlen wenden Sie sich an Ihren Händler bzw. den Herstellerservice.

BEDIENTASTEN & ANSCHLÜSSE DE

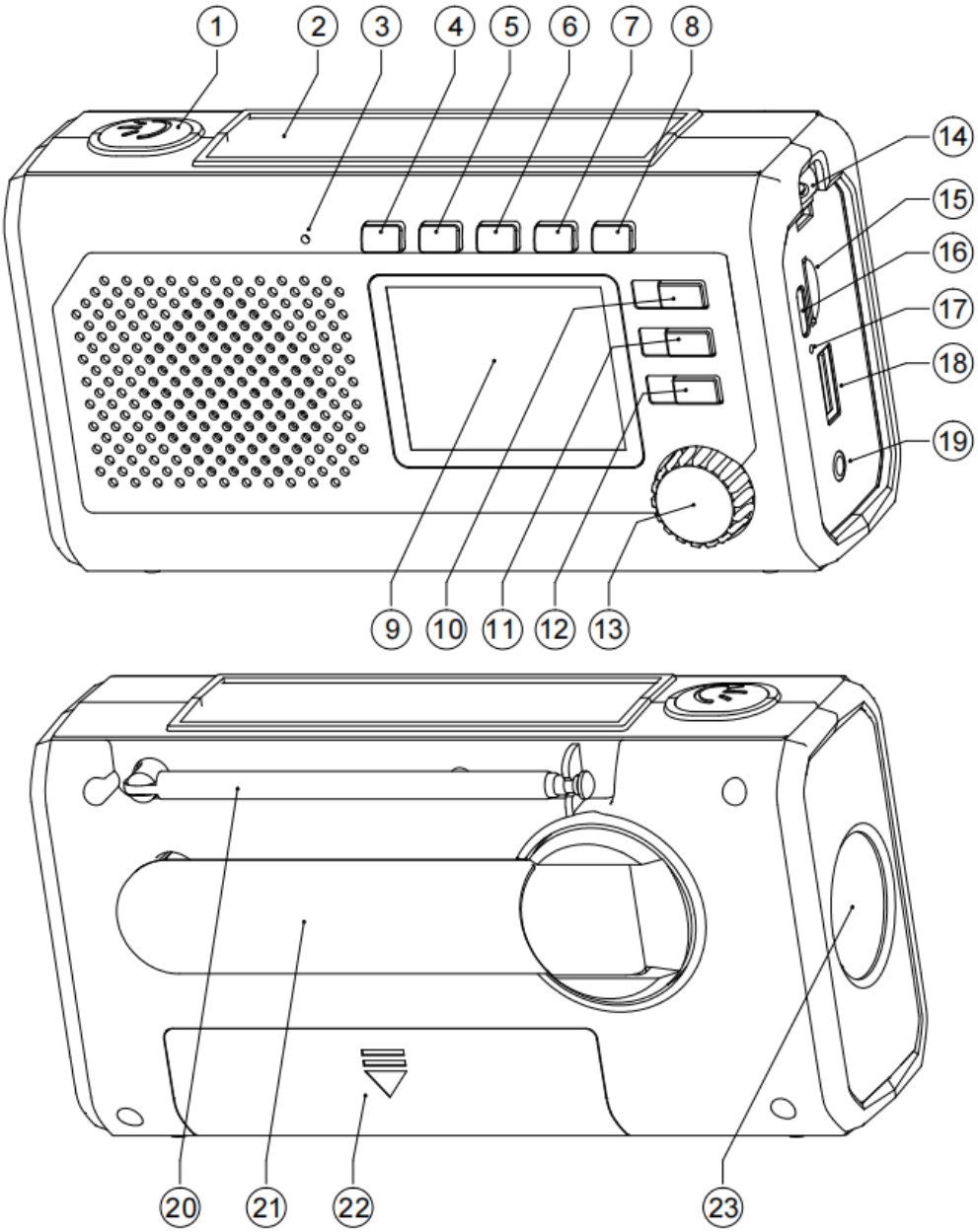

1. TASCHENLAMPEN-TASTE	**13.**	**TUNE/SELECT-TASTE**
2. SOLARFELD		**VOLUME-DREHREGLER**
3. AKKU-LED	**14. BEFESTIGUNGSLOCH FÜR EIN TRAGEBAND**	
4. SKIP(-)-TASTE /⏮	**15. MICRO-SD-SLOT**	
5. PLAY/PAUSE-TASTE	**16. TYP-C-IN-ANSCHLUSS**	
6. SKIP(+)-TASTE /⏭	**17. LADE-/ENTLADEANZEIGE**	
7. PRESET-TASTE	**18. USB-OUT-ANSCHLUSS**	
8. SOS-TASTE	**19. KOPFHÖRER-ANSCHLUSS**	
9. DISPLAY	**20. TELESKOPANTENNE**	
10. POWER-TASTE	**21. HANDKURBEL**	
11. MODE-TASTE	**12. AKKU-FACH**	
12. INFO/MENÜ-TASTE	**23. TASCHENLAMPE**	

Hinweis:

- Die Anschlüsse **MICRO-SD-SLOT (15)**, **TYP-C-IN (16)**, **USB-OUT (18)** und **KOPFHÖRER-ANSCHLUSS (19)** befinden sich auf der rechten Seite unter einer Abdeckung. Lassen Sie die Abdeckung geschlossen, damit die Anschlüsse verdeckt sind.

STROMVERSORGUNG DE

AKKU-LADEN

Dieses Gerät arbeitet mit einem wieder aufladbaren Lithium Akku (Akkukapazität 4500mAh). Laden Sie das Gerät vollständig auf (ca. 6 Stunden), bevor Sie es zum ersten Mal verwenden. Die Wiedergabezeit bei vollständig geladenen Akku beträgt bis zu 25 Stunden. Je nach eingestelltem Lautstärkepegel und verwendeten Modus. Sie haben drei Möglichkeiten den Integrierten Akku zu laden.

- **TYP-C-IN-ANSCHLUSS**
  Hauptladefunktion
- **KURBELGENERATOR**
  Unterstützende Lade-Funktion
- **SOLARFELD**
  Unterstützende Lade-Funktion

USB-TYP-C-ANSCHLUSS

1. Stecken Sie das USB-Ladekabel in den **TYP-C-IN-ANSCHLUSS (16)** vom Gerät und die andere Seite verbinden Sie mit einer DC 5V Stromquelle z.B. ein Handy-Ladeadapter (nicht enthalten).
2. Der aktuelle Status wird anhand der **LADE-/ENTLADEANZEIGE (17)** angezeigt.
   - **Schwacher Akku:** Auf dem Bildschirm erscheint die Meldung „Battery low“ mit einem roten Ausrufezeichen neben dem Batteriesymbol in der oberen rechten Ecke.
   - **Akku wird geladen:** LED blinkt grün.
   - **Akku voll aufgeladen:** LED leuchtet grün.
3. Ist der Ladevorgang abgeschlossen ziehen Sie das Stromkabel vom Gerät ab. Die rote LED leuchtet dann noch 30 Sekunden, bevor sie erlischt.

Hinweis:

- Bei Verwendung anderer Spannungen gehen Sie Gefahr, dass das Gerät einen Defekt davonträgt. Ein Ladeadapter ist nicht enthalten.
- Wenn das Gerät voll aufgeladen ist und um den Akku vor Überladung zu schützen ziehen Sie das USB-Stromkabel vom Gerät ab.
- Der Akku ist für den Austausch mit einem Stecker versehen. Beachten sie beim Tausch des Akkus darauf, dass Sie die Steckverbindung nicht beschädigen. Der Akkudeckel ist mit zwei schrauben gesichert.
- Wenn das Gerät für längere Zeit nicht benutzt wird sollte das Gerät einmal im Monat aufgeladen werden, um eine Tiefentladung/Beschädigung des Akkus zu vermeiden.

KURBELGENERATOR

Klappen Sie die **HANDKURBEL (21)** aus und drehen Sie diese in Uhrzeiger-Richtung mit gleichmäßiger Geschwindigkeit (max. 120 U/min.), um den Akku zu laden. Die **AKKU-LED (3)** leuchtet und signalisiert, dass der Akku geladen wird.

Hinweis:

- Der Ladevorgang über den Kurbelgenerator dient der Akkulaufzeit Erweiterung und ist für Notfallsituationen, wenn der Akku schwach ist vorgesehen.
- Ist nicht dafür geeignet, um den Akku vollständig zu laden.
- Der Handkurbelgenerator ist mit einer variablen Drehzahl ausgestattet. Um Getriebeschäden zu vermeiden, vermeiden Sie bitte ruckartiges Starten, Stoppen oder schnelle Richtungswechsel.

SOLARFELD

Richten Sie das Radio so aus, dass das Sonnenlicht möglichst direkt auf die Oberfläche des Solarpanels fällt. Die **AKKU-LED (3)** leuchtet dann auf und signalisiert, dass der Akku geladen wird. Die Oberfläche des Solarpanels muss sauber und frei von Verunreinigungen sein.

Hinweis:

- Das Laden des Integrierten Akkus über das Solarfeld dient nur unterstützend damit die Akkulaufzeit verlängert wird.

GRUNDBEDIENUNG

EINSCHALTEN & AUSSCHALTEN

Einschalten: Wenn das Gerät ausgeschaltet ist (Bildschirm schwarz) halten Sie die **POWER-TASTE (10)** für ca. 2 Sekunden gedrückt, um das Gerät einzuschalten. Drücken Sie die **POWER-TASTE (10)** kurz um das Gerät aus dem Standby-Modus (Uhrzeit wird angezeigt) einzuschalten.

Ausschalten: Ist das Gerät eingeschaltet halten Sie die **POWER-TASTE (10)** für ca. 2 Sekunden gedrückt, um das Gerät auszuschalten. Wollen Sie das Gerät nur in den Standby-Modus versetzen drücken Sie kurz die **POWER-TASTE (10)**.

GRUNDBEDIENUNG DE

MODUS WÄHLEN

1. Drücken Sie die **MODE-TASTE (11)**, um die Auswahl zu öffnen.
2. Drehen Sie am **VOLUME-DREHREGLER (13)**, um die verschiedenen Modi auszuwählen.
3. Drücken Sie die **TUNE/SELECT-TASTE (13)**, um die Auswahl zu bestätigen.
4. Der Modus wird im **DISPLAY (9)** angezeigt.
5. Die folgenden Modi stehen zur Auswahl.

- **DAB-MODUS**
- **UKW-MODUS**
- **BLUETOOTH-MODUS**
- **MICRO-SD-MODUS**

LAUTSTÄRKE EINSTELLEN

Drehen Sie den **VOLUME-DREHREGLER (13)** wenn das Gerät eingeschaltet ist, um die Lautstärke einzustellen.

Hinweis:

- Die Lautstärke lässt sich von 0 (min.) bis 16 (max.) einstellen.

TASCHENLAMPEN-FUNKTION

Halten Sie die **TASCHENLAMPEN-TASTE (1)** für ca. 2 Sekunden gedrückt, um die Taschenlampe einzuschalten. Ist die Taschenlampen-Funktion eingeschaltet drücken Sie die **TASCHENLAMPEN-TASTE (1)** einmal um zwischen dem normalen Licht und dem SOS-Licht umzuschalten. Halten Sie die **TASCHENLAMPEN-TASTE (1)** erneut für ca. 2 Sekunden gedrückt, um die Taschenlampe wieder auszuschalten.

SOS-FUNKTION

Halten Sie die **SOS-TASTE (8)** für ca. 2 Sekunden gedrückt, um die SOS-Funktion einzuschalten. Ist der SOS-Modus aktiviert ertönt ein Alarm-Ton und ein SOS-Signal wird über die Taschenlampe angezeigt.
Drücken Sie die **SOS-TASTE (8)** erneut, um die SOS-Funktion auszuschalten.

POWERBANK-FUNKTION

Stecken Sie ein Ende des Ladekabels in Ihr Smartphone oder ein anderes Gerät, das geladen werden soll, und das andere Ende in den **USB-OUT-ANSCHLUSS (18)**. Die **LADE-/ENTLADEANZEIGE (17)** leuchtet rot und signalisiert den Ladevorgang. Ziehen Sie das USB-Kabel ab, um den Ladevorgang zu beenden.

Hinweis:

- Der **USB-OUT-ANSCHLUSS (18)** hat 5W (DC 5V/1A) Ausgangsleistung.

DAB/FM INFO-MENÜ

Drücken Sie im DAB-Modus oder im UKW-Modus die **INFO/MENÜ-TASTE (12)**, um verschiedene Informationen vom entsprechenden Sender angezeigt zu bekommen.

Hinweis:

- Die angezeigten Informationen hängen vom Radio-Empfang und dem entsprechenden Sender ab.
- Nur verfügbar, wenn vom Radio-/DAB-Sender gesendet werden.

KOPFHÖRER VERWENDEN

Um einen Kopfhörer mit dem Gerät TRA2757DAB+ zu verwenden stecken Sie das Ende vom Kopfhörer-Kabel in den **KOPFHÖRER-ANSCHLUSS (19)**. Der Integrierte Lautsprecher wird sobald ein Kabel in den **KOPFHÖRER-ANSCHLUSS (19)** eingesteckt ist stumm geschaltet.

Hinweis:

- Bluetooth-Kopfhörer können nicht mit der TRA2757DAB+ verbunden werden. Es können nur Signale für die Wiedergabe empfangen und nicht gesendet werden.
- Beachten Sie die Kopfhörer Warnhinweise in dieser Anleitung.

DAB+-MODUS

DAB+ FUNKTION

1. Im eingeschalteten Zustand betätigen Sie die **MODE-TASTE (11)**, um in die Modi-Auswahl zu gelangen.
2. Wählen Sie mit dem **VOLUME-DREHREGLER (13)** „DAB“ aus.
3. Drücken Sie die **TUNE/SELECT-TASTE (13)** zum Bestätigen.

DAB+ SUCHLAUF

1. Halten Sie die **TUNE/SELECT-TASTE (13)** für ca. 2 Sekunden gedrückt, um den Automatischen Suchlauf zu starten.
2. Ist der Suchlauf abgeschlossen startet die DAB+ Wiedergabe mit dem ersten DAB Sender.

Hinweis:

- Wird ein neuer Suchlauf ausgeführt wird die aktuelle Senderliste überschrieben.

DAB+-MODUS DE

DAB+ SENDER AUSWÄHLEN

1. Drücken Sie die **SKIP-TASTEN (4/6)**, um die Senderliste zu öffnen.
2. Drehen Sie den **VOLUME-DREHREGLER (13),** um den gewünschten Sender auszuwählen.
3. Drücken Sie die **TUNE/SELECT-TASTE (13)**, zum Bestätigen.
4. Die DAB-Wiedergabe startet und es werden Informationen vom DAB-Sender im Display angezeigt.

DAB+ FAVORITEN SPEICHERN

1. Wählen Sie einen DAB+ Sender den Sie speichern möchten aus.
2. Halten Sie die **PRESET-TASTE (8)** für ca. 2 Sekunden gedrückt.
3. Im Display wird „Als Favorit speichern“ angezeigt.
4. Drehen Sie den **VOLUME-DREHREGLER (13)**, um einen Speicherplatz auszuwählen.
   - (Leer): Ein nicht benutzter Speicherplatz.
   - (DAB Name): Ein bereits belegter Speicherplatz. Kann überschrieben werden.
5. Drücken Sie die **TUNE/SELECT-TASTE (13)**, zum Bestätigen.
6. Im Display wird „Favorit gespeichert“ angezeigt.
7. Wiederholen Sie die Schritte 1-6 so oft bis alle gewünschten DAB Sender als Favoriten gespeichert sind.
8. Es können bis zu 40 DAB-Sender als Favoriten gespeichert werden.

DAB+ FAVORITEN AUSWÄHLEN

1. Drücken Sie die **PRESET-TASTE (8)**, um die Favoriten-Liste zu öffnen.
2. Drehen Sie den **VOLUME-DREHREGLER (13)**, um den gewünschten DAB-Sender auszuwählen.
3. Drücken Sie die **TUNE/SELECT-TASTE (13)**, zum Bestätigen.
4. Die DAB-Wiedergabe startet und es werden Informationen vom DAB-Sender im Display angezeigt.

DAB+ MENÜ

Halten Sie während Sie sich im DAB-Modus befinden die **INFO/MENÜ-TASTE (12)**, für ca. 2 Sekunden gedrückt. Sie haben jetzt Zugriff auf die folgenden Menüpunkte.

Voll. Suchlauf	Wählen Sie diesen Menüpunkt aus, um den Automatischen Suchlauf zu starten. Der Suchlauf kann auch durch gedrückt halten der **TUNE/SELECT-TASTE (13)** gestartet werden.
Favoriten aufrufen	Mit diesem Menüpunkt wird die Favoriten-Liste geöffnet. Wählen Sie einen favorisierten DAB Sender aus, um die DAB-Wiedergabe zu starten.
Als Favoriten speichern	Mit diesem Menüpunkt öffnen Sie die Favoriten-Liste, um den aktuellen DAB-Sender als Favorit zu speichern. Wählen Sie einen Favoriten Speicherplatz aus und drücken Sie die **TUNE/SELECT-TASTE (13) zum Bestätigen.**
Man. Einstellen	Mit diesem Menüpunkt sehen Sie die verfügbaren DAB-Frequenzen an und die Signalstärke.
Ungültige löschen	Mit diesem Menüpunkt können Sie alle Sender ohne Empfang löschen. Haben Sie diesen Menüpunkt ausgewählt wird „Ungültige Sender löschen? Im Display angezeigt. Wählen Sie „Ja“ aus, um den Vorgang zu bestätigen oder „Nein“ um den Vorgang abzubrechen.
Ankündigung	Erhalten Sie mit dem Radio, wenn vom Sender gesendet Warnmeldungen. • **Warnung + Testwarnung** • **Nur Warnung** • **Keine Warnung**
ASA-Meldung	Die ASA-Option ist in den DAB-Einstellungen verfügbar. Sie kann aktiviert oder deaktiviert werden, und Sie können den Standort des Geräts festlegen. Des Weiteren können Sie die Lautstärke für das Warnsignal einstellen. Für die Standorteinstellung schauen Sie unter https://www.asa.radio/ oder scannen Sie den QR Code.
Sys. Einstell.	Zeigt das Menü Systemeinstellungen an. Mehr Informationen erhalten Sie in dieser Anleitung unter dem Punkt „System-Einstellungen“.

RADIO-MODUS DE

UKW-FUNKTION

1. Im eingeschalteten Zustand betätigen Sie die **MODE-TASTE (11)**, um in die Modi-Auswahl zu gelangen.
2. Wählen Sie mit dem **VOLUME-DREHREGLER (13)** „FM“ aus.
3. Drücken Sie die **TUNE/SELECT-TASTE (13)** zum Bestätigen.

UKW SUCHLAUF

1. Halten Sie die **TUNE/SELECT-TASTE (13)** für ca. 2 Sekunden gedrückt, um den Automatischen Suchlauf zu starten.
2. Gefundene Sender werden als Favoriten gespeichert.
3. Ist der Suchlauf abgeschlossen startet die UKW-Wiedergabe mit dem ersten UKW Sender.

Hinweis:

- Es können bis zu 40 Sender gespeichert werden.

UKW SENDER MANUELL EINSTELLEN

Drücken Sie die **SKIP-TASTEN (4/6)**, um die im Display angezeigte Frequenz zu verstellen und einen Sender manuell einzustellen.

UKW NÄCHSTER SENDER

1. Halten Sie die **SKIP-TASTE (4)** oder die **SKIP-TASTE (6)** für ca. 2 Sekunden gedrückt, um nach den nächsten Verfügbaren UKW-Sender zu suchen.
2. Wird ein Sender gefunden hält die Suche an und die UKW-Wiedergabe beginnt.

Hinweis:

- Wenn ein Radio-Sender eingestellt ist wird dieser nicht automatisch gespeichert.

UKW FAVORITEN SPEICHERN

1. Stellen Sie einen UKW-Sender den Sie als Favoriten speichern möchten ein.
2. Halten Sie die **PRESET-TASTE (8)** für ca. 2 Sekunden gedrückt.
3. Im Display wird „Als Favorit speichern“ angezeigt.
4. Drehen Sie den **VOLUME-DREHREGLER (13)**, um einen Speicherplatz auszuwählen.
   - (Leer): Ein nicht benutzter Speicherplatz.
   - (UKW Frequenz): Ein bereits belegter Speicherplatz. Kann überschrieben werden.
5. Drücken Sie die **TUNE/SELECT-TASTE (13)**, zum Bestätigen.
6. Im Display wird „Favorit gespeichert“ angezeigt.
7. Wiederholen Sie die Schritte 1-6 so oft bis alle gewünschten UKW-Sender als Favoriten gespeichert sind.
8. Es können bis zu 40 UKW-Sender als Favoriten gespeichert werden.

UKW FAVORITEN AUSWÄHLEN

1. Drücken Sie die **PRESET-TASTE (8)**, um die Favoriten-Liste zu öffnen.
2. Drehen Sie den **VOLUME-DREHREGLER (13)**, um den gewünschten UKW-Sender auszuwählen.
3. Drücken Sie die **TUNE/SELECT-TASTE (13)**, zum Bestätigen.
4. Die UKW-Wiedergabe startet und es werden Informationen vom UKW-Sender im Display angezeigt.

UKW MENÜ

Halten Sie während Sie sich im DAB-Modus befinden die **INFO/MENÜ-TASTE (12)**, für ca. 2 Sekunden gedrückt. Sie haben jetzt Zugriff auf die folgenden Menüpunkte.

AMS	Mit diesem Menüpunkt wird der Automatische Suchlauf gestartet.
Favoriten aufrufen	Mit diesem Menüpunkt wird die Favoriten-Liste geöffnet. Wählen Sie einen favorisierten UKW-Sender aus, um die UKW-Wiedergabe zu starten.
Als Favoriten speichern	Mit diesem Menüpunkt öffnen Sie die Favoriten-Liste, um den aktuellen UKW-Sender als Favorit zu speichern. Wählen Sie einen Favoriten Speicherplatz aus und drücken Sie die **TUNE/SELECT-TASTE (13)** zum Bestätigen**.**
Suchlauf-Einstellung	• Nur starke Sender • Alle Sender
Audio-Einstellung	• Stereo • Mono
Sys. Einstell.	Zeigt das Menü Systemeinstellungen an. Mehr Informationen erhalten Sie in dieser Anleitung unter dem Punkt „System-Einstellungen“.

BLUETOOT-MODUS DE

BLUETOOTH-FUNKTION

1. Im eingeschalteten Zustand betätigen Sie die **MODE-TASTE (11)**, um in die Modi-Auswahl zu gelangen.
2. Wählen Sie mit dem **VOLUME-DREHREGLER (13)** „BT“ aus.
3. Drücken Sie die **TUNE/SELECT-TASTE (13)** zum Bestätigen.

BLUETOOTH-GERÄTE KOPPELN

1. Haben Sie das erste Mal den Bluetooth-Modus ausgewählt wird im Display blinkend „Getrennt“ angezeigt.
2. Um ein Gerät (z.B. Smartphone) mit dem Gerät TRA2757DAB+ zu verbinden starten Sie die Bluetooth-Suche an Ihrem externen Gerät.
3. Wählen Sie TRA2757DAB+ in der Bluetooth-Geräteliste aus.
4. Im Display wird „Verbunden“ angezeigt und die Geräte sind gekoppelt.

Hinweis:

- Wenn während des Kopplungsvorgangs kein Gerät verbunden wird oder das verbundene Bluetooth-Gerät 15 Minuten lang keine Titel abgespielt hat, wechselt das Gerät automatisch in den Standby-Modus.
- Bitte beachten Sie, dass eine niedrige Lautstärkeeinstellung der Audioquelle als **"kein Audiosignal"** erkannt werden kann. Das kann die Fähigkeit der Signalerkennung des Gerätes beeinträchtigen und ebenfalls ein automatisches Umschalten in den Standby-Modus auslösen. In diesem Fall schalten Sie das Gerät wieder ein und erhöhen Sie die Lautstärkeeinstellung der Audioquelle, um die Wiedergabe fortzusetzen.
- Das Gerät TRA2757DAB+ kann nur Bluetooth-Signale empfangen nicht senden.
- Bluetooth funktioniert am besten im Freien. Reichweite bis zu 10 Meter.
- Bluetooth-Verbindungen werden nach dem Aus- und wieder Einschalten automatisch wiederhergestellt, wenn die Geräte in Reichweite zueinander sind.
- Um die Geräte zu trennen müssen Sie das an dem externen Gerät auslösen.

BLUETOOTHWIEDERGABE-TASTEN

Die Wiedergabe steuern Sie an Ihrem Bluetooth-Gerät oder mit den folgenden Tasten an der **„TRA2757DAB+“**.

Wiedergabe / Pause	Drücken Sie die **PLAY/PAUSE-TASTE (5)**, um die Wiedergabe zu starten oder zu pausieren.
Nächster Titel	Drücken Sie die **SKIP(+)-TASTE (6)**, um zum nächsten Titel zu springen.
Vorheriger Titel	Drücken Sie die **SKIP(-)-TASTE (4)**, um zum vorherigen Titel zu springen.

MICRO-SD-KARTEN-MODUS

MICRO-SD-KARTEN-FUNKTION

1. Im eingeschalteten Zustand betätigen Sie die **MODE-TASTE (11)**, um in die Modi-Auswahl zu gelangen.
2. Wählen Sie mit dem **VOLUME-DREHREGLER (13)** „CARD“ aus.
3. Drücken Sie die **TUNE/SELECT-TASTE (13)** zum Bestätigen.
4. Stecken Sie eine Micro-SD-Karte mit der Bedruckten Seite zur Geräterückseite zeigend in den **MICRO-SD-SLOT (15)** ein.
5. Um die Karte wieder zu entnehmen drücken Sie die Karte leicht rein und die Karte kommt heraus.
6. Für die Musikwiedergabe wird das MP3 Format unterstützt und Micro-SD-Karten bis 128GB im FAT32 Format.

WIEDERGABE-MODUS EINSTELLEN

1. Drücken Sie währen der Musikwiedergabe mehrfach die **PRESET-TASTE (7)**, um die verschiedenen Wiedergabe-Modi auszuwählen.
2. Der aktuelle Wiedergabemodus wird im Display angezeigt.
3. Die folgenden Wiedergabe-Modi sind verfügbar.

	Alle wiederholen (Standard)
	Zufallswiedergabe
	Ein Titel wiederholen

Hinweis:

- Bitte beachten Sie, dass eine niedrige Lautstärkeeinstellung der Audioquelle als **"kein Audiosignal"** erkannt werden kann. Das kann die Fähigkeit der Signalerkennung des Gerätes beeinträchtigen und ebenfalls ein automatisches Umschalten in den Standby-Modus auslösen. In diesem Fall schalten Sie das Gerät wieder ein und erhöhen Sie die Lautstärkeeinstellung der Audioquelle, um die Wiedergabe fortzusetzen.

WECKER-EINSTELLUNEGN DE

Wecker einstellen

1. Halten Sie die **INFO/MENÜ-TASTE (12)** für ca. 2 Sekunden gedrückt, um das Menü zu öffnen.
2. Wählen Sie „Sys. Einstell.“ aus und drücken Sie die **TUNE/SELECT-TASTE (13)**.
3. Wählen Sie jetzt „Wecker“ aus und drücken Sie die **TUNE/SELECT-TASTE (13)**.
4. Wählen Sie „Wecker1“ aus und drücken Sie die **TUNE/SELECT-TASTE (13)**.
5. Jetzt haben Sie Zugriff auf die folgenden Einstellungen.
6. Haben Sie alle einstellungen getroffen warten Sie einfach bis das Menü von alleine geschlossen wird oder drücken Sie mehrfach die **INFO/MENÜ-TASTE (12)**.
7. Ist ein Wecker aktiviert wird dieser mit einem Wecker-Symbol im unteren Bereich vom Display angezeigt.

Wecker	Schalten Sie den Wecker „Ein“ oder „Aus“.
Frequenz	• Einmal • Werktage • Wochenende • Täglich
Weckzeit	Stellen Sie die Uhrzeit für den Wecker ein.
Datum/Zeit	Stellen Sie die Uhrzeit und das Datum für den Wecker ein. Nur aktiv wenn bei „Frequenz“ die Option „Einmal“ eingestellt ist.
Quellen	• Summer • FM • DAB
Favorit	• Zuletzt gehört • Favoritenspeicherplätze Nur aktiv wenn bei „Quelle“ die Option „FM“ oder „DAB“ eingestellt ist.
Dauer	Stellen Sie die Dauer für den Weck Ton ein.
Lautstärke	Stellen Sie die Lautstärke für den Weck Ton ein. Der Wecker ertönt leise und wird dann immer lauter.

WECKER AUSCHALTEN

1. Wenn der Wecker ertönt drücken Sie die **POWER-TASTE (10)**, um den Wecker auszuschalten.
2. Im Display wird „Wecker aus“ angezeigt.
3. Der Wecker ist nun ausgeschaltet.

SCHLUMMER-MODUS

1. Wenn der Wecker ertönt drücken Sie die **TUNE/SELECT-TASTE (13)**, um den Schlummer-Modus wird aktiviert.
2. Im Display wird „Schlummern 5 Minuten“ angezeigt.
3. Der Wecker ertönt erneut nach Ablauf der Zeit.

SYSTEM-EINSTELLUNGEN

1. Im eingeschalteten Zustand halten Sie die **INFO/MENÜ-TASTE (12)** für ca. 2 Sekunden gedrückt.
2. Wählen Sie mit dem **VOLUME-DREHREGLER (13)** den Menüpunkt „Sys. Einstell." Aus und drücken Sie die **TUNE/SELECT-TASTE (13)** zum bestätigen
3. Die folgenden Menüpunkte stehen zur Auswahl.

Sleep-Timer	Stellen Sie eine Zeit ein nach der das Gerät automatisch in den Standby-Modus wechseln soll.
Wecker	Stellen Sie bis zu 2 Wecker ein. Mehr Information finden Sie in dieser Anleitung unter dem Punkt „Wecker-Einstellungen".
Zeit/Datum	**Zeit/Datum einstellen** 1. Stellen Sie das Datum Tag (TT), Monat (MM), Jahr (JJJJ) und die Uhrzeit (Stunden und Minuten) ein. 2. Die aktuelle Auswahl blinkt im Display. 3. Drehen Sie den **VOLUME-DREHREGLER (13)**, um den Wert einzustellen und drücken Sie die **TUNE/SELECT-TASTE (13)** zum Bestätigen und um zum nächsten Punkt zu gelangen. 4. Haben Sie alles eingestellt wird im Display „Zeit gespeichert" angezeigt.
	Uhrstil Wählen Sie den Stil für die Uhrzeitanzeige der im Standby-Modus angezeigt werden soll aus. • Digital / Analog
	Autom. Update Wählen Sie aus von welchem Signal die Uhrzeit und das Datum geladen werden sollen. • Von allen • Von DAB+ • Von FM • Kein Update
	12/24 Std. einstellen Stellen Sie ein ob die Uhrzeit im 12 Stunden Format oder im 24 Stunden Format angezeigt werden soll.
	Datumsformat einstellen Wählen Sie aus wie das Datum angezeigt werden soll.
Hintergrundbeleuchtung	**Zeitabschaltung** Stellen Sie ein nach welcher Zeit das Display gedimmt werden soll. Ist „Immer ein" ausgewählt wird das Display nicht gedimmt.
	Einschaltstufe Stellen Sie die Helligkeit für das Display im eingeschalteten Zustand ein.
	Helligkeitsstufe Stellen Sie die Helligkeit für das Display im gedimmten Zustand ein.
Sprache	Wählen Sie die gewünschte Menüsprache aus.
Standby-automatisches Ausschalten	Stellen Sie diese Option „Ein" oder „Aus". Ist die Option auf „Ein" gestellt wird das Gerät automatisch nach ca. 15 Minuten ausgeschaltet wenn das Gerät ohne Signal oder Wiedergabe ist.
Werkseinstellung	Setzen Sie das Gerät auf die Werkseinstellung zurück. Alle Einstellungen werden dabei zurückgesetzt. Wählen Sie „Ja" aus zum bestätigen oder „Nein", um den Vorgang abzubrechen. Ist der Vorgang abgeschlossen befindet sich das Gerät im ausgeschalteten Zustand. Wenn Sie das Gerät wieder einschalten beginnt ein Automatischer Sendersuchlauf.
Software Version	Zeigt die Software Version an.

TECHNISCHE INFORMATIONEN DE

Modell-Nr.:	TRA2757DAB+
Maximaler Ladestrom (Eingang)	5W (DC 5V/1A)
Maximaler Ladestrom (Ausgang)	5W (DC 5V/1A)
Stromaufnahme „Standby“ / „Aus“	< 0,3W / < 0,5W
Akku-Spezifikationen	3,7V / 4500mAh / 16,65Wh / Lithium Akku
Solarfeld-Leistung	0,25W (5,5 V / 46mA)
Kurbelgenerator-Leistung	1,1W (5,0V / 220mA) / Max. 120 U/min
Akku-Wiedergabezeit	Bis zu 25 Stunden
Akku Ladezeit	ca. 6 Stunden (Typ-C)
Arbeitstemperatur	< 40°C
Max. Musikleistung	Max. 16W
ANSCHLÜSSE	
Typ-C-IN	1x
USB-Out	1x
Kopfhörer-Anschluss (3,5mm)	1x
SD-Karten-Slot (Micro SD)	1x
RADIO	
UKW-Frequenz	87,5-108 MHz
DAB-Frequenz	174-240MHZ
BLUETOOTH	
Frequenz	2.4GHz / max. 4dBm
Version	V5.3
MICRO-SD-KARTE	
Format	MP3
Formatierung	FAT32 / max. 128GB
TASCHENLAMPE	
Max. Helligkeit	150 Lux
ABMESSUNGEN	
Maße (L / T / H) in mm	148 x 80 x 53 mm
Gewicht	0,3 Kg

Änderungen von Design und Spezifikationen, auch ohne Vorankündigung vorbehalten.

VEREINFACHTE EU- KONFORMITÄTSERKLÄRUNG DE

Hiermit erklärt UltraMedia GmbH & Co. Handels KG, dass das Gerät TRA2757DAB+ der Richtlinie 2014/53/EU entspricht.

Der vollständige Text der EU-Konformitätserklärung ist unter der folgenden Internetadresse verfügbar.

https://www.reflexion.de/produktansicht/TRA2757DAB+.html

Wir wünschen Ihnen viel Freude mit dem Gerät.

Ihr UltraMedia Team

CE

ENTSORGUNGSHINWEISE



Dieses Symbol auf dem Produkt oder in der Anleitung bedeutet, dass das Gerät sowie Elektrische- und Elektronische Geräte sowie Batterien am Ende seiner Lebensdauer getrennt von Ihrem Hausmüll entsorgt werden müssen. Es gibt getrennte Sammelsysteme für das Recycling in der EU. Für weitere Informationen wenden Sie sich bitte an die örtliche Behörde oder Ihren Händler.

BATTERIE-ENTSORGUNGSHINWEISE

BATTERIEN UND AKKUS DÜRFEN NICHT IN DEN HAUSMÜLL ENTSORGT WERDEN! DURCH DAS NICHT FACHGERÄCHTE ENTSORGEN VON BATTERIEN UND AKKUS ENTSTEHEN UMWELTBELASTUNGEN / UMWELTSCHÄDEN.
JEDER VERBRAUCHER IST GESETZLICH VERPFLICHTET, BATTERIEN UND AKKUS AM ENDE DES LEBENS ZYKLUS AN GEEIGNETEN SAMMELSTENN WIE ZUM BEISPIEL, SEINER GEMEINDE/SEINES STADTTEILS ODER IM HANDEL ABZUGEBEN.
DAS ABGEBEN AN SAMMELSTELLEN IST KOSTENFREI. DURCH DAS ABGEBEN AN SAMMELSTELLEN WERDEN BATTERIEN UND AKKUS RECYCELT UND SO UMWELTSCHONEND DER ENTSORGUNG ZUGEFÜHRT.
DURCH DAS ENTSORGEN IN DEN HAUSMÜLL WERDEN BATTERIEN UND AKKUS NICHT DER UMWELTSCHONENDEN ENTSORGUNG ZUGEFÜHRT UND ES KANN ZU UMWELTSCHÄDIGUNGEN FÜHREN.
BATTERIEN UND AKKUS MÜSSEN VOR DER ENTSORGUNG DEM GERÄT ENTNOMMEN WERDEN. BITTE NUR IMENTLADENEN ZUSTAND ABGEBEN!
***) GEKENNZEICHNET MIT:**
CD = CADMIUM,
HG = QUECKSILBER,
PB = BLEI

Sehr geehrte Kundin, sehr geehrter Kunde,

vielen Dank, dass Sie sich für eines unserer Produkte entschieden haben. Unsere Produkte unterlaufen im Zuge der Produktion einer genauen Qualitätskontrolle.

Sollte Ihnen eines unserer Geräte dennoch Anlass zur Reklamation geben, oder Sie haben Fragen zu einem unserer Geräte, rufen Sie gerne unseren Kunden-Support an.

Auf TV- und SAT Geräte geben wir eine Gewährleistung von 36 Monaten, auf DVD-portable und Audio-Geräte eine Gewährleistung von 24 Monaten ab Kaufdatum.

Außerhalb der Gewährleistung bieten wir Ihnen eine kostenpflichtige Reparatur nach Kostenvoranschlag an. Bitte setzen Sie sich vor dem Einsenden mit unserem Kunden-Support in Verbindung.

Die Gewährleistung bezieht sich auf Material und Produktionsfehler. Während der Gewährleistung wird Ihr Gerät repariert bzw. ausgetauscht. Eine Erstattung des Kaufbetrags ist durch die Firma UltraMedia leider nicht möglich. Ausgeschlossen von der Gewährleistung sind Beschädigungen, die durch unsachgemäßen Gebrauch, durch die Nutzung von Fremdzubehör, Sturz-, Staub-, Wasserschäden und Verschleißerscheinungen (z.B. Kratzer, optische Abnutzungen), die durch den Kunden oder Fremdeinwirkungen hervorgerufen worden sind.

Um die Gewährleistungsansprüche geltend zu machen, senden Sie das Gerät mit kompletten Zubehör, einer Rechnungskopie und der Fehlerbeschreibung an die unten angegebene Adresse ein. Geräten denen kein Kaufbeleg beiliegt kann leider keine Gewährleistung berücksichtigt werden. Bitte vergessen Sie für eventuelle Rückfragen nicht Ihre komplette Anschrift, eine Telefonnummer / E-Mail Adresse mit anzugeben.

Der Versand zu uns findet auf eigene Kosten statt. Unfreie Pakete können nicht angenommen werden und gehen an den Absender zurück.

Bitte verpacken Sie das Gerät transportsicher. Für Transportschäden, die auf dem Transportweg zu uns entstehen, übernimmt die Firma UltraMedia keine Haftung. Nach Erhalt Ihrer Einsendung werden wir Ihr Gerät schnellstmöglich bearbeiten und an Sie zurücksenden.

Bitte setzen Sie sich vor dem Einsenden Ihres Gerätes mit unserem Kunden-Support oder Ihrem Fachhändler in Verbindung, da sich viele Probleme auch telefonisch lösen lassen können.

UltraMedia GmbH & Co. Handels KG
Friedrich-Penseler-Str. 28
D-21337 Lüneburg
www.reflexion.de

service@reflexion.de
Tel.: +49 / (0) 4131/9239-20
Mo.-Do.: 08:00-17:00
Fr.: 08:00-14:30

User manual

MULTIFUNCTIONAL SOLAR CRANK DAB+ RADIO WITH POWER BANK FUNCTION

Model No.: TRA2757DAB+

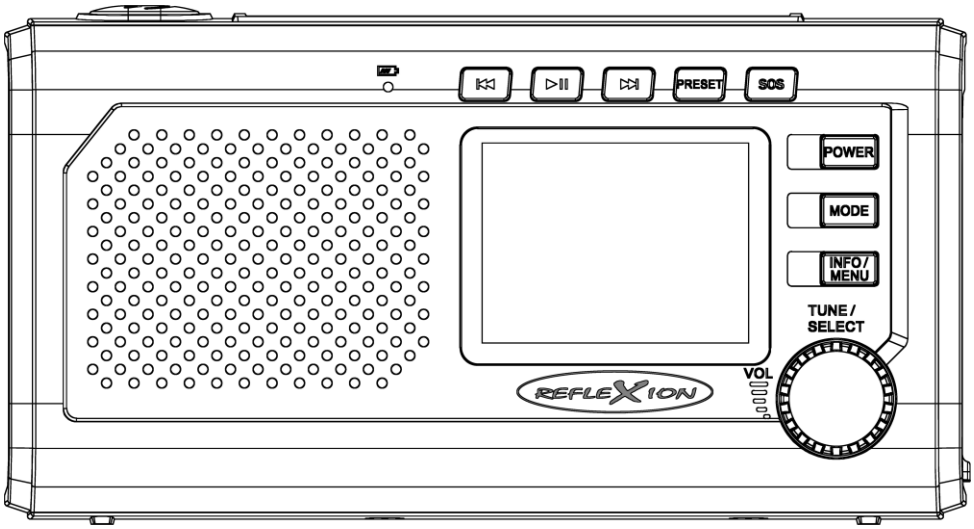

Deutsche Bedienungsanleitung: Seite 1

Tragbares DAB+ Radio mit wieder aufladbaren Lithium Akku und DAB+, UKW, Bluetooth, Micro-SD-Kartenslot, Kopfhörer-Anschluss, SOS-Funktion, Taschenlampen-Funktion, Solarladefeld, Handkurbel & Powerbank-Funktion

English user manual: page 15

Portable DAB+ radio with rechargeable lithium battery, featuring DAB+, FM, Bluetooth, Micro SD card slot, Headphone jack, SOS function, Torch function, Solar panel, Hand crank and Power bank function

Read the operating instructions carefully before initial use and keep the instructions for future reference.

SAFETY INSTRUCTIONS UK

	Dangerous voltages are present inside the device. Do not insert any objects into the casing openings. There is a risk of life-threatening electric shock.
	The operating and maintenance (service) instructions in this manual must be followed without exception. Using the device in a manner other than described in this manual may result in personal injury, damage to the device, and void the warranty.
	This device is designed for 5V DC mains voltage. Disconnect the charging cable if the device will not be used for an extended period. A 5W power adapter is required to charge the device. • Charging power: 5V / 1A (5W)
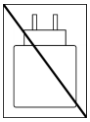	A power adapter for charging the device is not included. Use a power adapter with a 5V/1A output.
DC 5V	This device is designed for DC 5V 1A mains voltage. Disconnect the charging cable from the device when the battery is fully charged.
	Do not expose the device to splashing water or high humidity, and do not place objects filled with liquids, such as vases, on the device.
	Position the appliance so that an unobstructed supply of fresh air is always ensured. Never place the appliance on carpets or near curtains, and do not install it in bookshelves.
	Do not expose the device to heat sources such as heaters or ovens, and do not place open flames such as candles on the device.
	Always observe basic safety precautions when using this device, especially when children are present.
	Only switch on the device after you have thoroughly checked all connections. If the battery is fully charged or the device will not be used for an extended period, disconnect the Type-C cable from the device's charging port.

1. Read these operating instructions before attempting to connect or operate the device.
2. The mains plug or device plug serves to disconnect the device from the mains power supply and should be easily accessible at all times.
3. Keep these operating instructions in a safe place for future reference.
4. Pay attention to the warning logos on the device and the warnings in this user manual.
5. The device must not be exposed to dripping or splashing water, and no objects filled with liquids, such as vases, should be placed on the product. Use only in dry regions.
6. Do not place open flames such as candles on the device and keep the device away from open flames.
7. Children should be supervised to ensure they do not play with the device.
8. Ventilation must not be obstructed by covering the ventilation openings.
9. When charging the device with the included USB cable, ensure it is connected to a DC 5V power source, such as a mobile phone charger. A charging adapter is not included. Using voltages other than those specified in this manual and on the device's nameplate may cause malfunctions or damage. Disconnect the cable from the device when the battery is fully charged. Turn off the device before disconnecting it from the power supply.
10. Use only accessories and spare parts that are approved by the manufacturer.
11. Install the device according to the manufacturer's instructions.
12. Only place the device in well-ventilated areas.
13. Place the device on a flat and stable surface.

14. Do not expose to temperatures above 40°C.
15. When choosing a location, ensure that there is a 30 cm clearance to the rear and top of the device and 5 cm clearance on each side.
16. Dispose of used batteries or defective rechargeable batteries in an environmentally friendly manner. Refer to the battery disposal instructions in this manual.
17. Clean the device with a dry cloth only.
18. Disconnect the device from the power supply during thunderstorms or if it will not be used for an extended period of time.
19. This product has no user-serviceable parts. Do not attempt to repair this product yourself. Only qualified service personnel should perform maintenance. In case of a defect, contact your dealer or the manufacturer's service department.
20. When children are using the device, please ensure that no objects are inserted into the device openings, as this could result in a fatal electric shock.
21. Do not place the device near televisions, speakers, and other objects that generate strong magnetic fields.
22. Do not leave the device unattended while in use.
23. To avoid deep discharge of the battery, fully charge the battery once a month.

Note:

- To completely disconnect the device when it will not be used for an extended period of time, unplug the power cord from the device and switch it off.

HEADPHONE WARNING NOTICEE

Set the device volume to a minimum before using headphones. Excessive volume can impair or damage your hearing over time. To protect your hearing, use a comfortable, medium volume.

UNPACK AND SET UP

1. Carefully remove the device from the box, remove all packaging material from the device, take out the accessories and check them for completeness and that there is no damage.
2. Place the device on a stable and level surface.
3. Connect the USB cable to the device and a DC 5V power source, e.g., a mobile phone charger (not included), to charge the integrated battery.
4. The integrated battery must be fully charged before first use (approx. 6 hours).
5. When the device is switched on for the first time, it starts in DAB mode and performs a scan. After the scan, DAB playback begins with the first DAB station found.

SCOPE OF DELIVERY

MAIN UNIT	**1X**
USB CABLE (TYPE-C TO TYPE-A)	**1X**
OPERATING INSTRUCTIONS	**1X**

Notes:

- All information is provided without guarantee. Design and specifications are subject to change without notice.
- Check that all accessories are present and undamaged. If you suspect a defect or if anything is missing, contact your dealer or the manufacturer's service department.

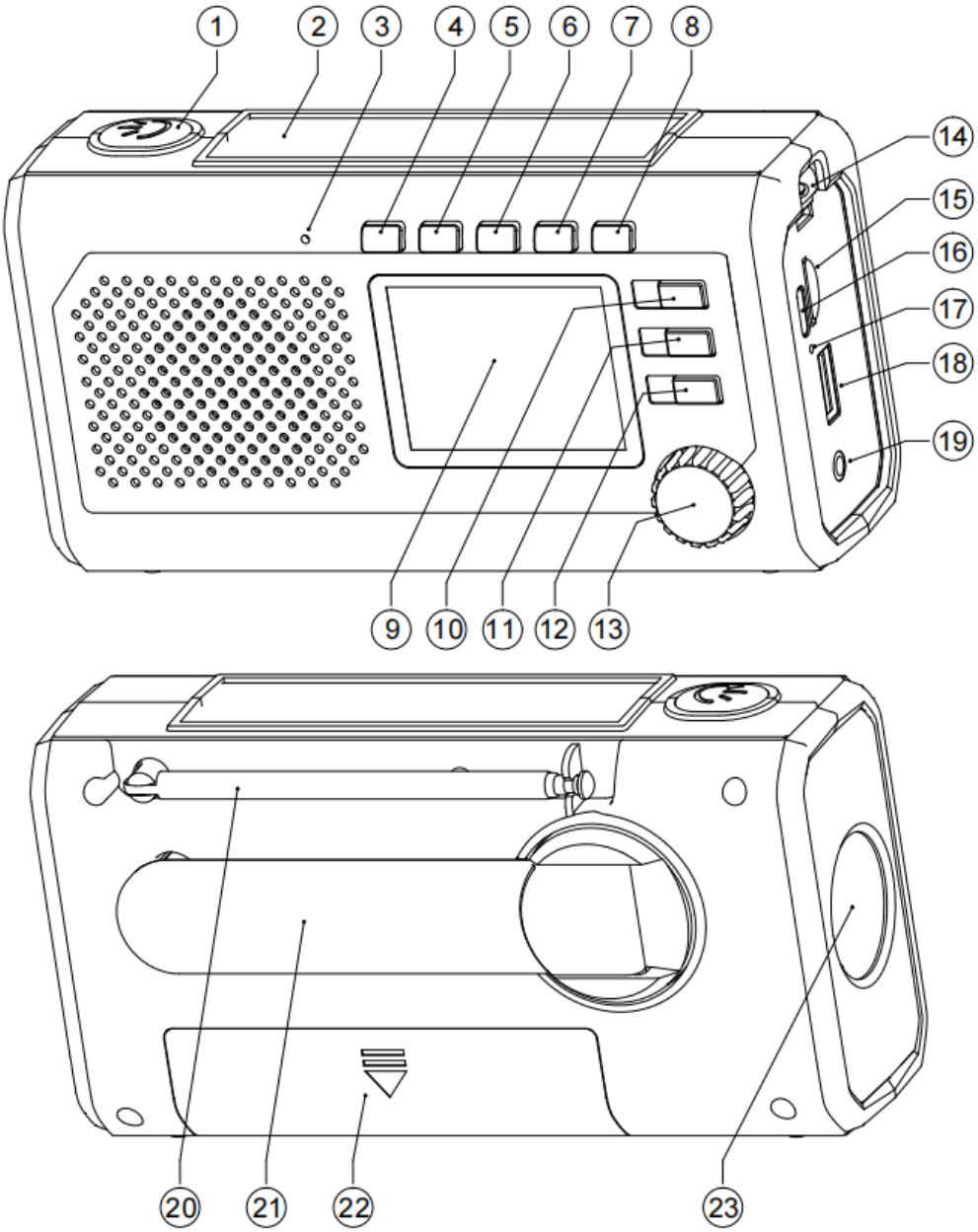

1. FLASHLIGHT BUTTON	13.	TUNE/SELECT BUTTON
2. SOLAR FIELD		VOLUME CONTROL
3. BATTERY LED	14. ATTACHMENT HOLE FOR A CARRYING STRAP	
4. SKIP (-) BUTTON / ⏮	15. MICRO-SD SLOT	
5. PLAY/PAUSE BUTTON	16. TYPE-C INPUT CONNECTOR	
6. SKIP(+) BUTTON / ⏭	17. CHARGE/DISCHARGE INDICATOR	
7. PRESET BUTTON	18. USB-OUT CONNECTION	
8. SOS BUTTON	19. HEADPHONE JACK	
9. DISPLAY	20. TELESCOPIC ANTENNA	
10. POWER BUTTON	21. HAND CRANK	
11. MODE BUTTON	12. BATTERY COMPARTMENT	
12. INFO/MENU BUTTON	23. FLASHLIGHT	

Note:

- The ports are **MICRO-SD SLOT (15)** , **TYPE-C INPUT (16)** , **USB-OUT (18)** and **HEADPHONE JACK (19)** are located on the right side under a cover. Keep the cover closed to conceal the ports.

POWER SUPPLY UK

BATTERY CHARGING

This device uses a rechargeable lithium battery (4500mAh capacity). Fully charge the device (approximately 6 hours) before first use. Playback time on a full charge is up to 25 hours, depending on the volume level and mode used. You have three options for charging the integrated battery.

- **TYPE-C INPUT CONNECTOR**
  Main charging function
- **CRANK GENERATOR**
  Supporting charging function
- **SOLAR FIELD**
  Supporting charging function

USB TYPE-C PORT

1. Plug the USB charging cable into the **TYPE-C IN port (16)** of the device and connect the other end to a DC 5V power source, e.g. a mobile phone charging adapter (not included).
2. The current status is indicated by the **CHARGING/DISCOUNTING INDICATOR (17)** displayed .
   - **Low battery:** The message " Battery" appears on the screen. low ” with a red exclamation mark next to the battery symbol in the upper right corner.
   - **Battery is charging:** LED flashes green.
   - **Battery fully charged:** LED lights up green.
3. Once charging is complete, unplug the power cable from the device. The red LED will then remain lit for 30 seconds before going out.

Notes:

- Using other voltages risks damaging the device. A charging adapter is not included.
- When the device is fully charged, and to protect the battery from overcharging, unplug the USB power cable from the device.
- The battery has a connector for easy replacement. When replacing the battery, be careful not to damage the connector. The battery cover is secured with two screws.
- If the device is not used for an extended period of time, it should be charged once a month to avoid deep discharge/damage to the battery.

CRANK GENERATOR

unfold the **HAND CRANK (21)** and turn it clockwise at a steady speed (max. 120 rpm). The **battery LED (3)** will light up to indicate that the battery is charging.

Notes:

- Charging via the crank generator serves to extend battery life and is intended for emergency situations when the battery is weak.
- It is not suitable for fully charging the battery.
- The hand-crank generator is equipped with a variable speed. To avoid damage to the gearbox, please avoid jerky starting, stopping, or rapid changes of direction.

SOLAR FIELD

Position the radio so that sunlight falls as directly as possible onto the surface of the solar panel. The **battery LED (3)** will then light up, indicating that the battery is charging. The surface of the solar panel must be clean and free of contaminants.

Note:

- Charging the integrated battery via the solar field only serves as a supplement to extend the battery life.

BASIC OPERATION

ON/OFF

Power on: When the device is off (screen black) Hold the **POWER BUTTON (10)** Press and hold for approximately 2 seconds to turn on the device. Press the **POWER BUTTON (10)** In short, that device from the To activate standby mode (time is displayed).

Switching off: If the device is switched on, hold the **Press and hold THE POWER BUTTON (10)** for approximately 2 seconds to switch the device off. To put the device into standby mode, briefly press the **POWER BUTTON (10)** .

BASIC OPERATION UK

SELECT MODE

1. Press the **MODE BUTTON (11)** TO open the selection.
2. Turn the **VOLUME CONTROL KNOB (13)** to select the different modes.
3. Press the **TUNE/SELECT BUTTON (13)** to confirm the selection.
4. The mode is displayed on the **SCREEN (9)** .
5. The following modes are available.

- **DAB MODE**
- **FM MODE**
- **BLUETOOTH MODE**
- **MICRO-SD MODE**

ADJUST VOLUME

Turn the **VOLUME CONTROL KNOB (13)** if the The device is switched on to adjust the volume.

A notice:

- The volume can be adjusted from 0 (min.) to 16 (max.).

FLASHLIGHT FUNCTION

Press and hold the **FLASHLIGHT BUTTON (1)** for approximately 2 seconds to turn on the flashlight. Once the flashlight is on, press the **FLASHLIGHT BUTTON (1)** once to switch between normal light and SOS light. Press and hold the **FLASHLIGHT BUTTON (1)** again for approximately 2 seconds to turn the flashlight off.

SOS FUNCTION

Hold the **SOS BUTTON (8)** Press and hold for approximately 2 seconds to activate the SOS function. When SOS mode is activated, an alarm will sound and an SOS signal will be displayed via the flashlight.
Press the **SOS BUTTON (8)** again to turn off the SOS function.

POWER BANK FUNCTION

Plug one end of the charging cable into your smartphone or other device to be charged, and the other end into the **USB-OUT PORT (18)** . The **CHARGING/DISCHARGING INDICATOR (17)** will light up red to signal charging. Unplug the USB cable to stop charging.

A notice:

- The **USB OUT PORT (18)** has 5W (DC 5V/1A) output power.

DAB/FM INFO MENU

In DAB mode or FM mode, press the **INFO/MENU BUTTON (12)** to display various information from the corresponding station.

Notes:

- The information displayed depends on radio reception and the specific station.
- Only available when broadcast by the radio/DAB station.

USE HEADPHONES

To use headphones with the TRA2757DAB+ device, plug the end of the headphone cable into the **HEADPHONE JACK (19) . THE INTEGRATED SPEAKER WILL BE** muted as soon as a cable is plugged into the **HEADPHONE JACK (19) .**

Notes:

- Bluetooth headphones cannot be connected to the TRA2757DAB+. It can only receive signals for playback, not transmit them.
- Please note the headphone warnings in this manual.

DAB+ MODE

DAB+ FUNCTION

1. With the device switched on, press the **MODE BUTTON (11)** to access the mode selection.
2. Use the **VOLUME CONTROL KNOB (13) TO** select “DAB” .
3. PRESS the **TUNE/SELECT BUTTON (13)** to confirm.

DAB+ SCAN

1. Press and hold the **TUNE/SELECT BUTTON (13)** for approximately 2 seconds to start the automatic scan.
2. Once the scan is complete, DAB+ playback starts with the first DAB station.

Note:

- When a new channel scan is performed, the current channel list will be overwritten.

DAB+ MODE UK

SELECT DAB+ STATION

1. Press the **SKIP BUTTONS (4/6)** TO open the channel list.
2. Turn the **VOLUME CONTROL KNOB (13)** to select the desired station.
3. Press the **TUNE/SELECT BUTTON (13)** TO confirm.
4. DAB playback starts and information from the DAB transmitter is displayed on the screen.

SAVE DAB+ FAVORITES

1. Select a DAB+ station you would like to save.
2. Hold the **PRESET BUTTON (8)** Pressed for approximately 2 seconds.
3. The display shows "Save as favorite".
4. Turn the **VOLUME CONTROL KNOB (13)** to select a memory location.
   - (Empty): An unused memory space.
   - (DAB Name): An already occupied memory location. Can be overwritten.
5. Press the **TUNE/SELECT BUTTON (13)** TO confirm.
6. The display shows "Favorite saved".
7. Repeat steps 1-6 until all desired DAB stations are saved as favorites.
8. Up to 40 DAB stations can be saved as favorites.

SELECT DAB+ FAVORITES

1. Press the **PRESET BUTTON (8)** to open the favorites list.
2. Turn the **VOLUME CONTROL KNOB (13)** TO select the desired DAB station.
3. Press the **TUNE/SELECT BUTTON (13)** TO confirm.
4. DAB playback starts and information from the DAB transmitter is displayed on the screen.

DAB+ MENU

While in DAB mode, press and hold the **INFO/MENU BUTTON (12)** for approximately 2 seconds. You now have access to the following menu items.

Full. Search	Select this menu item to start the automatic scan. The scan can also be started by pressing and holding the **TUNE/SELECT BUTTON (13) .**
View favorites	This menu item opens the favorites list. Select a favorite DAB station to start DAB playback.
Save as favorites	This menu item opens the favorites list, allowing you to save the current DAB station as a favorite. Select a favorite memory location and press the **TUNE/SELECT BUTTON (13) to confirm .**
Man. Adjust.	This menu item displays the available DAB frequencies and the signal strength.
Delete invalid ones	This menu item allows you to delete all channels that are not being received. Once you have selected this menu item, "Delete invalid channels?" will be displayed. Select "Yes" to confirm the action or "No" to cancel it.
announcement	Receive warning messages via radio when broadcast by the station. • **Warning + Test warning** • **Warning only** • **No warning**
ASA report 	The ASA option is available in the DAB settings. It can be enabled or disabled, and you can specify the device's location. You can also adjust the volume of the warning signal. For location settings, visit https://www.asa.radio/ or scan the QR code.
System settings .	Displays the system settings menu. More information can be found in this guide under the section "System Settings".

FM FUNCTION

1. With the device switched on, press the **MODE BUTTON (11)** to access the mode selection.
2. Use the **VOLUME CONTROL KNOB (13) TO** select “FM” .
3. PRESS the **TUNE/SELECT BUTTON (13)** to confirm.

FM SCAN

1. Press and hold the **TUNE/SELECT BUTTON (13)** for approximately 2 seconds to start the automatic scan.
2. Found channels are saved as favorites.
3. Once the scan is complete, FM playback starts with the first FM station.

Notes:

- Up to 40 channels can be saved.

MANUALLY TUNE FM STATIONS

Press the **SKIP BUTTONS (4/6)** TO change the frequency shown on the display and to manually tune to a station.

FM NEXT STATION

1. Press and hold the **SKIP BUTTON (4)** or the **SKIP BUTTON (6)** for approximately 2 seconds to search for the next available FM stations.
2. If a station is found, the search stops and FM playback begins.

Note:

- When a radio station is tuned in, it is not automatically saved.

SAVE FM RADIO FAVORITES

1. Tune in to an FM radio station that you would like to save as a favorite.
2. Hold the **PRESET BUTTON (8)** Pressed for approximately 2 seconds.
3. The display shows "Save as favorite".
4. Turn the **VOLUME CONTROL KNOB (13)** to select a memory location.
   - (Empty): An unused memory space.
   - (FM frequency): An already occupied memory location. Can be overwritten.
5. Press the **TUNE/SELECT BUTTON (13)** to confirm.
6. The display shows "Favorite saved".
7. Repeat steps 1-6 until all desired FM stations are saved as favorites.
8. Up to 40 FM stations can be saved as favorites .

SELECT FM FAVORITES

1. Press the **PRESET BUTTON (8)** to open the favorites list.
2. Turn the **VOLUME CONTROL KNOB (13)** TO select the desired FM station.
3. Press the **TUNE/SELECT BUTTON (13)** TO confirm.
4. FM playback starts and information from the FM transmitter is displayed on the screen.

FM MENU

While in DAB mode, press and hold the **INFO/MENU BUTTON (12)** for approximately 2 seconds. You now have access to the following menu items.

AMS	This menu item starts the automatic scan.
View favorites	This menu item opens the favorites list. Select a favorite FM station to start FM playback.
Save as favorites	This menu item opens the favorites list, allowing you to save the current FM station as a favorite. Select a favorite memory location and press the **TUNE/SELECT BUTTON (13)** to confirm **.**
Search setting	• Only strong transmitters • All channels
Audio settings	• Stereo • Mono
System settings .	Displays the system settings menu. More information can be found in this guide under the section "System Settings".

BLUETOOTH MODE UK

BLUETOOTH FUNCTION

1. With the device switched on, press the **MODE BUTTON (11)** to access the mode selection.
2. Use the **VOLUME CONTROL KNOB (13) TO** select “BT” .
3. PRESS the **TUNE/SELECT BUTTON (13)** to confirm.

PAIRING BLUETOOTH DEVICES

1. The first time you select Bluetooth mode, the display will show "Disconnected" flashing.
2. To connect a device (e.g., smartphone) to the TRA2757DAB+ device, start the Bluetooth search on your external device.
3. Select TRA2757DAB+ from the Bluetooth device list.
4. The display shows "Connected" and the devices are paired.

Notes:

- If no device is connected during the pairing process, or if the connected Bluetooth device has not played any tracks for 15 minutes, the device will automatically switch to standby mode.
- Please note that a low volume setting on the audio source may be interpreted as **"no audio signal** ." This can impair the device's ability to detect the signal and may also trigger an automatic switch to standby mode. In this case, turn the device back on and increase the volume setting of the audio source to resume playback.
- The TRA2757DAB+ device can only receive Bluetooth signals, not send them.
- Bluetooth works best outdoors. Range up to 10 meters.
- Bluetooth connections are automatically restored after switching the device off and on again, provided the devices are within range of each other.
- To disconnect the devices, you must trigger this on the external device.

BLUETOOTH PLAYBACK BUTTONS

You can control playback on your Bluetooth device or with the following buttons on the **“TRA2757DAB+”** .

Play / Pause	Press the **PLAY/PAUSE BUTTON (5)** to start or pause playback.
Next title	Press the **SKIP(+) BUTTON (6)** to skip to the next track.
Previous title	Press the **SKIP (-) BUTTON (4)** to skip to the previous title.

MICRO SD CARD MODE

MICRO SD CARD FUNCTION

1. With the device switched on, press the **MODE BUTTON (11)** to access the mode selection.
2. Use the **VOLUME CONTROL KNOB (13) TO** select “CARD” .
3. PRESS the **TUNE/SELECT BUTTON (13)** to confirm.
4. Insert a micro SD card into the **MICRO SD SLOT (15) WITH THE PRINTED SIDE FACING THE BACK OF THE DEVICE** .
5. To remove the card, gently press the card in and the card will come out.
6. The MP3 format is supported for music playback, and Micro-SD cards up to 128GB in FAT32 format are supported.

SET PLAYBACK MODE

1. Press the **PRESET BUTTON (7)** REPEATEDLY DURING MUSIC PLAYBACK to select the different playback modes.
2. The current playback mode is displayed on the screen.
3. The following playback modes are available.

	Repeat all (default)
	Random Play
	Repeat title

Note:

- Please note that a low volume setting on the audio source may be interpreted as **"no audio signal** ." This can impair the device's ability to detect the signal and may also trigger an automatic switch to standby mode. In this case, turn the device back on and increase the volume setting of the audio source to resume playback.

ALARM CLOCK SETTINGS UK

Setting an alarm

1. hold the **INFO/MENU BUTTON (12)** for approximately 2 seconds to open the menu.
2. Select " Sys . Setting ." and press the **TUNE/SELECT BUTTON (13)** .
3. Now select "Alarm Clock" and press the **TUNE/SELECT BUTTON (13)** .
4. Select "Alarm Clock 1" and press the **TUNE/SELECT BUTTON (13)** .
5. You now have access to the following settings.
6. Once you have made all the settings , simply wait until the menu closes automatically or press the **INFO/MENU BUTTON (12) SEVERAL TIMES** .
7. If an alarm clock is activated, it is indicated by an alarm clock symbol in the lower part of the display.

Alarm clock	Turn the alarm clock "On" or "Off".
frequency	• Once • weekdays • weekend • Daily
Wake-up time	Set the time for the alarm clock.
Date/Time	Set the time and date for the alarm. Only active if the "Frequency" option is set to "Once".
Sources	• Summer • FM • DAB
favorite	• Lastly, it was heard • Favorite memory slots Only active if the "Source" option is set to "FM" or "DAB".
Length of time	Set the duration for the alarm tone.
volume	Adjust the volume for the alarm tone. The alarm will sound quietly and then gradually get louder.

TURN OFF THE ALARM

1. When the alarm sounds, press the **POWER BUTTON (10)** to turn off the alarm.
2. The display shows "Alarm off".
3. The alarm clock is now switched off.

SLEEP MODE

1. When the alarm sounds, press the **TUNE/SELECT BUTTON (13)** to activate snooze mode.
2. The display shows "Snooze 5 minutes".
3. The alarm will sound again after the time has elapsed.

SYSTEM SETTINGS

1. With the device switched on, press and hold the **INFO/MENU BUTTON (12)** for approximately 2 seconds.
2. Use the **VOLUME CONTROL KNOB (13) TO SELECT** the menu item " Sys . Setting ." and press the **TUNE/SELECT BUTTON (13)** to confirm.
3. The following menu items are available for selection.

Sleep timer	Set a time after which the device should automatically switch to standby mode.
Alarm clock	Set up to 2 alarms. More information can be found in this manual under the section "Alarm settings".
Time/Date	**Set time/date** 1. Set the date (day (DD), month (MM), year (YYYY) and the time (hours and minutes). 2. The current selection flashes on the display. 3. Turn the **VOLUME CONTROL KNOB (13)** TO adjust the value and press the **TUNE/SELECT BUTTON (13)** to confirm and to go to the next item. 4. Once everything is set, the display will show "Time saved".
	Clock style: Select the style for the time display that should be shown in standby mode. • Digital / Analog
	Automatic update Select which signal should be used to load the time and date. • From all • From DAB+ • From FM • No update
	Set 12/24 hrs. Set whether the time should be displayed in 12-hour or 24-hour format.
	Set date format. Choose how the date should be displayed.
Backlight	**Time-off:** Set the time after which the display should dim. If "Always on" is selected, the display will not dim.
	Power-on level: Adjust the brightness for the display when it is switched on.
	Brightness level: Adjust the brightness for the display in dimmed mode.
Language	Select your preferred menu language.
Standby automatic shutdown	Set this option to "On" or "Off". If the option is set to "On", the device will automatically switch off after approximately 15 minutes if there is no signal or playback.
Factory settings	Reset the device to factory settings. All settings will be reset. Select "Yes" to confirm or "No" to cancel. Once the process is complete, the device will be switched off. When you switch the device back on, an automatic channel scan will begin.
Software version	Displays the software version.

TECHNICAL INFORMATION UK

Model No.:	TRA2757DAB+
Maximum charging current (input)	5W (DC 5V/1A)
Maximum charging current (output)	5W (DC 5V/1A)
Power consumption “Standby” / “Off”	< 0.3W / < 0.5W
Battery specifications	3.7V / 4500mAh / 16.65Wh / lithium battery
Solar field power	0.25W (5.5V / 46mA)
Crank generator output	1.1W (5.0V / 220mA) / Max. 120 rpm
Battery playback time	Up to 25 hours
Battery charging time	approximately 6 hours (Type C)
Operating temperature	< 40°C
Max. music output	Max. 16W
CONNECTIONS	
Type C IN	1x
USB-Out	1x
Headphone jack (3.5mm)	1x
SD card slot (Micro SD)	1x
RADIO	
FM frequency	87.5-108 MHz
DAB frequency	174-240MHz
BLUETOOTH	
frequency	2.4GHz / max. 4dBm
version	V5.3
MICRO SD CARD	
format	MP3
formatting	FAT32 / max. 128GB
FLASHLIGHT	
Maximum brightness	150 lux
DIMENSIONS	
Dimensions (L / D / H) in mm	148 x 80 x 53 mm
Weight	0.3 kg

Design and specifications are subject to change without notice.

SIMPLIFIED EU DECLARATION OF CONFORMITY UK

UltraMedia GmbH & Co. Handels KG hereby declares that the device TRA2757DAB+ complies with Directive 2014/53/EU.

The full text of the EU declaration of conformity is available at the following internet address.

https://www.reflexion.de/produktansicht/ TRA2757DAB+ .html

We hope you enjoy using the device.

Your UltraMedia Team

CE

DISPOSAL INSTRUCTIONS E



This symbol on the product or in the instructions means that the device, as well as electrical and electronic equipment and batteries, must be disposed of separately from your household waste at the end of its life. Separate collection systems for recycling exist in the EU. For more information, please contact your local authority or your retailer.

BATTERY DISPOSAL INFORMATION

BATTERIES AND RECHARGEABLE BATTERIES MUST NOT BE DISPOSED OF IN HOUSEHOLD WASTE! IMPROPER DISPOSAL OF BATTERIES AND RECHARGEABLE BATTERIES CAUSES ENVIRONMENTAL POLLUTION AND DAMAGE.
EVERY CONSUMER IS LEGALLY OBLIGED TO DISPOSE OF BATTERIES AND RECHARGEABLE BATTERIES AT THE END OF THEIR LIFE CYCLE AT SUITABLE COLLECTION POINTS, SUCH AS IN THEIR COMMUNITY/DISTRICT OR AT A RETAIL OUTLET.
DROPPING OFF BATTERIES AND RECHARGEABLE BATTERIES AT COLLECTION POINTS IS FREE OF CHARGE. BY DROPPING THEM OFF AT COLLECTION POINTS, BATTERIES AND RECHARGEABLE BATTERIES ARE RECYCLED AND THUS DISPOSED OF IN AN ENVIRONMENTALLY FRIENDLY MANNER.
DISPOSING OF BATTERIES AND RECHARGEABLE BATTERIES IN HOUSEHOLD WASTE DOES NOT ENSURE ENVIRONMENTALLY FRIENDLY DISPOSAL AND CAN LEAD TO ENVIRONMENTAL DAMAGE.
BATTERIES AND RECHARGEABLE BATTERIES MUST BE REMOVED FROM THE DEVICE BEFORE DISPOSAL. PLEASE ONLY HAND THEM IN WHEN FULLY DISCHARGED!
***) MARKED WITH:**
CD = CADMIUM
HG = MERCURY,
PB = LEAD

Dear Customer,

Thank you for choosing one of our products. Our products undergo rigorous quality control during production.

Should one of our devices give you cause for complaint, or should you have any questions about one of our devices, please feel free to call our customer support.

We offer a 36-month warranty on TV and satellite equipment, and a 24-month warranty on portable DVD players and audio equipment from the date of purchase.

Outside of the warranty period, we offer a paid repair service based on a cost estimate. Please contact our customer support before sending in your device.

The warranty covers defects in materials and workmanship. During the warranty period, your device will be repaired or replaced. Unfortunately, UltraMedia cannot offer a refund of the purchase price. Excluded from the warranty are damages caused by improper use, the use of third-party accessories, drops, dust, water damage, and normal wear and tear (e.g., scratches, cosmetic wear) caused by the customer or external factors.

To make a warranty claim, please send the device with all accessories, a copy of the invoice, and a description of the defect to the address below. Unfortunately, we cannot process warranty claims for devices without proof of purchase. Please also include your full address and a telephone number/email address in case we need to contact you.

Shipping to us is at your own expense. Packages sent without postage due cannot be accepted and will be returned to the sender.

Please pack the device securely for transport. UltraMedia accepts no liability for damage incurred during transit to us. Upon receipt of your shipment, we will process your device as quickly as possible and return it to you.

Please contact our customer support or your specialist retailer before sending in your device, as many problems can also be solved by telephone.

UltraMedia GmbH & Co. Handels KG	service@reflexion.de
Friedrich-Penseler-Str. 28	Tel.: +49 / (0) 4131/9239-20
D-21337 Lüneburg	Mon.-Thu.: 08:00-17:00
www.reflexion.de	Fri.: 08:00-14:30