©Anker Innovations Limited. All rights reserved, registered in the United States and other countries.

RECICLA
Al Azul

FR
Cet appareil, ses accessoires, piles et cordons se recyclent
À DÉPOSER EN MAGASIN
OU
À DÉPOSER EN DÉCHÈTERIE
Points de collecte sur www.quefairedemesdechets.fr

PAP 22
Raccolta Carta

Model : T8171
51005005377_V1

QUICK START GUIDE

eufy SoloCam E30

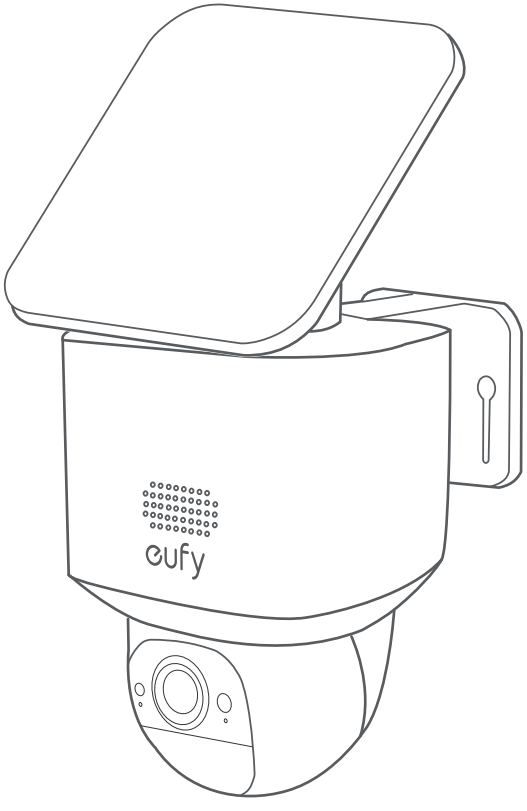

English 01
Deutsch 21
Español 41
Français 61
Italiano 81
Nederlands 101
Portuguese 121
لعَرَبِية 141

WHAT'S IN THE BOX

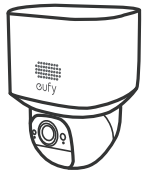

eufy SoloCam E30

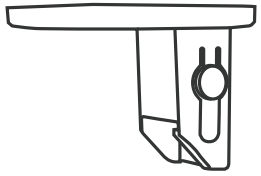

Camera Mount

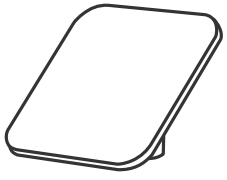

Removable Solar Panel

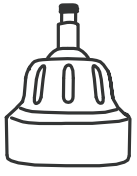

Solar Panel Mount

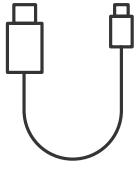

USB-C Cable
10 ft (3 m)

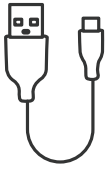

USB-C Cable
2 ft (0.6m)

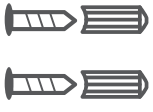

Screw Pack

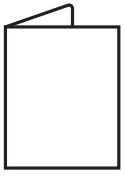

Quick Start Guide

AT A GLANCE

eufy SoloCam E30

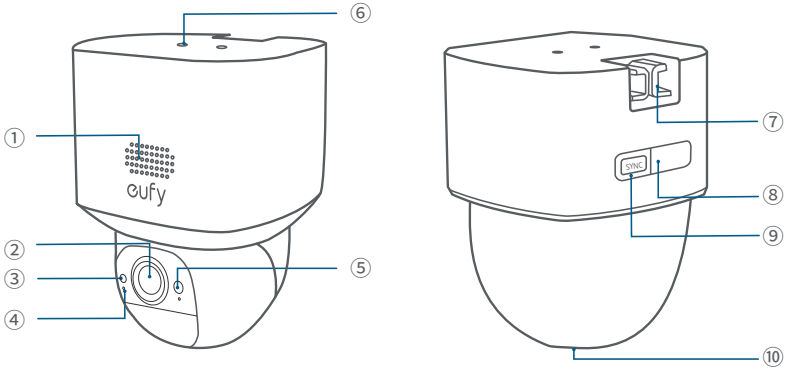

①	Speaker	⑥	Solar Panel Mounting Hole
②	Lens	⑦	Mounting Hook
③	Photosensitive Sensor	⑧	USB-C Charging Port
④	Microphone	⑨	SYNC Button
⑤	LED Indicator	⑩	SD Card Slot

Solar Panel

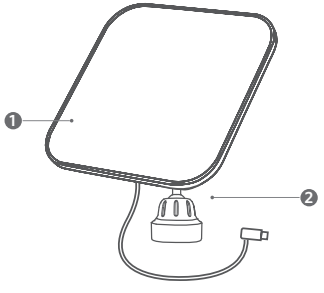

① Solar Panel ② Mounting Bracket

CHARGING YOUR CAMERA

Fully charge before first use.

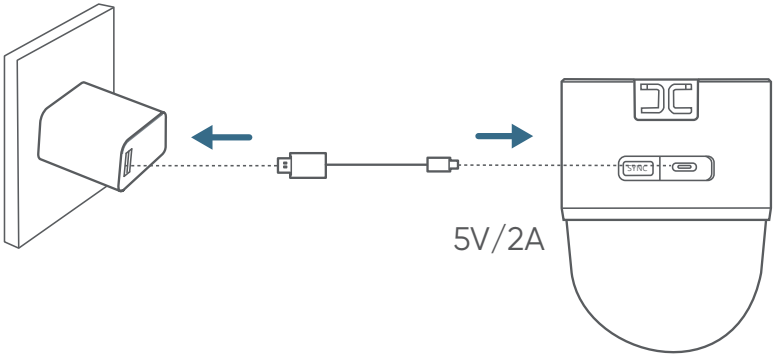

Solid Blue	Charging
Light Off	Fully Charged
Charging Time	8 Hours

SETTING UP THE SYSTEM

1. Download and install the eufy app, then sign in or create an account.

Download on the App Store

GET IT ON Google Play

2. Follow the in-app instructions to add the camera to the device list.

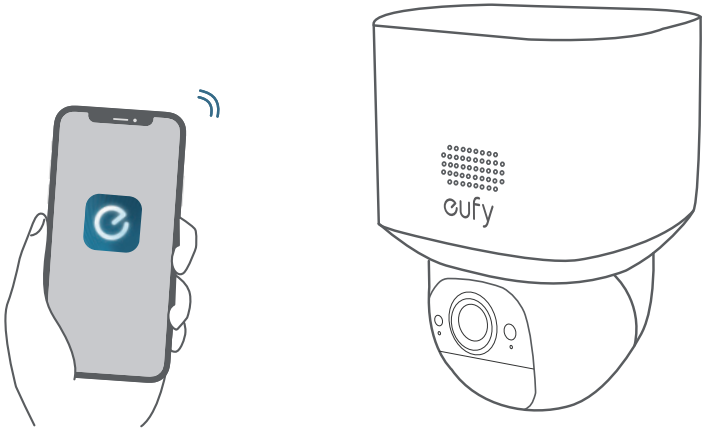

MOUNTING YOUR CAMERA

Select a Location and a Height

Select a location where you can get the desired view. We recommend hanging the camera 7-10 ft (2-3 m) above the ground.

To ensure that no detection is missed, do not install the camera directly facing the monitoring area. Instead, maintain an angle to avoid any potential blind spots.

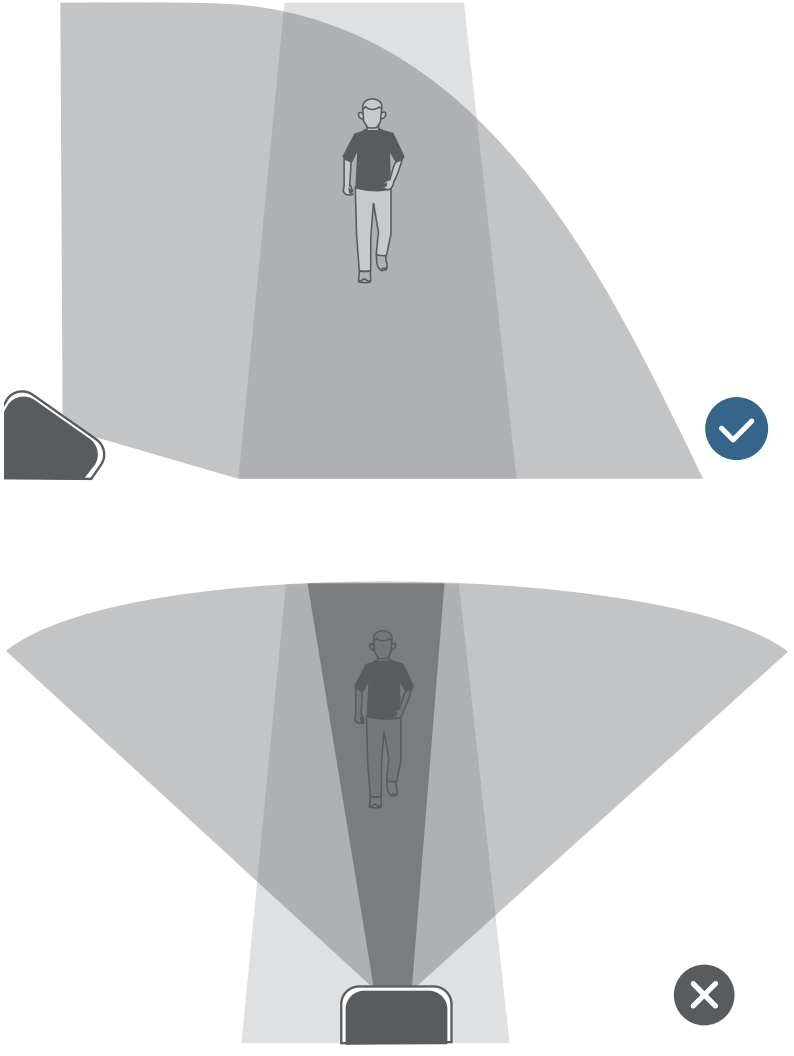

Select a Solar Panel Location

There are two ways to install the solar panel:

Option 1 - if the camera is blocked, install the solar panel in a different position to maximize the solar panel efficiency.

Option 2 - if the camera is not blocked, install the solar panel directly on the top of the camera.

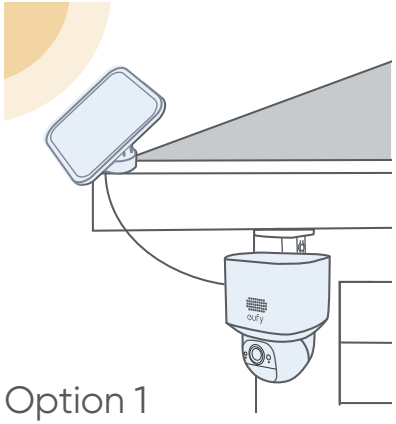

Option 1

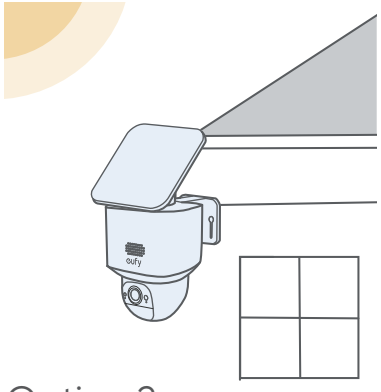

Option 2

Option 1: Mount the Camera and the Solar Panel Separately (Best for Strong Solar Power)

The camera can be mounted on a wall or under the eave.

Camera mounted on the wall

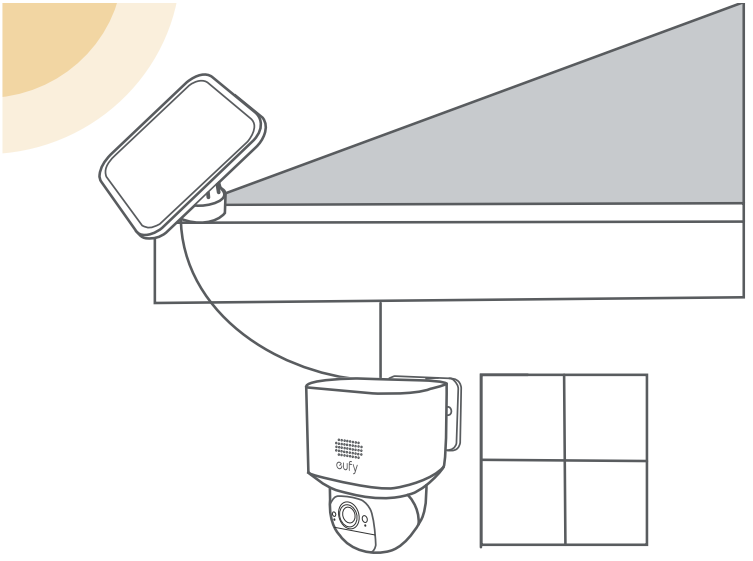

Camera mounted under the eave

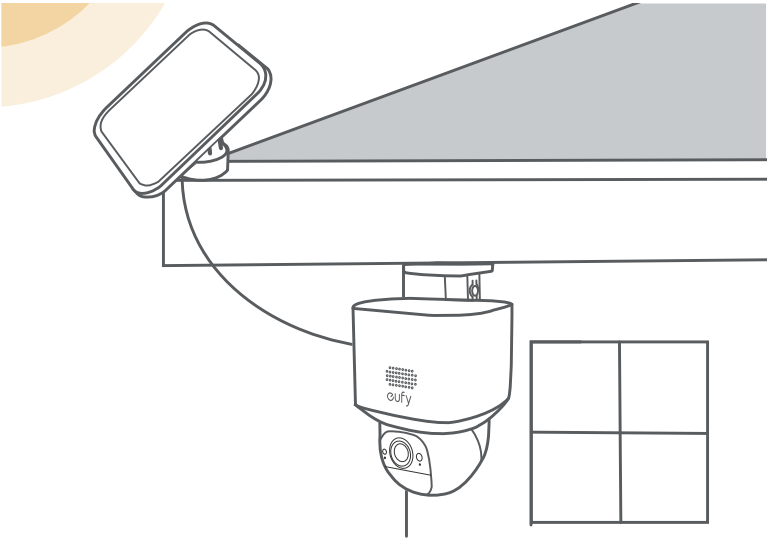

1. Drill holes with a 15/64 inch (5.95 mm) drill bit with the provided positioning card, then insert the anchors into the holes.

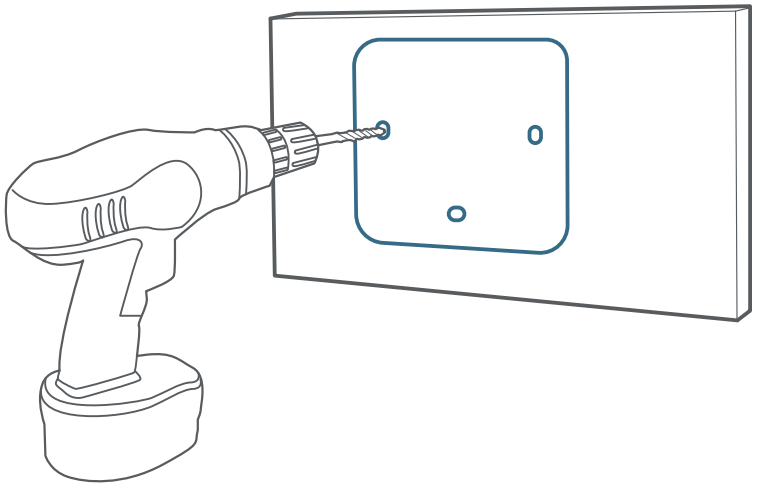

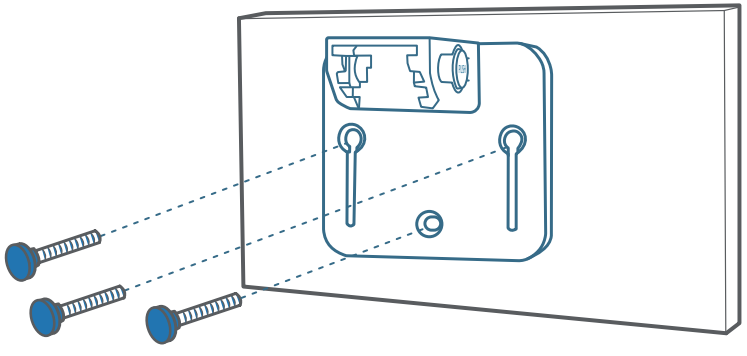

2. Connect the solar panel to the camera using the provided USB-C extension cable.

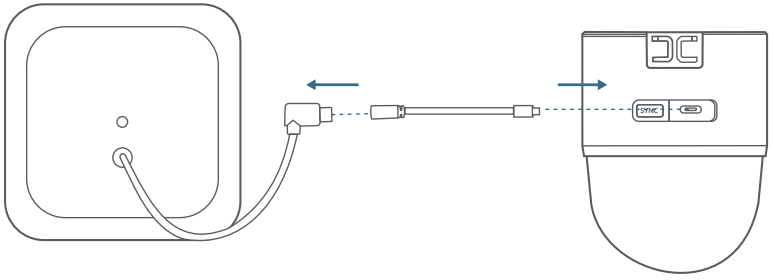

3. Firmly secure the camera onto the mounting bracket.

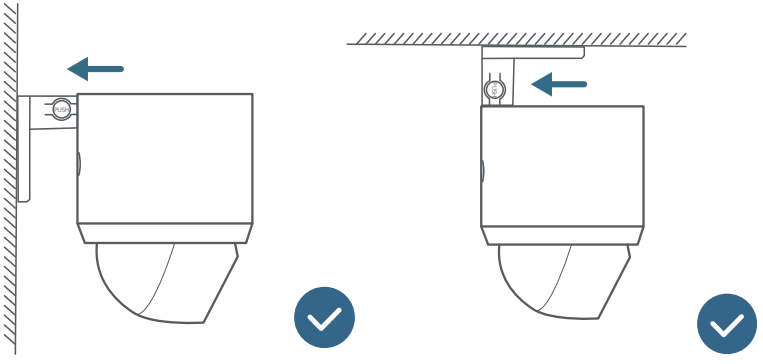

Be careful not to install by mistake.

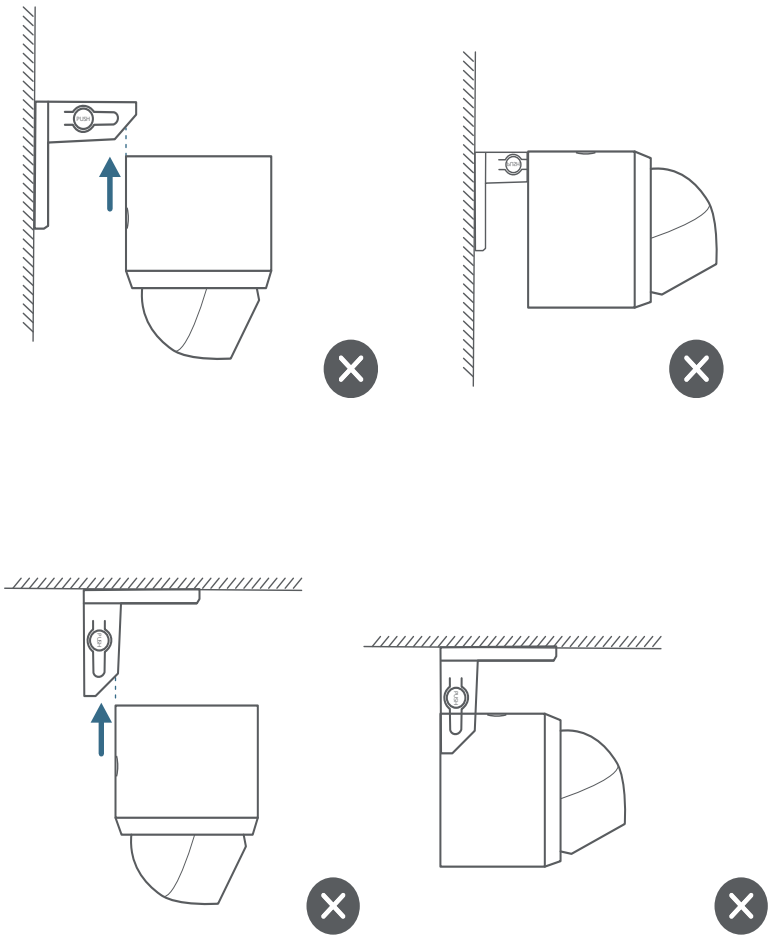

4. Install the mounting bracket of the solar panel in a suitable position.

a. Unscrew the knob of the mounting bracket of the solar panel (1), and remove the supporting piece (2).

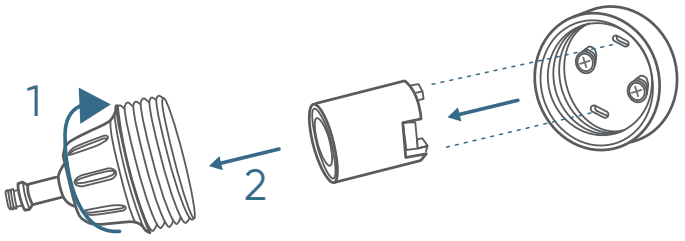

b. Reinstall the supporting piece into the base, and screw the mounting bracket tightly.

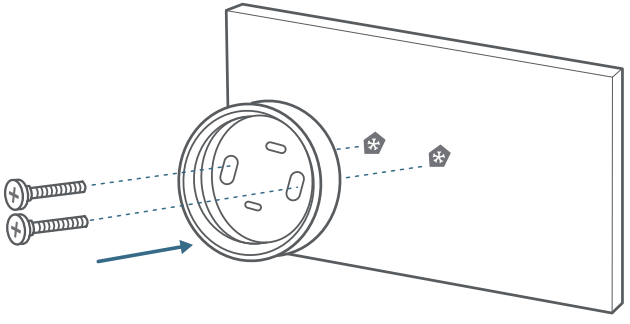

c. Secure the base of the mounting bracket to your desired position with 2 screws.

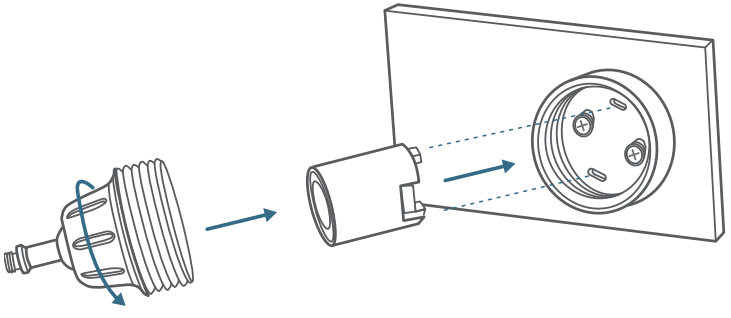

5. Install the solar panel onto its mounting bracket by turning it, then adjust the angle (20°~30° recommended).

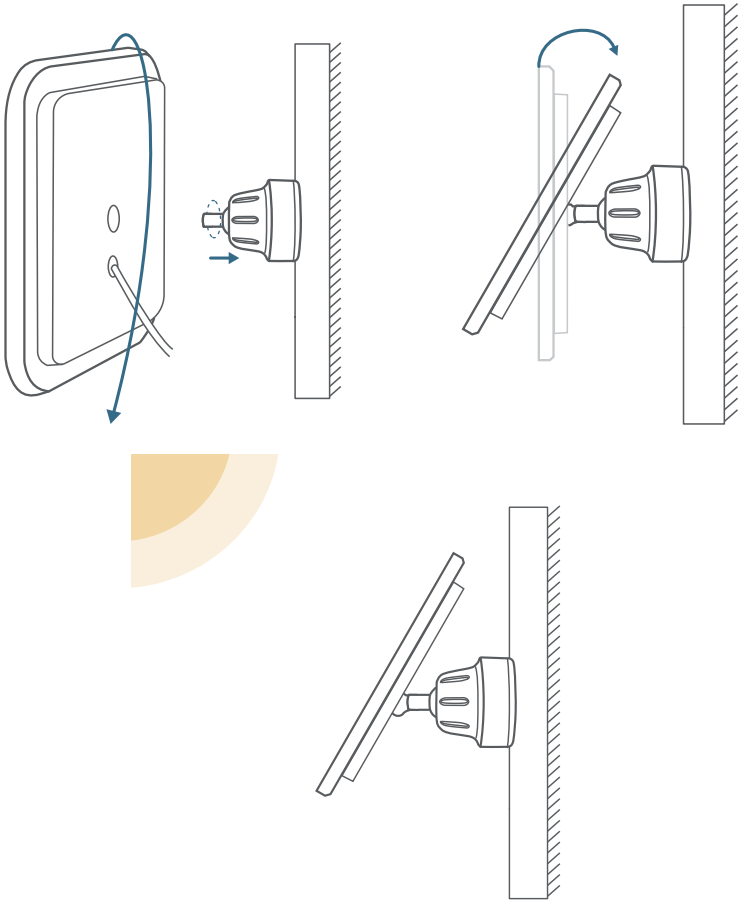

Option 2: Mount the Camera with the Solar Panel Attached (Less Drilling)

If the camera is not blocked, install the solar panel directly on the top of the camera.

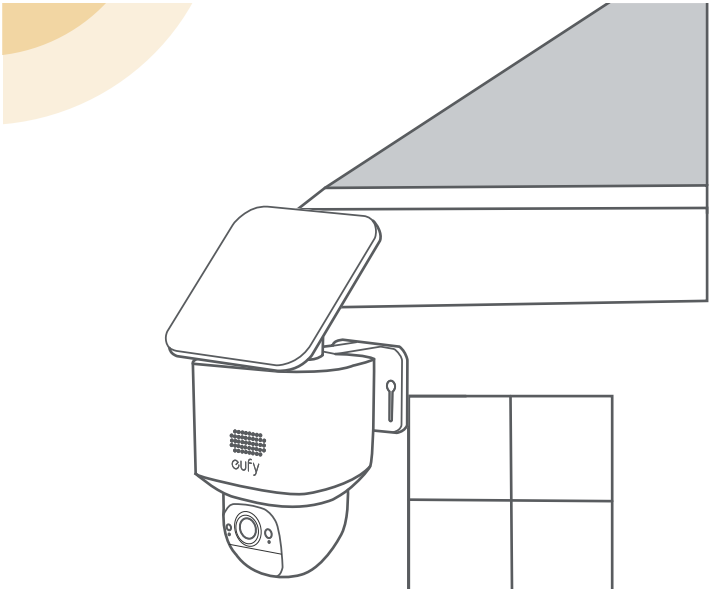

1. Use two 5mm screws to attach the solar panel bracket to the top of the camera.

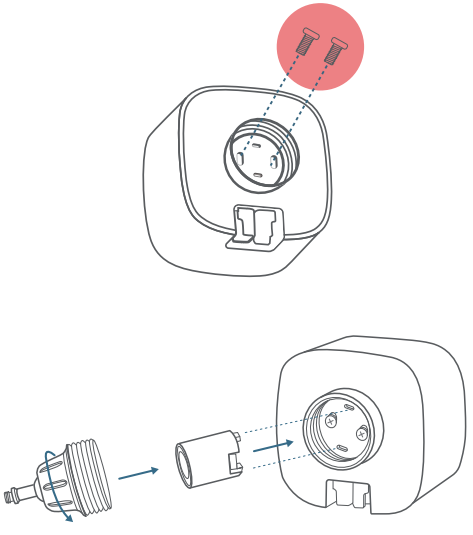

2. Install the solar panel onto the solar panel's mounting bracket by turning it.

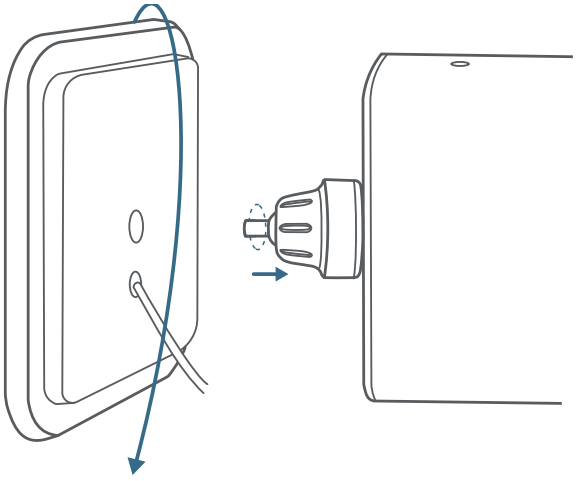

3. Connect the USB-C connector to the USB-C port of the solar panel.

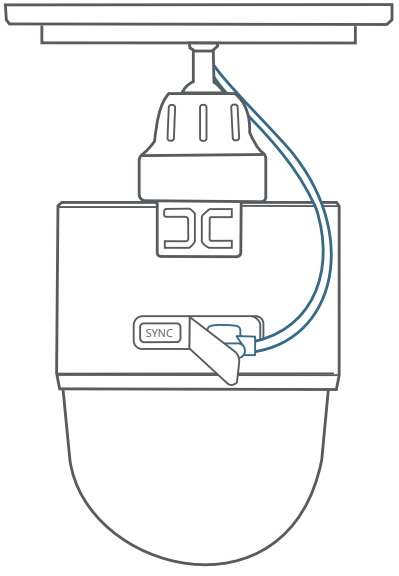

4. Drill holes with a 15/64 inch (5.95 mm) drill bit with the included positioning card, then insert the anchors into the holes.

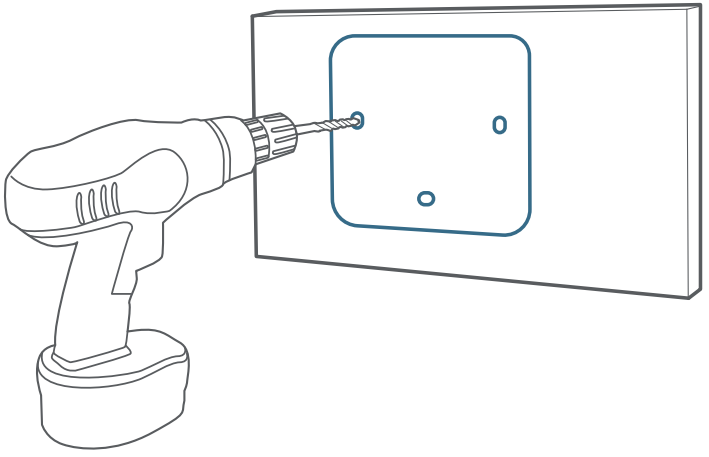

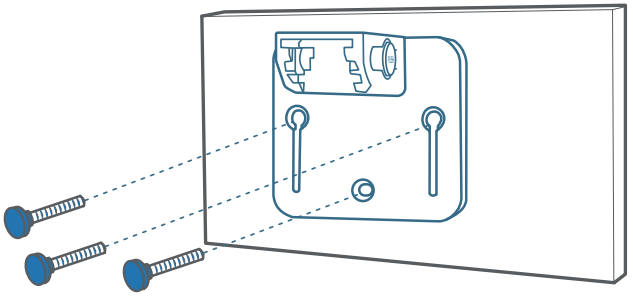

5. Firmly secure the camera onto the mounting bracket and adjust the angle (20°~30° recommended).

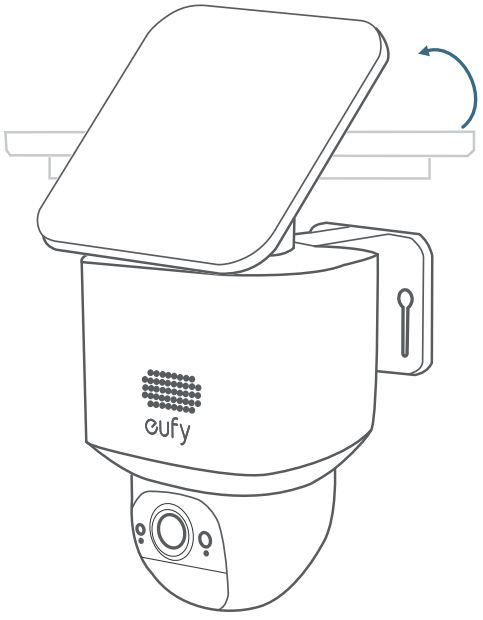

SAFETY

- The suitable temperature for this device and accessories is -20°C to 50°C (Charging temperature is 0°C to 40°C).
- Unless specifically indicated that it is safe to do so in the user guide or instruction manual, do not use this device in an environment that exceeds the recommended low or high temperature.
- Unless specifically indicated that it is safe to do so in the user guide or instruction manual, avoid exposing your device to direct sunshine or excessively wet environments.
- It is recommended to supply the device in an environment with a temperature that ranges from 5°C to 25°C.
- When supplying power, place the device in an environment that has a normal room temperature and good ventilation.

Warning:

- Replacing a battery with an incorrect type may bypass safeguards and create danger;
- Disposal of a battery in a fire or other source of significant heat, or by crushing, or cutting, may result in an explosion as well as leakage of flammable liquids and gases;
- Leaving a battery in an extremely hot environment may result in an explosion as well as leakage of flammable liquids and gases;
- A battery subjected to extremely low air pressure may result in an explosion as well as leakage of flammable liquids and gases.

NOTICE

Declaration of Conformity

This product complies with the radio interference requirements of the European Community.
Hereby, Anker Innovations Limited declares that this device is in compliance with the essential requirements and other relevant provisions of Directive 2014/53/EU. For the declaration of conformity, visit the Web site: https://support.eufy.com/s/articleRecommend?type=DownLoad&secondType=doc..
Hereby, Anker Innovations Limited declares that this device is in compliance with The Product Security and Telecommunications Infrastructure (Security Requirements for Relevant Connectable Products) Regulations 2023. For the Statement of Compliance, visit the website https://www.eufy.com/uk/psti-related.
RF exposure information: The Maximum Permissible Exposure (MPE) level has been calculated based on a distance of d=20 cm between the device and the human body. To maintain compliance with RF exposure requirements, use products that maintain a 20cm distance between the device and human body.
Wi-Fi Operating Frequency Range: 2412~2472MHz;
Wi-Fi Max Output Power: 19.01 dBm
The following importer is the responsible party (contact for EU matters only)
Anker Innovations Deutschland GmbH I Georg-Muche-Strasse 3, 80807 Munich, Germany

Your product is designed and manufactured with high quality materials and components, which can be recycled and reused.

This symbol means the product must not be discarded as household waste, and should be delivered to an appropriate collection facility for recycling. Proper disposal and recycling helps protect natural resources, human health and the environment. For more information on disposal and recycling of this product, contact your local municipality, disposal service, or the shop where you bought this product.

LIEFERUMFANG

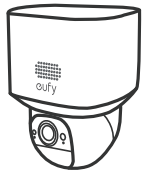

eufy SoloCam E30

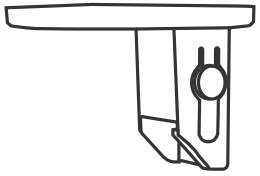

Kamerahalterung

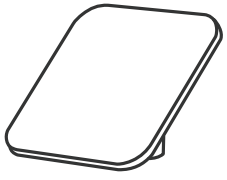

Abnehmbares Solarpanel

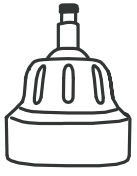

Solarmodulhalterung

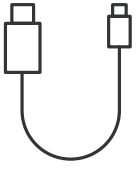

USB-C-Kabel
10 ft (3 m)

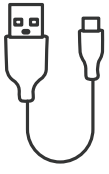

USB-C-Kabel
2 ft (0,6 m)

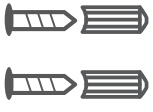

Schraubenpaket

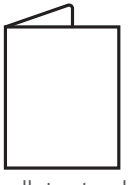

Schnellstartanleitung

AUF EINEN BLICK

eufy SoloCam E30

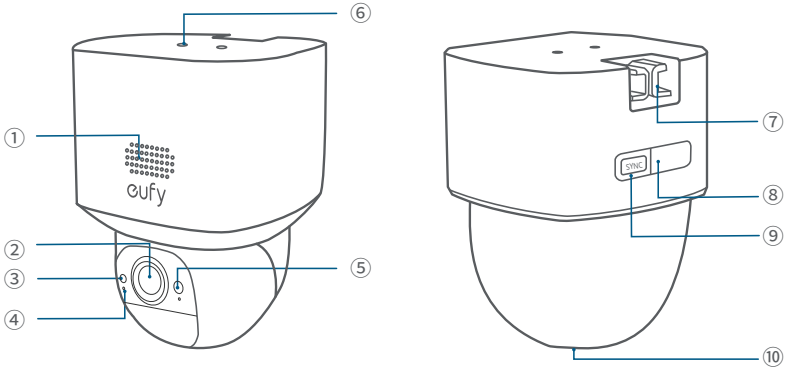

①	Lautsprecher	⑥	Solarpanel Befestigungsloch
②	Objektiv	⑦	Montagehaken
③	Lichtempfindlicher Sensor	⑧	USB-C-Ladeanschluss
④	Mikrofon	⑨	SYNC-Taste
⑤	LED-Anzeige	⑩	SD-Kartensteckplatz

Solarmodul

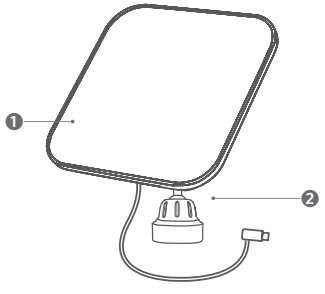

① Solarpanel ② Montagehalterung

DAS AUFLADEN IHRER KAMERA

Vor der ersten Verwendung vollständig aufladen.

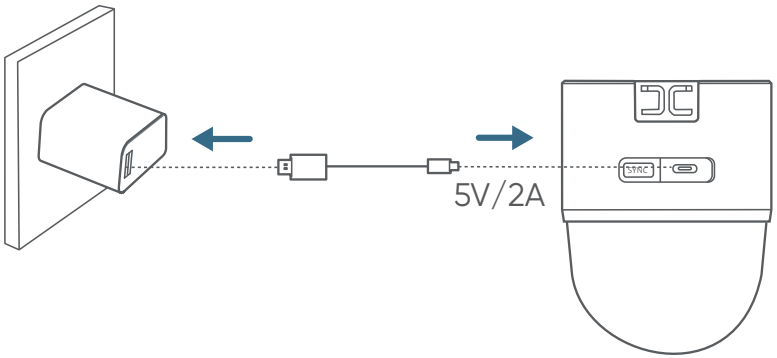

Leuchtet blau	Laden
Licht aus	Vollständig aufgeladen
Ladedauer	8 Stunden

EINRICHTEN DES SYSTEMS

1. Laden Sie die eufy App herunter und installieren Sie sie, dann melden Sie sich an oder erstellen Sie ein Konto.

Download on the App Store

GET IT ON Google Play

2. Folgen Sie den Anweisungen in der App, um die Kamera zur Geräteliste hinzuzufügen.

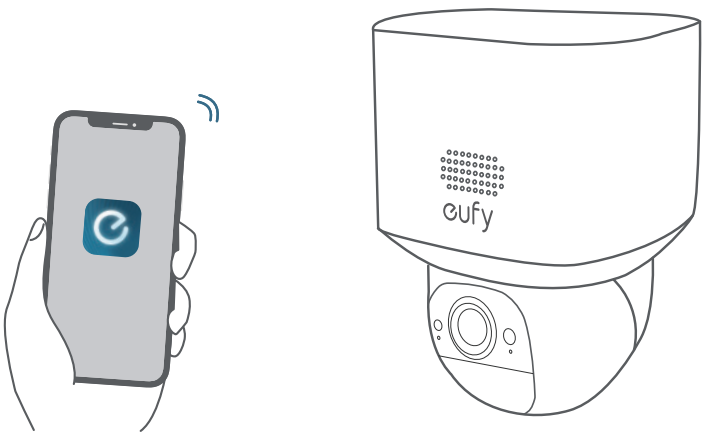

MONTAGE DER KAMERA

Montageort und Höhe auswählen

Wählen Sie einen Ort, an dem Sie die gewünschte Ansicht erhalten. Wir empfehlen, die Kamera 2 bis 3 m über dem Boden aufzuhängen.

Um sicherzustellen, dass keine Erkennung verpasst wird, installieren Sie die Kamera nicht direkt auf die Überwachungsfläche gerichtet. Stattdessen halten Sie einen Winkel ein, um potenzielle tote Winkel zu vermeiden.

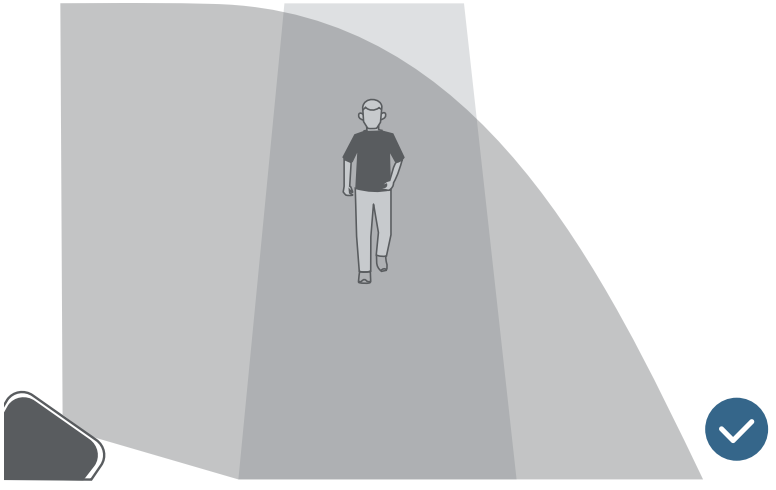

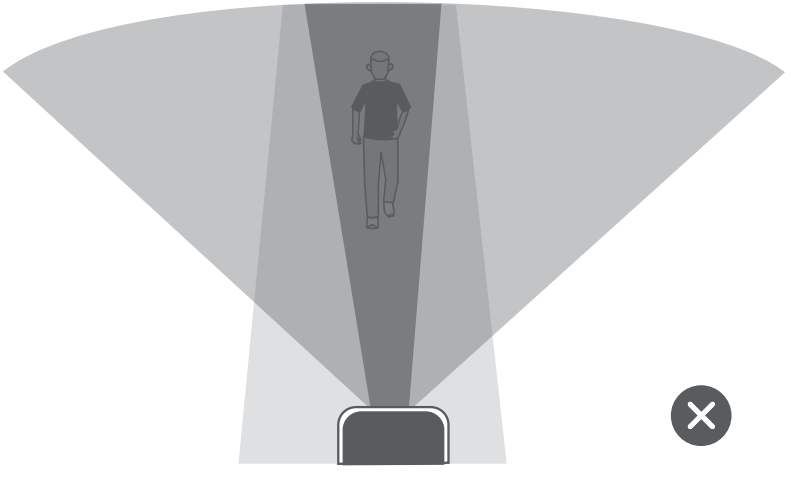

Wählen Sie einen Standort für das Solarmodul aus

Es gibt zwei Möglichkeiten, das Solarmodul zu installieren:

Option 1 - Wenn die Kamera blockiert ist, installieren Sie das Solarmodul an einer anderen Position, um die Effizienz des Solarmoduls zu maximieren.

Option 2 - Wenn die Kamera nicht blockiert ist, installieren Sie das Solarmodul direkt auf der Oberseite der Kamera.

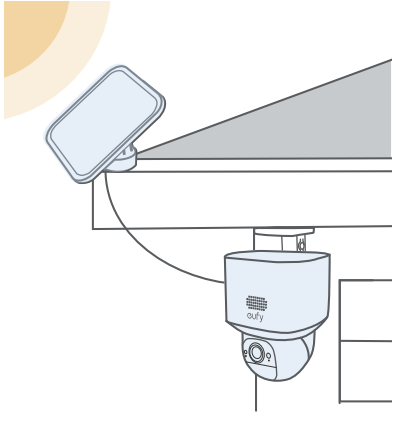

Option 1

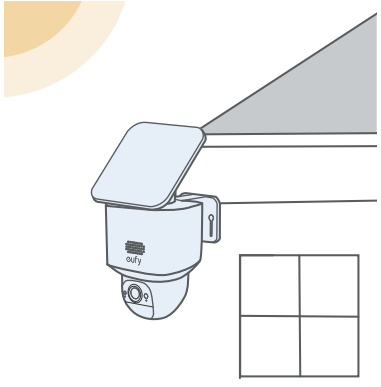

Option 2

Option 1: Montieren Sie die Kamera und das Solarmodul getrennt voneinander (am besten für starke Solarenergie)

Die Kamera kann an einer Wand oder unter dem Dachvorsprung montiert werden.

Kamera an der Wand montiert.

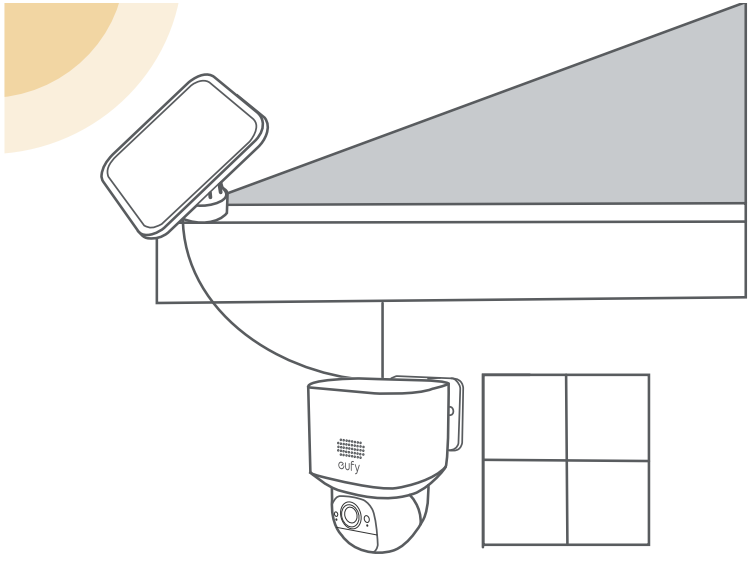

Kamera unter dem Dachvorsprung montiert.

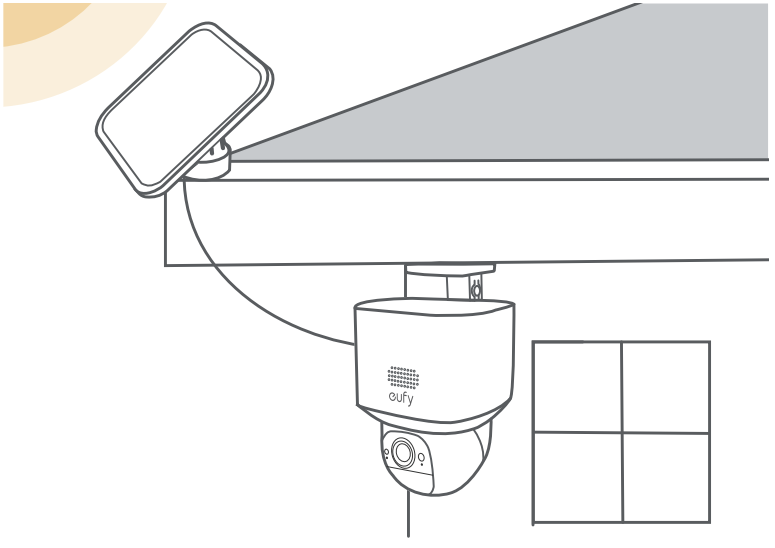

1. Bohren Sie Löcher mit einem 15/6 4-Zoll- (5,95 mm) Bohrer mit der mitgelieferten Positionierungskarte und setzen Sie dann die Dübel in die Löcher ein.

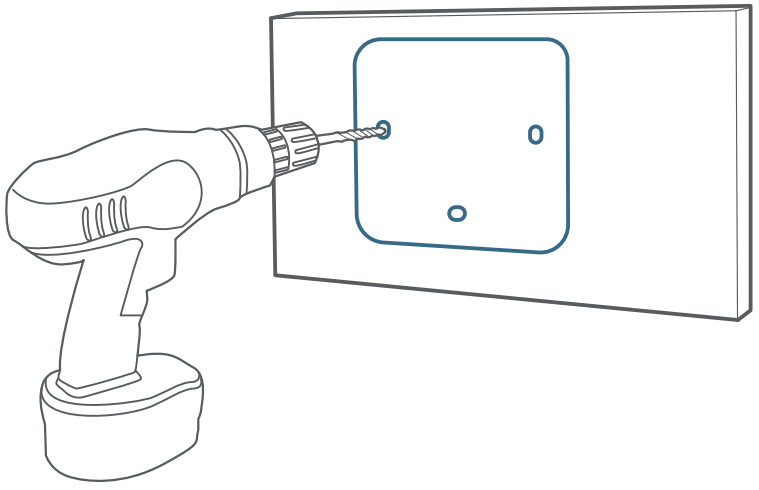

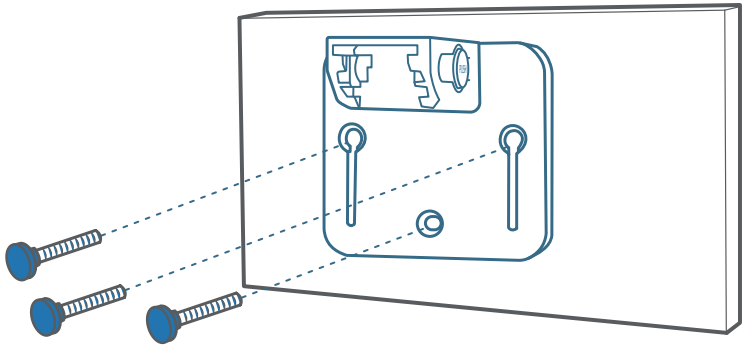

2. Verbinden Sie das Solarpanel mit der Kamera mithilfe des mitgelieferten USB-C-Verlängerungskabels.

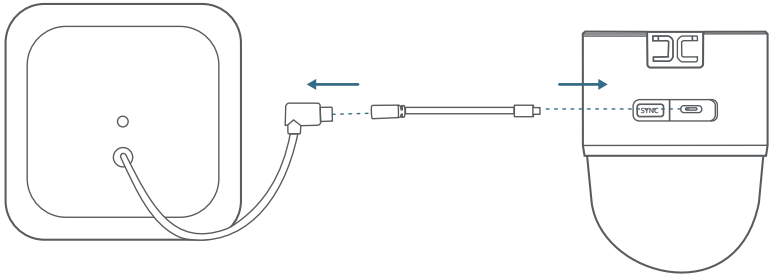

3. Befestigen Sie die Kamera fest auf der Montagehalterung.

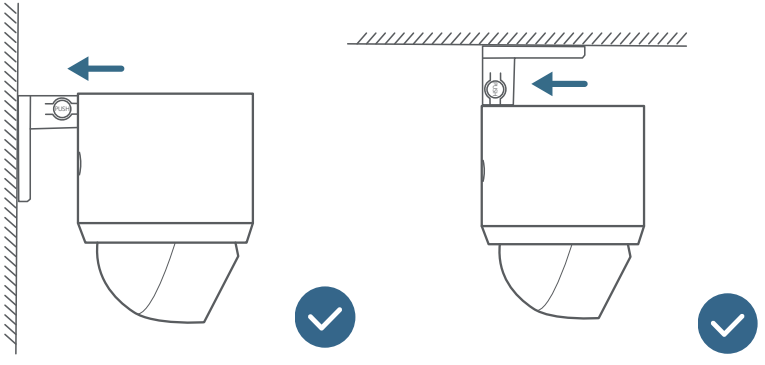

Achten Sie darauf, nichts aus Versehen zu installieren.

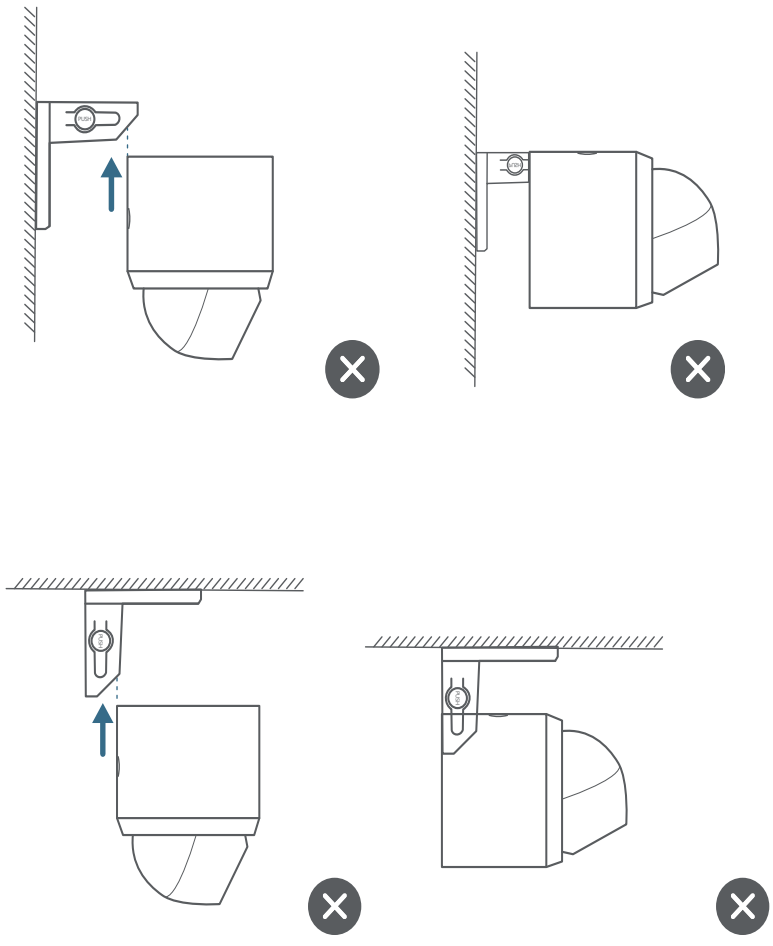

4. Installieren Sie die Montagehalterung des Solarpanels an einer geeigneten Position.

a. Lösen Sie die Schraube des Montagehalters des Solarpanels (1) und entfernen Sie das Stützstück (2).

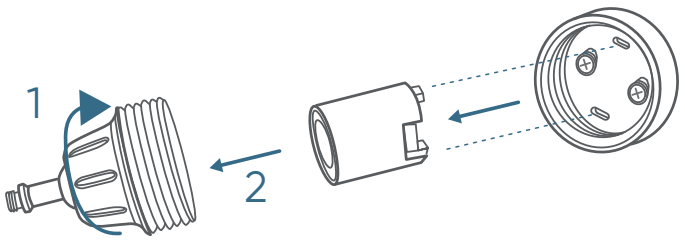

b. Installieren Sie das Stützstück wieder in die Basis und schrauben Sie die Montagehalterung fest.

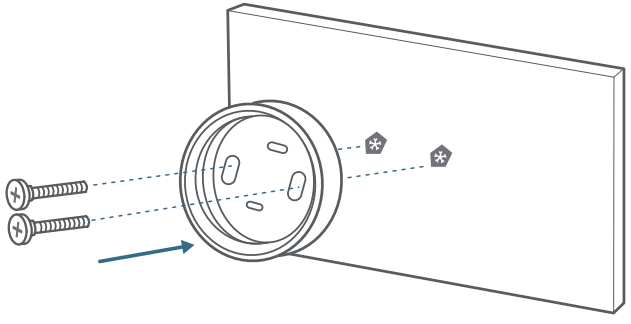

c. Befestigen Sie die Basis der Montagehalterung mit 2 Schrauben an der gewünschten Position.

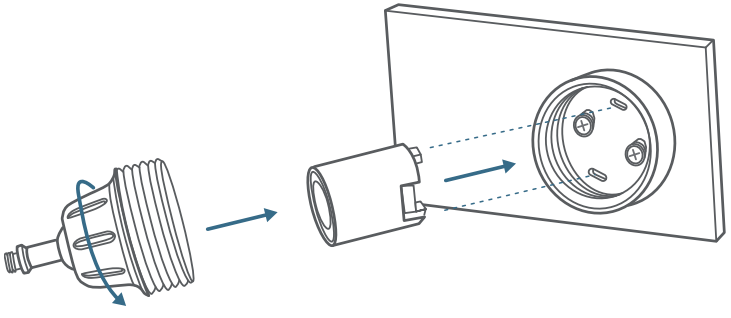

5. Installieren Sie das Solarmodul auf seiner Montagehalterung, indem Sie es drehen, und stellen Sie dann den Winkel ein (20°~30° empfohlen).

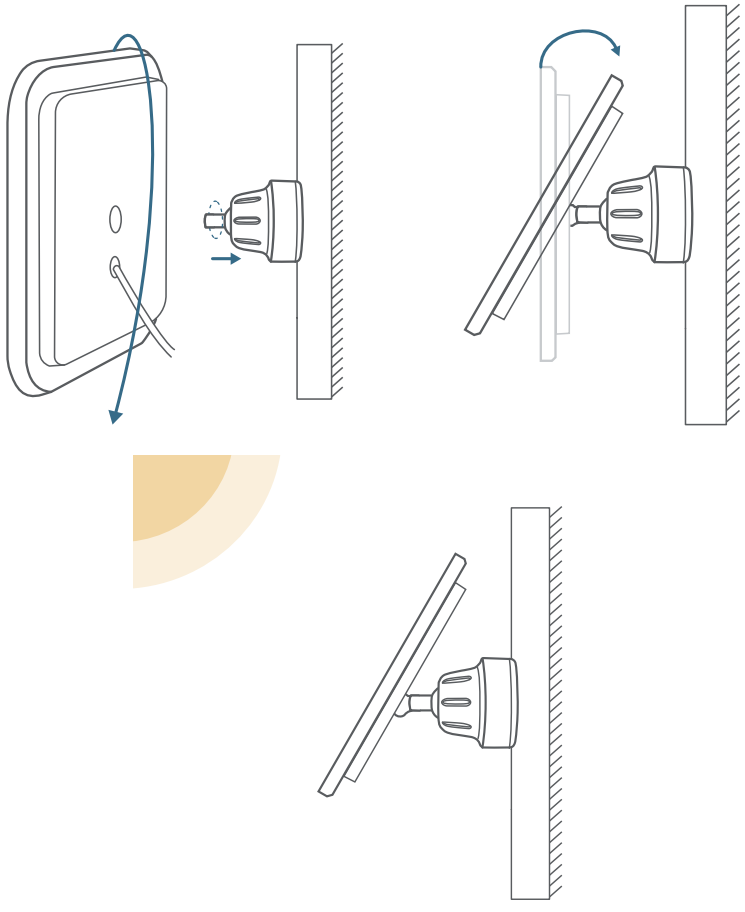

Option 2: Bringen Sie die Kamera mit dem angebrachten Solarpanel an (weniger Bohren)

Wenn die Kamera nicht blockiert ist, installieren Sie das Solarmodul direkt auf der Oberseite der Kamera.

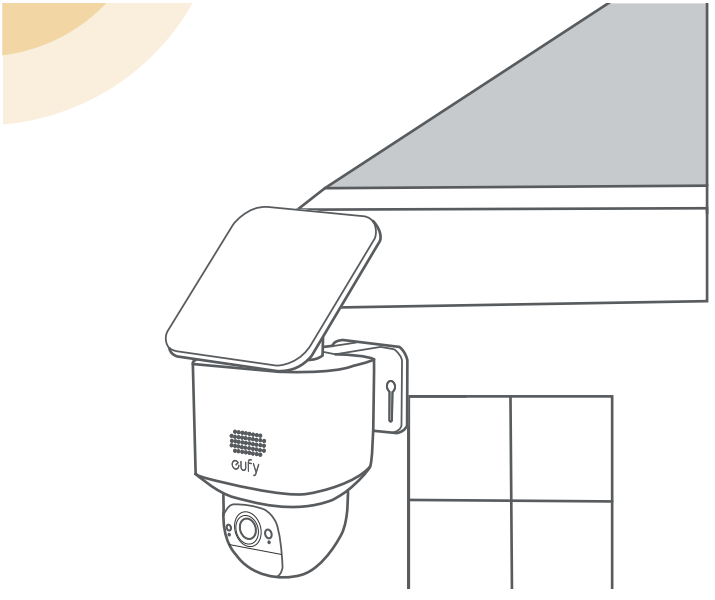

1. Verwenden Sie zwei 5mm Schrauben, um die Halterung des Solarpanels an der Oberseite der Kamera zu befestigen.

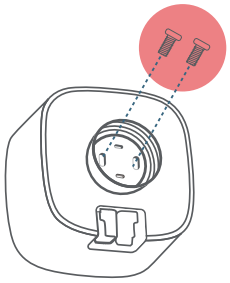

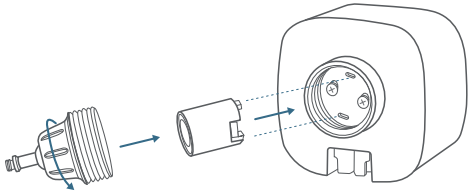

2. Installieren Sie das Solarmodul auf der Montagehalterung des Solarmoduls, indem Sie es drehen.

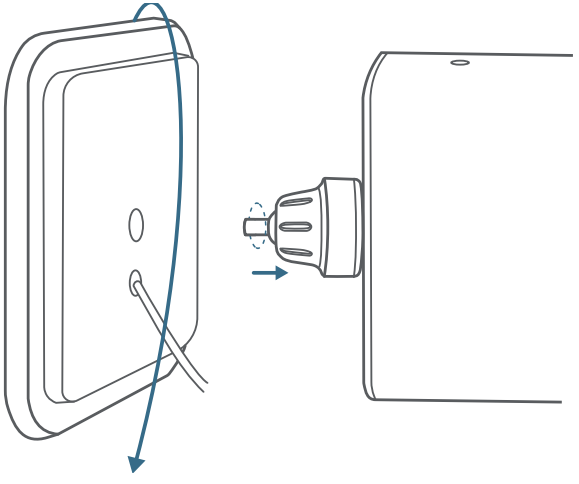

3. Verbinden Sie den USB-C-Stecker mit dem USB-C-Anschluss des Solarpanels.

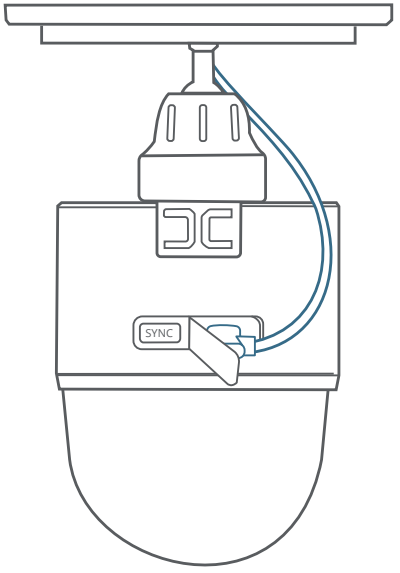

4. Bohren Sie Löcher mit einem 15/64-Zoll- (5,95 mm) Bohrer mit der beiliegenden Positionierungskarte und setzen Sie dann die Dübel in die Löcher ein.

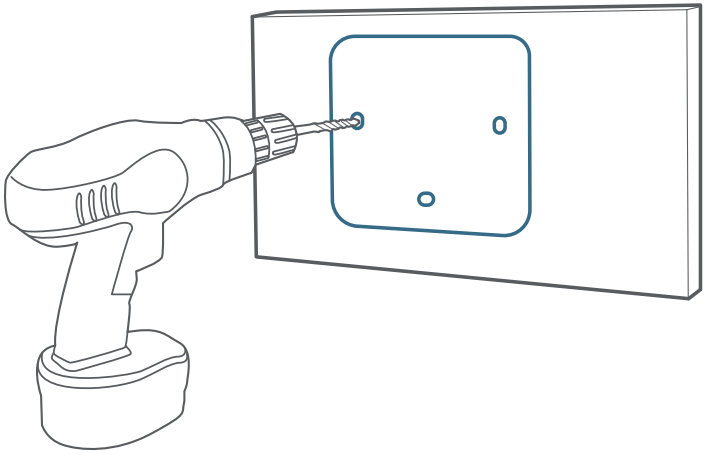

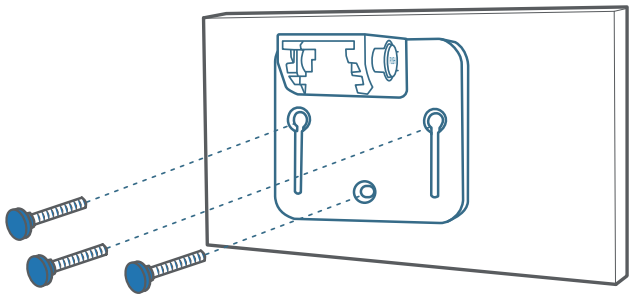

5. Befestigen Sie die Kamera fest auf der Montagehalterung und justieren Sie den Winkel (20° bis 30° empfohlen).

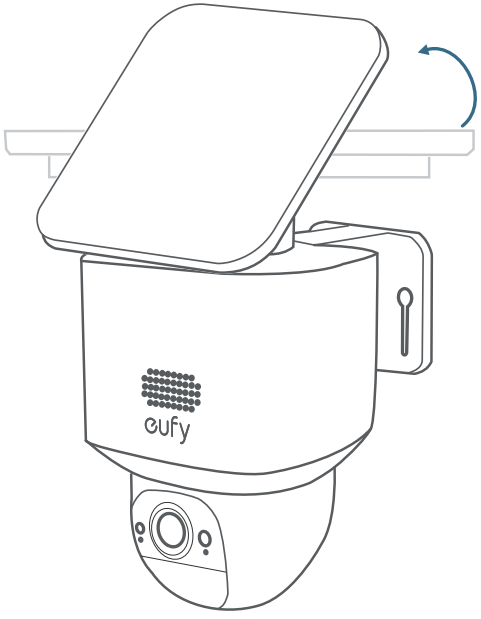

SICHERHEIT

- Die geeignete Temperatur für dieses Gerät und Zubehör beträgt -20°C bis 50°C (Ladetemperatur beträgt 0°C bis 40°C).
- Verwenden Sie das Gerät nicht in einer Umgebung, wo der empfohlene Temperaturbereich über- oder unterschritten wird, es sei denn, es wird in der Bedienungsanleitung ausdrücklich darauf hingewiesen, dass dies unbedenklich ist.
- Sofern in der Bedienungsanleitung nicht ausdrücklich darauf hingewiesen wird, dass dies unbedenklich ist, sollten Sie Ihr Gerät nicht direkter Sonneneinstrahlung oder übermäßig feuchten Umgebungen aussetzen.
- Es wird empfohlen, das Gerät in einer Umgebung mit einer Temperatur zwischen 5 °C und 25 °C zu betreiben.
- Wenn das Gerät mit Strom versorgt wird, stellen Sie es an einem Ort auf, an dem eine normale Raumtemperatur und eine gute Belüftung herrscht.

Warnung:

- Wird eine Batterie durch einen falschen Typ ersetzt, können Sicherheitsvorkehrungen umgangen werden und Gefahren entstehen;
- Die Entsorgung einer Batterie in einem Feuer oder einer anderen Quelle großer Hitze oder durch Zerdrücken oder Zerschneiden kann zu einer Explosion sowie zum Auslaufen von brennbaren Flüssigkeiten und Gasen führen;
- Wenn Sie eine Batterie in einer extrem heißen Umgebung aufbewahren, kann es zu einer Explosion sowie zum Auslaufen von brennbaren Flüssigkeiten und Gasen kommen;
- Bei einer Batterie, die einem extrem niedrigen Luftdruck ausgesetzt ist, besteht Explosionsgefahr

sowie die Gefahr des Austretens von brennbaren Flüssigkeiten und Gasen.

HINWEIS

Konformitätserklärung

CE Dieses Produkt erfüllt die Anforderungen der Europäischen Gemeinschaft an Funkstörungen.

Anker Innovations Limited erklärt hiermit, dass dieses Gerät die grundlegenden Anforderungen und anderen relevanten Bestimmungen der Richtlinie 2014/53/EG erfüllt. Die Konformitätserklärung finden Sie auf der Website: https://support.eufy.com/s/articleRecommend?type=DownLoad&secondType=doc..

Informationen zur HF-Exposition: Die maximal zulässige Exposition (MPE) wurde basierend auf einem Abstand von d = 20 cm zwischen dem Gerät und dem menschlichen Körper berechnet. To maintain compliance with RF exposure requirements, use products that maintain a 20cm distance between the device and human body.

WLAN-Betriebsfrequenzbereich: 2412~2472 MHz;

Wi-Fi Maximalausgangsleistung: 19,01 dBm

Der folgende Importeur ist verantwortlich (nur für EU-Belange)

Ihr Produkt wird mit hochwertigen Materialien und Komponenten gefertigt, die recycelt und wiederverwendet werden können.

Dieses Symbol bedeutet, dass das Produkt nicht als Haushaltsabfall entsorgt werden darf und an eine geeignete Sammelstelle zur Wiederverwertung geliefert werden sollte. Durch das ordnungsgemäße Entsorgen und Recyceln tragen Sie zum Schutz natürlicher Ressourcen und zur Vermeidung von Umwelt- und Gesundheitsschäden bei. Weitere Informationen zu Entsorgung und Recycling des Produkts erhalten Sie von der Gemeinde vor Ort, dem Entsorgungsdienst oder dem Geschäft, in dem Sie dieses Produkt gekauft haben.

QUÉ HAY EN LA CAJA

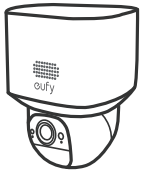

eufy SoloCam E30

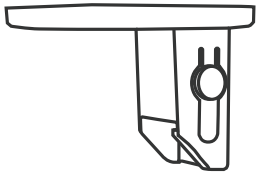

Montura de la cámara

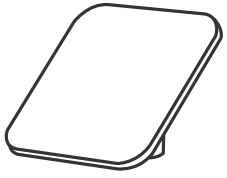

Panel solar extraíble

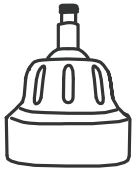

Soporte para panel solar

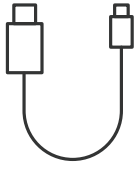

Cable USB-C
10 pies (3 metros)

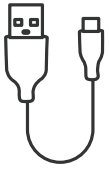

Cable USB-C
2 pies (0.6 m)

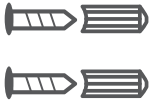

Paquete de tornillos

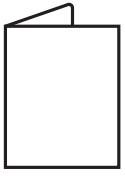

Guía de inicio rápido

VISTA GENERAL

eufy SoloCam E30

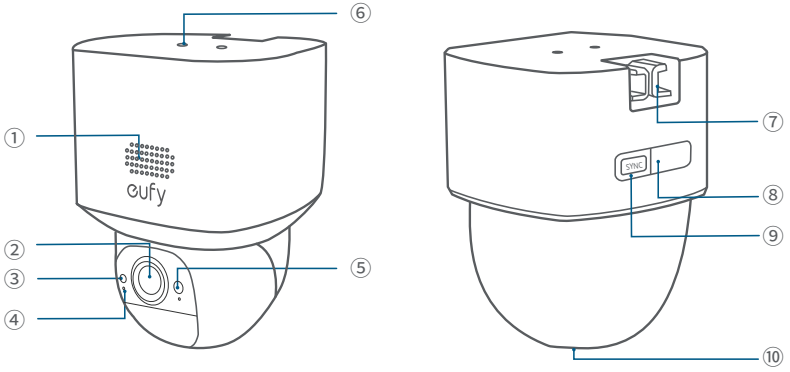

①	Altavoz	⑥	Agujero de montaje de panel solar.
②	Lente	⑦	Gancho de montaje
③	Sensor fotosensible	⑧	Puerto de carga USB-C
④	Micrófono	⑨	Botón de sincronización
⑤	Indicador LED	⑩	Ranura para tarjeta SD

Panel solar

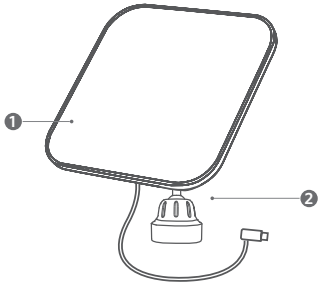

① Panel solar ② Soporte de montaje

CARGANDO SU CÁMARA

Cargue completamente antes del primer uso.

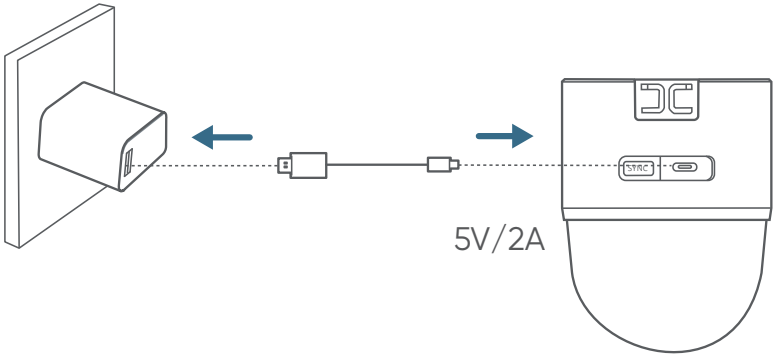

Azul fijo	Cargando
Luz apagada	Carga completa
Tiempo de carga	8 horas

CONFIGURACIÓN DEL SISTEMA

1. Descargue e instale la aplicación eufy, luego inicie sesión o cree una cuenta.

Download on the App Store

GET IT ON Google Play

2. Siga las instrucciones en la aplicación para agregar la cámara a la lista de dispositivos.

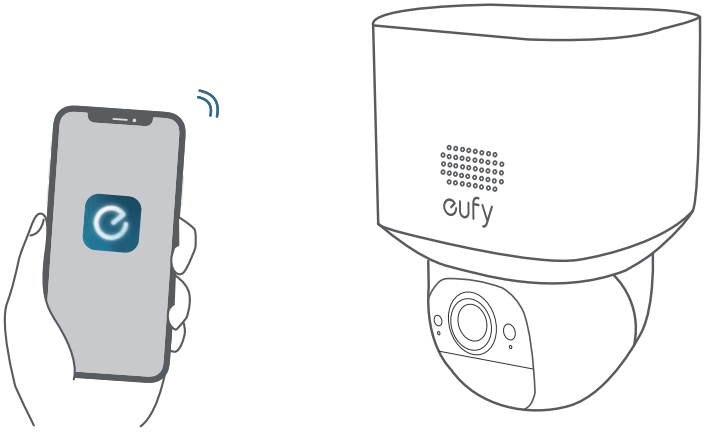

MONTAJE DE LA CÁMARA

Elegir una ubicación y una altura

Seleccione una ubicación desde la que obtenga la vista deseada. Se recomienda que la cámara quede a una altura de 2 a 3 m por encima del suelo.

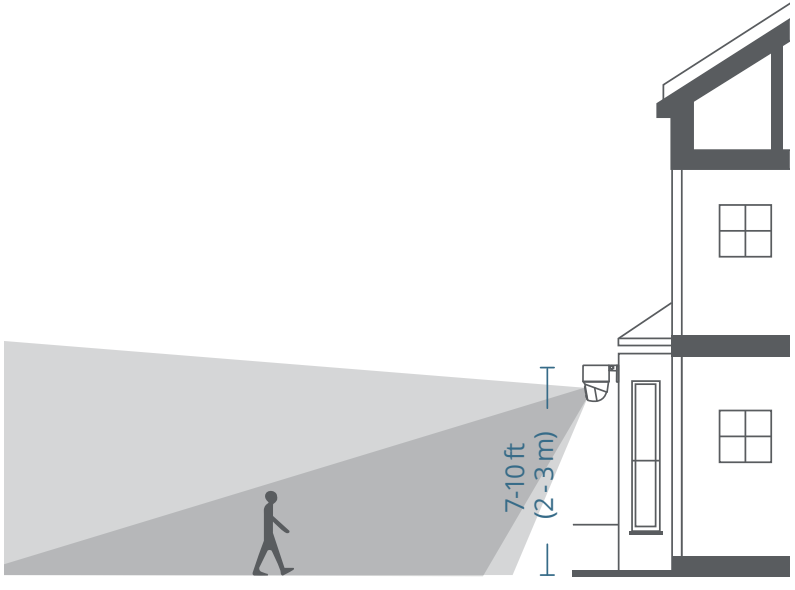

Up to 32 ft (10m)

Para asegurarse de que no se pierda ninguna detección, no instale la cámara directamente frente al área de monitoreo. En su lugar, mantenga un ángulo para evitar posibles puntos ciegos.

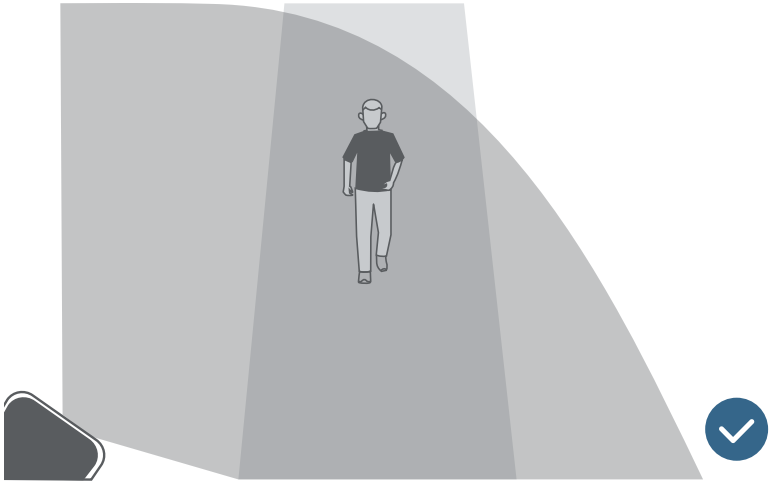

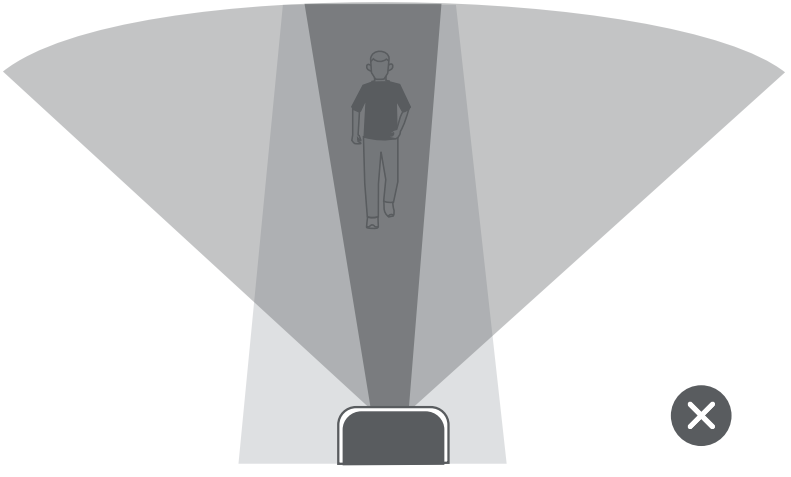

Seleccionar una ubicación para el panel solar

Hay dos formas de instalar el panel solar:

Opción 1 - si la cámara está bloqueada, instale el panel solar en una posición diferente para maximizar la eficiencia del panel solar.

Opción 2 - si la cámara no está bloqueada, instale el panel solar directamente en la parte superior de la cámara.

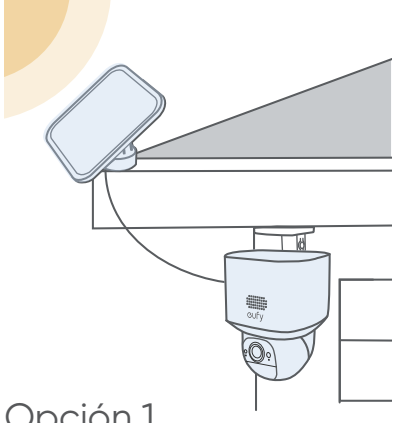

Opción 1

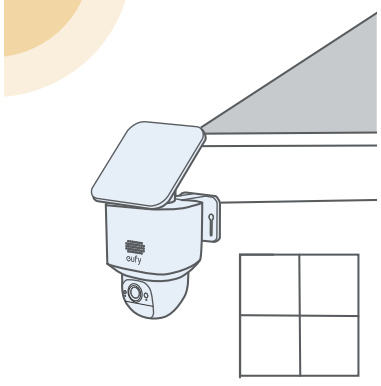

Opción 2

Opción 1: Montar la cámara y el panel solar por separado (mejor para una fuerte energía solar)

La cámara se puede montar en una pared o debajo del alero.

Cámara montada en la pared.

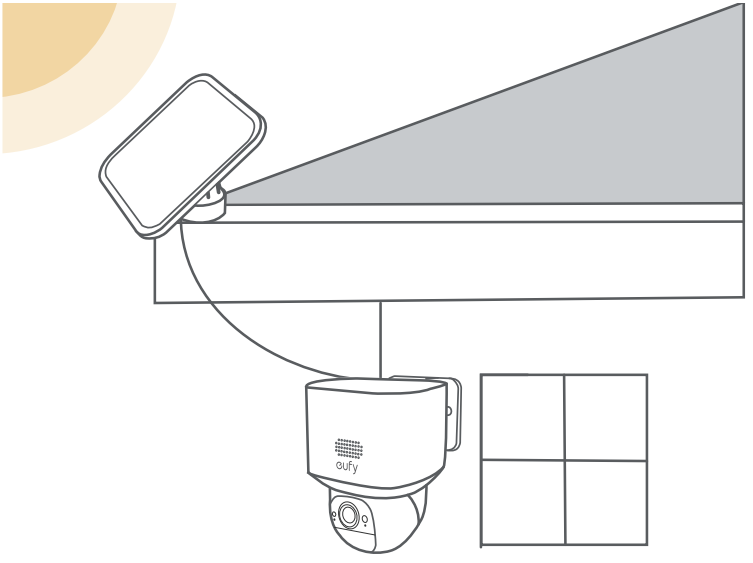

Cámara montada debajo del alero.

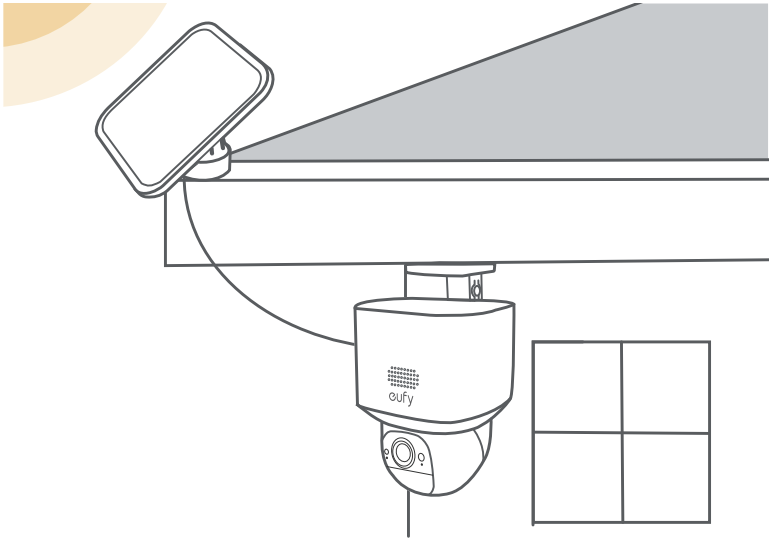

1. Perfore agujeros con una broca de 15/64 de pulgada (5,95 mm) utilizando la tarjeta de posicionamiento proporcionada, luego inserte los anclajes en los agujeros.

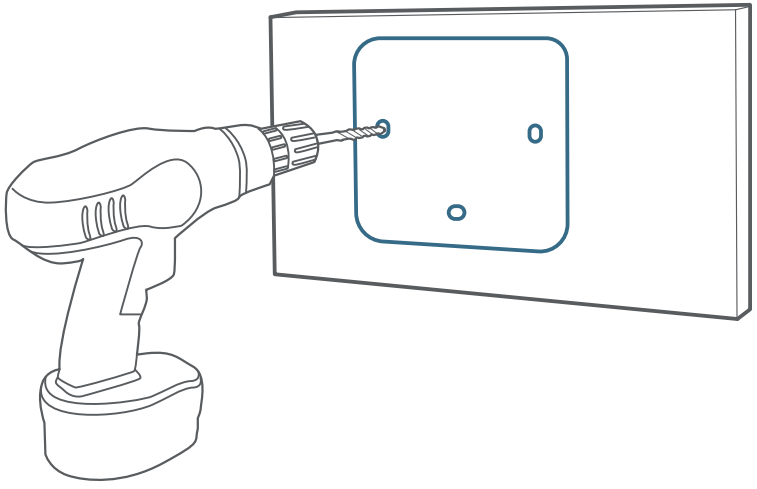

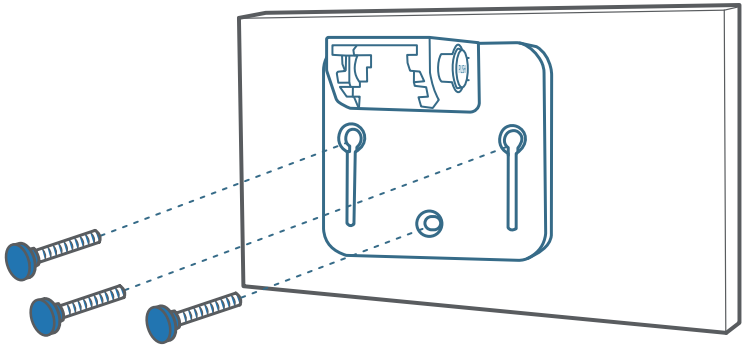

2. Conecte el panel solar a la cámara utilizando el cable de extensión USB-C proporcionado.

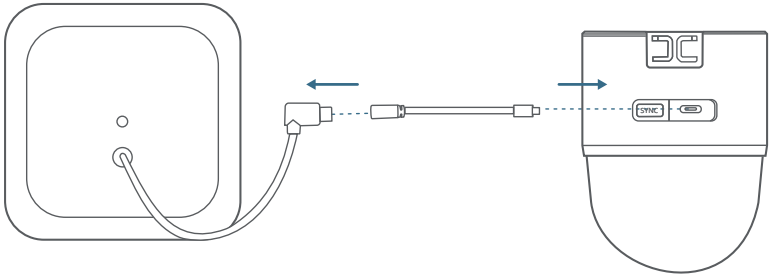

3. Asegure firmemente la cámara en el soporte de montaje.

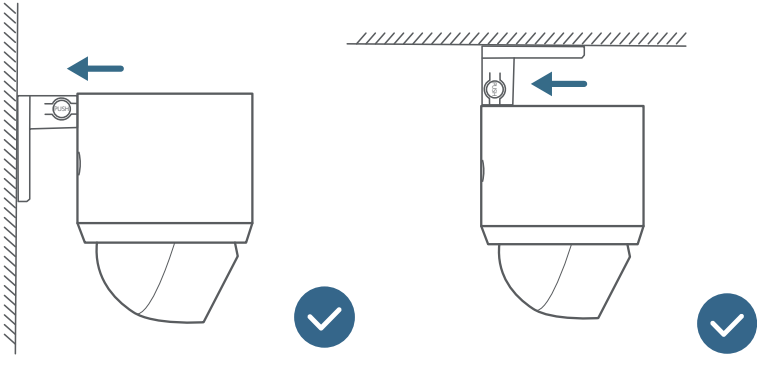

Ten cuidado de no instalar por error.

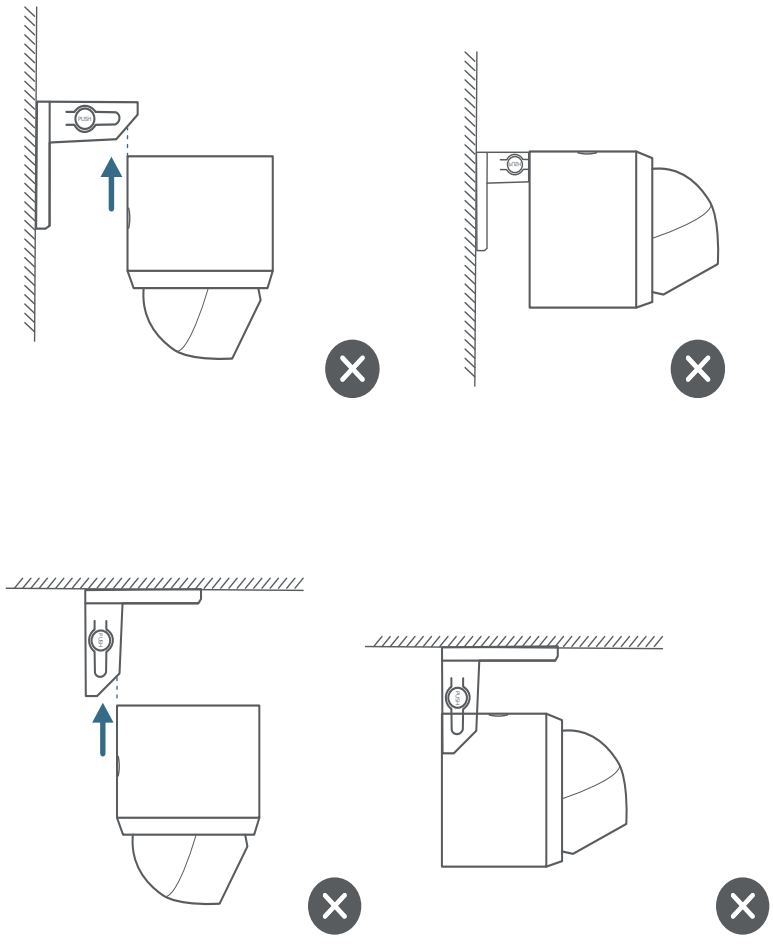

4. Instale el soporte de montaje del panel solar en una posición adecuada.

a. Desenrosque el pomo del soporte de montaje del panel solar (1) y retire la pieza de soporte (2).

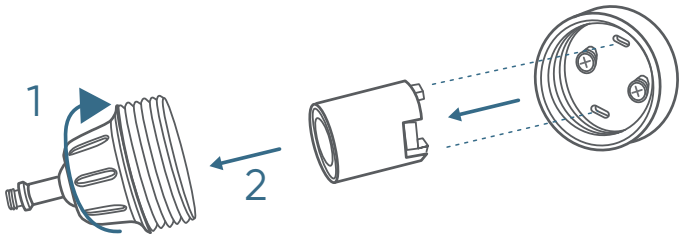

b. Vuelva a instalar la pieza de soporte en la base y atornille el soporte de montaje firmemente.

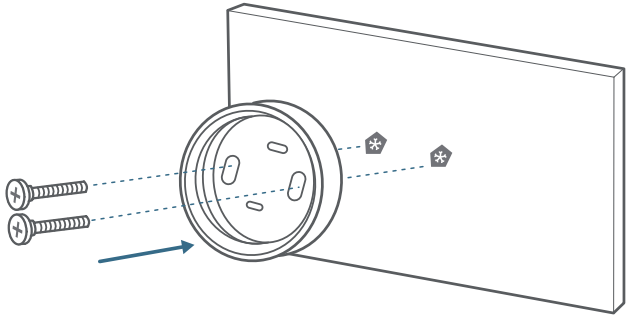

c. Asegure la base del soporte de montaje en la posición deseada con 2 tornillos.

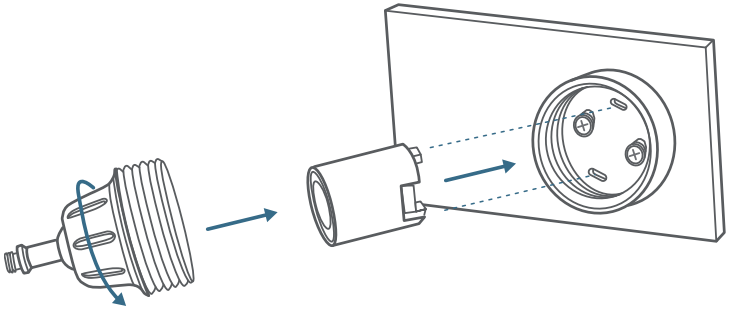

5. Instale el panel solar en su soporte girándolo, luego ajuste el ángulo (se recomienda de 20° a 30°).

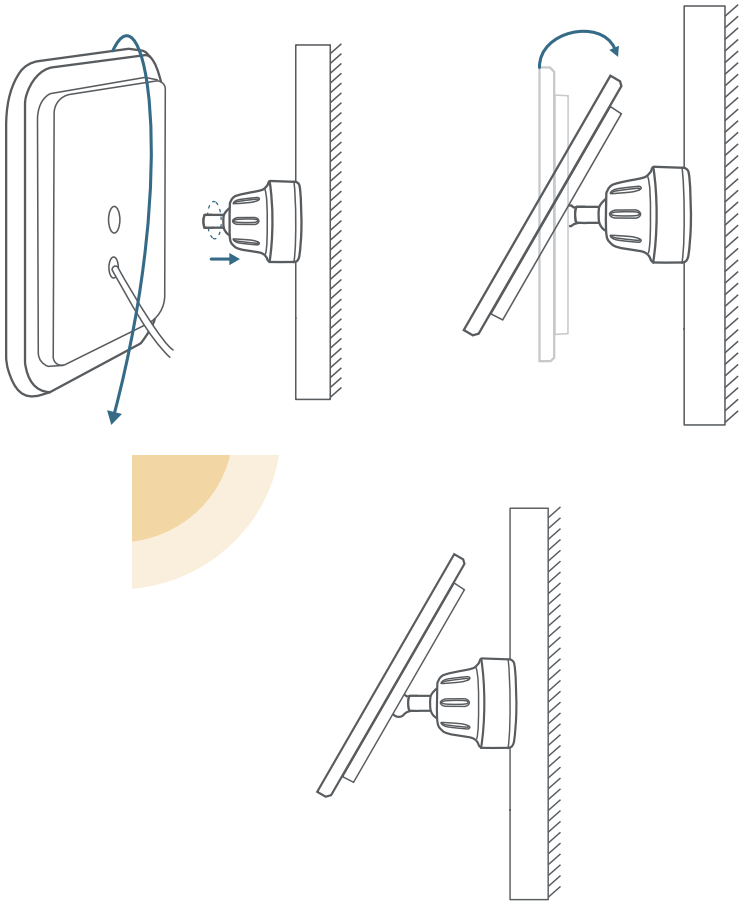

Opción 2: Montar la cámara con el panel solar adjunto (menos perforación)

Si la cámara no está bloqueada, instale el panel solar directamente en la parte superior de la cámara.

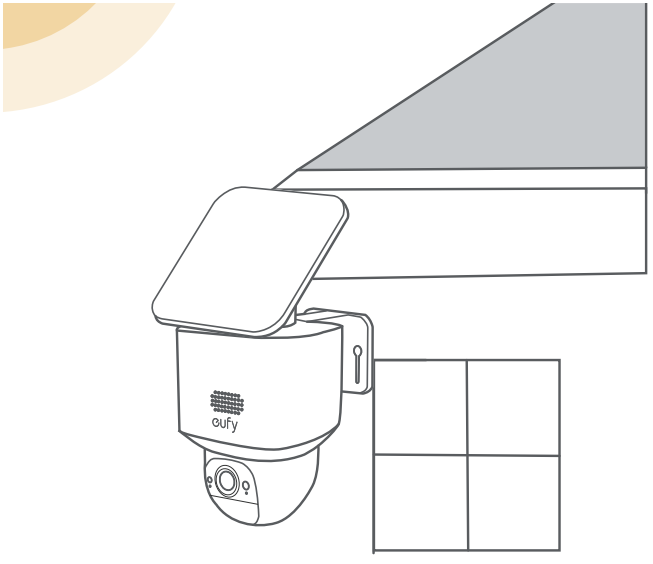

1. Use dos tornillos de 5mm para fijar el soporte del panel solar en la parte superior de la cámara.

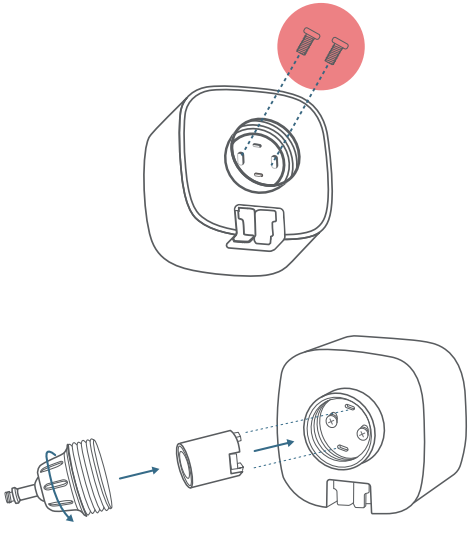

2. Instale el panel solar en el soporte de montaje del panel solar girándolo.

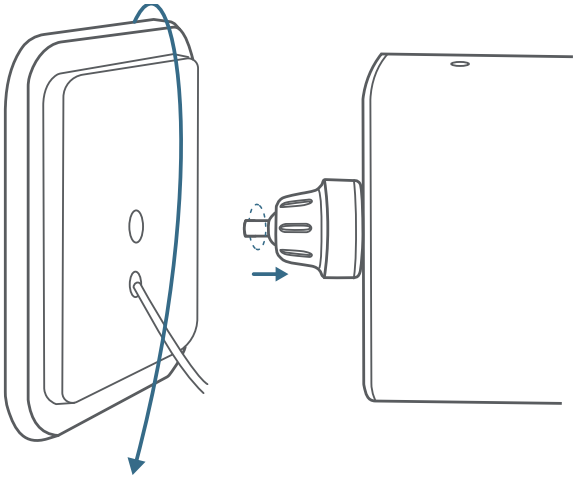

3. Conecte el conector USB-C al puerto USB-C del panel solar.

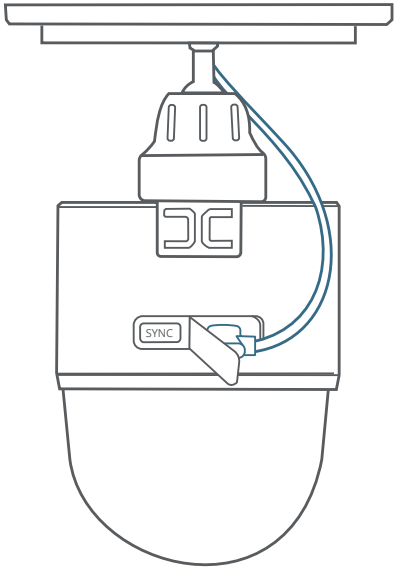

4. Perfore agujeros con una broca de 15/64 de pulgada (5,95 mm) con la tarjeta de posicionamiento incluida, luego inserte los anclajes en los agujeros.

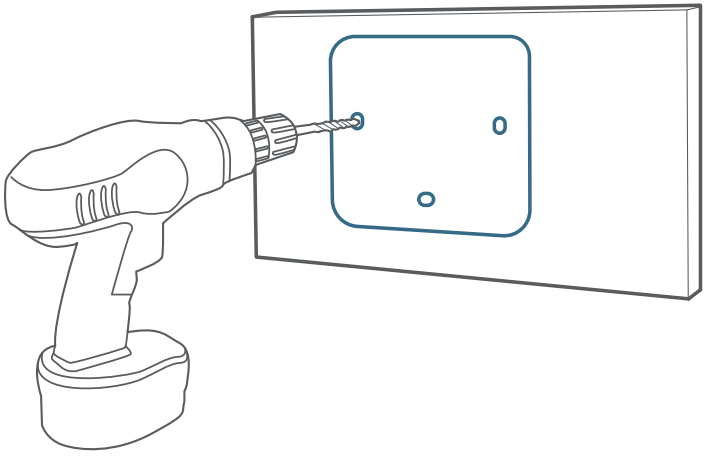

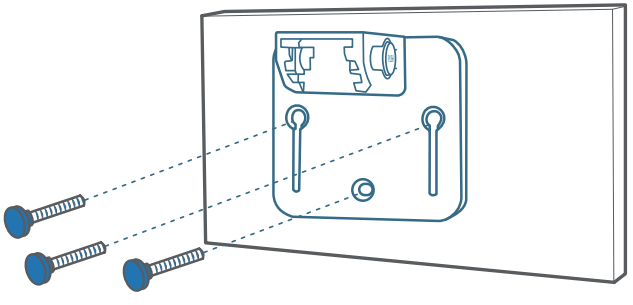

5. Asegure firmemente la cámara en el soporte de montaje y ajuste el ángulo (se recomienda de 20° a 30°).

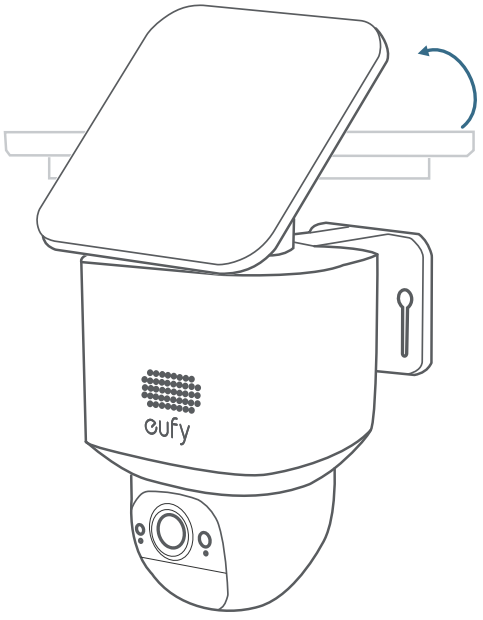

SEGURIDAD

- La temperatura adecuada para este dispositivo y accesorios es de -20°C a 50°C (la temperatura de carga es de 0°C a 40°C).
- No use este dispositivo en un ambiente que supere la temperatura baja o alta recomendada, a menos que se indique específicamente que es seguro hacerlo en la guía del usuario o el manual de instrucciones.
- Evite exponer el dispositivo a la luz solar directa o ambientes excesivamente húmedos, a menos que se indique específicamente que es seguro hacerlo en la guía del usuario o el manual de instrucciones.
- Se recomienda suministrar el dispositivo en un ambiente con una temperatura que oscile entre 5 °C y 25 °C.
- Al suministrar energía, coloque el dispositivo en un ambiente que tenga una temperatura normal de la habitación y una buena ventilación.

Advertencia:

- Si se cambia la pila por otra de tipo incorrecto, la seguridad se podría ver comprometida y dar lugar a situaciones peligrosas;
- Tirar una pila al fuego u otra fuente de calor considerable, así como aplastarla o cortarla, puede provocar una explosión o fugas de líquidos y gases inflamables;
- Dejar la pila en zonas con muy altas temperaturas puede causar una explosión o fugas de líquidos y gases inflamables;
- Si se somete una pila a una presión de aire extremadamente baja, esto podría provocar una explosión o fugas de líquidos y gases inflamables.

AVISO

Declaración de conformidad

Este producto cumple con los requisitos de radiointerferencias de la Comunidad Europea.
Por la presente, Anker Innovations Limited declara que este dispositivo cumple los requisitos esenciales y otras disposiciones pertinentes de la Directiva 2014/53/UE. Para consultar la declaración de conformidad, visite el sitio web: https://support.eufy.com/s/articleRecommend?type=DownLoad&secondType=doc..
Información de exposición a RF: El nivel máximo de exposición permisible (MEP) se ha calculado en función de una distancia de d = 20 cm entre el dispositivo y el cuerpo humano. To maintain compliance with RF exposure requirements, use products that maintain a 20cm distance between the device and human body.
Rango de frecuencia de funcionamiento de Wi-Fi: 2412~2472 MHz;
Potencia máxima de salida de Wi-Fi: 19,01 dBm
El siguiente importador es la parte responsable (contacto solo para la UE)
Anker Innovations Deutschland GmbH I Georg-Muche-Strasse 3, 80807 Múnich, Alemania

Su producto ha sido diseñado y está fabricado con materiales y componentes de alta calidad, que se pueden reciclar y volver a utilizar.

Este símbolo significa que el producto no debe ser desechado como residuo doméstico y debe ser entregado a una instalación de recolección adecuada para su reciclaje. La eliminación y el reciclaje adecuados ayudan a proteger los recursos naturales, la salud humana y el medio ambiente. Para obtener más información acerca de la eliminación y el reciclaje de este producto, póngase en contacto con su ayuntamiento, el servicio de retirada de desechos o la tienda donde compró el producto.

CONTENU DE LA BOÎTE

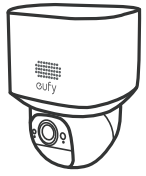

eufy SoloCam E30

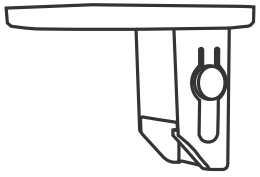

Support de caméra

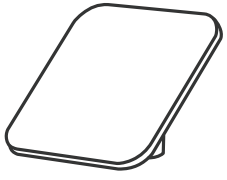

Panneau solaire amovible

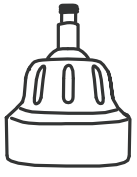

Support de montage du panneau solaire

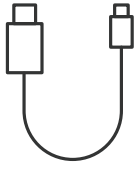

Câble USB-C 10 pieds (3 m)

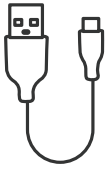

Câble USB-C 2 pieds (0,6m)

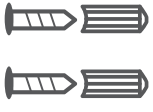

Jeu de vis

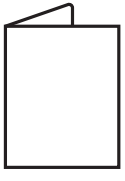

Guide de démarrage rapide

RÉCAPITULATIF

eufy SoloCam E30

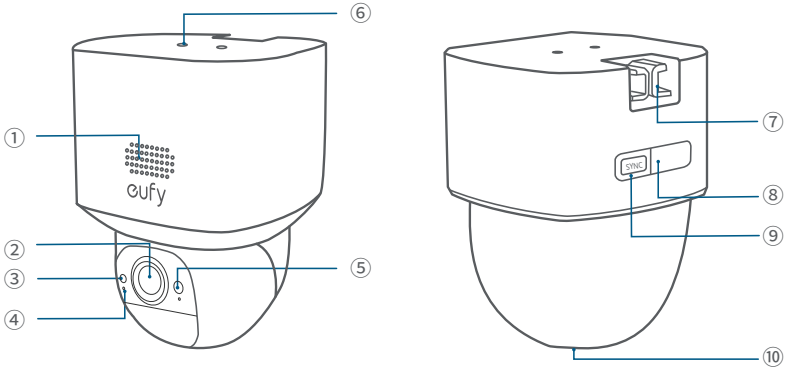

①	Haut-parleur	⑥	Trou de montage de panneau solaire
②	Objectif	⑦	Crochet de montage
③	Capteur photosensible	⑧	Port de charge USB-C
④	Microphone	⑨	Bouton SYNC
⑤	Indicateur LED	⑩	Emplacement pour carte SD

Panneau solaire

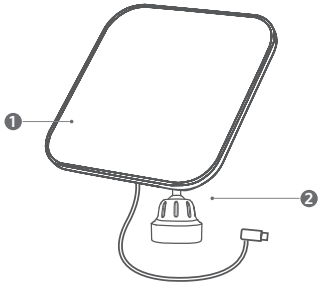

① Panneau solaire ② Support de montage

CHARGEMENT DE VOTRE APPAREIL PHOTO

Chargez complètement avant la première utilisation.

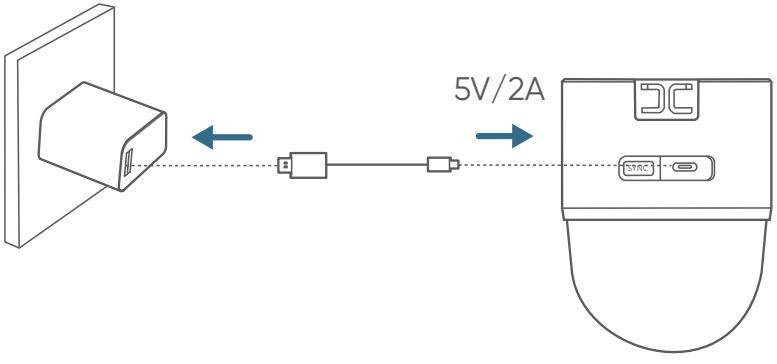

Bleu fixe	En charge
Témoin éteint	Chargement terminé
Temps de charge	8 heures

MISE EN PLACE DU SYSTÈME

1. Téléchargez et installez l'application eufy, puis connectez-vous ou créez un compte.

2. Suivez les instructions de l'application pour ajouter la caméra à la liste des appareils.

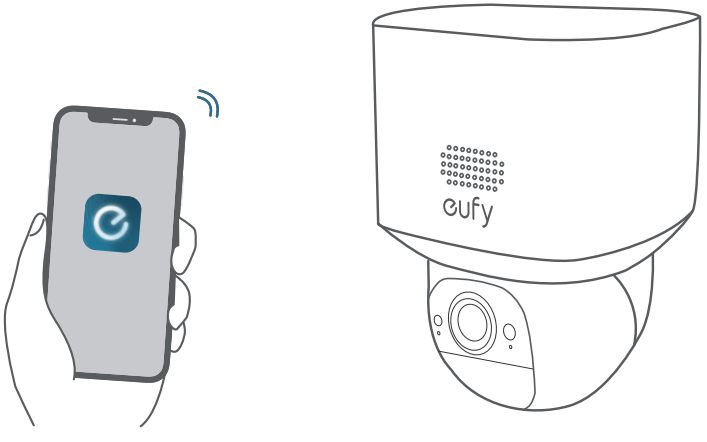

MONTAGE DE LA CAMÉRA

Sélectionnez un emplacement et une hauteur

Choisissez un emplacement où vous pouvez obtenir le champ de vision souhaité. Nous recommandons de suspendre la caméra à 2-3 m au-dessus du sol.

Pour garantir que rien n'échappe à la détection, ne pas installer la caméra directement en face de la zone de surveillance. Au lieu de cela, maintenez un angle pour éviter tout éventuel angle mort.

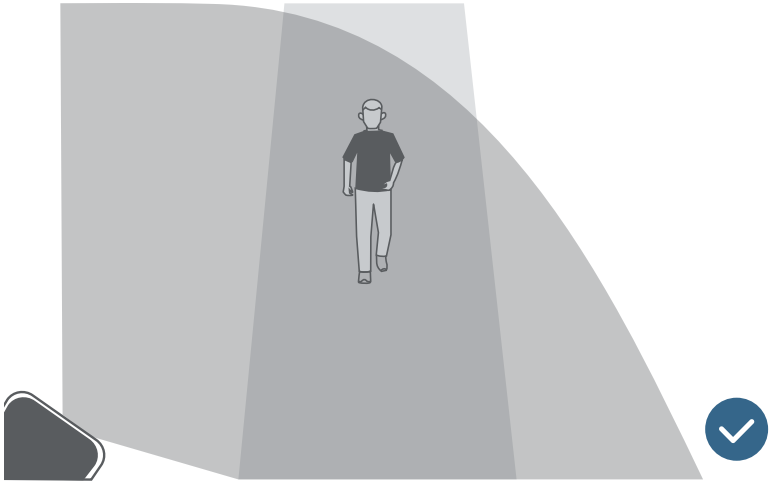

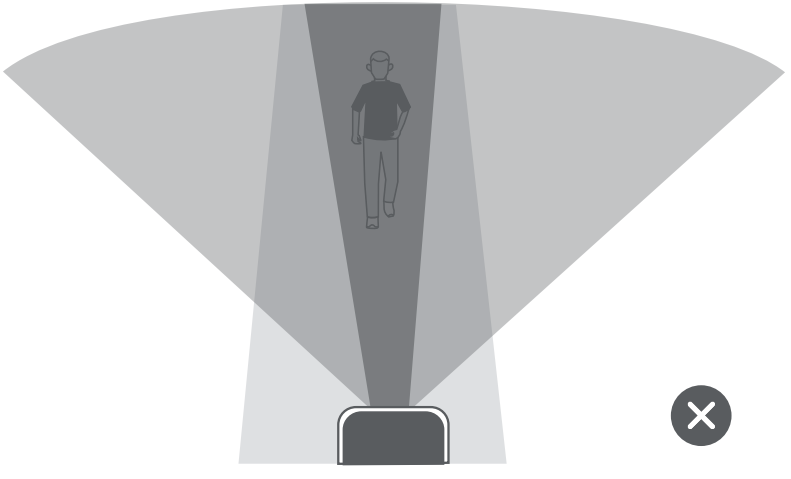

Sélectionnez un emplacement pour le panneau solaire

Il y a deux façons d'installer le panneau solaire :

Option 1 - Si la caméra est bloquée, installez le panneau solaire dans une position différente pour maximiser l'efficacité du panneau solaire.

Option 2 - si la caméra n'est pas bloquée, installez le panneau solaire directement sur le dessus de la caméra.

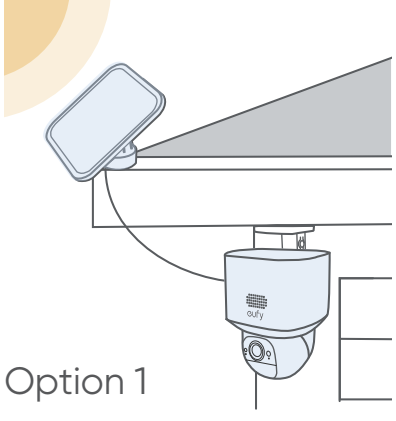

Option 1

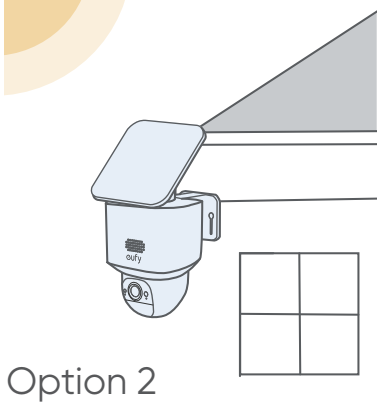

Option 2

Option 1 : Monter la caméra et le panneau solaire séparément (idéal pour une forte puissance solaire)

La caméra peut être montée sur un mur ou sous l'avant-toit.

Caméra fixée au mur.

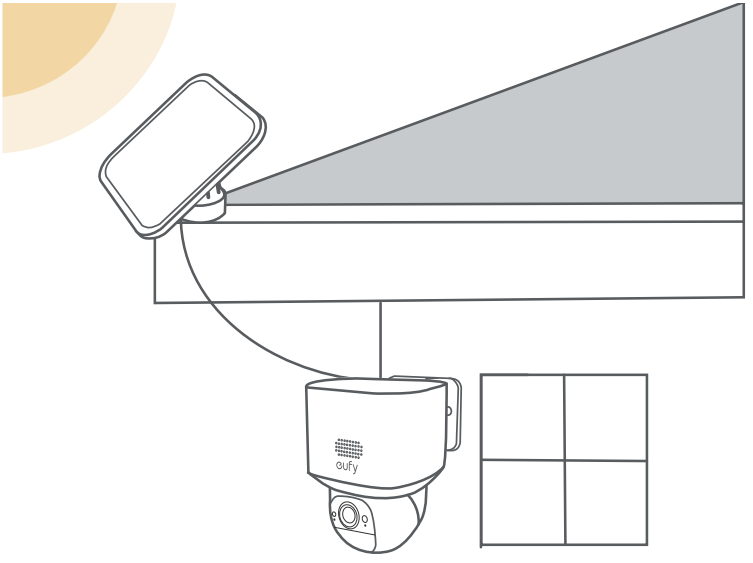

Caméra montée sous le avant-toit.

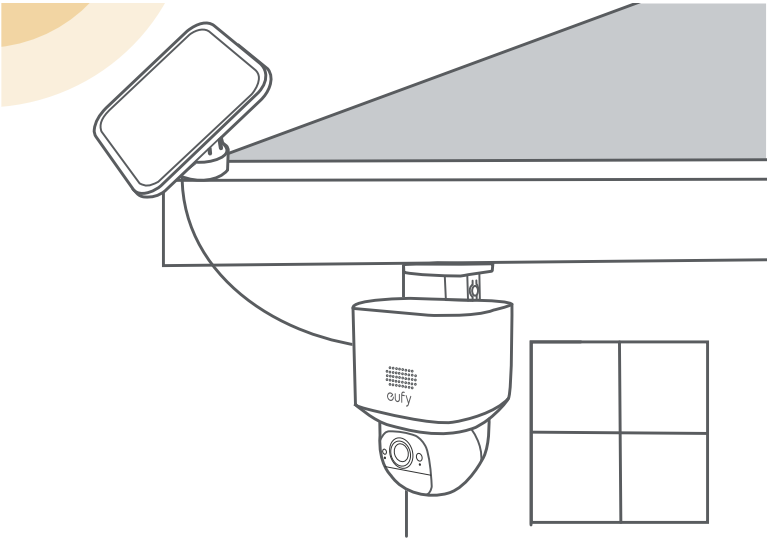

1. Percez des trous avec une mèche de 15/64 pouces (5,95 mm) à l'aide de la carte de positionnement fournie, puis insérez les chevilles dans les trous.

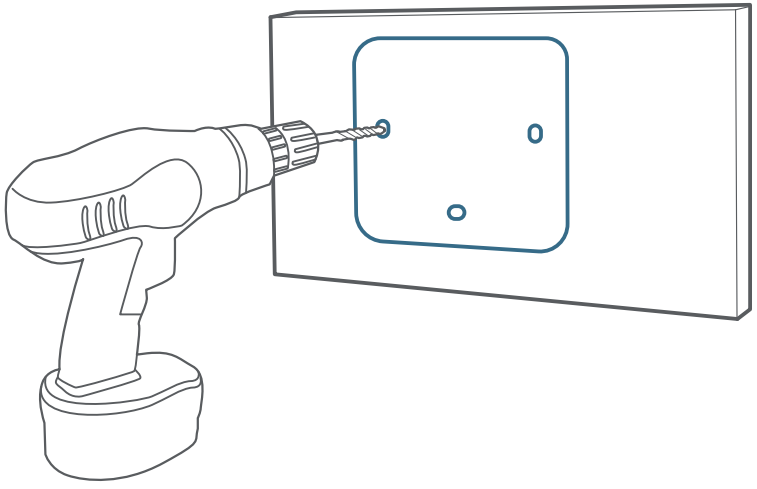

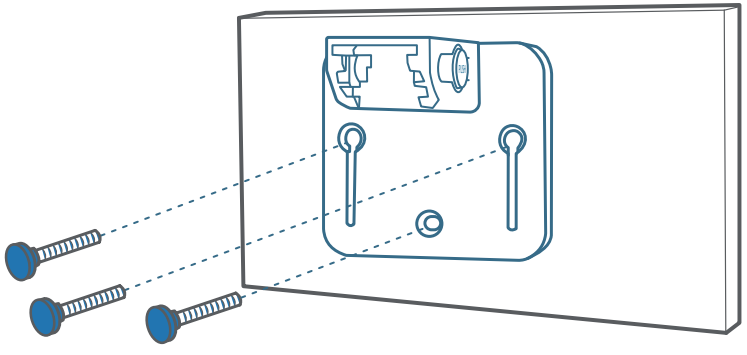

2. Connectez le panneau solaire à la caméra en utilisant le câble d'extension USB-C fourni.

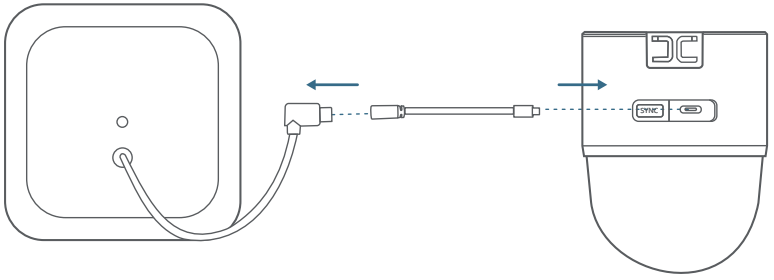

3. Fixez fermement la caméra sur le support de montage.

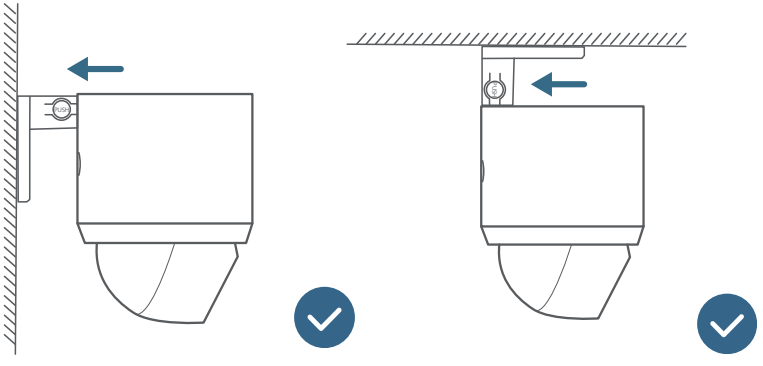

Veillez à éviter les erreurs d'installation.

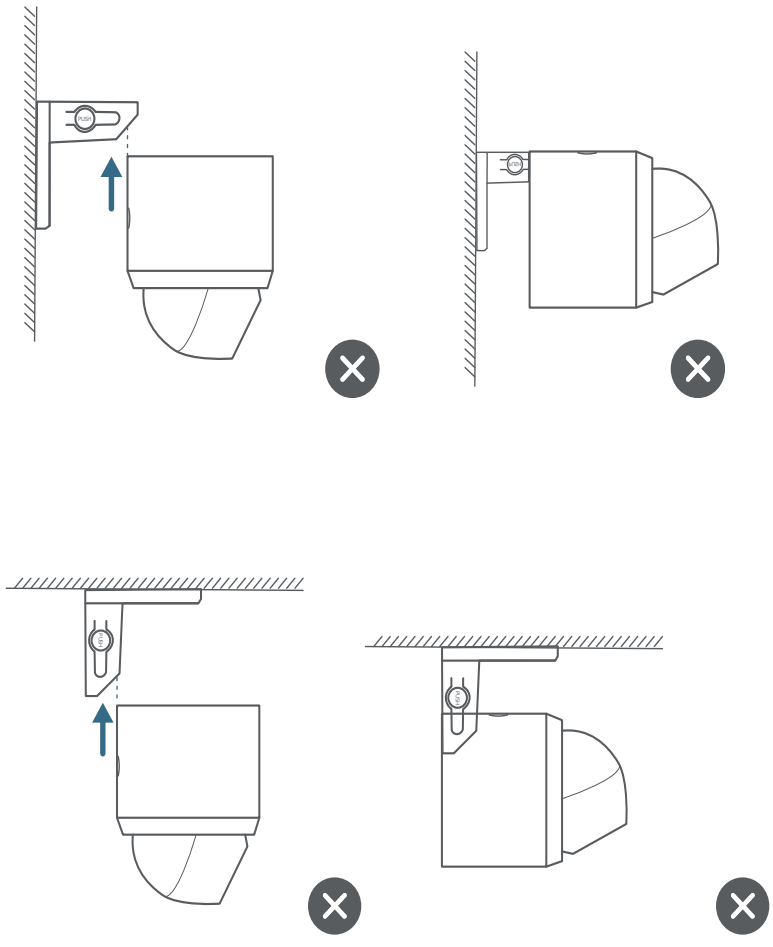

4. Installer le support de montage du panneau solaire dans une position appropriée.

a. Dévissez le bouton de la bride de montage du panneau solaire (1) et retirez la pièce de support (2).

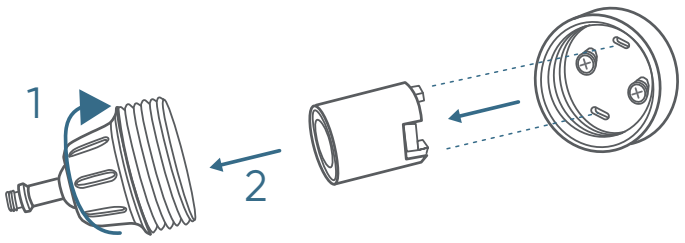

b. Réinstallez la pièce de support dans la base et vissez fermement le support de montage.

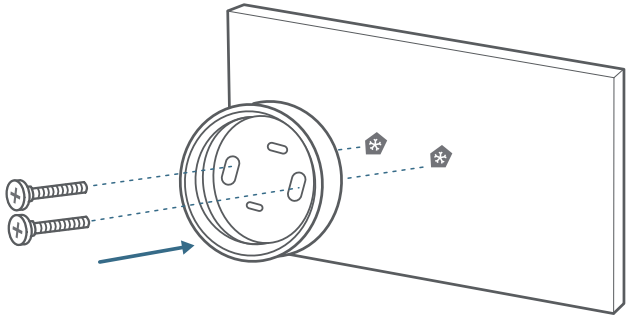

c. Fixez la base du support de montage à la position souhaitée à l'aide de 2 vis.

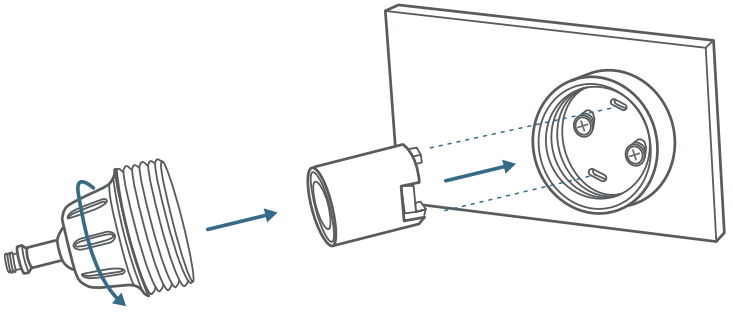

5. Installer le panneau solaire sur son support en le tournant, puis ajuster l'angle (20º~30º recommandé).

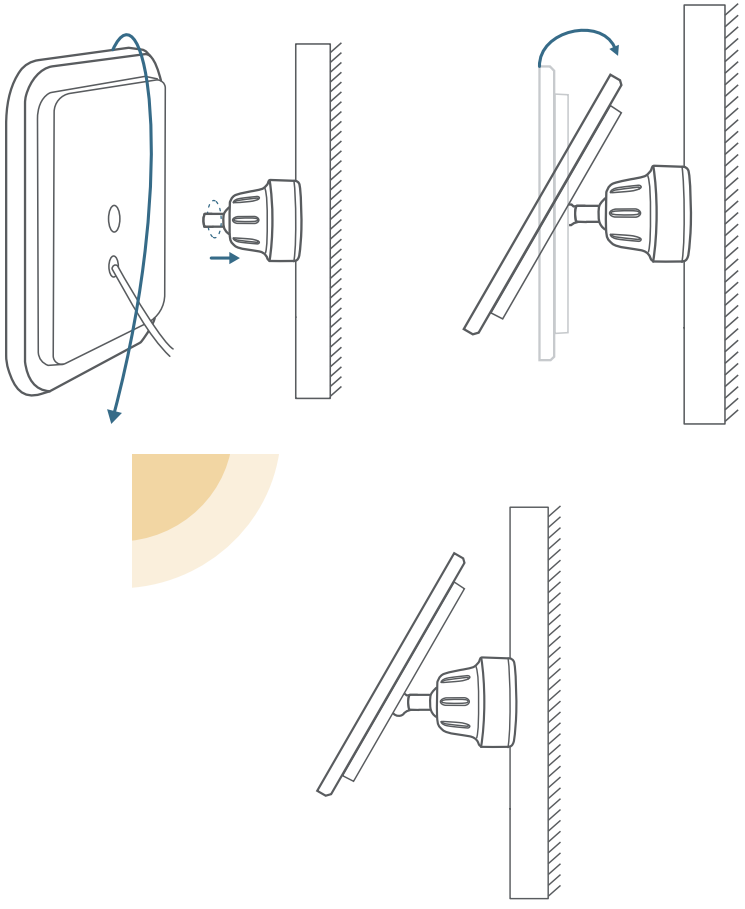

Option 2 : Monter la caméra avec le panneau solaire attaché (moins de perçage)

Si la caméra n'est pas bloquée, installez le panneau solaire directement au sommet de la caméra.

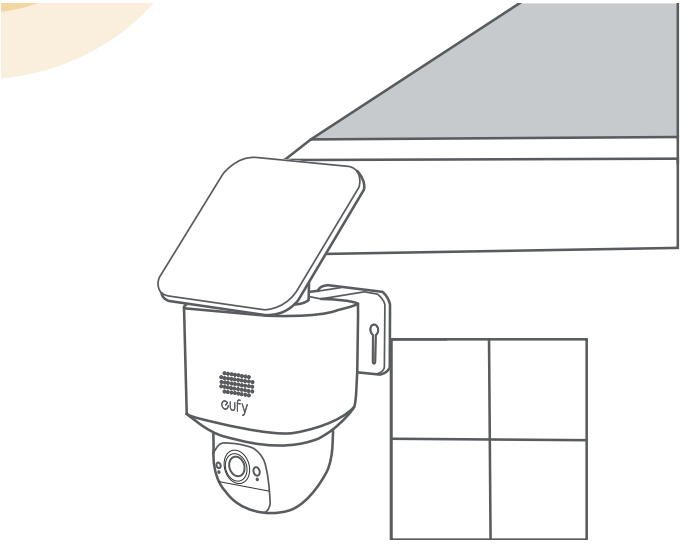

1. Utilisez deux vis de 5mm pour fixer le support de panneau solaire sur le dessus de la caméra.

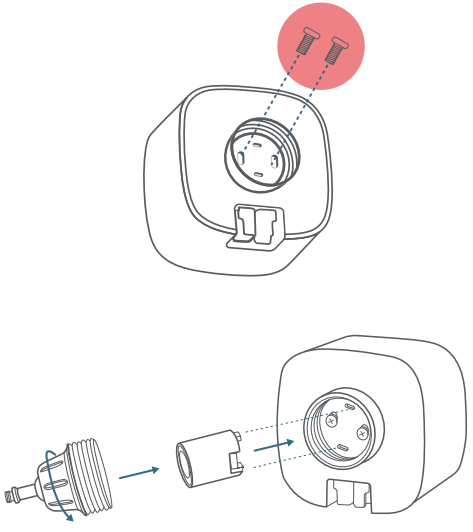

2. Installer le panneau solaire sur le support de montage du panneau solaire en le tournant.

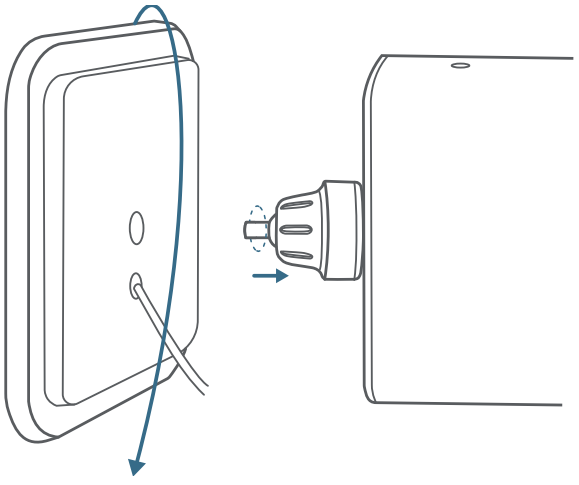

3. Connectez le connecteur USB-C au port USB-C du panneau solaire.

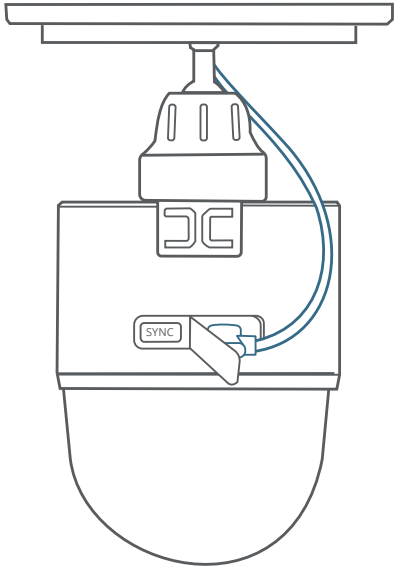

4. Percez des trous avec une mèche de 15/64 pouces (5,95 mm) à l'aide de la carte de positionnement fournie, puis insérez les chevilles dans les trous.

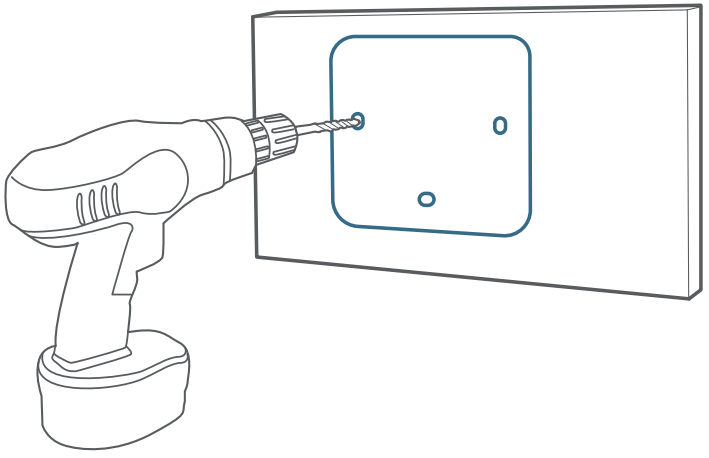

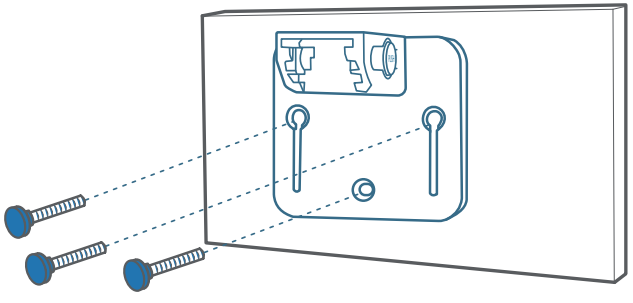

5. Fixez fermement la caméra sur le support de montage et ajustez l'angle (20º~30º recommandé).

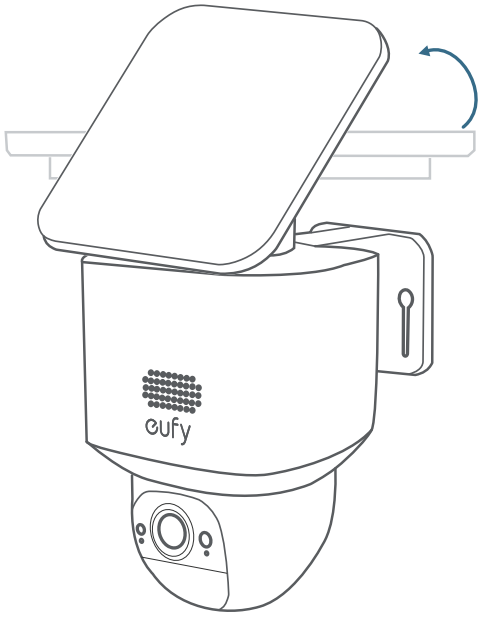

SÉCURITÉ

- La température appropriée pour cet appareil et ses accessoires est de -20°C à 50°C (la température de charge est de 0°C à 40°C).
- À moins qu'il ne soit spécifiquement indiqué dans le guide de l'utilisateur ou le manuel d'instructions que cela est sans danger, n'utilisez pas cet appareil dans un environnement qui dépasse les températures basses ou élevées recommandées.
- Sauf indication contraire dans le guide de l'utilisateur ou le manuel d'instructions, évitez d'exposer votre appareil aux rayons directs du soleil ou à des environnements excessivement humides.
- Il est recommandé d'installer l'appareil dans un environnement avec une température qui varie de 5°C à 25°C.
- Pour l'alimentation en énergie, placez l'appareil dans un environnement ayant une température de pièce normale et une bonne ventilation.

Attention :

- Le remplacement d'une batterie par un type incorrect peut contourner les protections et créer un danger ;
- L'élimination d'une pile dans un feu ou une autre source de chaleur importante, ou par écrasement ou découpage, peut entraîner une explosion ainsi qu'une fuite de liquides et de gaz inflammables ;
- Le fait de laisser une batterie dans un environnement extrêmement chaud peut entraîner une explosion ainsi qu'une fuite de liquides et de gaz inflammables ;
- Une batterie soumise à une pression d'air

extrêmement faible peut provoquer une explosion ainsi qu'une fuite de liquides et de gaz inflammables.

AVIS

Déclaration de conformité

Ce produit est conforme aux exigences en matière d'interférences radio de la Communauté européenne.
Anker Innovations Limited déclare par le présent document que cet appareil est conforme aux exigences essentielles et aux autres dispositions pertinentes de la directive 2014/53/EU. Pour consulter la déclaration de conformité, veuillez visiter le site web : https://support.eufy.com/s/articleRecommend?type=DownLoad&secondType=doc..
Informations relatives à l'exposition aux radiofréquences : le niveau d'exposition maximale autorisée (MPE) a été calculé sur la base d'une distance de 20 centimètres entre l'appareil et le corps. To maintain compliance with RF exposure requirements, use products that maintain a 20cm distance between the device and human body.
Plage de fréquences de fonctionnement Wi-Fi : 2 412~2 472 MHz ;
Wi-Fi Puissance de sortie maximale : 19,01 dBm
L'importateur suivant est la partie responsable (contact pour les questions européennes uniquement)
Anker Innovations Deutschland GmbH I Georg-Muche-Strasse 3, 80807 Munich, Allemagne

Votre produit a été conçu et fabriqué avec des matériaux et des composants de haute qualité. Ceux-ci peuvent être recyclés et réutilisés.

Ce symbole signifie que le produit ne doit pas être jeté avec les déchets ménagers et doit être livré à une installation de collecte appropriée pour le recyclage. Une élimination et un recyclage appropriés contribuent à protéger les ressources naturelles, la santé humaine et l'environnement. Pour en savoir plus sur l'élimination et le recyclage de ce produit, contactez votre municipalité, le service d'élimination des déchets ou le magasin où vous avez acheté ce produit.

CONTENUTO DELLA CONFEZIONE

eufy SoloCam E30

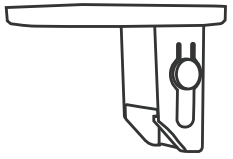

Staffa di montaggio della telecamera

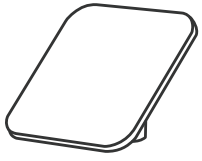

Pannello solare rimovibile

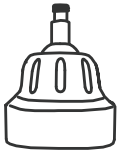

Supporto per fotocamera

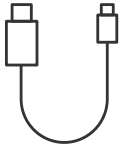

Cavo USB-C 10 piedi (3 m)

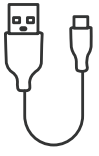

Cavo USB-C 2 ft (0,6m)

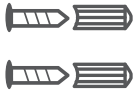

Pacchetto di viti

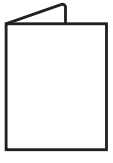

Guida rapida

DESCRIZIONE DEL PRODOTTO

eufy SoloCam E30

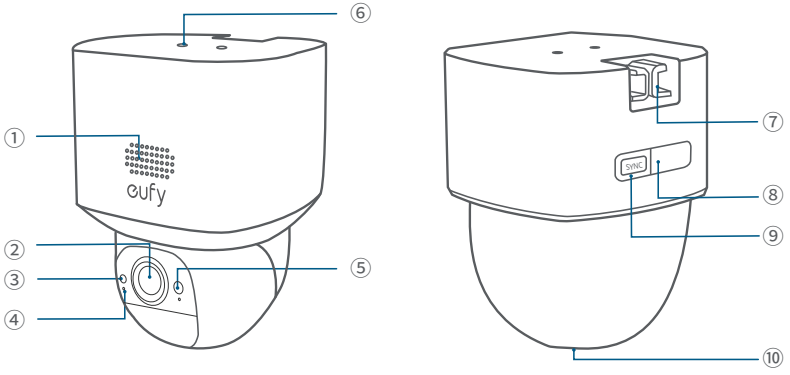

①	Altoparlante	⑥	Foro per il montaggio del pannello solare.
②	Obiettivo	⑦	Gancio per il montaggio
③	Sensore fotosensibile	⑧	Porta di ricarica USB-C
④	Microfono	⑨	Pulsante SYNC (SINC)
⑤	Indicatore LED	⑩	Slot per scheda SD

Pannello solare

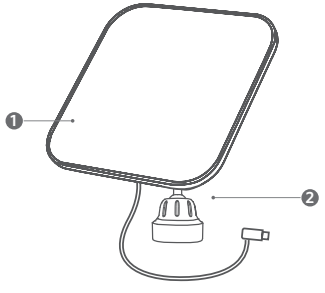

① Pannello solare ② Staffa di montaggio

RICARICARE LA FOTOCAMERA

Caricare completamente prima di utilizzarla.

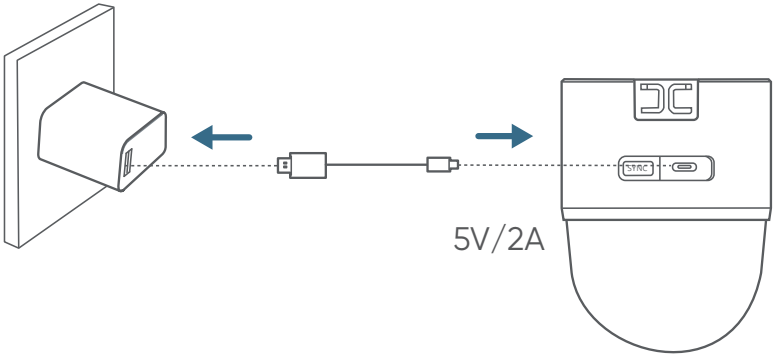

Blu fisso	Caricamento
Luce spenta	Ricarica completata
Durata della ricarica	8 ore

CONFIGURAZIONE DEL SISTEMA

1. Scarica e installa l'app eufy, quindi accedi o crea un account.

Download on the App Store

GET IT ON Google Play

2. Segui le istruzioni all'interno dell'app per aggiungere la telecamera alla lista dei dispositivi.

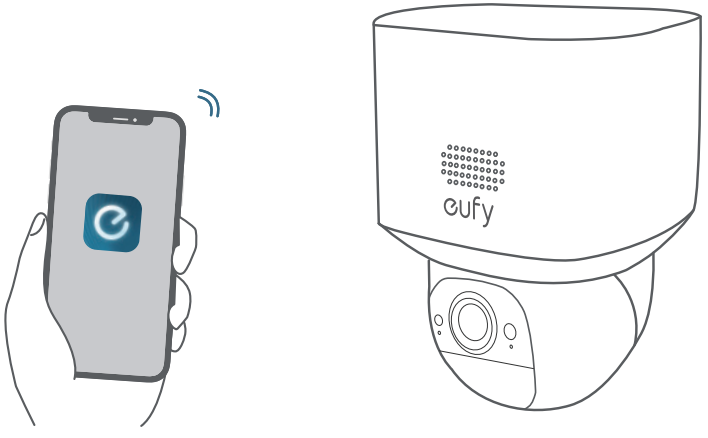

MONTAGGIO DELLA TELECAMERA

Scegliere una posizione e un'altezza

Selezionare la posizione più idonea per ottenere un buon campo visivo. Si consiglia di posizionare la telecamera a un'altezza pari a 2-3 m da terra.

Per garantire che non venga persa alcuna rilevazione, non installare la telecamera direttamente di fronte all'area di monitoraggio. Mantenere invece un'angolazione per evitare eventuali punti ciechi.

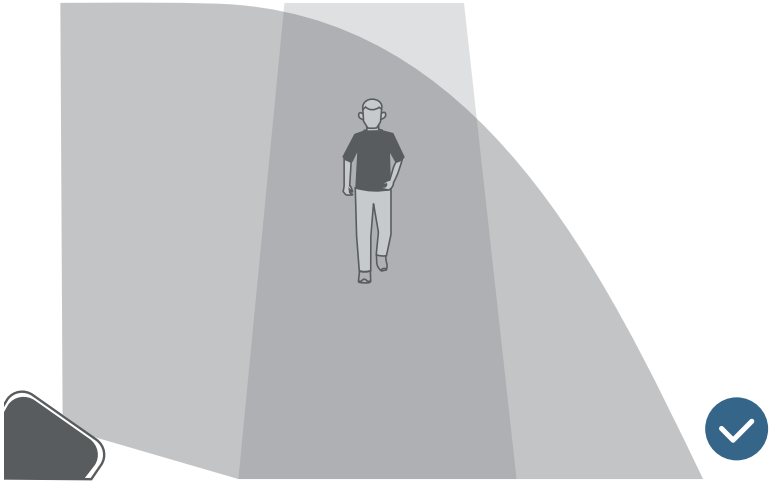

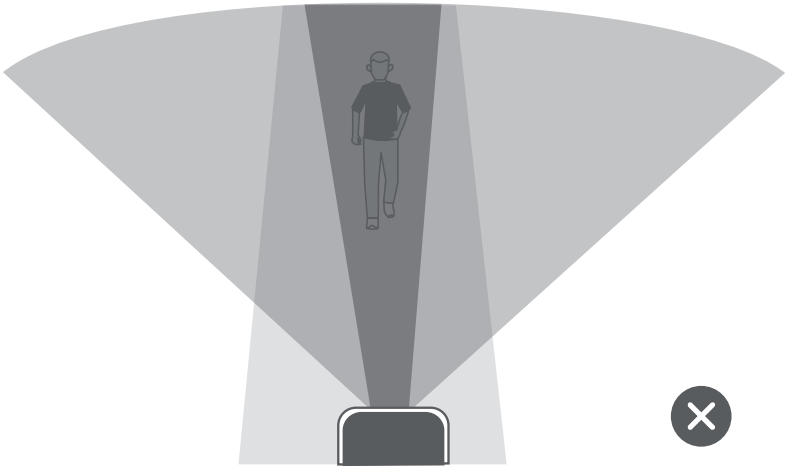

Seleziona la posizione del pannello solare

Ci sono due modi per installare il pannello solare:

Opzione 1 - se la telecamera è bloccata, installare il pannello solare in una posizione diversa per massimizzare l'efficienza del pannello solare.

Opzione 2 - se la telecamera non è bloccata, installare il pannello solare direttamente sulla parte superiore della telecamera.

Opzione 1

Opzione 2

Opzione 1: Montare la telecamera e il pannello solare separatamente (ideale per ricevere un'alimentazione solare stabile)
La telecamera può essere montata su una parete o sotto il cornicione.

Telecamera montata sulla parete.

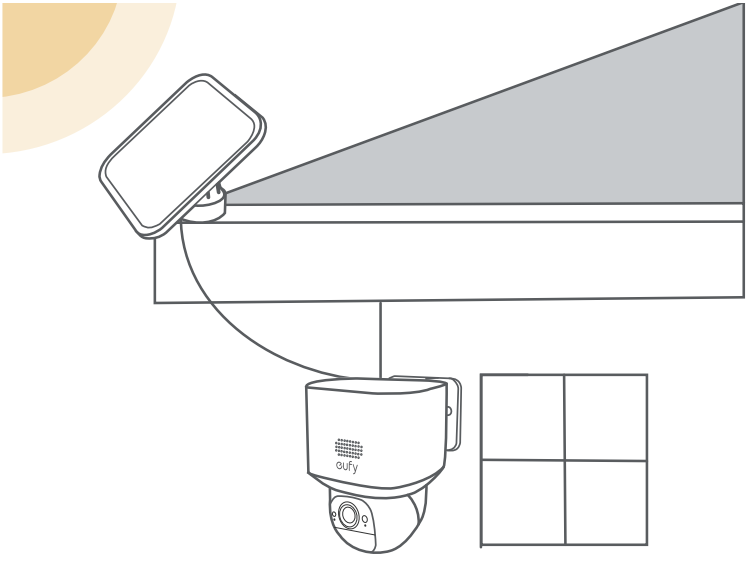

Telecamera montata sotto il cornicione.

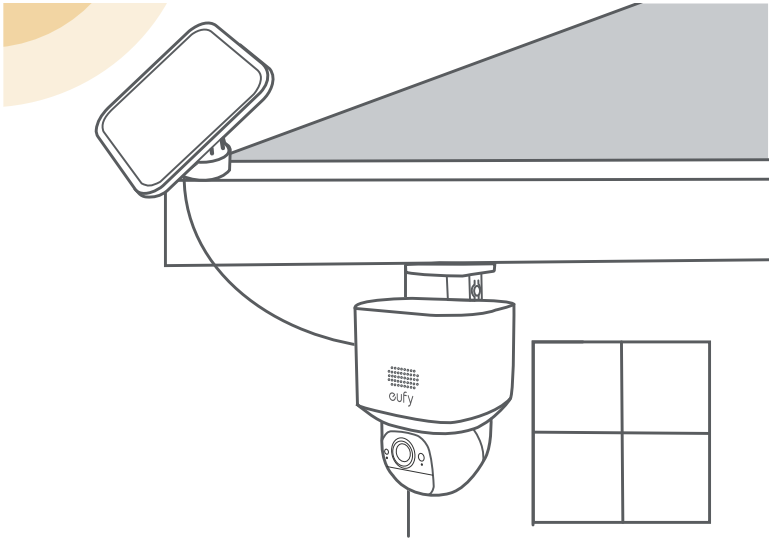

1. Praticare i fori con una punta da 15/64 di pollice (5,95 mm) utilizzando la scheda di posizionamento in dotazione, quindi inserire gli ancoraggi nei fori.

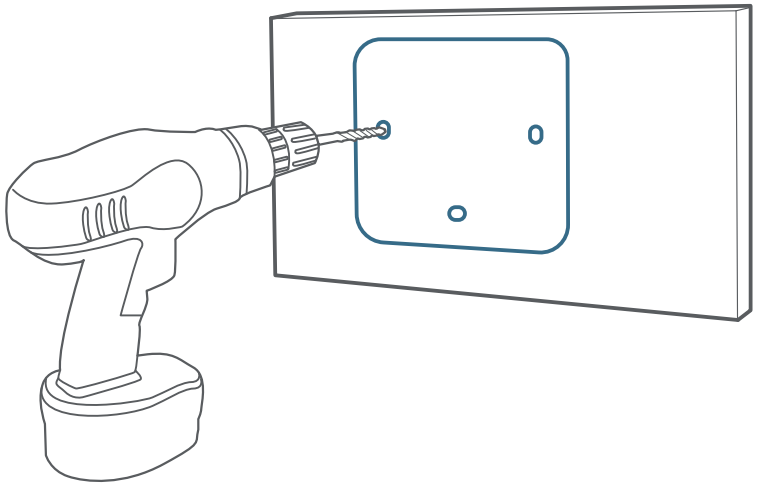

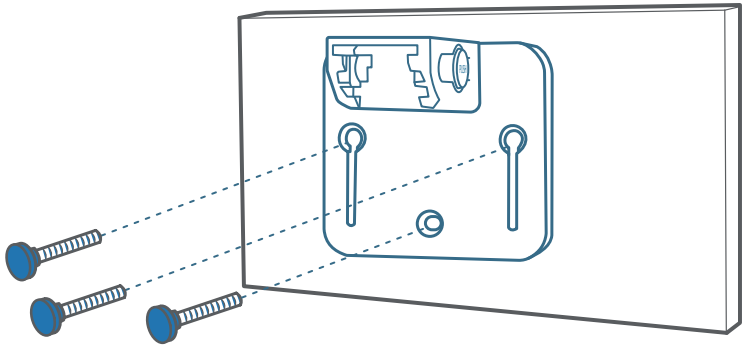

2. Collegare il pannello solare alla fotocamera utilizzando il cavo di prolunga USB-C in dotazione.

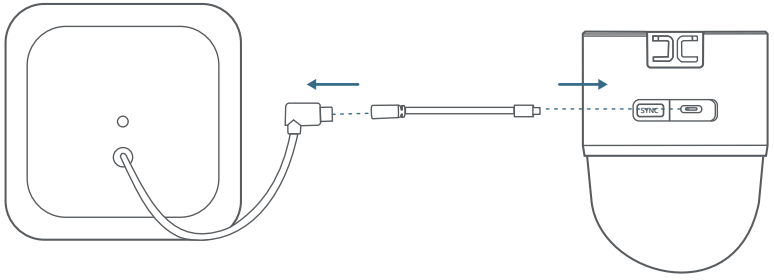

3. Fissare saldamente la fotocamera sul supporto di montaggio.

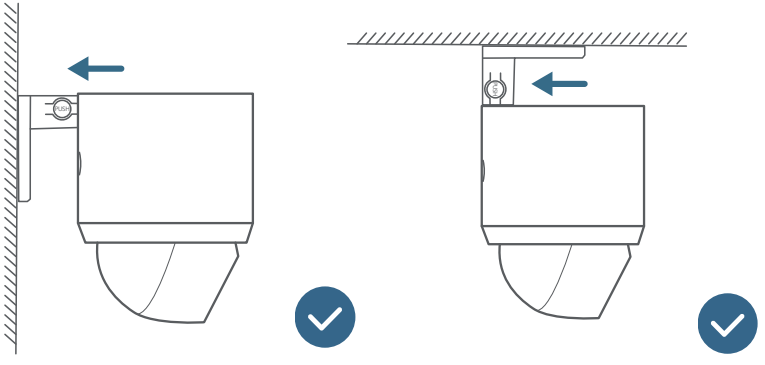

Fare attenzione a non installarlo per errore.

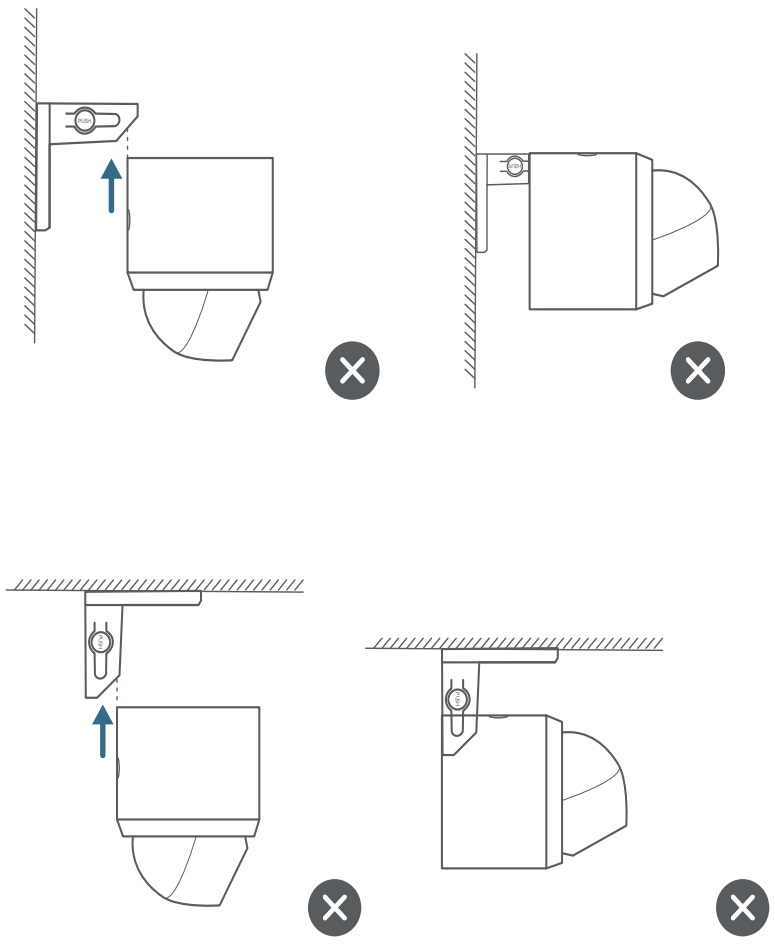

4. Installare la staffa di montaggio del pannello solare in una posizione adeguata.

a. Svitare la manopola del supporto di montaggio del pannello solare (1) e rimuovere il pezzo di supporto (2).

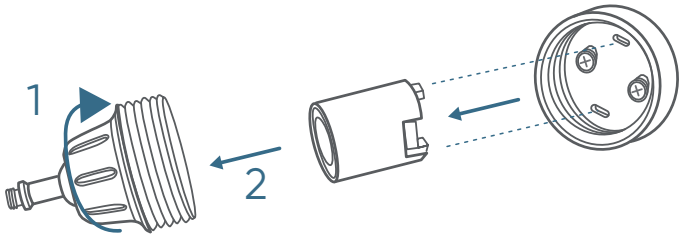

b. Reinstallare il pezzo di supporto nella base e avvitare saldamente il supporto di montaggio.

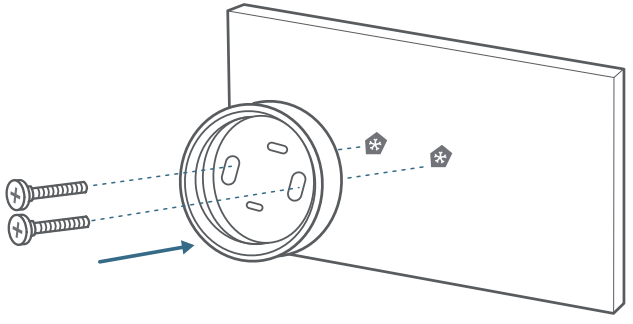

c. Fissare la base del supporto di montaggio nella posizione desiderata con 2 viti.

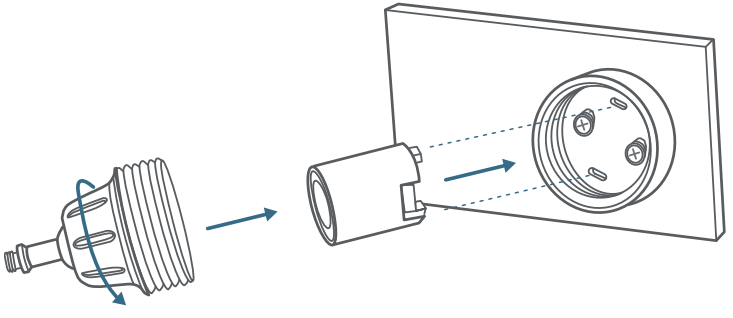

5. Installare il pannello solare sulla staffa di montaggio ruotandolo, quindi regolare l'angolo (20°~30° raccomandato).

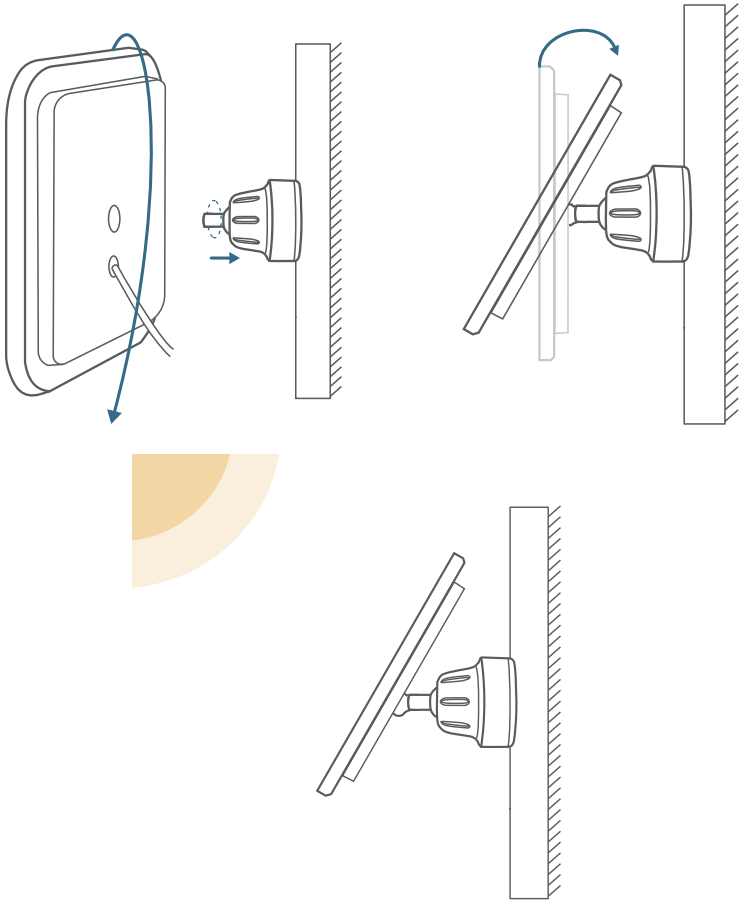

Opzione 2: Montare la fotocamera con il pannello solare attaccato (meno fori)

Se la telecamera non è bloccata, installare il pannello solare direttamente sulla parte superiore della telecamera.

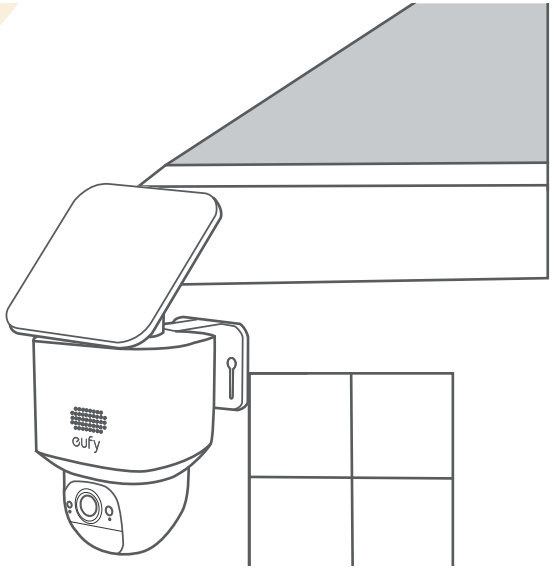

1. Utilizzare due viti da 5mm per fissare il supporto del pannello solare sulla parte superiore della fotocamera.

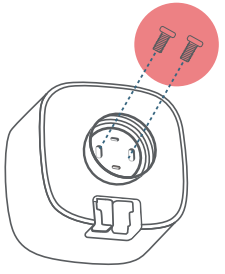

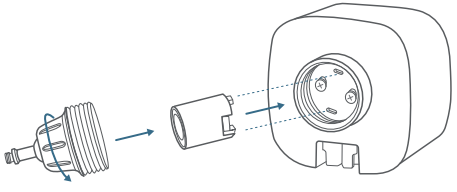

2. Installare il pannello solare sulla staffa di montaggio del pannello solare facendolo ruotare.

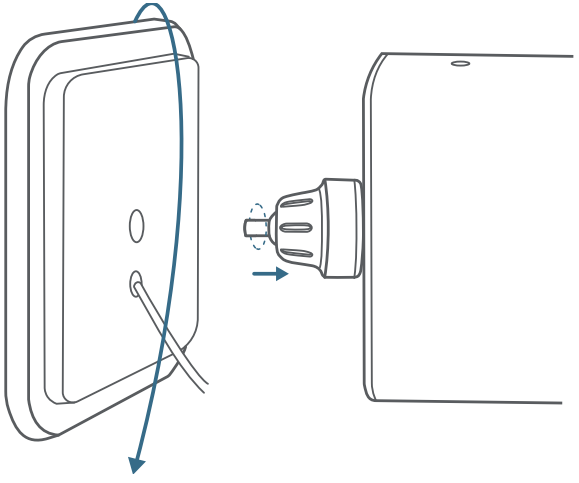

3. Collegare il connettore USB-C alla porta USB-C del pannello solare.

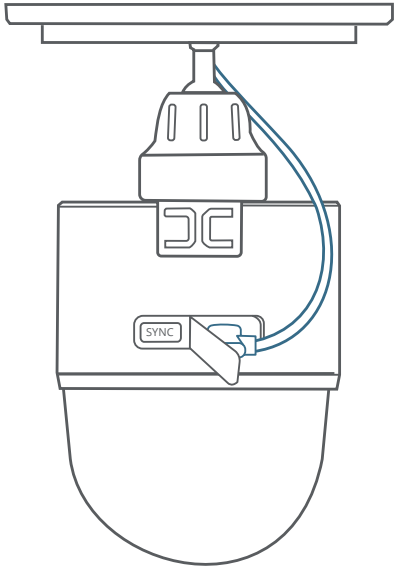

4. Praticare i fori con una punta da 15/64 di pollici (5,95 mm) utilizzando la scheda di posizionamento inclusa, quindi inserire gli ancoraggi nei fori.

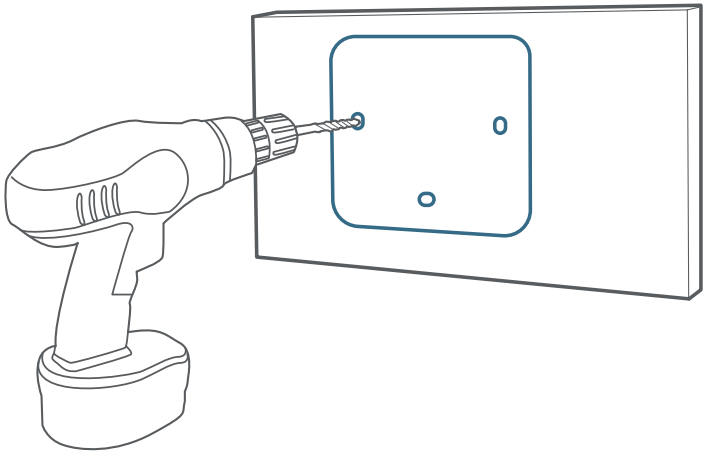

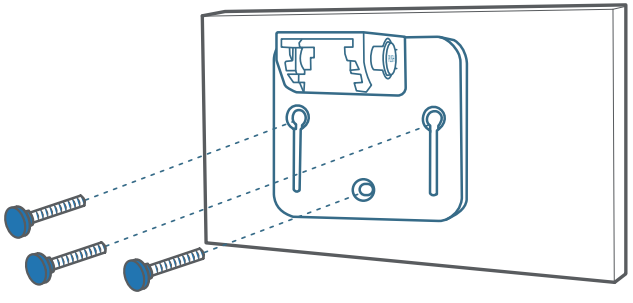

5. Fissare saldamente la fotocamera sulla staffa di montaggio e regolare l'angolo (20º~30º raccomandato).

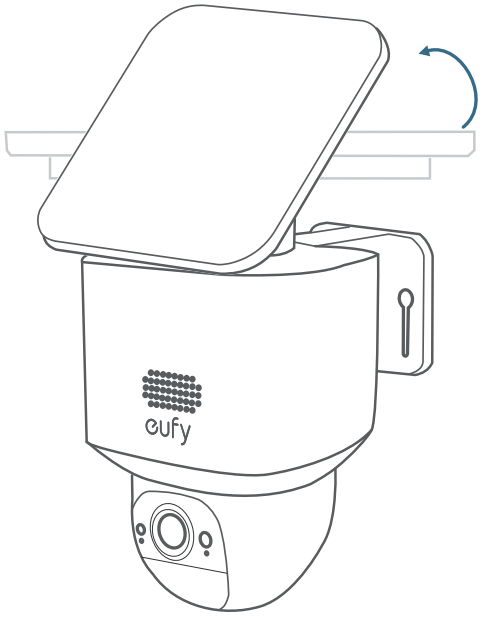

SICUREZZA

- La temperatura d'esercizio per questo dispositivo e per gli accessori è compresa tra -20°C e 50°C (la temperatura di ricarica è compresa tra 0°C e 40°C).
- Non utilizzare questo dispositivo in un ambiente la cui temperatura supera il limite minimo o massimo consigliato, a meno che nel manuale dell'utente o nel manuale di istruzioni non sia espressamente indicato che l'uso a una temperatura diversa da quella indicata è sicuro.
- Evitare di esporre il dispositivo alla luce diretta del sole o ad ambienti eccessivamente umidi, a meno che nel manuale dell'utente o nel manuale di istruzioni non sia espressamente indicato che l'uso in queste condizioni è sicuro.
- Si consiglia di disporre il dispositivo in un ambiente con una temperatura che varia da 5°C a 25°C.
- Quando si fornisce energia, posizionare il dispositivo in un ambiente che abbia una temperatura ambiente normale e una buona ventilazione.

Avviso:

- La sostituzione di una batteria con una di tipo errato può aggirare le misure di sicurezza e creare pericolo;
- Lo smaltimento di una batteria nel fuoco o in un'altra fonte di calore importante oppure mediante schiacciamento o taglio può provocare un'esplosione e la fuoriuscita di liquidi e gas infiammabili;
- Lasciare una batteria in un ambiente con

temperature estremamente elevate potrebbe provocare un'esplosione nonché la fuoriuscita di liquidi e gas infiammabili.
- Una batteria soggetta a pressione dell'aria estremamente bassa può provocare un'esplosione nonché la fuoriuscita di liquidi e gas infiammabili.

AVVISO

Dichiarazione di conformità

Questo prodotto è conforme ai requisiti della Comunità europea relativi alle interferenze radio.
Con il presente documento, Anker Innovations Limited dichiara che questo dispositivo è conforme ai requisiti fondamentali e alle altre disposizioni correlate previste dalla direttiva 2014/53/UE. Per la dichiarazione di conformità, visitare il sito Web: https://support.eufy.com/s/articleRecommend?type=DownLoad&secondType=doc..
Informazioni sull'esposizione a radiofrequenze: il livello di esposizione massima consentita (MPE) è stato calcolato sulla base di una distanza di 20 cm tra il dispositivo e il corpo umano. To maintain compliance with RF exposure requirements, use products that maintain a 20cm distance between the device and human body.
Gamma di frequenza operativa Wi-Fi: 2412 ~ 2472 MHz;
Potenza di uscita massima Wi-Fi: 19,01 dBm
Il seguente importatore è la parte responsabile (contatto esclusivamente per le questioni pertinenti all'UE)
Anker Innovations Deutschland GmbH I Georg-Muche-Strasse 3, 80807 Monaco, Germania

Il prodotto è stato progettato e realizzato con materiali e componenti di alta qualità, che possono essere riciclati e riutilizzati.

Questo simbolo indica che il prodotto non deve essere smaltito come rifiuto domestico, ma deve essere consegnato ad un'apposita struttura di raccolta per il riciclaggio. Un corretto smaltimento e riciclaggio aiuta a proteggere le risorse naturali, la salute umana e l'ambiente. Per ulteriori informazioni sullo smaltimento e il riciclo, contattare il comune locale, il servizio di smaltimento o il negozio in cui è stato acquistato il prodotto.

WAT ZIT ER IN DE DOOS

eufy SoloCam E30

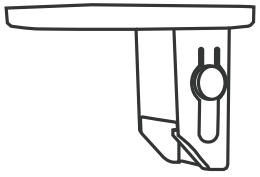

Camerasteun

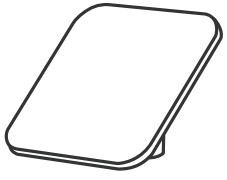

Verwijderbaar zonnepaneel

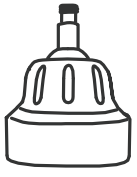

Montagebeugel van het zonnepaneel

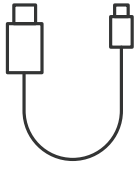

USB-C-kabel
10 ft (3 m)

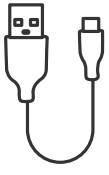

USB-C-kabel
2 ft (0.6m)

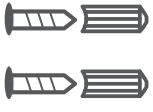

Schroeven

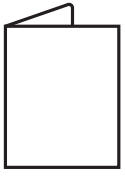

Beknopte handleiding

IN EEN OOGOPSLAG

eufy SoloCam E30

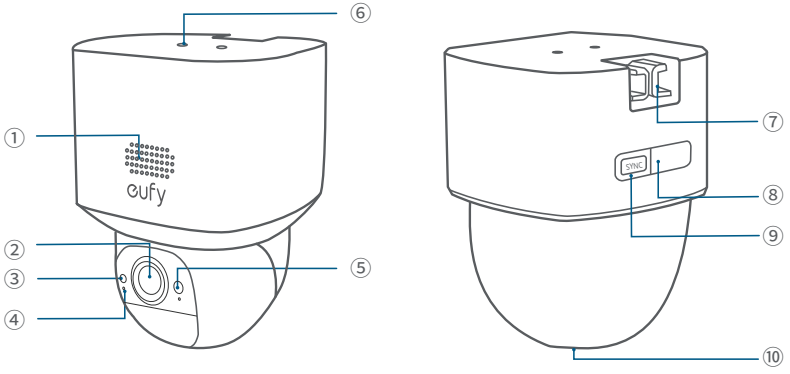

①	Luidspreker	⑥	Montagegat voor zonnepaneel
②	Lens	⑦	Montagehaak
③	Lichtgevoelige sensor	⑧	USB-C-oplaadpoort
④	Microfoon	⑨	SYNC-knop
⑤	LED-indicator	⑩	SD-kaartsleuf

Zonnepaneel

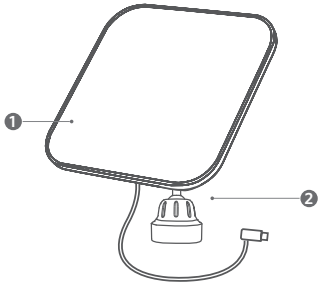

① Zonnepaneel ② Montagebeugel

UW CAMERA OPLADEN

Volledig opladen voor eerste gebruik.

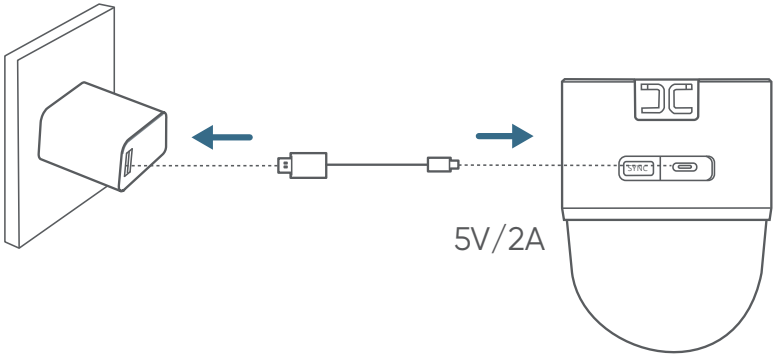

Brandt blauw	Opladen
Brandt niet	Volledig opgeladen
Oplaadtijd	8 uur

HET OPZETTEN VAN HET SYUSTEEM

1. Download en installeer de eufy app, log vervolgens in of maak een account aan.

Download on the App Store

GET IT ON Google Play

2. Volg de instructies in de app om de camera toe te voegen aan de apparatenlijst.

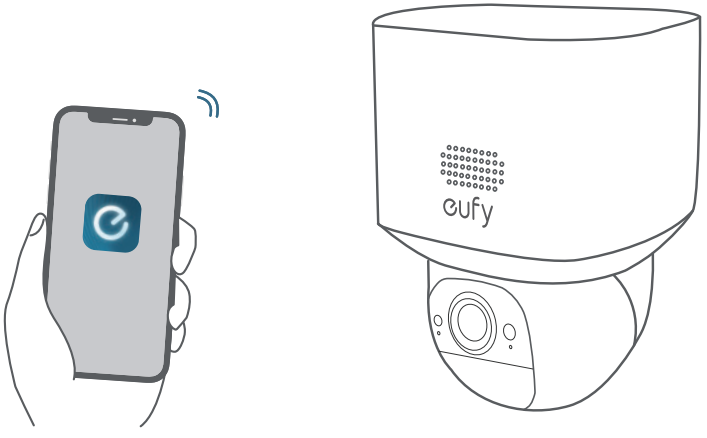

DE CAMERA MONTEREN

Kies een locatie en een hoogte

Selecteer een plaats die u het gewenste zicht biedt. We raden aan de camera twee tot drie meter boven de grond te hangen.

Om ervoor te zorgen dat er geen detectie wordt gemist, installeert u de camera niet recht tegenover het bewakingsgebied. Houd in plaats daarvan een hoek aan om mogelijke dode hoeken te vermijden.

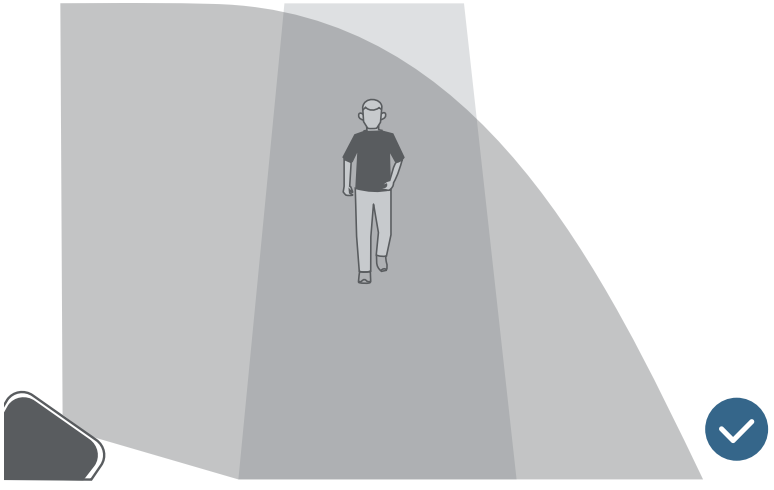

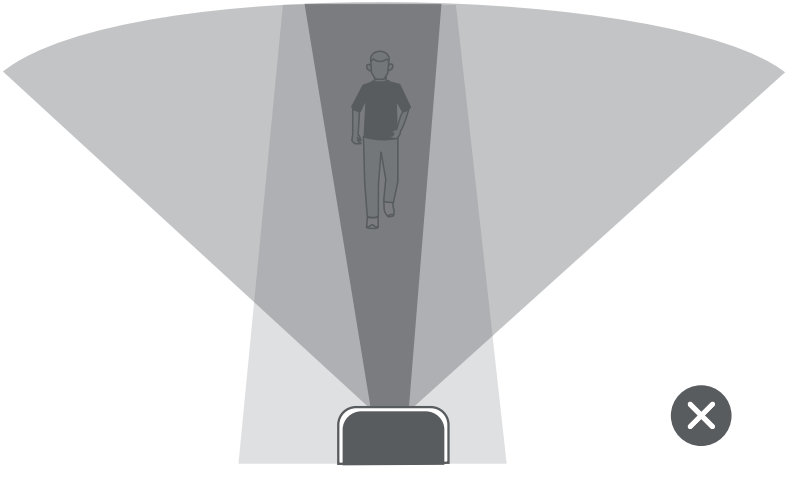

Selecteer een locatie voor het zonnepaneel

Er zijn twee manieren om het zonnepaneel te installeren:

Optie 1 - als de camera geblokkeerd is, installeer het zonnepaneel op een andere positie om de efficiëntie van het zonnepaneel te maximaliseren.

Optie 2 - als de camera niet geblokkeerd is, installeer het zonnepaneel direct bovenop de camera.

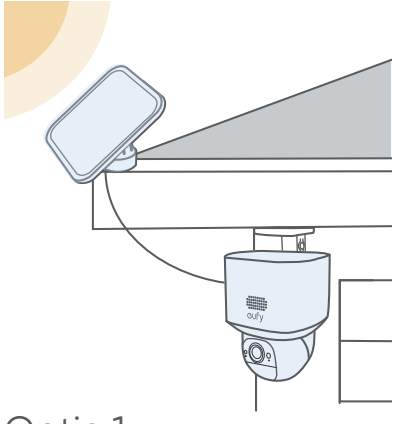

Optie 1

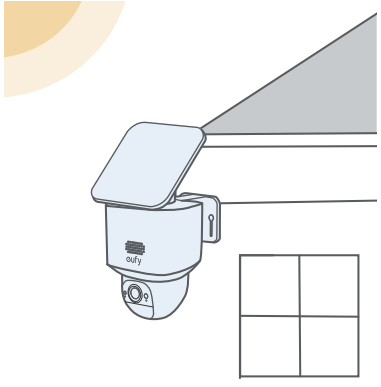

Optie 2

Optie 1: Monteer de camera en het zonnepaneel apart (het beste voor sterke zonne-energie).
De camera kan op een muur of onder de dakrand worden gemonteerd.

Camera gemonteerd aan de muur.

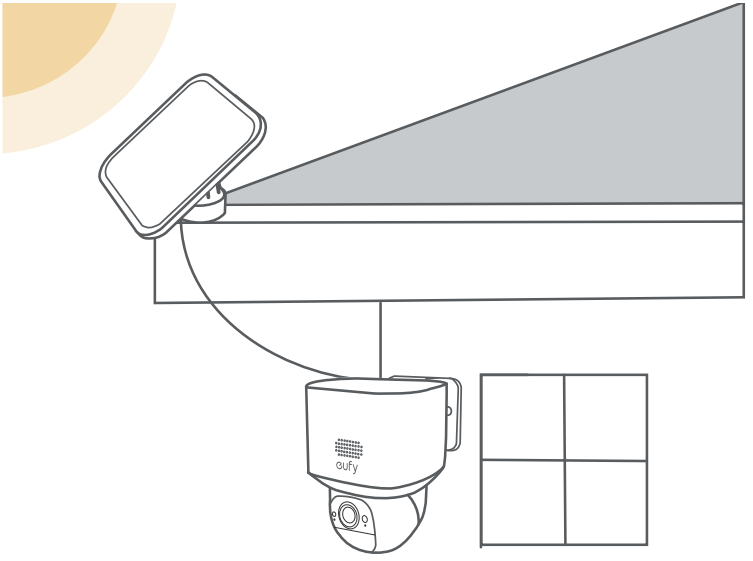

Camera gemonteerd onder de dakrand.

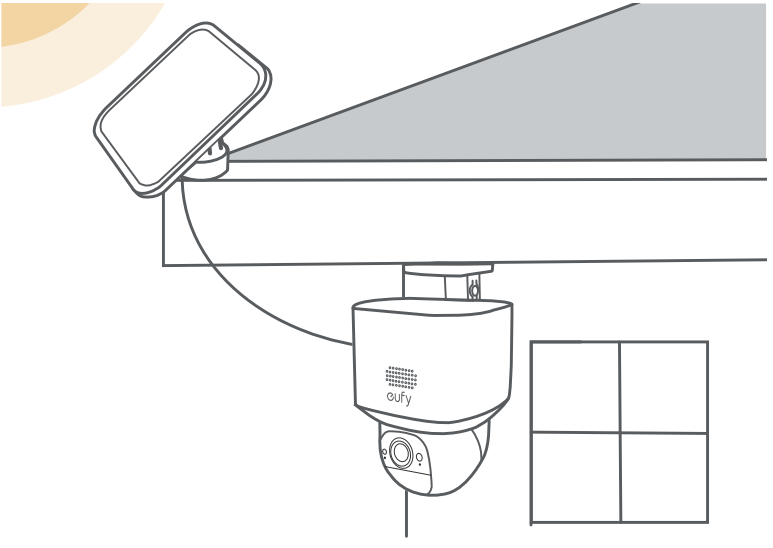

1. Boor gaten met een boor van 6 mm (15/64 inch) met de meegeleverde positioneringskaart en steek vervolgens de pluggen in de gaten.

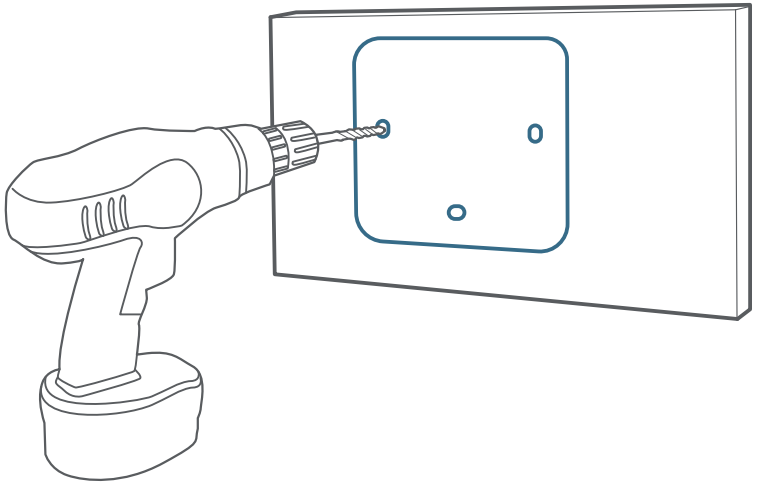

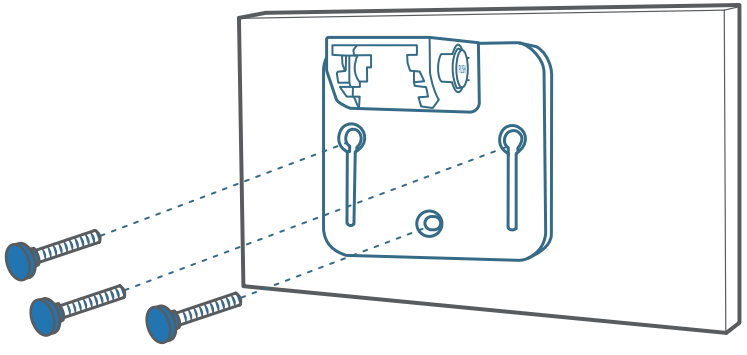

2. Sluit het zonnepaneel aan op de camera met de meegeleverde USB-C verlengkabel.

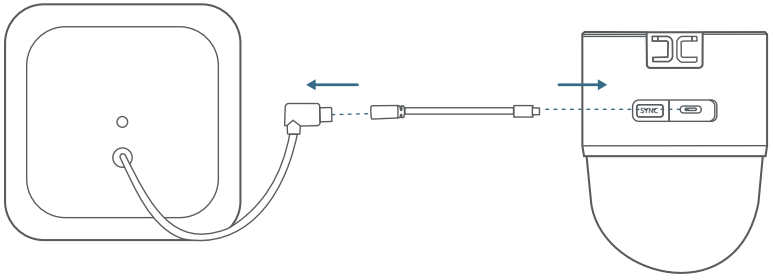

3. Bevestig de camera stevig op de montagebeugel.

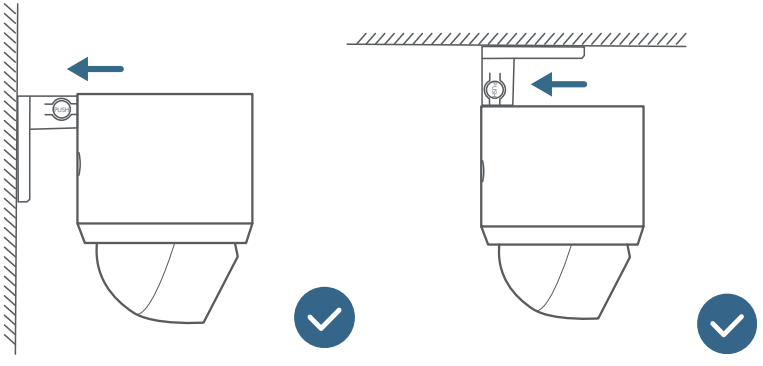

Let op dat u niet per ongeluk installeert.

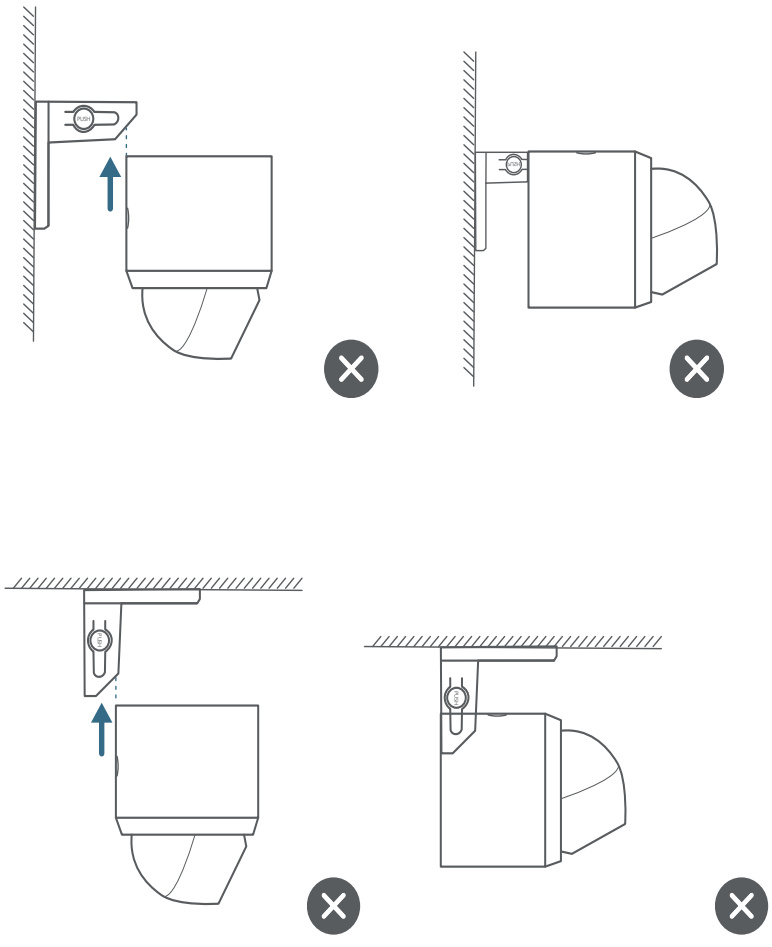

4. Installeer de montagebeugel van het zonnepaneel op een geschikte positie.

a. Draai de knop van de montagebeugel van het zonnepaneel (1) los en verwijder het ondersteunende stuk (2).

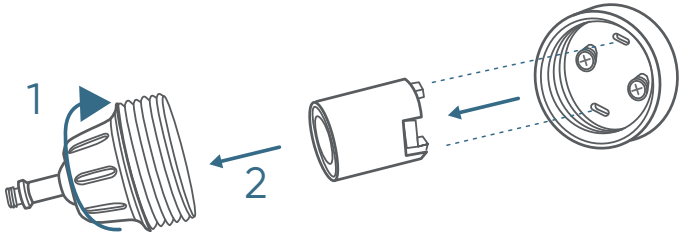

b. Installeer het ondersteunende stuk opnieuw in de basis en schroef de bevestigingsbeugel stevig vast.

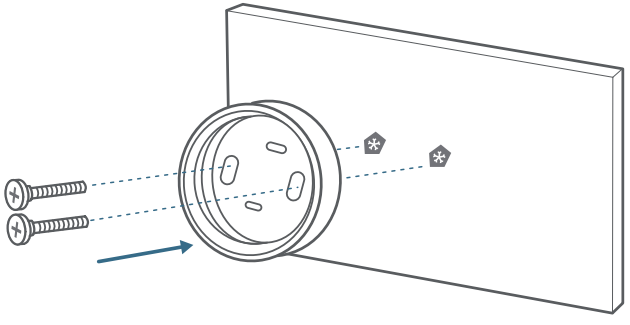

c. Bevestig de basis van de montagebeugel op de gewenste positie met 2 schroeven.

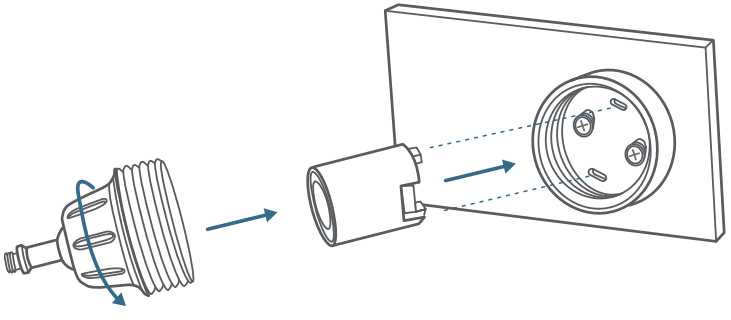

5. Installeer het zonnepaneel op de montagebeugel door het te draaien en pas vervolgens de hoek aan (20º~30º aanbevolen).

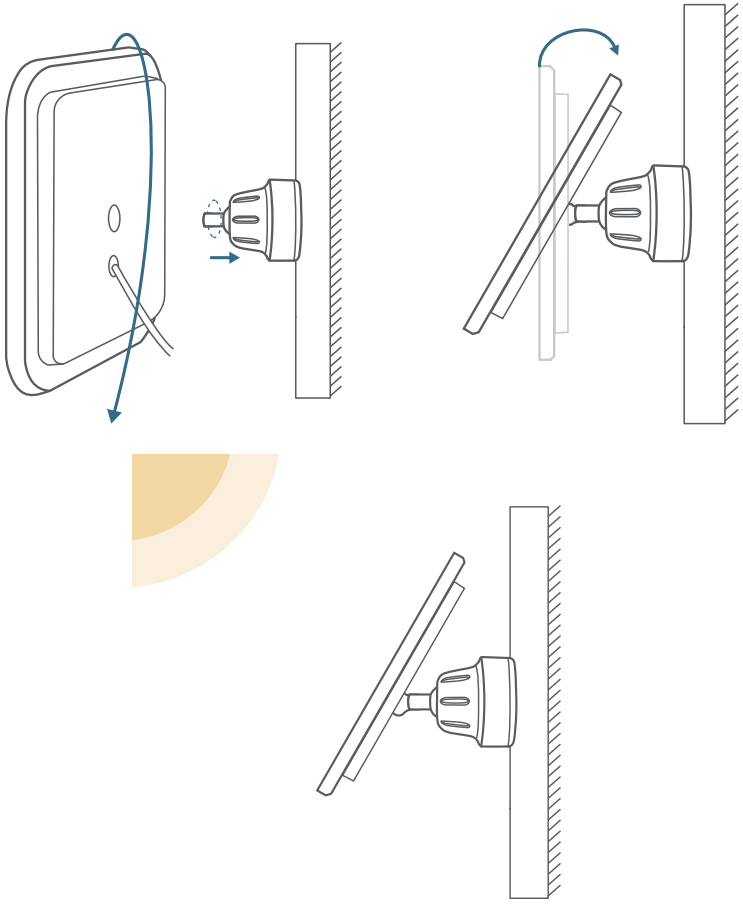

Optie 2: Monteer de camera met het zonnepaneel bevestigd (minder boren)

Als de camera niet geblokkeerd is, installeer dan het zonnepaneel direct bovenop de camera.

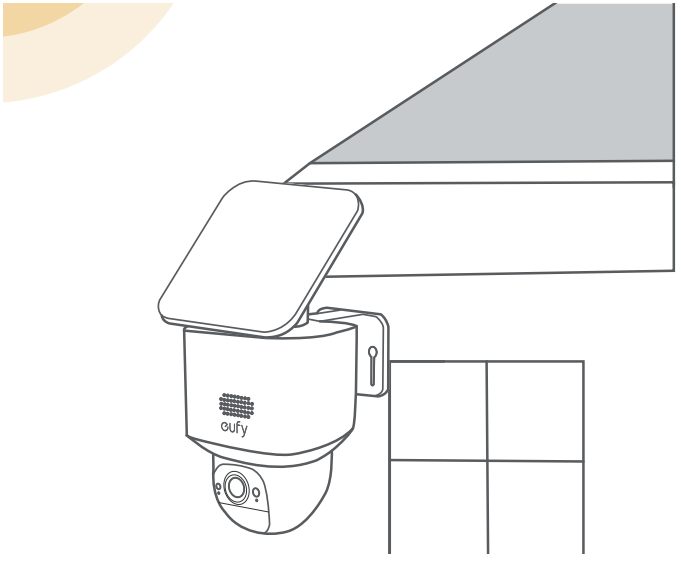

1. Gebruik twee 5mm schroeven om de beugel van het zonnepaneel aan de bovenkant van de camera te bevestigen.

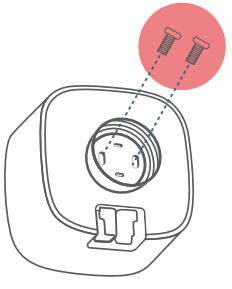

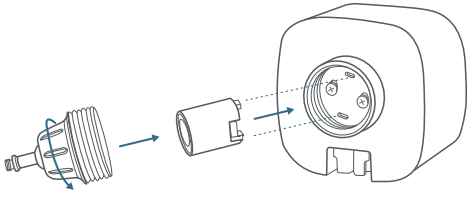

2. Installeer het zonnepaneel op de montagebeugel van het zonnepaneel door het te draaien.

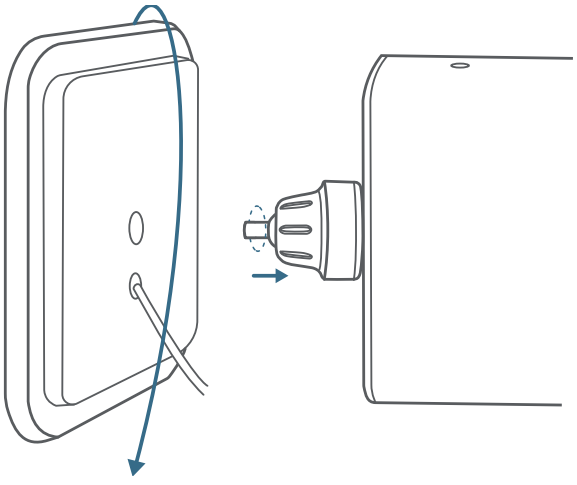

3. Sluit de USB-C-connector aan op de USB-C-poort van het zonnepaneel.

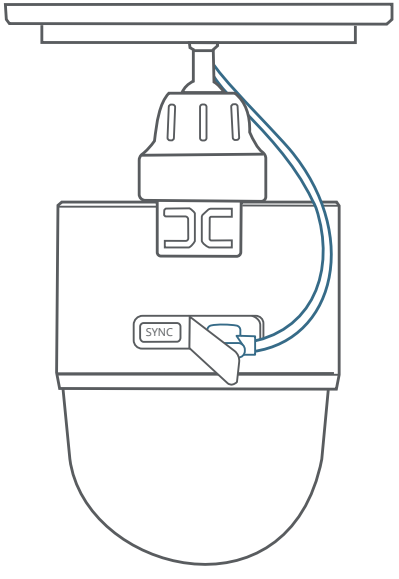

4. Boor gaten met een boor van 6 mm (15/64 inch) met de meegeleverde positioneerkaart en steek vervolgens de ankers in de gaten.

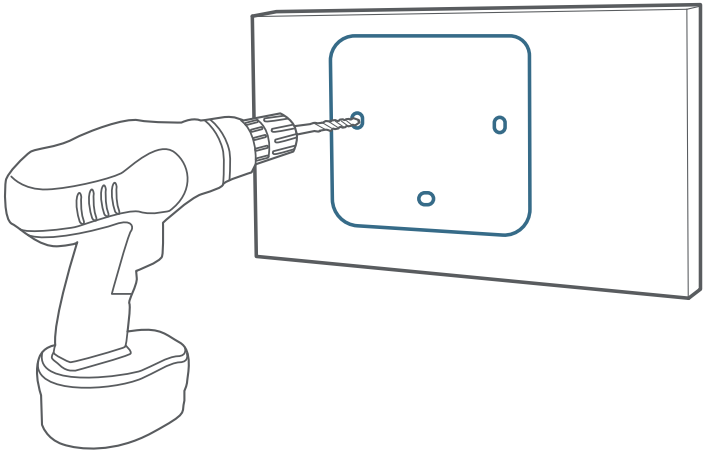

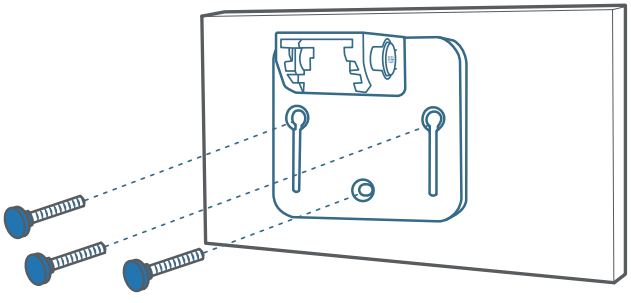

5. Bevestig de camera stevig op de montagebeugel en stel de hoek af (20º~30º aanbevolen).

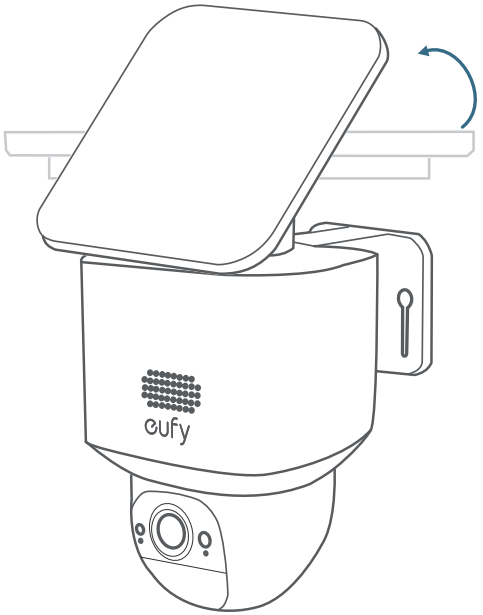

VEILIGHEID

- De geschikte temperatuur voor dit apparaat en de accessoires is -20°C tot 50°C (Oplaadtemperatuur is 0°C tot 40°C).
- Gebruik dit apparaat niet in een omgeving met een lagere of hogere temperatuur dan het aanbevolen temperatuurbereik, tenzij in de gebruikers- of instructiehandleiding specifiek wordt aangegeven dat dit veilig kan.
- Stel uw apparaat niet bloot aan direct zonlicht of extreem natte omgevingen, tenzij in de gebruikers- of instructiehandleiding specifiek wordt aangegeven dat dit veilig kan.
- Het wordt aanbevolen om het apparaat te voeden in een omgeving met een temperatuur die varieert van 5°C tot 25°C.
- Bij het leveren van stroom, plaats het apparaat in een omgeving met een normale kamertemperatuur en goede ventilatie.

Waarschuwing:

- Het vervangen van een accu door het verkeerde soort accu kan beveiligingen omzeilen en gevaar opleveren;
- Als de accu wordt weggegooid in vuur of een bron van aanzienlijke hitte, wordt geplet of erin wordt gesneden, kan dat leiden tot een explosie en het lekken van ontvlambare vloeistoffen en gassen;
- Het achterlaten van een accu in een extreem hete omgeving kan leiden tot een explosie en het lekken van ontvlambare vloeistoffen en gassen;
- Als een accu wordt blootgesteld aan extreem lage luchtdruk, kan dat leiden tot een explosie en het lekken van ontvlambare vloeistoffen en gassen.

KENNISGEVING

Verklaring van conformiteit

Dit product voldoet aan de EU-vereisten met betrekking tot radio-interferentie.

Hierbij verklaart Anker Innovations Limited dat dit apparaat voldoet aan de essentiële vereisten en andere relevante bepalingen van Richtlijn 2014/53/EU. De verklaring van conformiteit vindt u op de website: https://support.eufy.com/s/articleRecommend?type=DownLoad&secondType=doc..
Informatie over blootstelling aan RF: Het MTB-niveau (maximaal toelaatbare blootstelling) is berekend op basis van een afstand van d = 20 cm tussen het apparaat en het menselijk lichaam. To maintain compliance with RF exposure requirements, use products that maintain a 20cm distance between the device and human body.
Werkingsfrequentiebereik wifi: 2412 ~ 2472 MHz;
Maximaal uitgangsvermogen Wi-Fi: 19,01 dBm
De volgende importeur is de verantwoordelijke partij (alleen voor EU-zaken contact opnemen):
Anker Innovations Deutschland GmbH I Georg-Muche-Strasse 3, 80807 München, Duitsland

Uw product is ontworpen en vervaardigd met hoogwaardige materialen en componenten, die kunnen worden gerecycled en hergebruikt.

Dit symbool betekent dat het product niet als huishoudelijk afval mag worden weggegooid en moet worden afgeleverd bij een geschikte inzamelingsfaciliteit voor recycling. Door dit product op de juiste manier te verwijderen en te recyclen, draagt u bij aan de bescherming van natuurlijke hulpbronnen, de gezondheid van de mens en het milieu. Neem voor meer informatie over de verwijdering en recycling van dit product contact op met uw gemeente, het afvalverwijderingsbedrijf of de winkel waar u dit product hebt gekocht.

CONTEÚDO DA EMBALAGEM

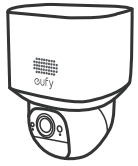

eufy SoloCam E30

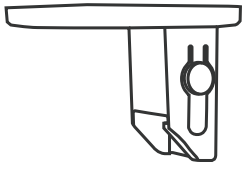

Montagem de câmara

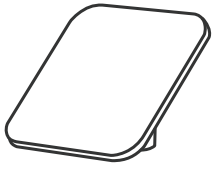

Painel solar amovível

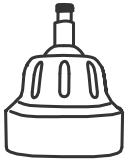

Suporte para painel solar

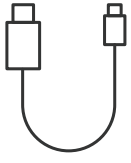

Cabo USB-C
10 pés (3 m)

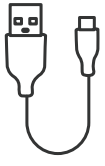

Cabo USB-C
2 pés (0,6m)

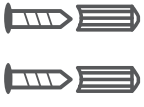

Pacote de parafusos

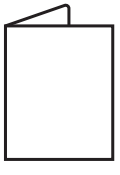

Guia de início rápido

VISÃO GERAL

eufy SoloCam E30

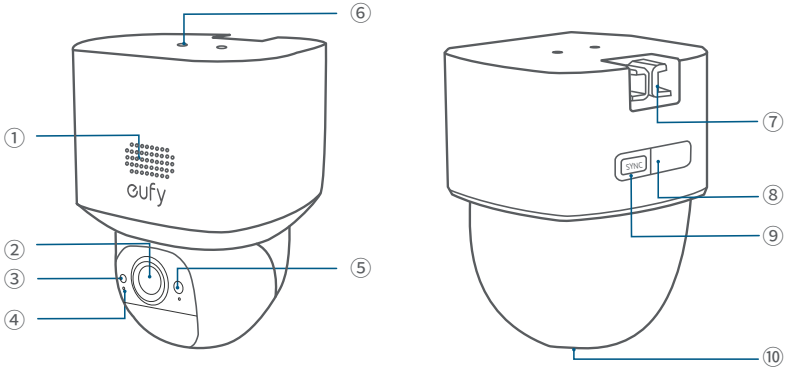

①	Altifalante	⑥	Furo de montagem do painel solar
②	Lente	⑦	Gancho de Montagem
③	Sensor fotossensível	⑧	Porta de carregamento USB-C
④	Microfone	⑨	Botão de SYNC
⑤	Indicador LED	⑩	Slot para cartão SD

Painel solar

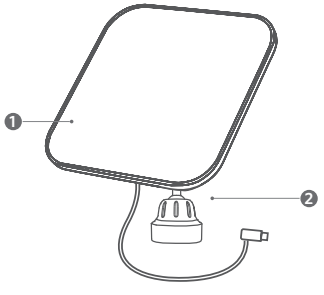

① Painel solar ② Suporte de montagem

CARREGANDO SUA CÂMERA

Carregue completamente antes do primeiro uso.

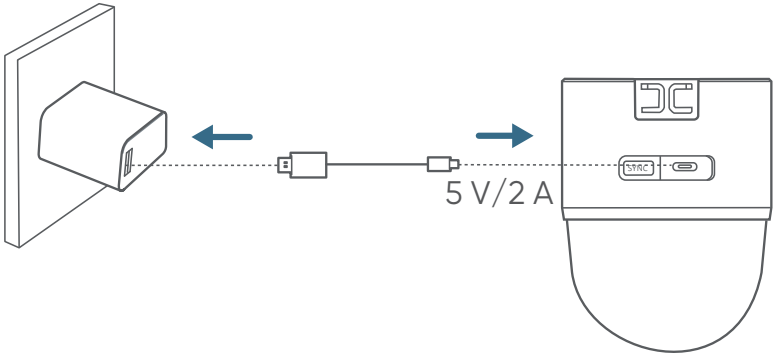

Azul sólido	Carregamento
Sem luz	Carga total
Tempo de carga	8 horas

CONFIGURAÇÃO DO SISTEMA

1. Baixe e instale o aplicativo eufy, em seguida, faça login ou crie uma conta.

2. Siga as instruções no aplicativo para adicionar a câmera à lista de dispositivos.

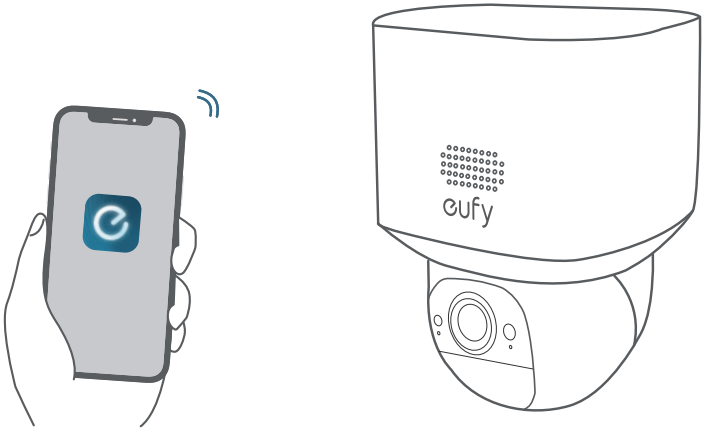

MONTAGEM DA SUA CÂMERA

Selecione um local e uma altura

Selecione um local onde possa obter a vista pretendida. Recomendamos que instale a câmara 2-3 m acima do solo.

Para evitar perder detecções, não instale a câmera diretamente voltada para a área de monitoramento. Em vez disso, mantenha um bom ângulo para evitar quaisquer pontos cegos potenciais.

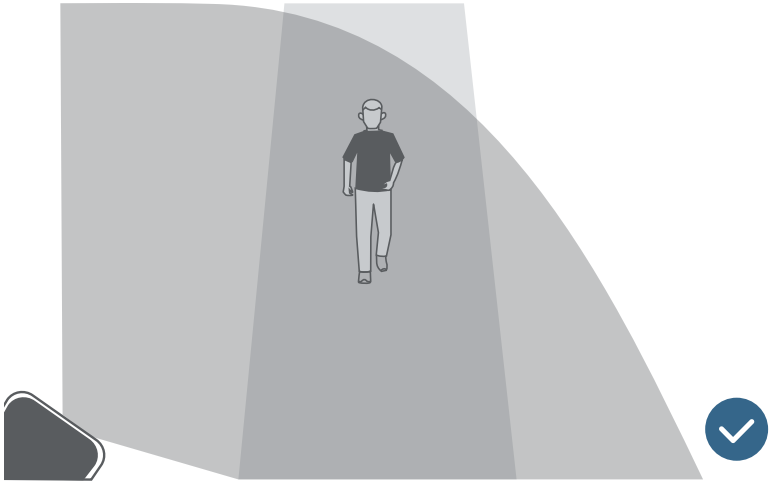

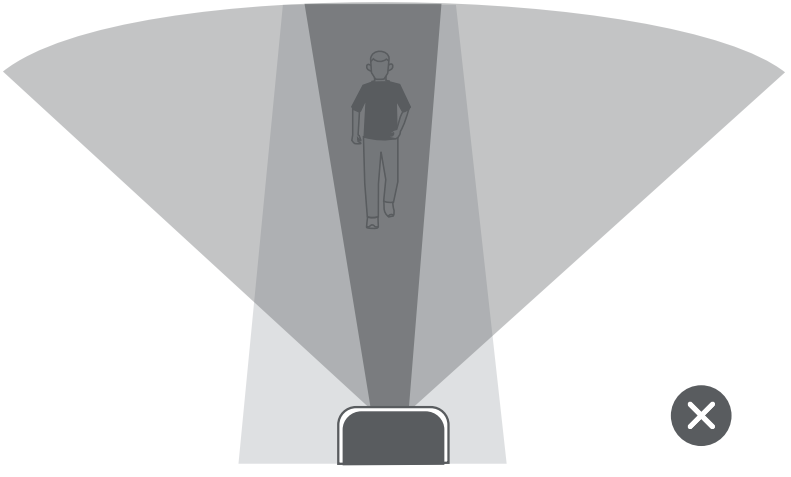

Selecione um Local para o Painel Solar

Existem duas maneiras de instalar o painel solar:

Opção 1 - se a câmera estiver bloqueada, instale o painel solar em uma posição diferente para maximizar a eficiência do painel solar.

Opção 2 - se a câmera não estiver bloqueada, instale o painel solar diretamente no topo da câmera.

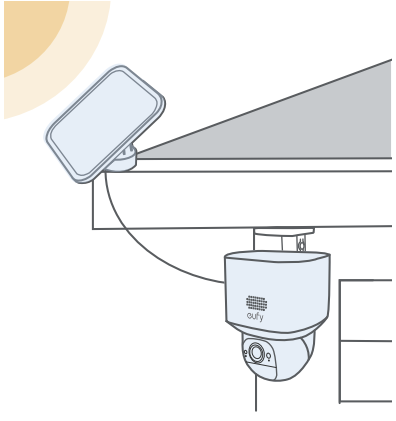

Opção 1

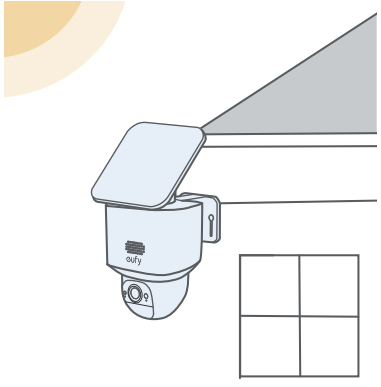

Opção 2

Opção 1: Monte a câmera e o painel solar separadamente (melhor para energia solar forte)

A câmera pode ser montada em uma parede ou sob a beirada.

Câmera montada na parede.

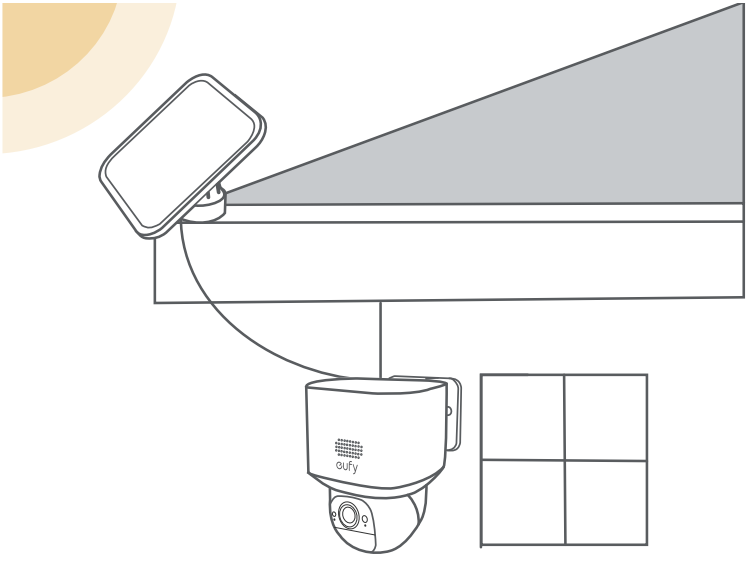

Câmera montada sob o beiral.

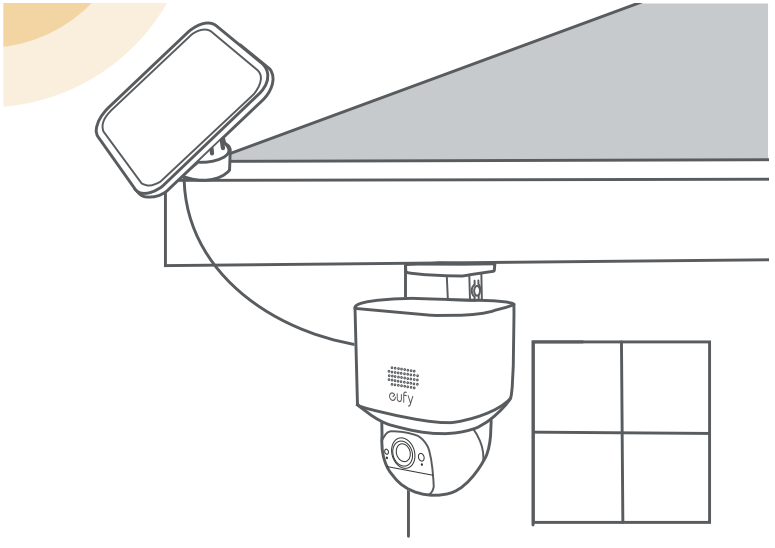

1. Faça furos com uma broca de 15/64 polegadas (5,95 mm) usando o cartão de posicionamento fornecido e, em seguida, insira os ancoradores nos furos.

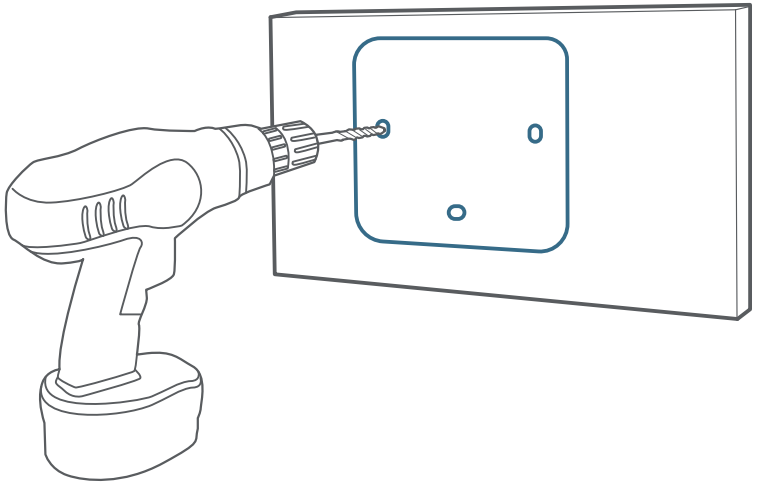

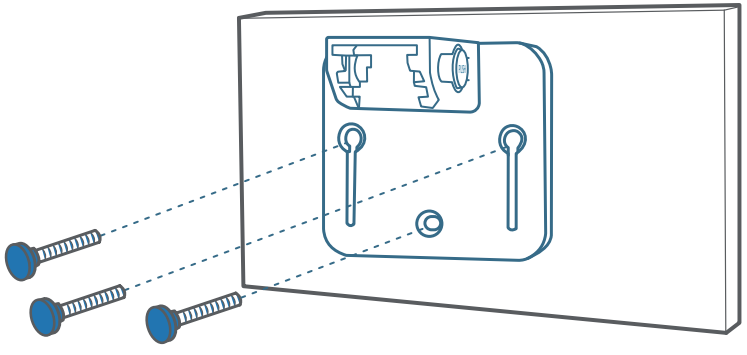

2. Conecte o painel solar à câmera usando o cabo de extensão USB-C fornecido.

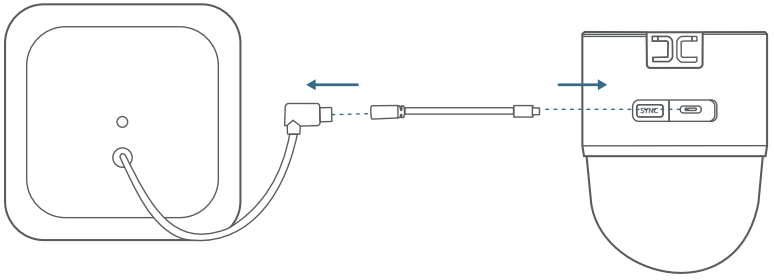

3. Fixe firmemente a câmera no suporte de montagem.

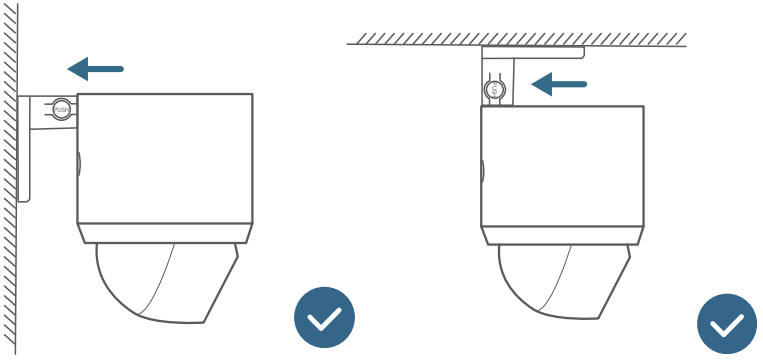

Tenha cuidado para não instalar por engano.

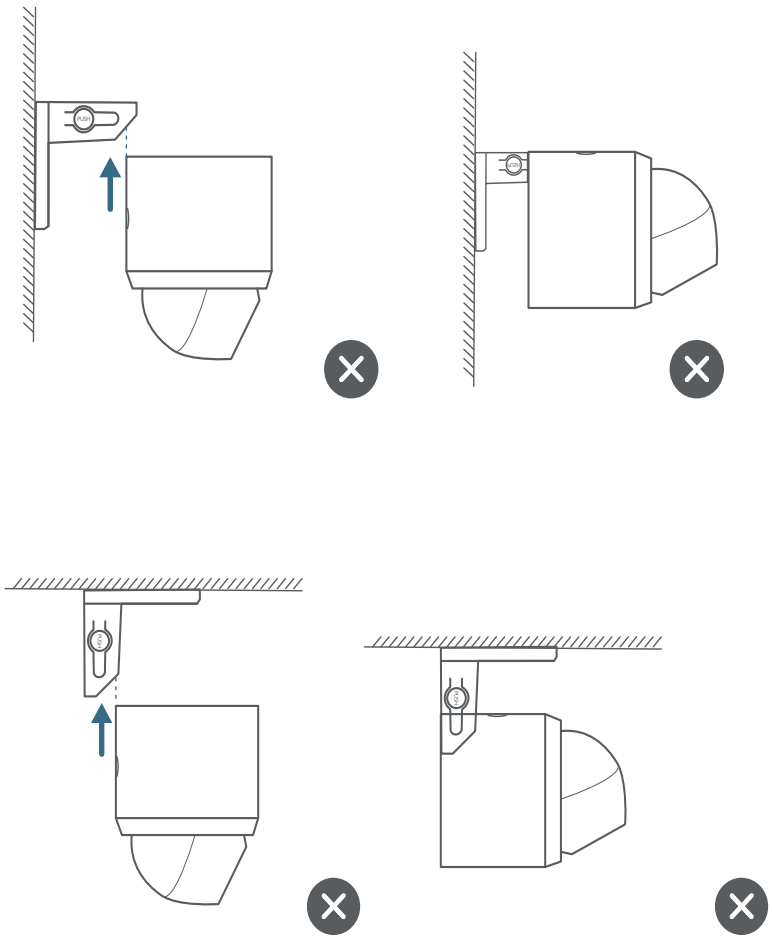

4. Instale o suporte de montagem do painel solar em uma posição adequada.

a. Desparafuse o botão do suporte de montagem do painel solar (1) e remova a peça de suporte (2).

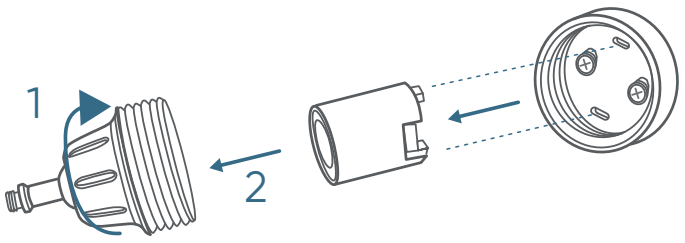

b. Reinstale a peça de suporte na base e aperte firmemente o suporte de montagem.

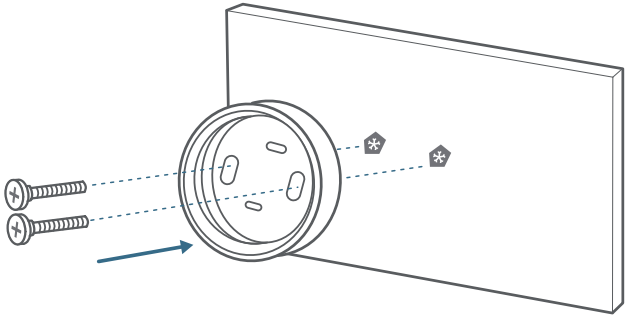

c. Fixe a base do suporte de montagem na posição desejada com 2 parafusos.

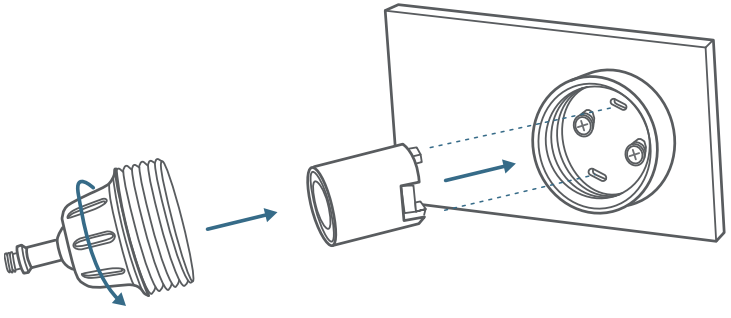

5. Instale o painel solar no suporte de montagem girando-o e, em seguida, ajuste o ângulo (recomendado de 20º a 30º).

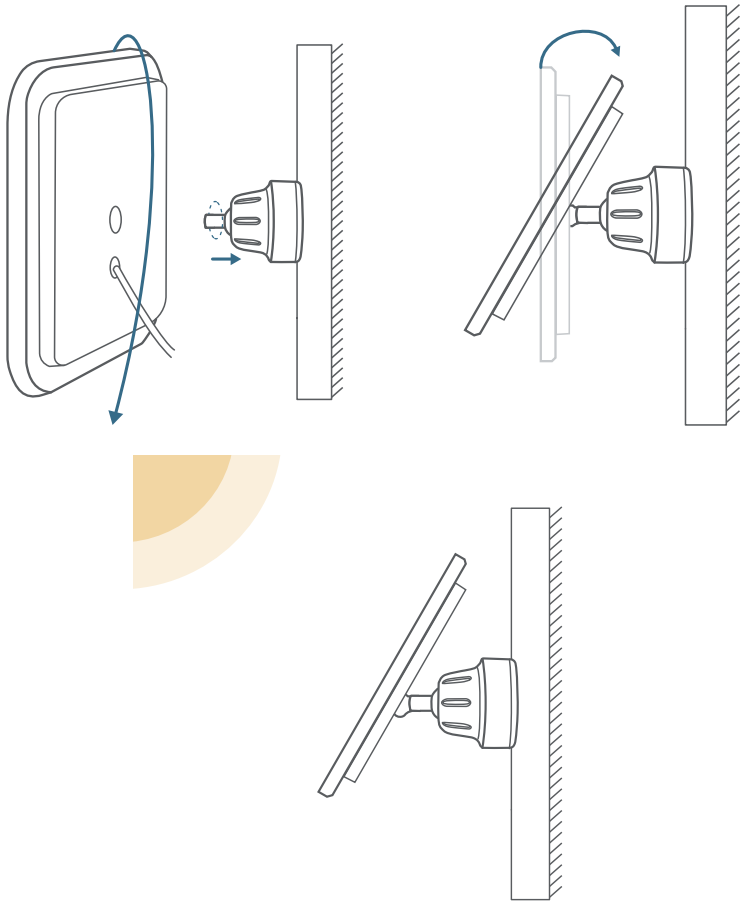

Opção 2: Monte a câmera com o painel solar anexado (menos perfurações)

Se a câmera não estiver bloqueada, instale o painel solar diretamente no topo da câmera.

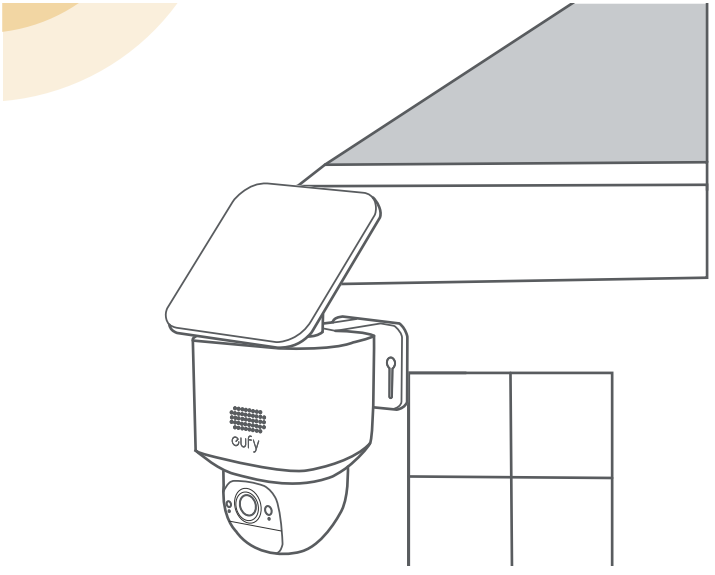

1. Use dois parafusos de 5mm para fixar o suporte do painel solar na parte superior da câmera.

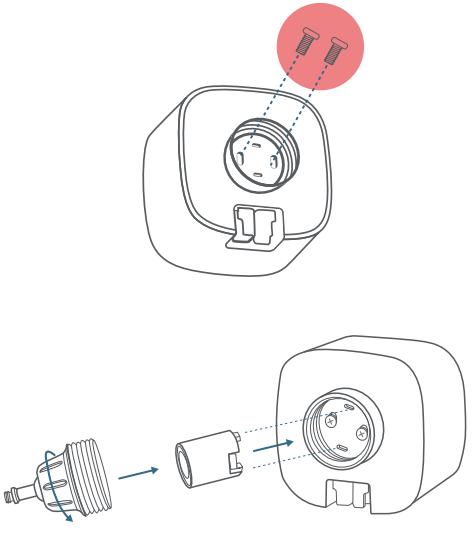

2. Instale o painel solar no suporte de montagem do painel solar girando-o.

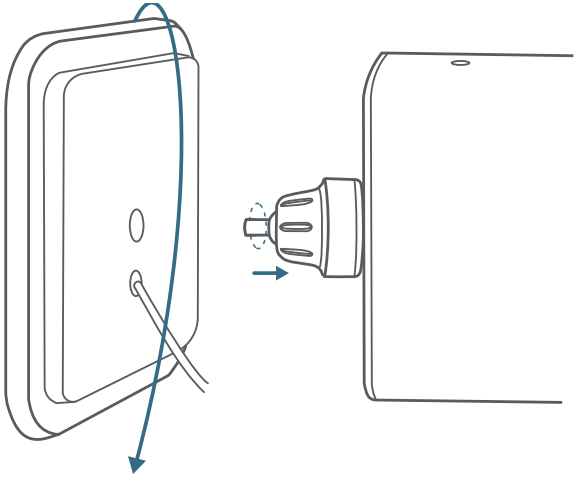

3. Conecte o conector USB-C à porta USB-C do painel solar.

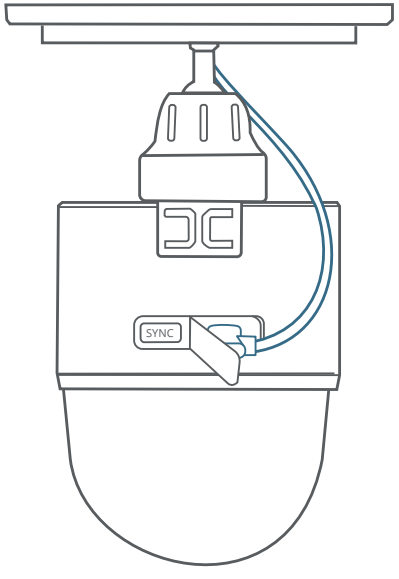

4. Faça furos com uma broca de 15/64 polegadas (5,95 mm) usando o cartão de posicionamento incluído e, em seguida, insira os ancoradores nos furos.

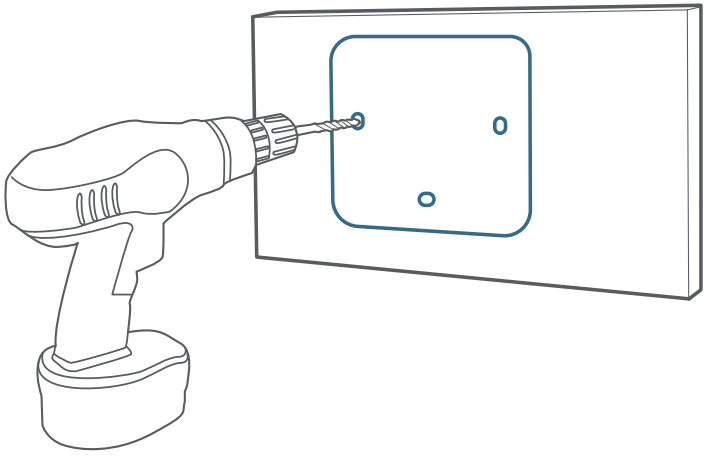

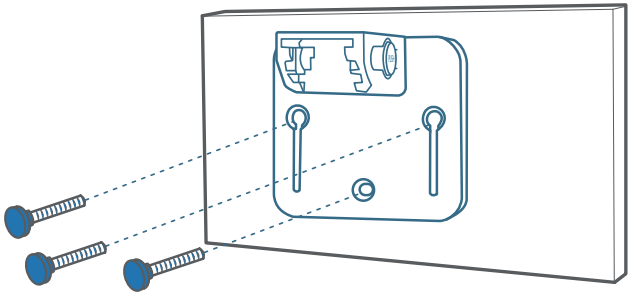

5. Fixe firmemente a câmera no suporte de montagem e ajuste o ângulo (recomendado de 20º a 30º).

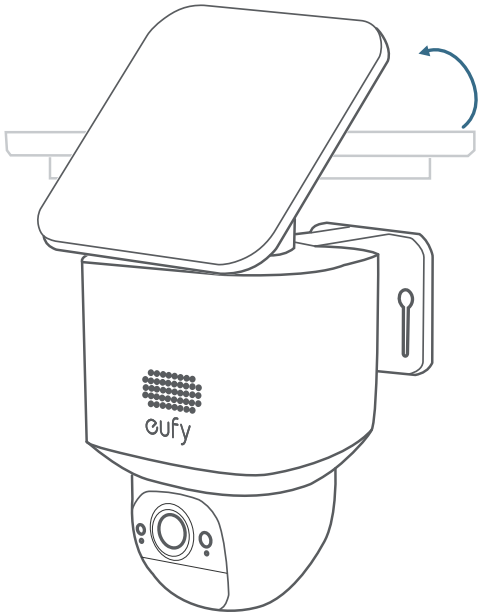

SEGURANÇA

- A temperatura adequada para esse dispositivo e acessórios é de -20°C a 50°C (a temperatura de carregamento é de 0°C a 40°C).
- Exceto quando o guia do utilizador ou o manual de instruções indica especificamente que é seguro proceder deste modo, não utilize este dispositivo num ambiente com uma temperatura inferior ou superior às temperaturas mínima e máxima recomendadas.
- Exceto quando o guia do utilizador ou o manual de instruções indica especificamente que é seguro proceder deste modo, evite expor o dispositivo à luz solar direta ou a ambientes excessivamente húmidos.
- É recomendado fornecer o dispositivo em um ambiente com temperatura que varia de 5°C a 25°C.
- Ao fornecer energia, coloque o dispositivo em um ambiente que tenha uma temperatura normal de sala e boa ventilação.

Aviso:

- A substituição de uma bateria por uma de tipo incorreto pode anular as proteções e criar perigo;
- A eliminação de uma bateria por fogo ou outra fonte de calor intensa, ou por esmagamento ou corte, pode resultar numa explosão, bem como em fuga de líquidos e gases inflamáveis;
- Deixar uma bateria num ambiente com uma temperatura extremamente quente pode resultar numa explosão, bem como na fuga de líquidos e gases inflamáveis;
- A exposição de uma bateria a uma pressão de ar extremamente baixa pode resultar numa explosão, bem como na fuga de líquidos e gases inflamáveis.

AVISO

Declaração de Conformidade

Este produto cumpre as normas de interferências de rádio da Comunidade Europeia.
Por este meio, a Anker Innovations Limited declara que este dispositivo está em conformidade com os requisitos essenciais e outras disposições relevantes da Diretiva 2014/53/UE. Para obter a declaração de conformidade, visite o site: https://support.eufy.com/s/articleRecommend?type=DownLoad&secondType=doc..
Informações sobre exposição a RF: o nível de Exposição Máxima Admissível (MPE - Maximum Permissible Exposure) foi calculado com base numa distância de d=20 cm entre o dispositivo e o corpo humano. To maintain compliance with RF exposure requirements, use products that maintain a 20cm distance between the device and human body.
Gama de frequências de funcionamento do Wi-Fi: 2412~2472 MHz;
Wi-Fi Potência Máxima de Saída: 19,01 dBm
O importador seguinte é a entidade responsável (contacte apenas para questões no âmbito da UE)
Anker Innovations Deutschland GmbH I Georg-Muche-Strasse 3, 80807 Munique, Alemanha

O produto foi concebido e fabricado com materiais e componentes de alta qualidade, que podem ser reciclados e reutilizados.

Este símbolo significa que o produto não deve ser eliminado como lixo doméstico e deve ser entregue numa instalação de recolha apropriada para reciclagem. A eliminação e a reciclagem corretas ajudam a proteger os recursos naturais, a saúde humana e o ambiente. Para obter mais informações sobre a eliminação e a reciclagem deste produto, contacte o seu município, os serviços de eliminação ou o local de compra do produto.

السلامة

- درجة الحرارة المناسبة لهذا الجهاز والملحقات هي من 20- درجة مئوية وحتى 50 درجة مئوية (درجة حرارة الشحن هي 0 درجة مئوية إلى 40 درجة مئوية).
- لا تستخدم هذا الجهاز في بيئة تتجاوز درجة الحرارة المنخفضة أو المرتفعة الموصى بهما، ما لم يُذكر على وجه التحديد أنه من الآمن القيام بذلك في دليل المستخدم أو دليل التعليمات.
- تجنب تعريض جهازك لأشعة الشمس المباشرة أو البيئات شديدة الرطوبة، ما لم يُذكر على وجه التحديد أنه من الآمن القيام بذلك في دليل المستخدم أو دليل التعليمات.
- يُوصَى بتوفير الجهاز في بيئة تتراوح درجة حرارتها بين 5 درجات مئوية و 25 درجة مئوية.
- عند توصيل الطاقة، ضع الجهاز في بيئة تتمتع بدرجة حرارة غرفة عادية وتهوية جيدة.

تحذير:

- قد يؤدي استبدال البطارية بنوع غير صحيح إلى التعدي على إجراءات الحماية والتسبب في حدوث مخاطر؛
- قد يؤدي التخلص من البطارية باستخدام أي من الطرق الآتية مثل حرقها أو تعريضها لأي مصدر آخر للحرارة الشديدة، أو عن طريق تكسيرها أو قطعها، إلى حدوث انفجار وكذلك تسرب السوائل والغازات القابلة للاشتعال؛
- قد يؤدي ترك البطارية في بيئة شديدة الحرارة إلى حدوث انفجار وكذلك تسرب السوائل والغازات القابلة للاشتعال؛
- قد يؤدي تعريض البطارية لضغط هواء منخفض للغاية إلى حدوث انفجار وتسرب السوائل والغازات القابلة للاشتعال.

إشعار

إعلان المطابقة

CE يتوافق هذا المنتج مع متطلبات التداخل اللاسلكي في الاتحاد الأوروبي.

تعلن شركة Anker Innovations Limited بموجب هذا المستند أن هذا الجهاز يتوافق مع المتطلبات الأساسية والأحكام الأخرى ذات الصلة الواردة في التوجيه الأوروبي EU/2014/53. للحصول على إعلان المطابقة، تفضل بزيارة موقع الويب: https://support.eufy.com/s/articleReco..mmend?type=DownLoad&secondType=doc
معلومات التعرض للترددات اللاسلكية: تم حساب مستوى التعرض الأقصى المسموح به (MPE) على أساس مسافة d=20 سم بين الجهاز وجسم الإنسان. للحفاظ على الامتثال لمتطلبات التعرض للترددات اللاسلكية، استخدم المنتجات التي تحافظ على مسافة 20 سم بين الجهاز وجسم الإنسان.
نطاق تردد تشغيل Wi-Fi: 2412 إلى 2472 ميغاهرتز؛
قوة إخراج Wi-Fi القصوى:19.01 ديسيبل ميللي واط
المستورد التالي هو الطرف المسؤول (جهة الاتصال لشؤون الاتحاد الأوروبي فقط)
Anker Innovations Deutschland GmbH I Georg-Muche-Strasse 3, 80807 Munich، ألمانيا

تم تصميم هذا المنتج وتصنيعه بمواد ومكونات عالية الجودة يمكن إعادة تدويرها وإعادة استخدامها.

يشير هذا الرمز إلى أنه يجب عدم التخلص من المنتج باعتباره من النفايات المنزلية العادية، بل يجب تسليمه إلى المنشأة المناسبة لتجميع النفايات بغرض إعادة التدوير. ويساعد التخلص من المنتج وإعادة تدويره بشكل صحيح على حماية الموارد الطبيعية وصحة الإنسان والبيئة. ولمزيد من المعلومات حول التخلص من هذا المنتج وإعادة تدويره، اتصل بالبلدية المحلية أو خدمة التخلص من النفايات أو المتجر الذي اشتريت منه هذا المنتج.

3 .وصِّل موصل USB-C بمنفذ USB-C للوح الطاقة الشمسية.

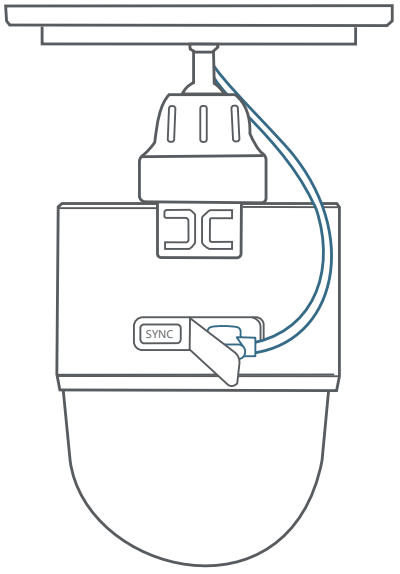

4. اصنع الثقوب باستخدام مثقاب بقُطر 15/64 بوصة (5.95 ملم) مع بطاقة تحديد الموقع المُقدّمة ضمن ملحقات الجهاز، ثم أدخل المُثبتات في الثقوب.

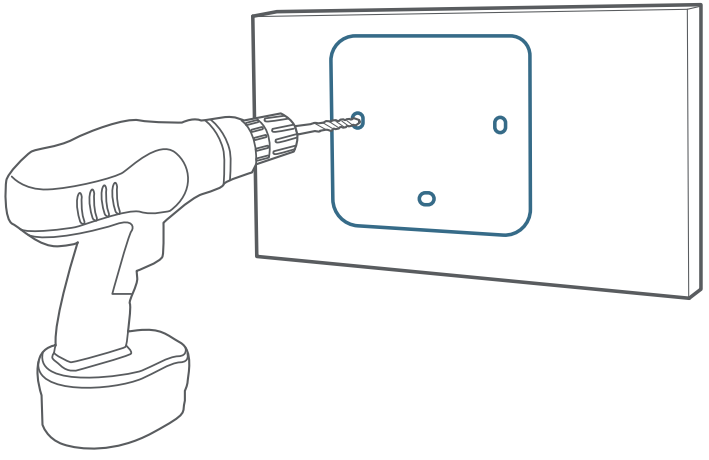

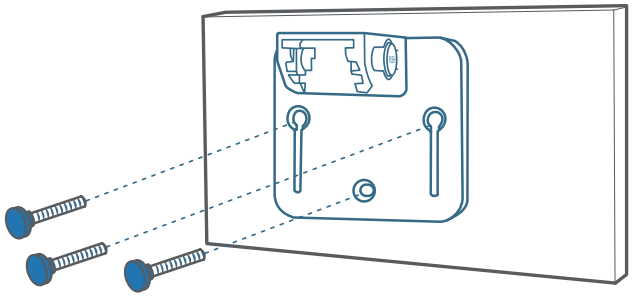

5. ركّب الكاميرا بإحكام على الحامل المُخصص للتثبيت واضبط الزاوية (يُوصى بزاوية ضبط 20º~30º).

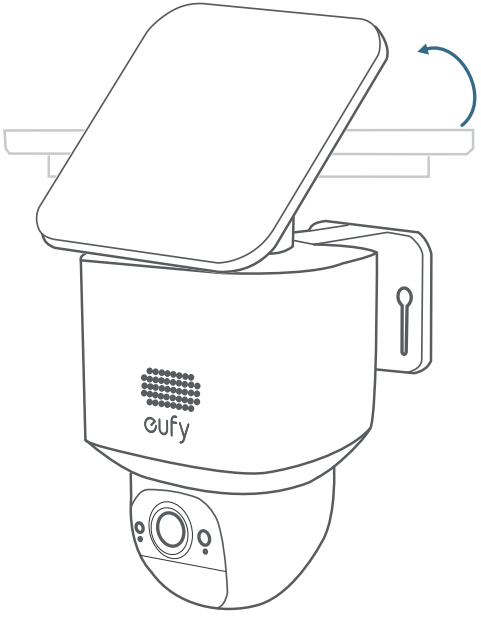

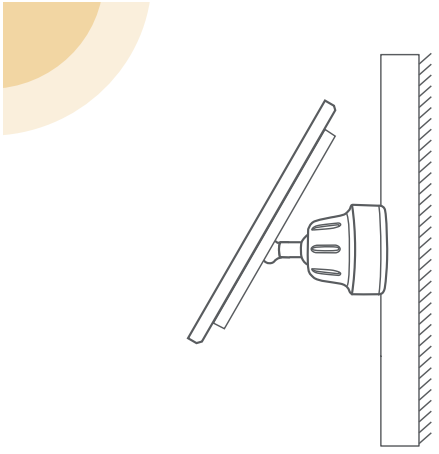

الخيار 2: ثبّت الكاميرا مع توصيل لوح الطاقة الشمسية (بدون الحاجة للكثير من الحفر لصُنع ثقوب)

في حال لم تكن الكاميرا محجوبة، ركّب لوح الطاقة الشمسية مباشرة على الجزء العلوي من الكاميرا.

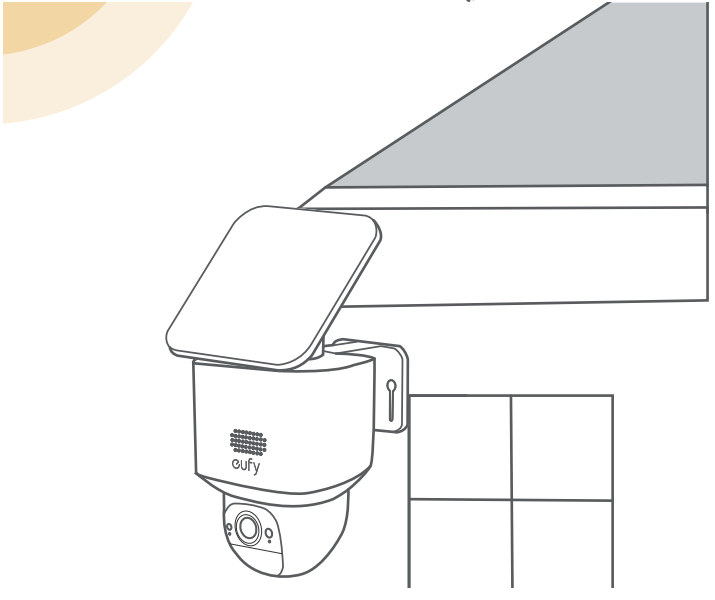

1. استخدم مسامير بطول 5 ملم لتثبيت حامل اللوح الشمسي على الجزء العلوي من الكاميرا.

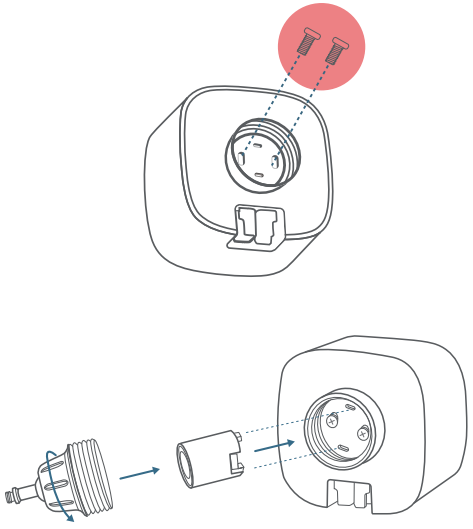

2. ركّب لوح الطاقة الشمسية على حامل تثبيت لوح الطاقة الشمسية عن طريق تدويره.

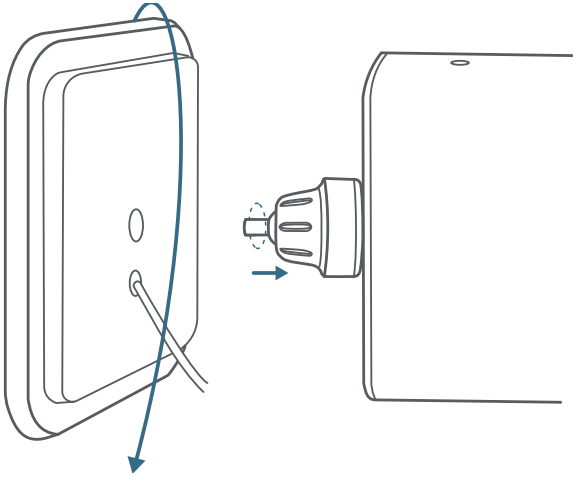

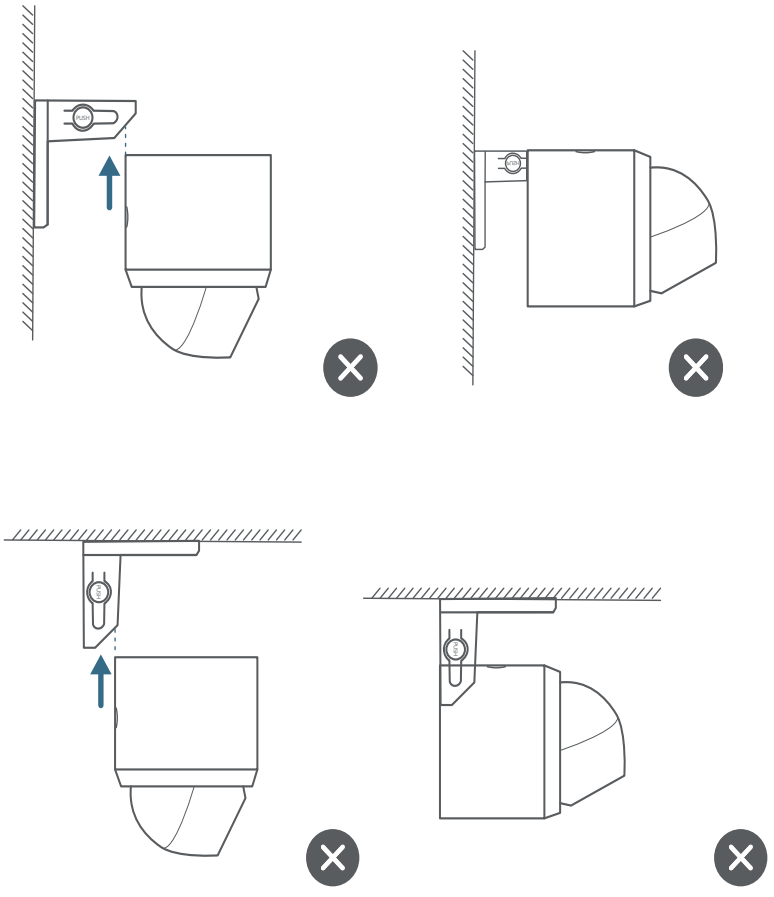

4. ضع حامل التثبيت الخاص باللوح الشمسي في موضع مناسب.

a. فكّ برغي مقبض حامل اللوح الشمسي (1)، وأزل القطعة الداعمة (2).

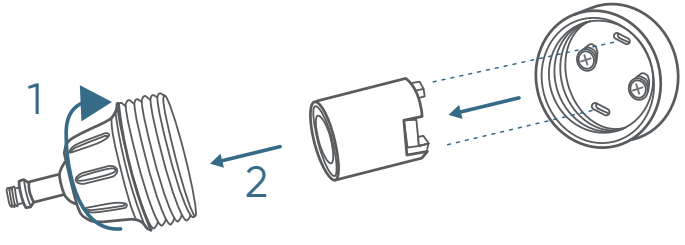

b. أعد تثبيت القطعة الداعمة في القاعدة، وربط حامل التركيب بإحكام.

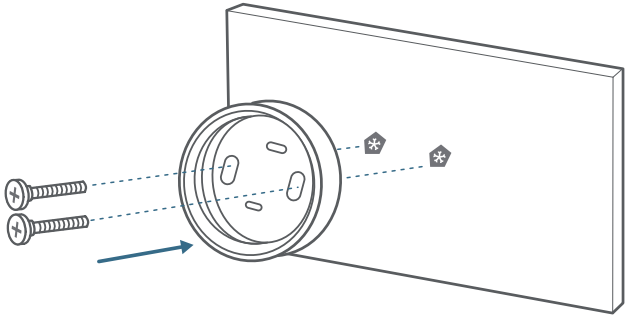

c. ثبّت قاعدة حامل التركيب في الموضع المطلوب باستخدام مسمارين.

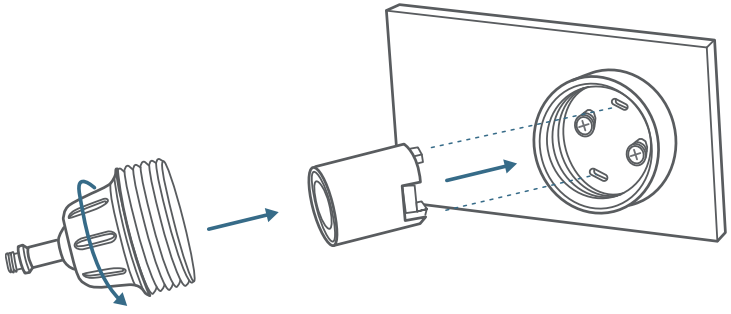

5. ركّب اللوح الشمسي على الحامل المُخصص للتثبيت من خلال تدويره، ثم اضبط الزاوية (يُوصى بزاوية ضبط 20º~30º).

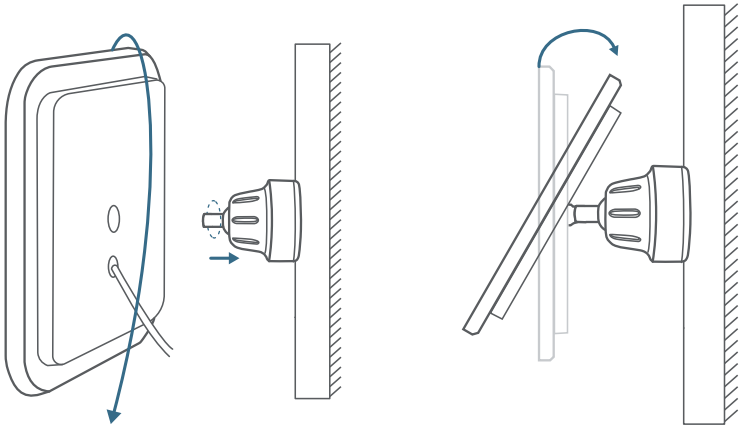

1. اصنع الثقوب باستخدام مثقاب بقُطر 15/64 بوصة (5.95 ملم) مع بطاقة تحديد الموقع المُقدّمة ضمن ملحقات الجهاز، ثم أدخل المُثبتات في الثقوب

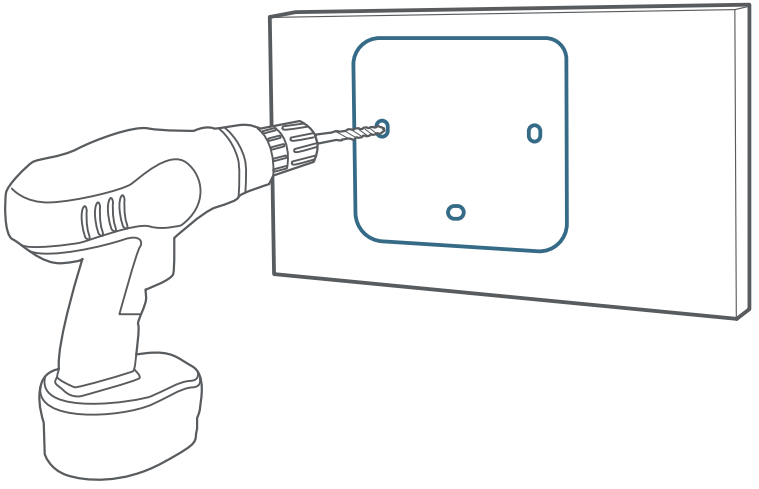

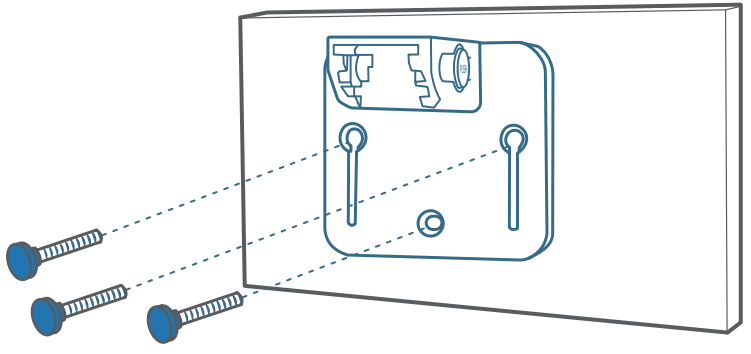

2. وصِّل لوح الطاقة الشمسية بالكاميرا باستخدام كابل تمديد USB-C المُقدّم ضمن ملحقات الجهاز.

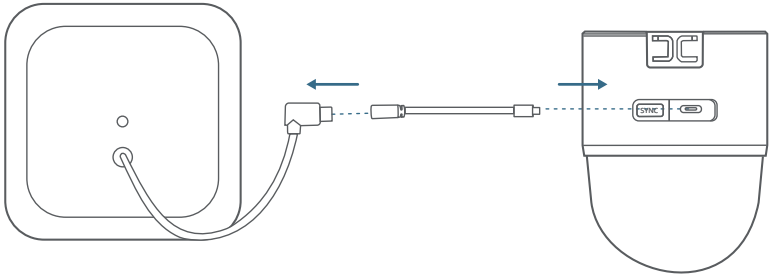

3. ركّب الكاميرا بإحكام على الحامل المُخصص للتثبيت.

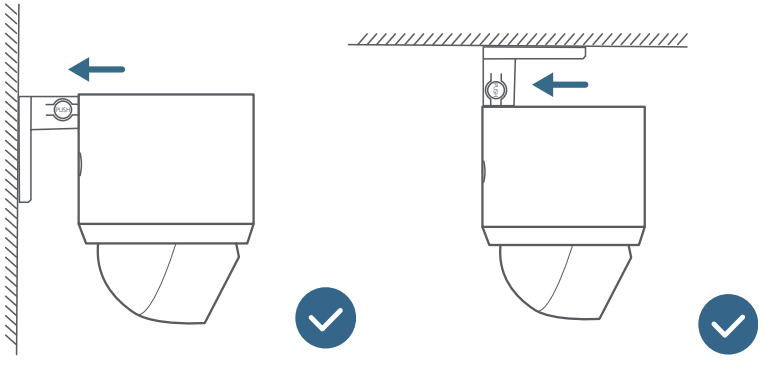

احرص على أن لا تُثبت الكاميرا عن طريق الخطأ

اختر موقع للوح الطاقة الشمسية

هناك طريقتان لتركيب لوح الطاقة الشمسية:

الخيار 1 - إذا تم حجب الكاميرا، يرجى تثبيت لوح الطاقة الشمسية في موضع مختلف لتحقيق أقصى كفاءة لوح الطاقة الشمسية.

الخيار 2 - إذا لم يتم حجب الكاميرا، قم بتثبيت اللوح الشمسي مباشرة على الجزء العلوي من الكاميرا.

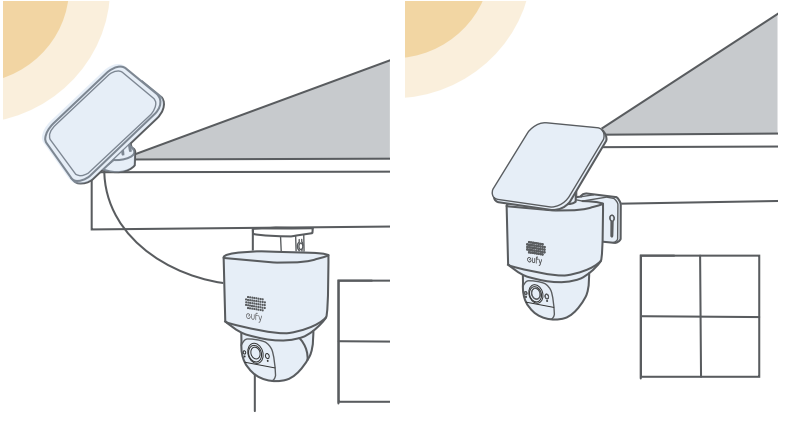

الخيار 1 الخيار 2

الخيار 1: ثبِّت الكاميرا ولوح الطاقة الشمسية بشكل منفصل (هذا هو الخيار الأفضل في حال الطاقة الشمسية القوية)

يمكن تركيب الكاميرا على الحائط أو تحت السطح.

الكاميرا المثبتة على الحائط

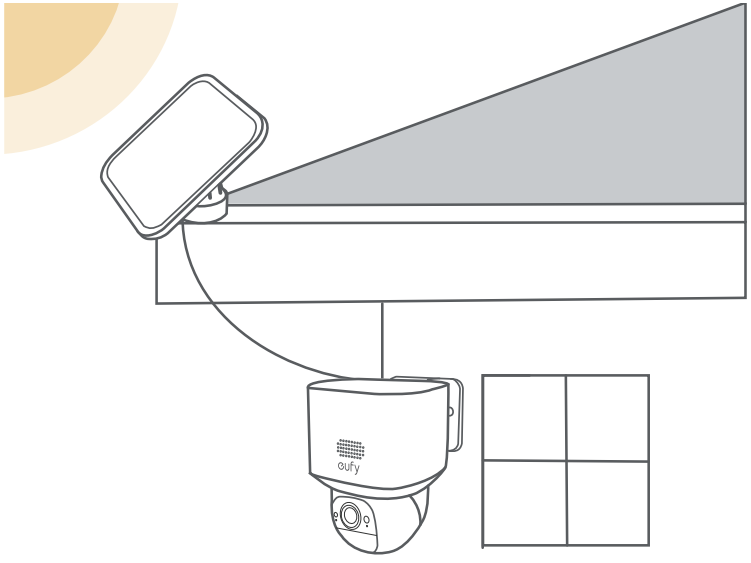

الكاميرا المثبتة تحت السطح المائل

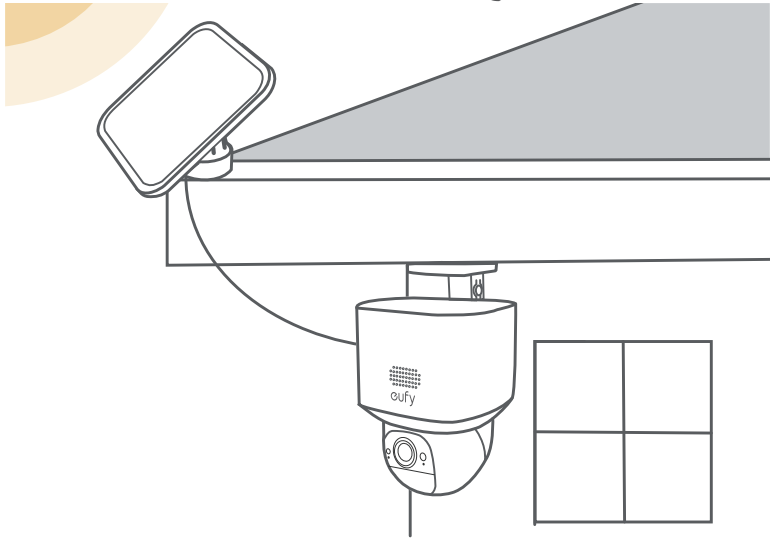

تركيب الكاميرا الخاصة بك

تحديد الموقع والارتفاع

حدد موقع يُمكنك من خلاله الحصول على الرؤية المطلوبة. نوصي بتعليق الكاميرا على ارتفاع مترين إلى 3 أمتار (7 إلى 10 أقدام) من الأرض.

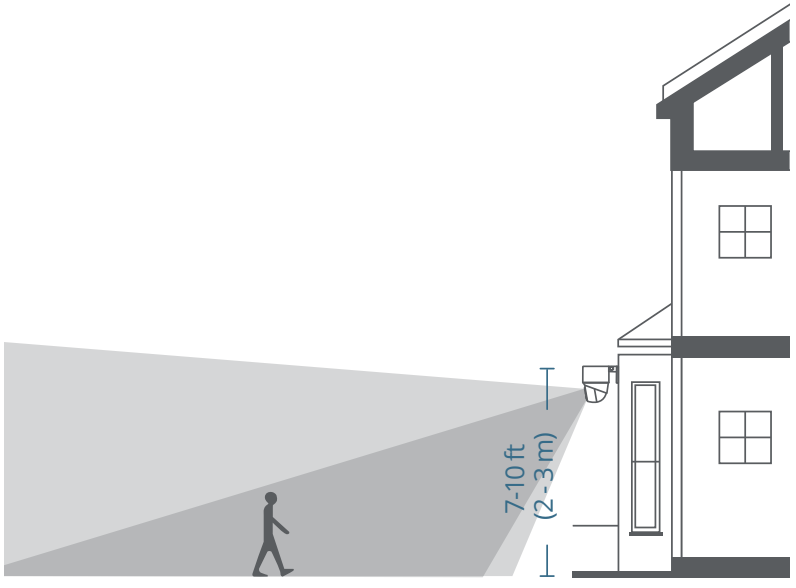

لضمان عدم تفويت الكاميرا أي حدث، لا تُثبّت الكاميرا مباشرةً تجاه منطقة المراقبة. بدلاً من ذلك، أبقِ على زاوية لتجنب أي نقاط عمياء محتملة.

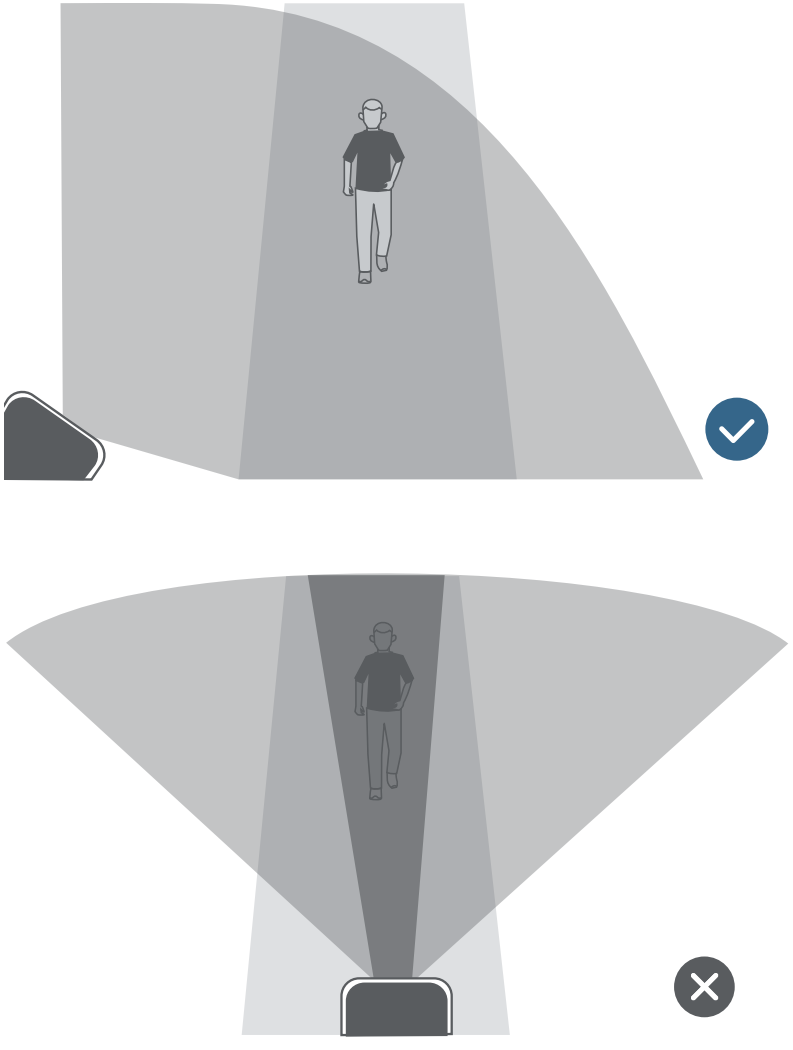

شحن الكاميرا الخاصة بك

شحن بالكامل قبل الاستخدام لأول مرة.

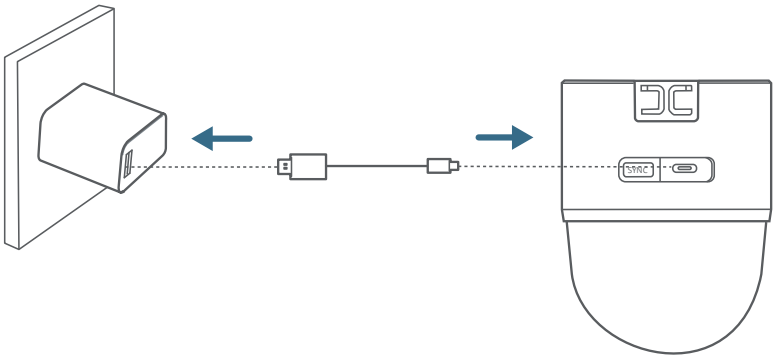

5 فولت/2 أمبير

الشحن	أزرق ثابت
اكتمال الشحن	انطفاء الضوء
8 ساعات	مدة الشحن

إعداد النظام

1. قم بتحميل وتثبيت تطبيق eufy ، ثم قم بتسجيل الدخول أو إنشاء حساب.

2. اتبع التعليمات الموجودة داخل التطبيق لإضافة الكاميرا إلى قائمة الأجهزة.

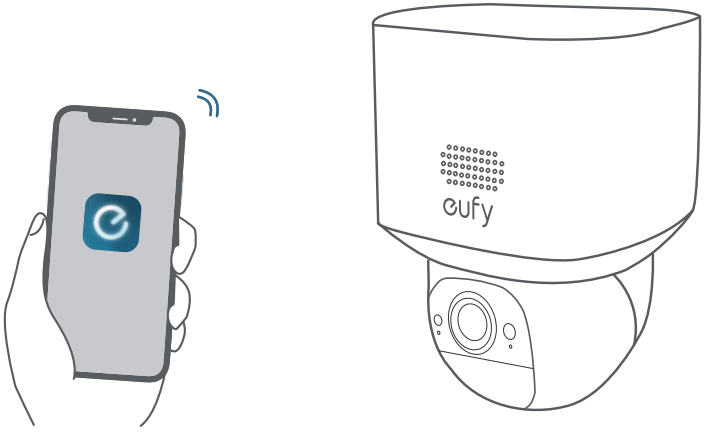

محتويات العلبة

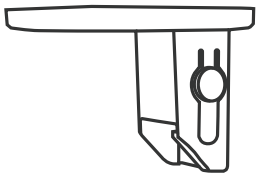

حامل الكاميرا

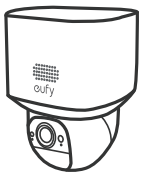

eufy SoloCam E30

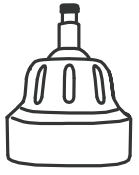

حامل اللوح الشمسي

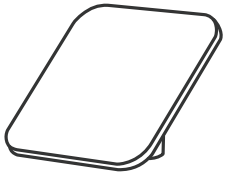

لوحة شمسية قابلة للإزالة

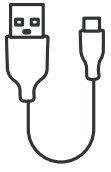

كابل USB-C
2 قدم (0.6 م)

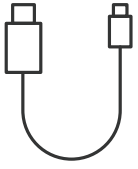

كابل USB-C
١٠ قدم (٣ م)

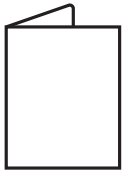

دليل البدء السريع

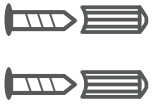

عبوة براغي

نظرة سريعة

eufy SoloCam E30

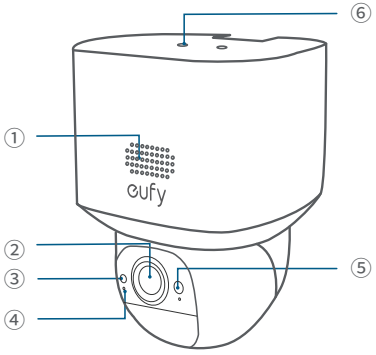

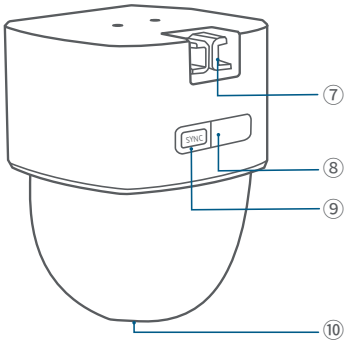

① السماعة
② العدسة
③ المستشعر الحساس للضوء
④ الميكروفون
⑤ مؤشر LED
⑥ ثقب تثبيت لوح الطاقة الشمسية
⑦ خطاف للتثبيت
⑧ منفذ شحن USB-C
⑨ زر المزامنة
⑩ فتحة بطاقة SD

لوحة شمسية

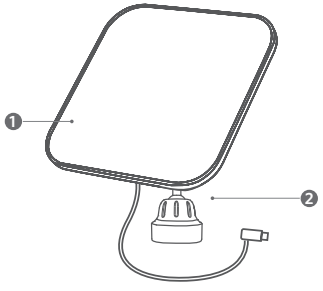

① لوح شمسي ② حامل التركيب

CUSTOMER SERVICE

Kundenservice | Servicio de atención al cliente | Service client | Servizio clienti | Klantenservice | Serviço de Apoio ao Cliente | خدمة العملاء

12-month limited warranty
12 Monate eingeschränkte Garantie
Garantía limitada de 12 meses
Garantie limitée de 12 mois
Garanzia limitata di 12 mesi
12 maanden beperkte garantie
12 meses de garantia limitada
ضمان محدود لمدة 12 شهرًا

(US) +1 (800) 988-7973
(UK) +44 (0) 1604 936200
(DE) +49 (0) 69 9579 7960
(中国) +86 400 0550 036
(日本) 03 4455 7823
(AU) +61 3 8331 4800
(Egypt) +20 8000000826
(UAE) +971 8000320817
(Kuwait) +965 22069086
(Saudi Arabia) +966 8008500030

support@eufy.com

Anker Innovations Limited
Unit 56, 8th Floor, Tower 2, Admiralty Centre, 18
Harcourt Road, Hong Kong

@EufyOfficial @EufyOfficial @EufyOfficial