

de Montageanleitung
en Installation instructions
fr Notice d'installation
nl Installatie-instructies
it Istruzioni d'installazione
el Οδηγίες εγκατάστασης
es Instrucciones de montaje
pt Instruções de instalação
sv Installationsanvisningar
no Installasjonsveiledning
fi Asennusohjeet
da Installationsvejledning
tr Kurulum talimatları
ru Инструкция по установке
cs Pokyny k instalaci
pl Instrukcje montażu
hu Telepítési útmutató
hr Upute za instalaciju
mk Упатства за инсталирање
sl Navodila za montažo

sr Uputstva za montažu
et Paigaldusjuhised
lt Įrengimo instrukcijos
lv Uzstādīšanas instrukcijas
sk Pokyny na inštaláciu
sq Udhëzimet e instalimit
fa دستورالعمل نصب
ar تعليمات التركيب
ko 설치 설명서
zh 安装说明
uk Інструкція з монтажу
ro Instrucțiuni de instalare
bg Инструкции за монтаж
ja 設置説明書
he הוראות התקנה
id Petunjuk pemasangan
kk Орнату нұсқаулықтар
zh-hk 安裝說明
zh-tw 安裝說明
uz O'rnatish bo'yicha yo'riqnomalar



9001999560 (050325) 642A_86.5_GS_Tuerassi

de über den Kundendienst erhältlich

en Available from our after-sales service

fr disponible via le service après-vente

nl bij de servicedienst verkrijgbaar

it disponibile presso il servizio di assistenza clienti

el διαθέσιμο από την υπηρεσία εξυπηρέτησης πελατών

es disponible a través del Servicio de Atención al Cliente

pt pode ser adquirido nos nossos Serviços Técnicos

sv går att beställa via service

no fås hos kundeservice

fi saatavissa huoltopalvelusta

da Fås hos kundeservice

tr müşteri hizmetlerinden temin edilebilir

ru можно приобрести через сервисную службу

cs k dostání v zákaznickém servisu

pl do nabycia w punkcie serwisowym

hu a vevőszolgálaton keresztül kapható

hr može se kupiti kod servisne službe

mk достапно преку сервисната служба

sl na voljo prek pooblaščenega servisa

sr može se dobiti preko korisničkog servisa

et saadaval hooldekeskuse kaudu

lt galima įsigyti klientų aptarnavimo tarnyboje

lv var saņemt klientu apkalpošanas dienestā

sk dostupné prostredníctvom zákazníckeho servisu

sq marrja e mundshme përmes shërbimit të klientit

fa در مرکز خدمات مشتریان موجود است

ar يمكن الحصول عليها من خدمة العملاء

ko 고객 서비스센터를 통해 구입 가능

zh 可向客户服务索取

uk Через сервісну службу

ro se pot obține de la serviciul de asistență pentru clienți

bg предоставя се от службата за обслужване на клиенти

ja カスタマーサービスを通じて入手可能

he זמין דרך שירות הלקוחות

id Tersedia di Layanan Pelanggan

kk сервистік қызмет арқылы алуға болады

zh-hk 可向售後服務站索取

zh-tw 可向客戶服務單位索取

uz sotishdan keyingi xizmat orqali olish mumkin

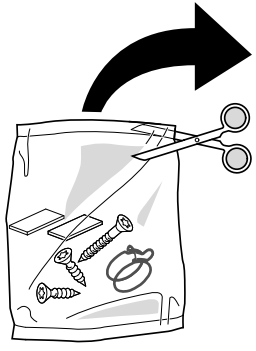

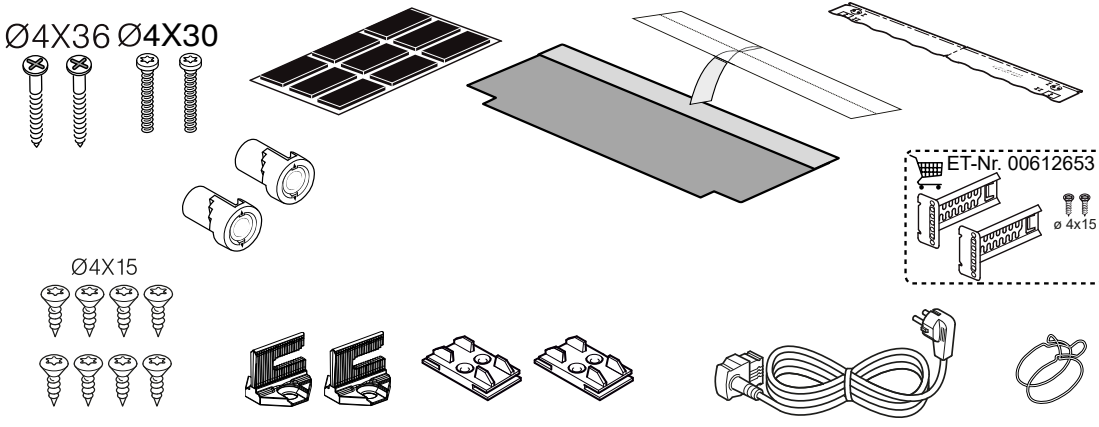
Ø4X36 Ø4X30
Ø4X15
ET-Nr. 00612653
ø 4x15

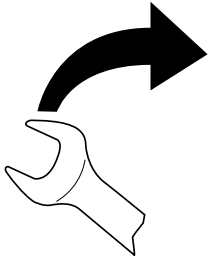

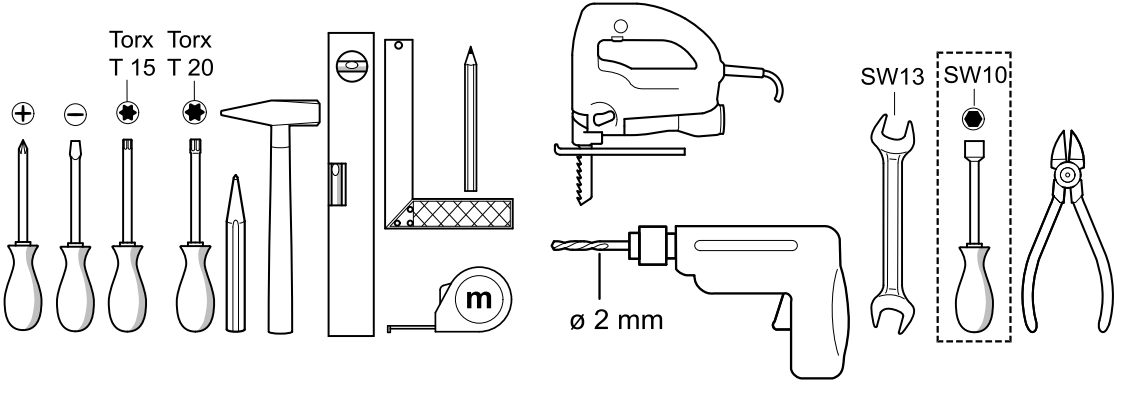
Torx T 15
Torx T 20
m
ø 2 mm
SW13
SW10

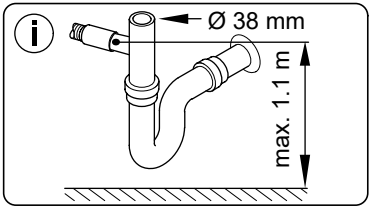
Ø 38 mm
max. 1.1 m

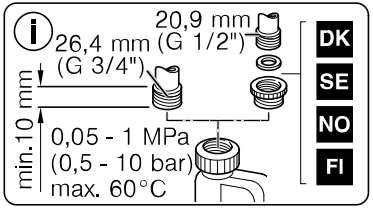
20,9 mm
26,4 mm (G 1/2")
(G 3/4")
min.10 mm
0,05 - 1 MPa
(0,5 - 10 bar)
max. 60°C
DK
SE
NO
FI

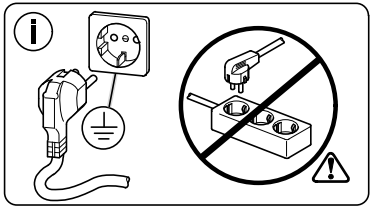

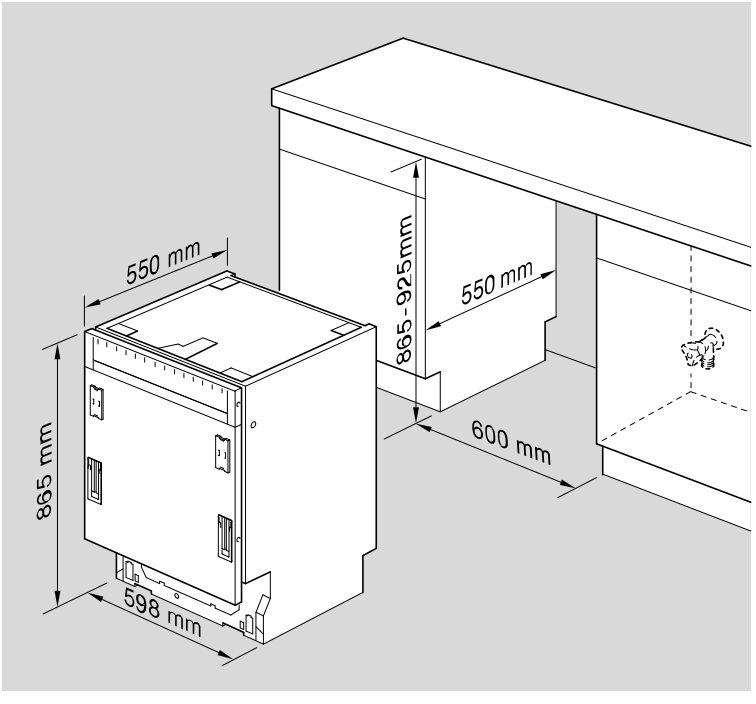
550 mm
865 - 925mm
550 mm
600 mm
865 mm
598 mm

m

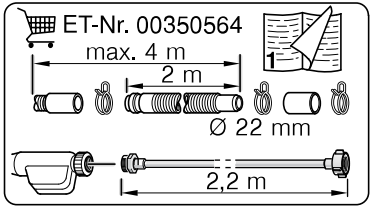
ET-Nr. 00350564
max. 4 m
2 m
Ø 22 mm
2,2 m

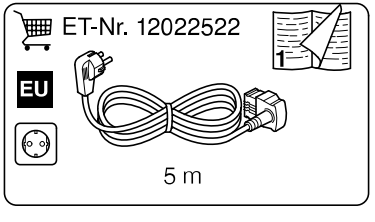
ET-Nr. 12022522
EU
5 m

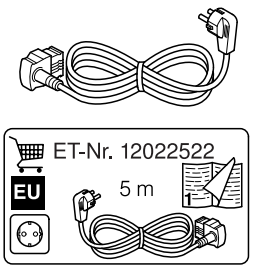
ET-Nr. 12022522
EU
5 m

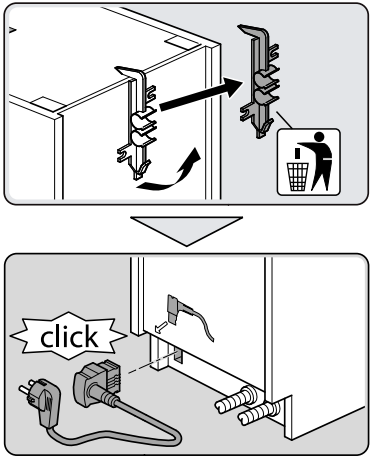
click

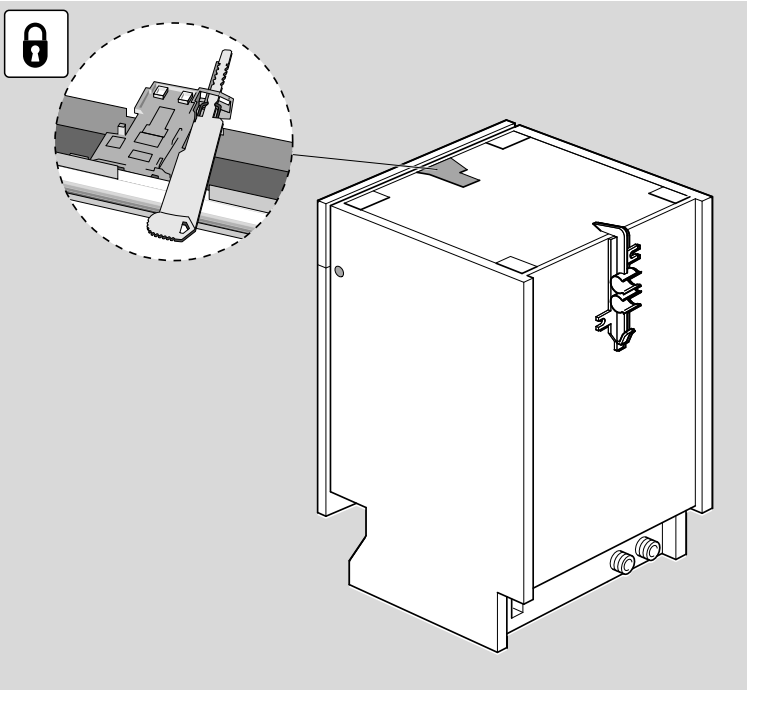

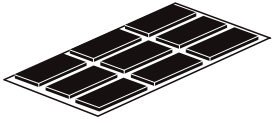

Torx
T 15



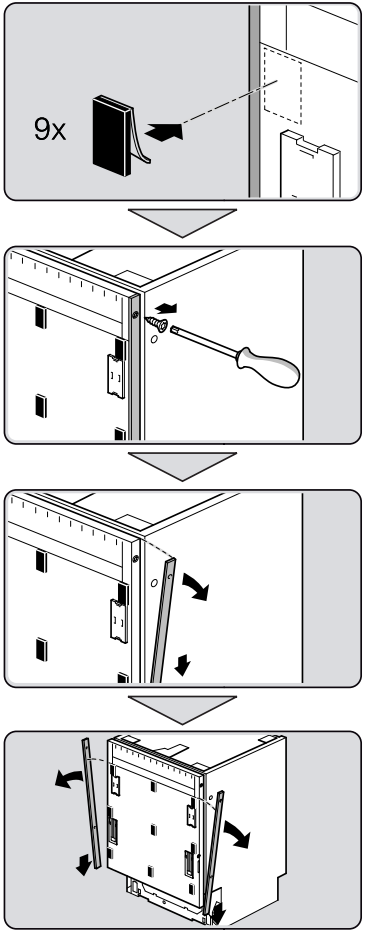

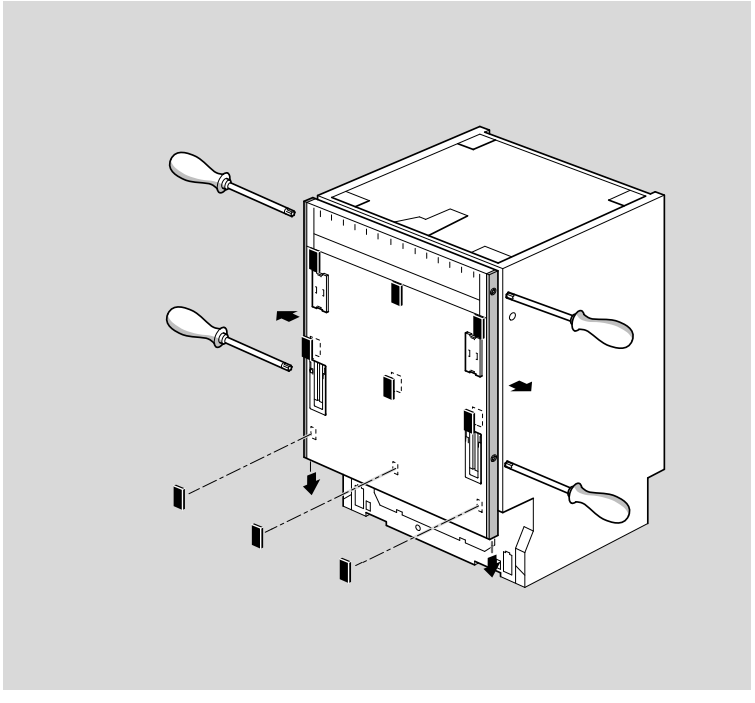

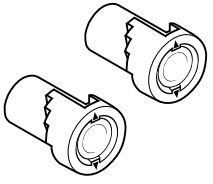

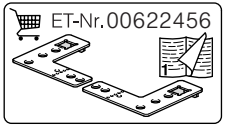
ET-Nr.00622456


m

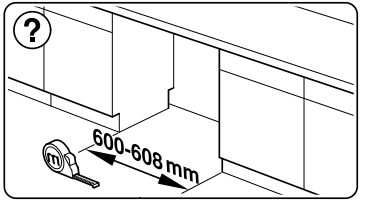
600-608 mm

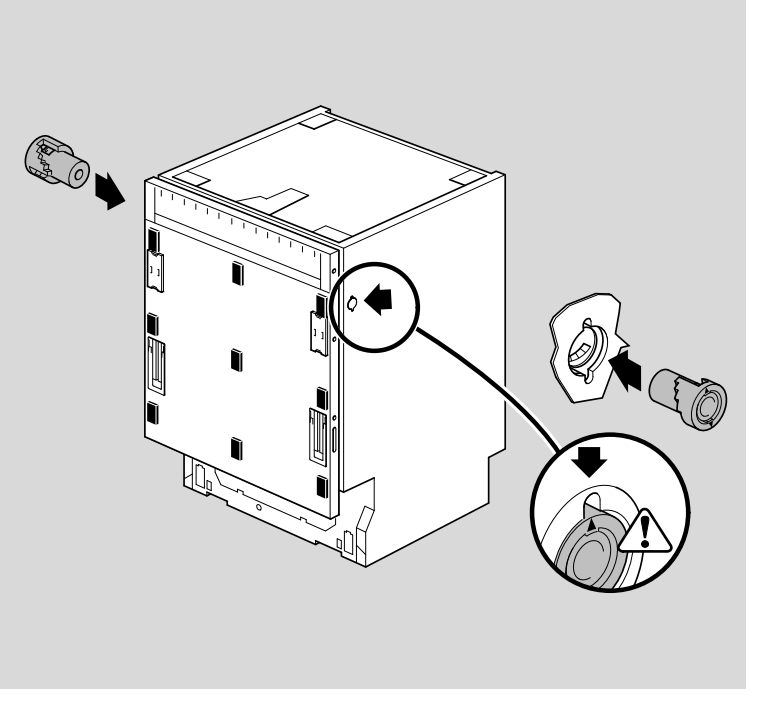

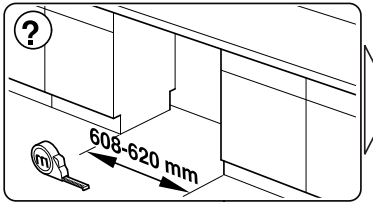
608-620 mm

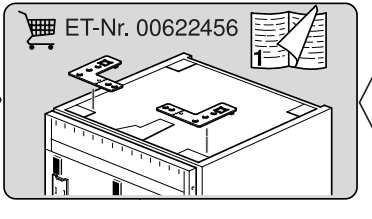
ET-Nr. 00622456

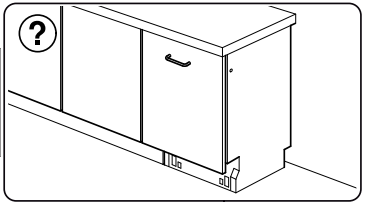

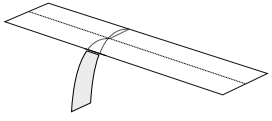

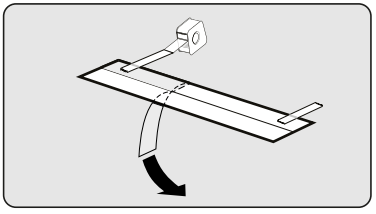

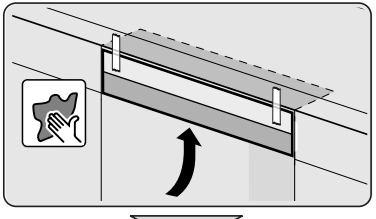

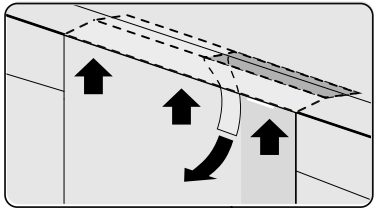

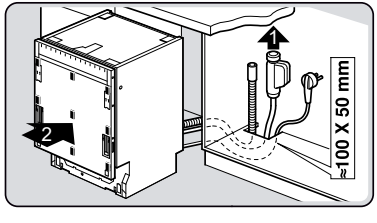
1
2
≈100 X 50 mm

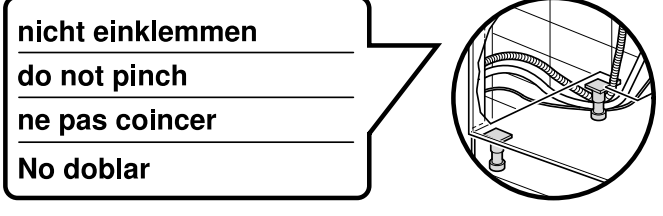
nicht einklemmen
do not pinch
ne pas coincer
No doblar

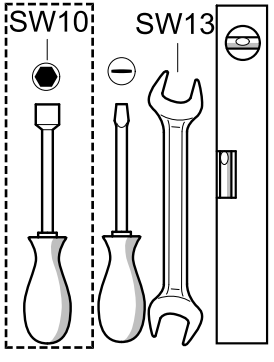
SW10
SW13

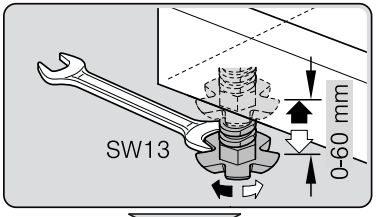
SW13
0-60 mm

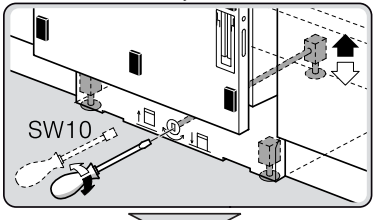
SW10

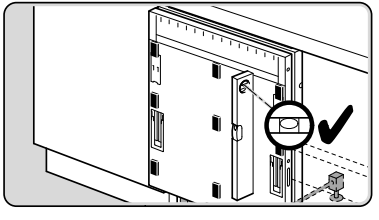

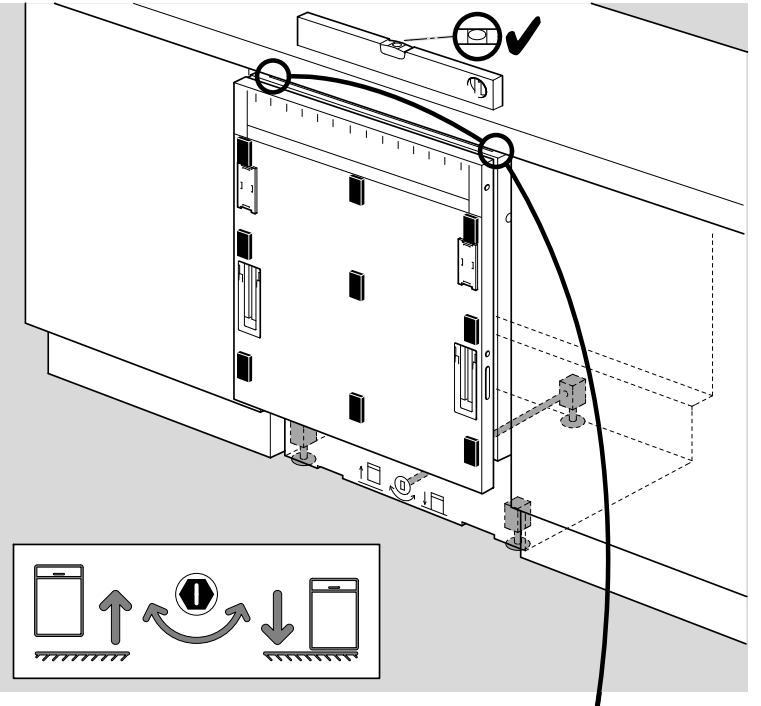



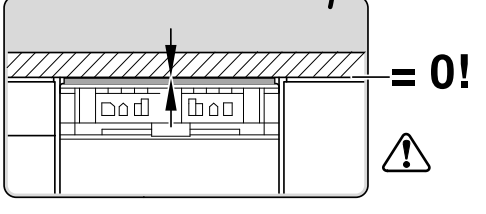
= 0!

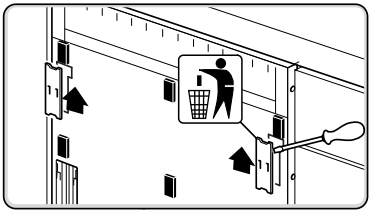

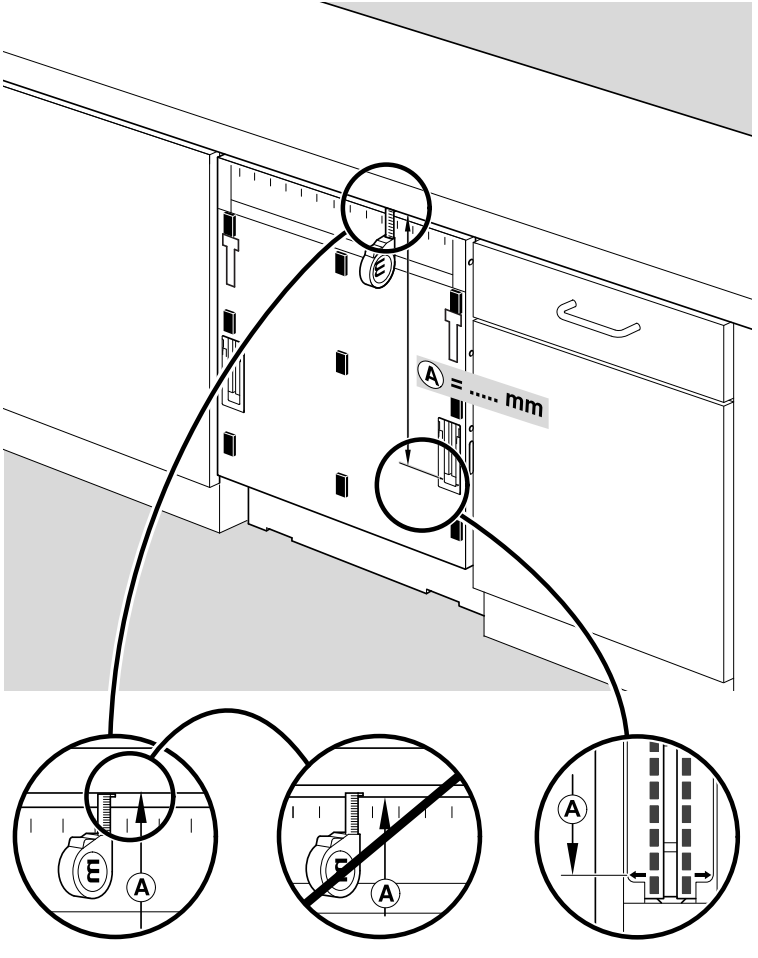
A = ... mm
A
A
A

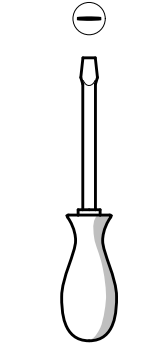

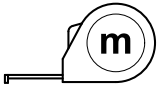
m

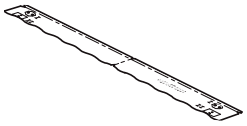

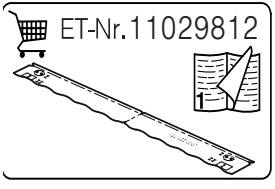
ET-Nr.11029812

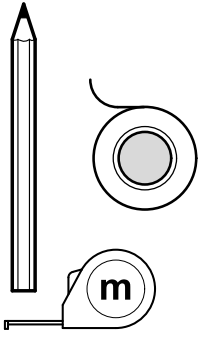
m

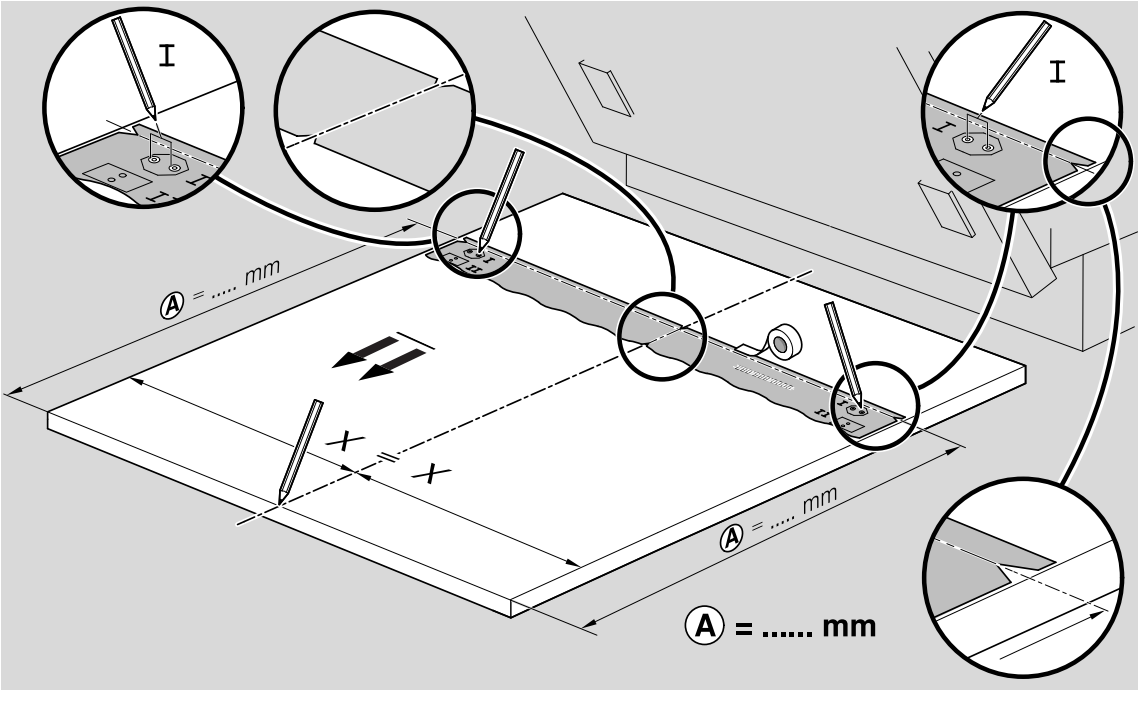
I
I
Ⓐ = ... mm
Ⓐ = ... mm
Ⓐ = ... mm

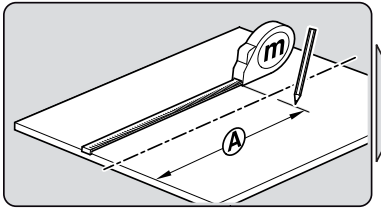
m
Ⓐ

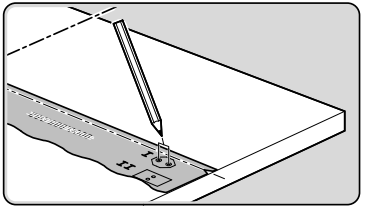

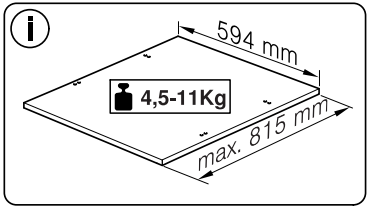
i
594 mm
4,5-11Kg
max. 815 mm



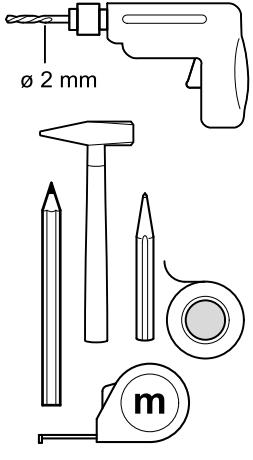
ø 2 mm
m

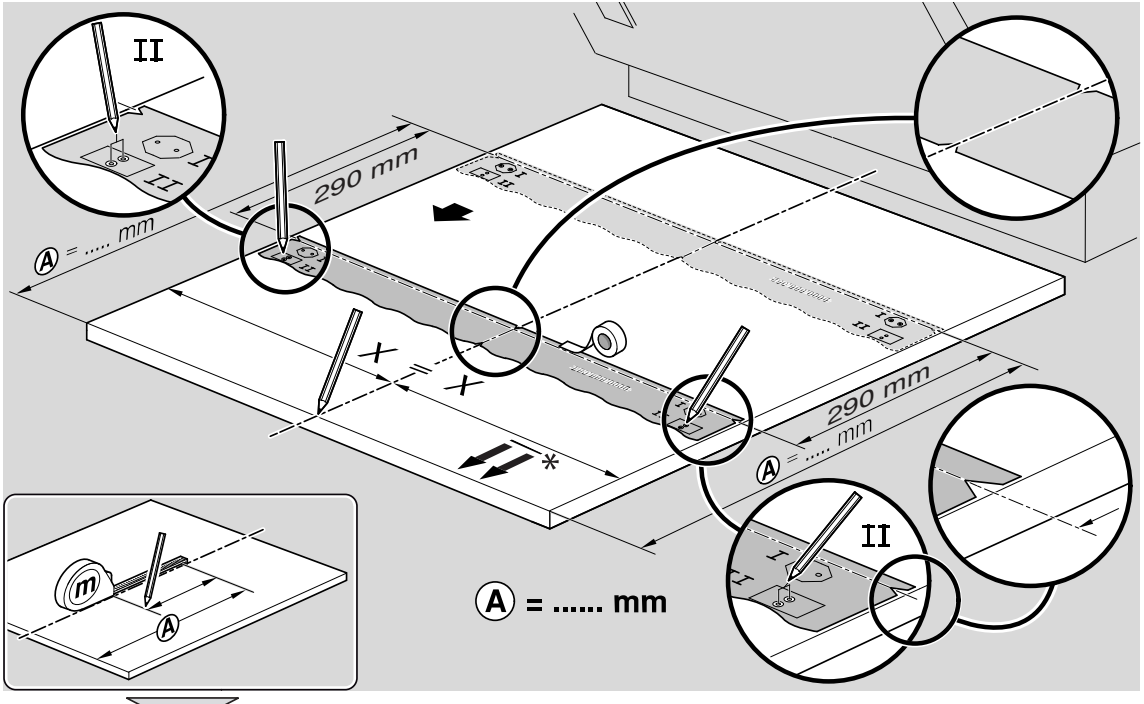
II
290 mm
Ⓐ = ... mm
X = X
*
290 mm
Ⓐ = ... mm
II
m
Ⓐ
Ⓐ = ... mm
290 mm
Ø2
~12

Ø4X15

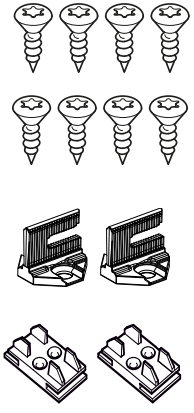

Torx
T 20

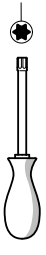

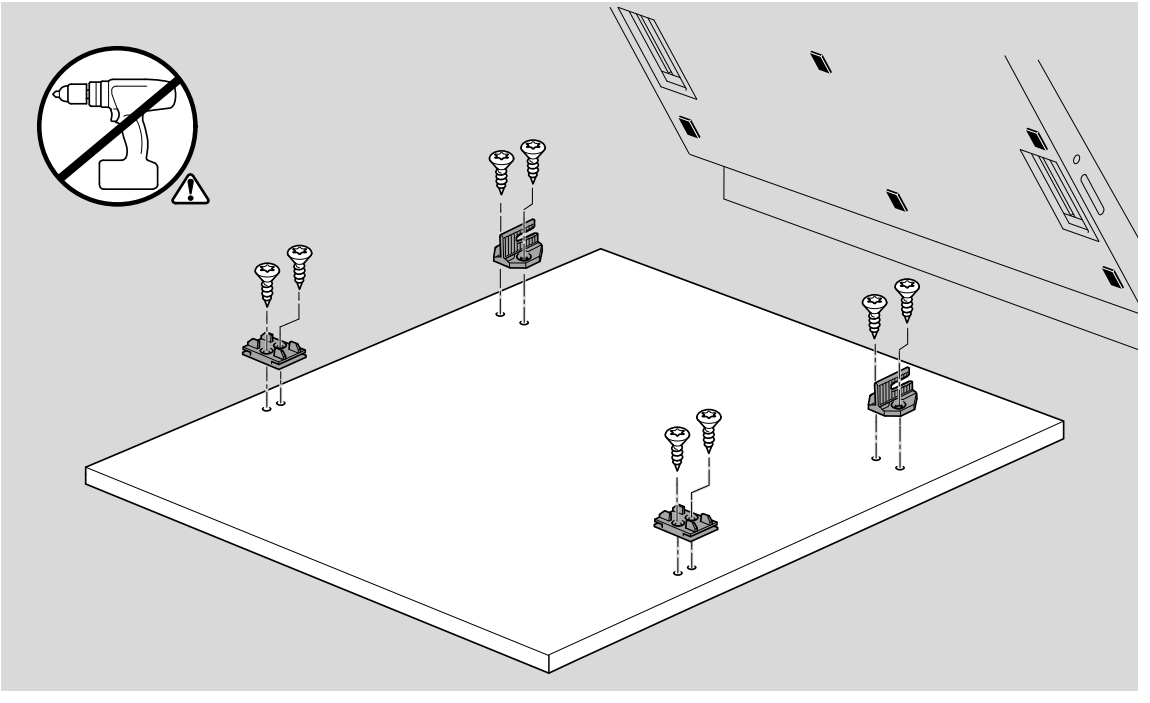

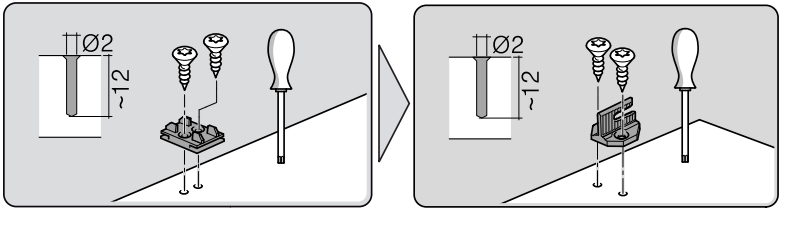

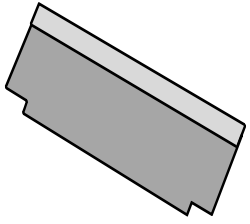

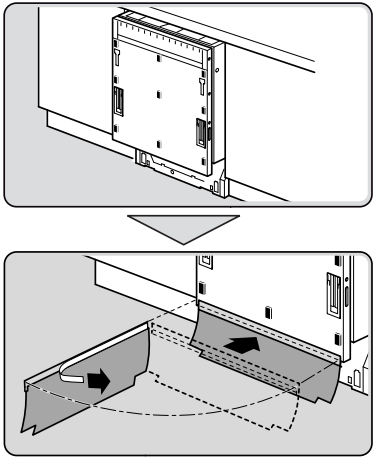

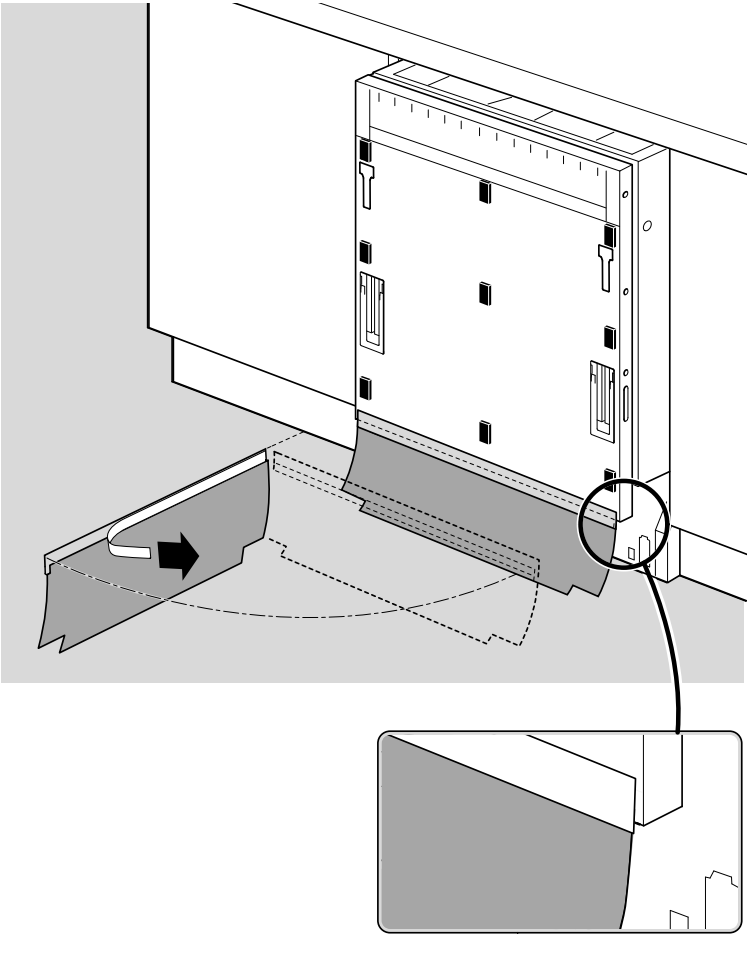

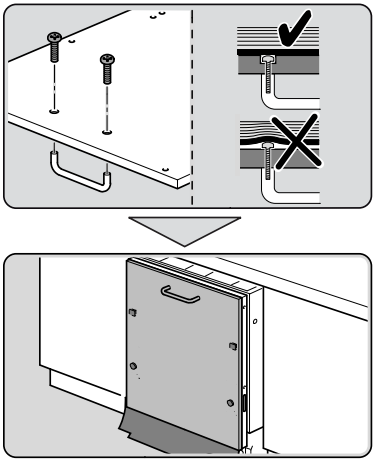

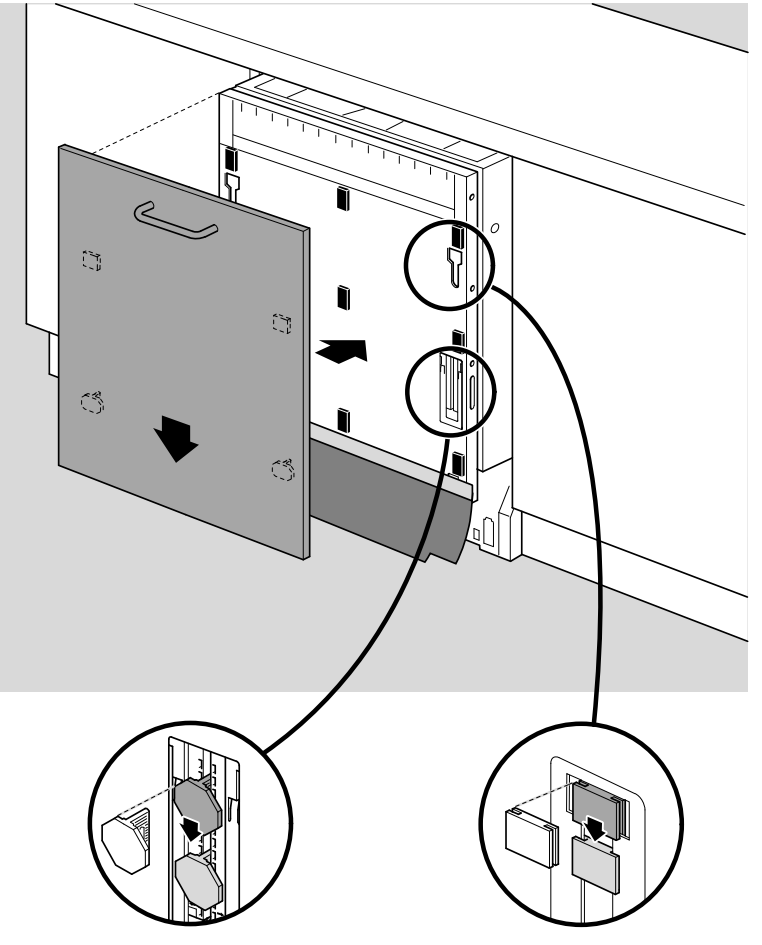

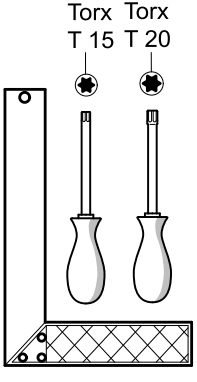
Torx
T 15
Torx
T 20

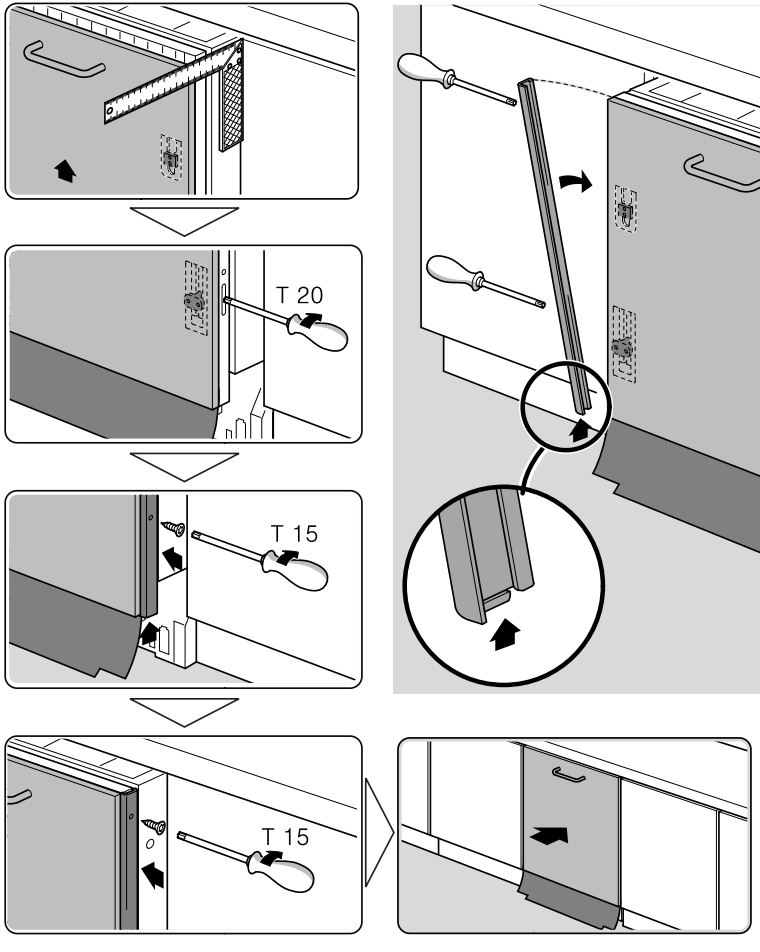
T 20
T 15
T 15

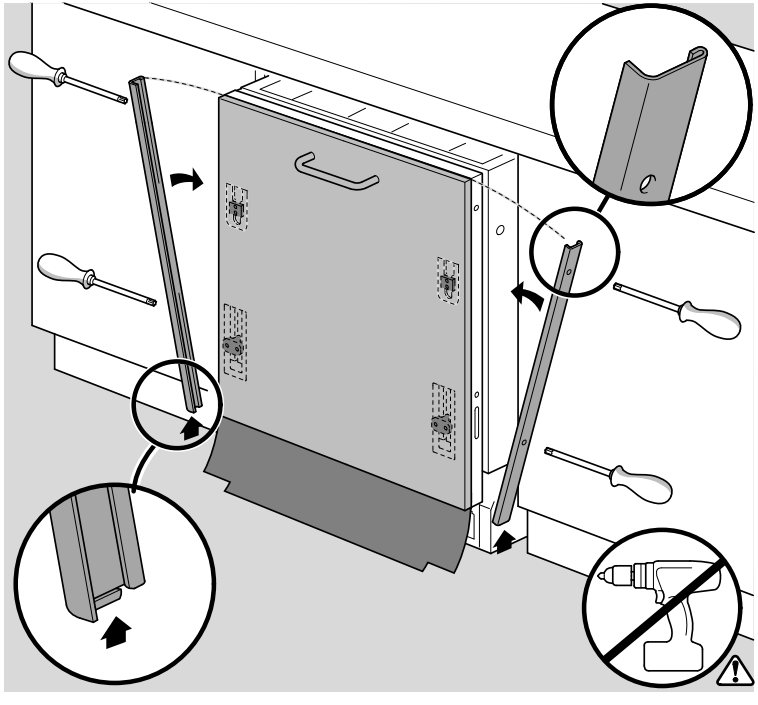

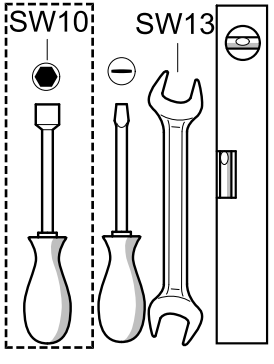

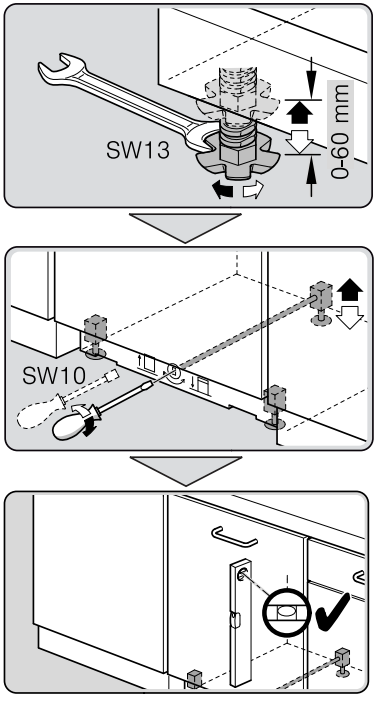

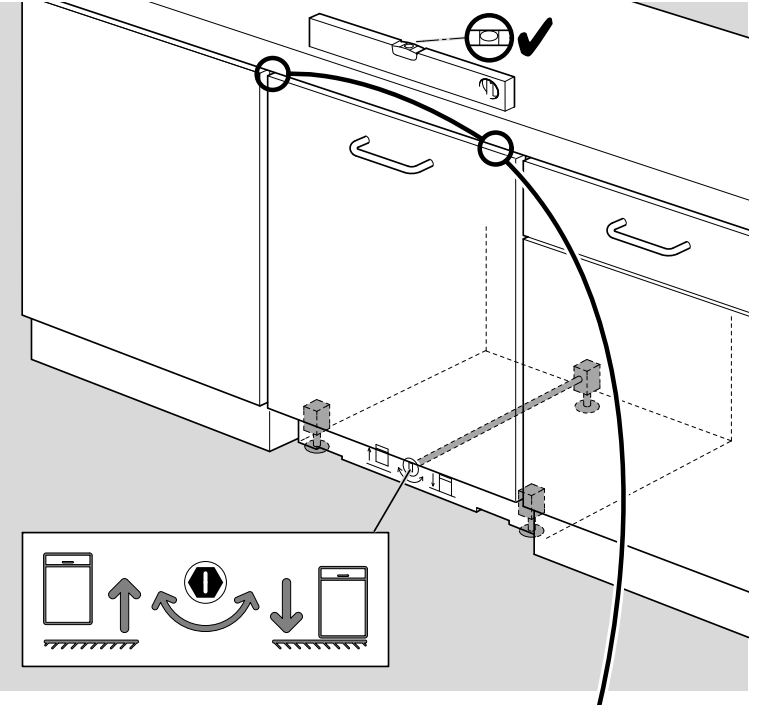

verspannen
brace
calar verticalement
Enrasar

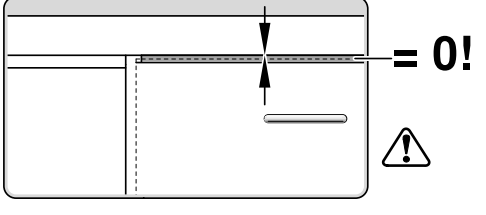

Ø4X30

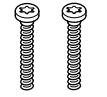

Torx
T 20

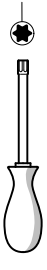

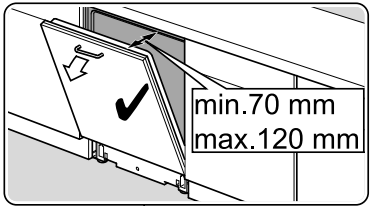

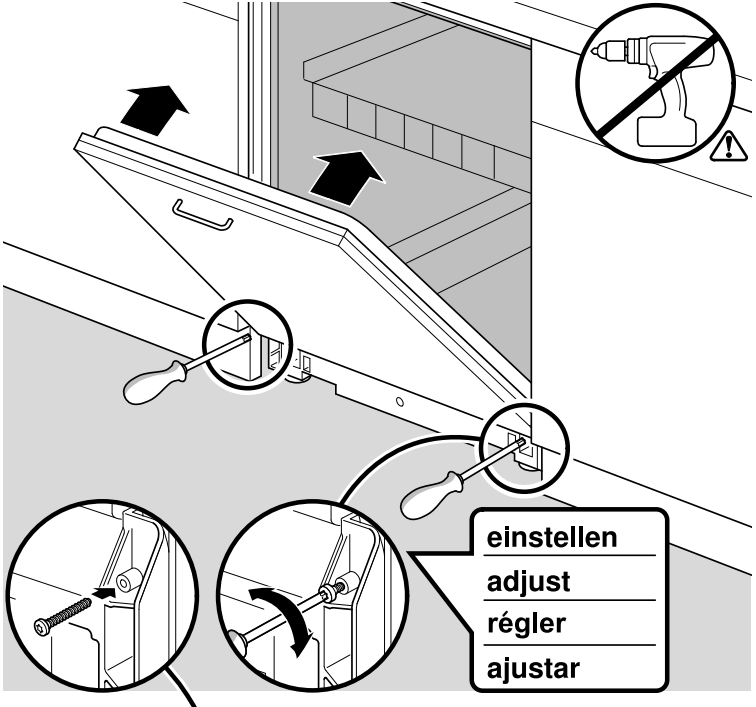

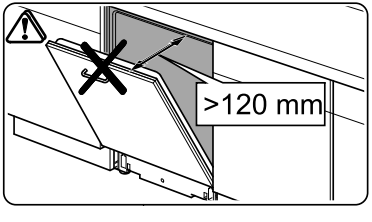

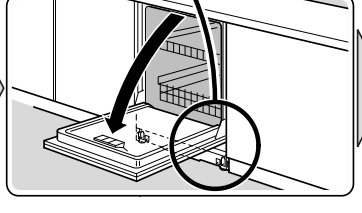

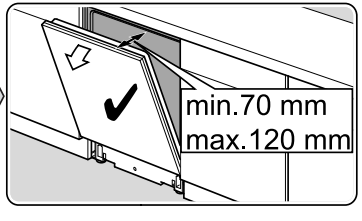

Ø4X36

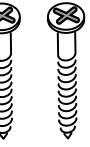

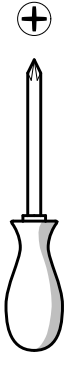

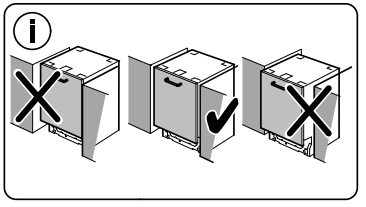

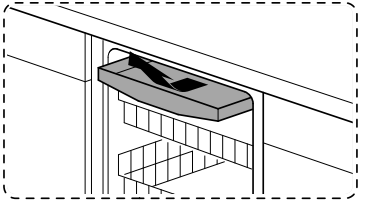

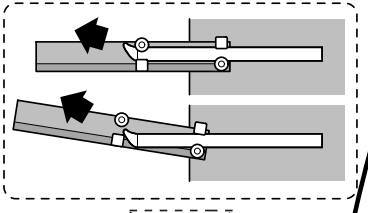

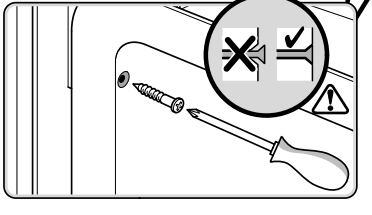

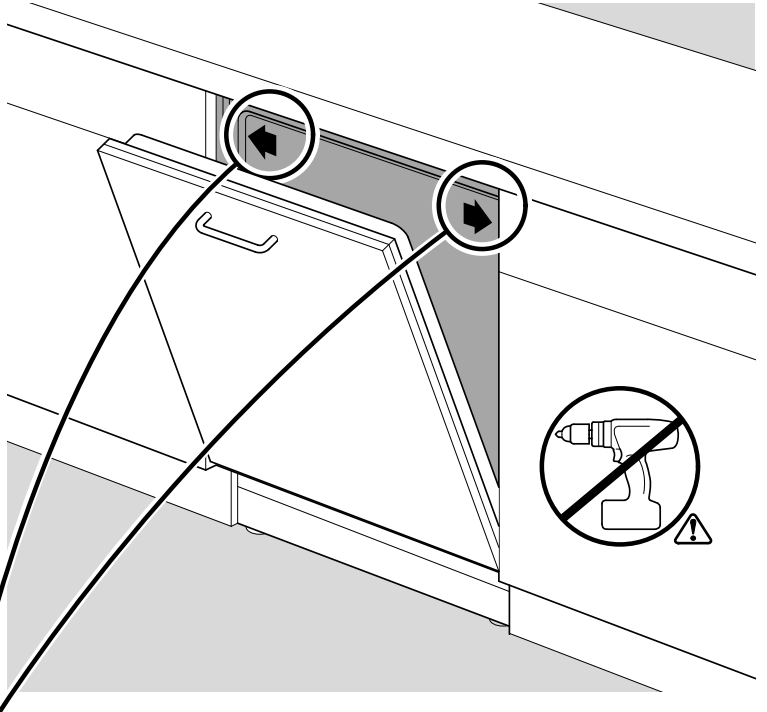

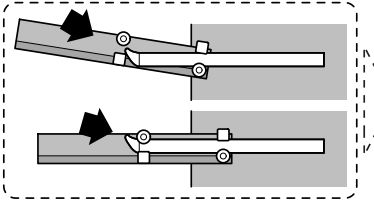

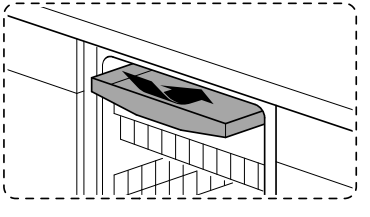

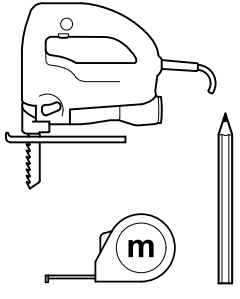
m

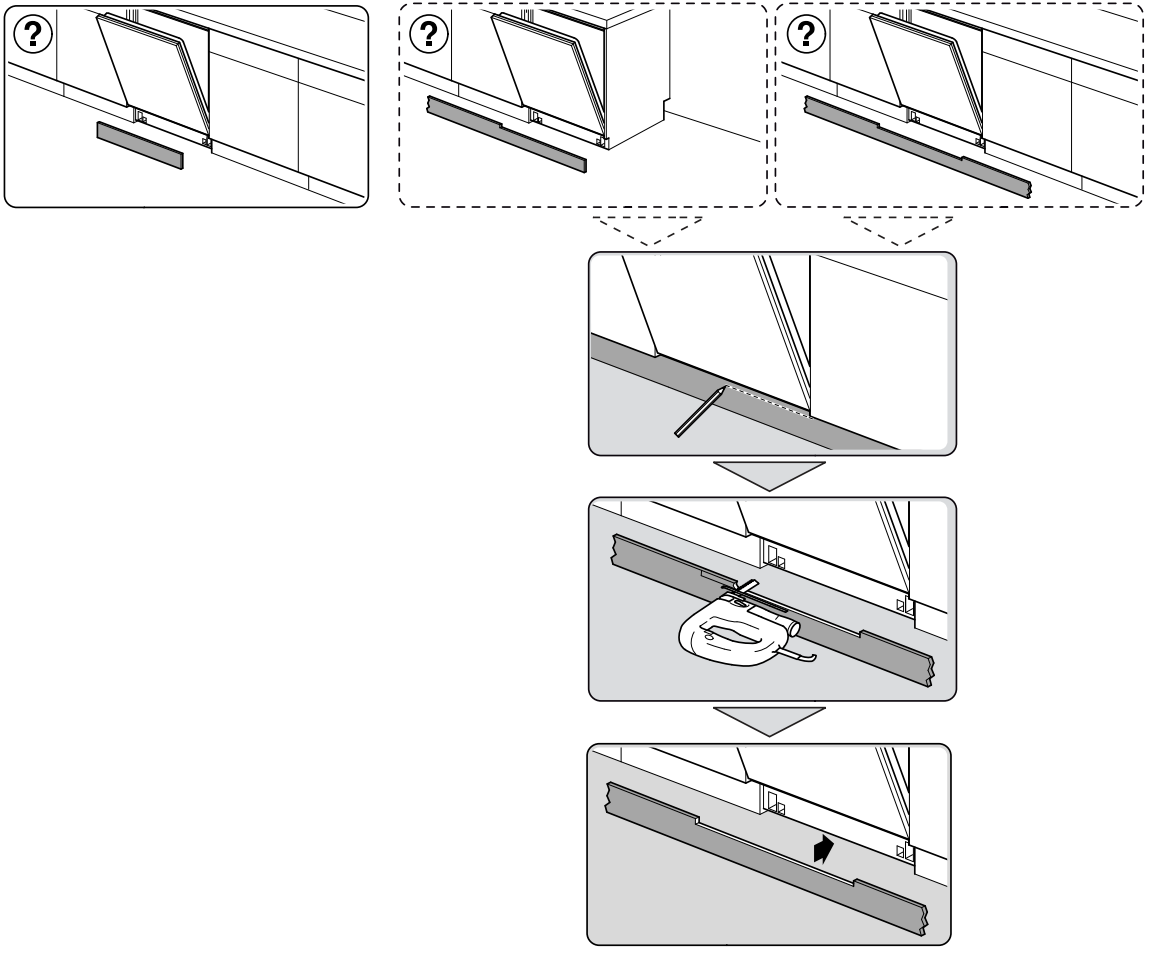

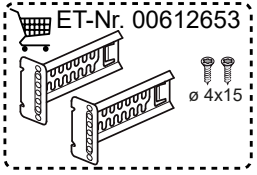
ET-Nr. 00612653
ø 4x15

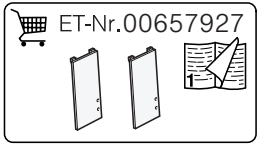
ET-Nr.00657927

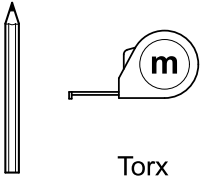
m

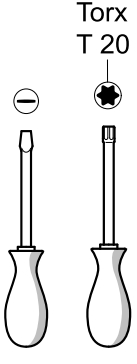
Torx
T 20

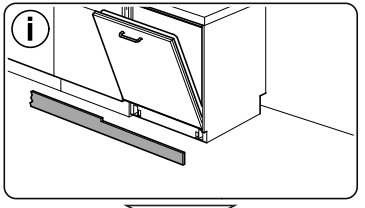

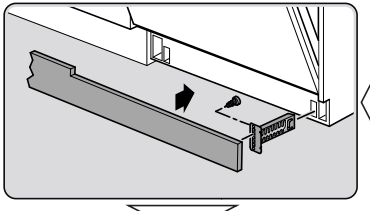

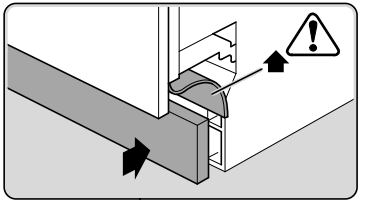

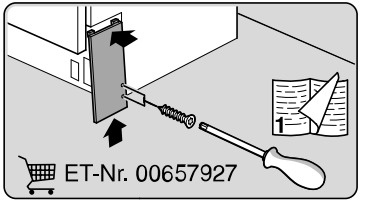
ET-Nr. 00657927

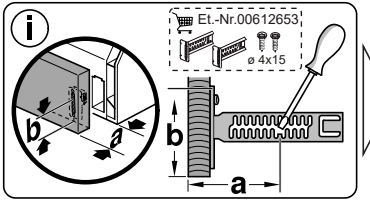
Et.-Nr.00612653
ø 4x15
b
a
b
a

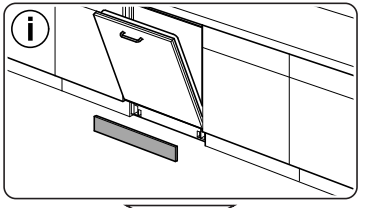

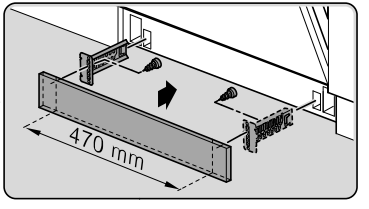
470 mm

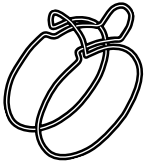

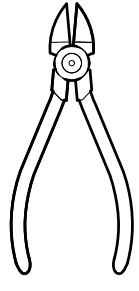

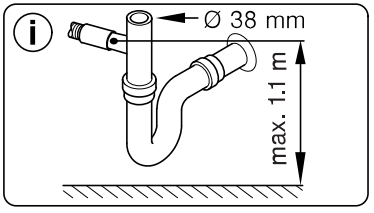
Ø 38 mm
max. 1.1 m

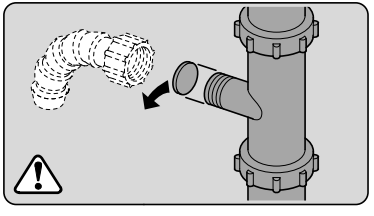

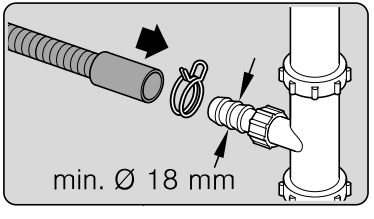
min. Ø 18 mm

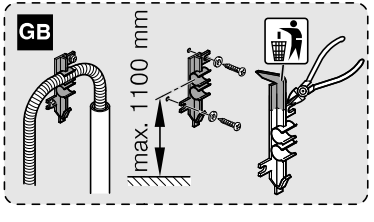
GB
max. 1100 mm

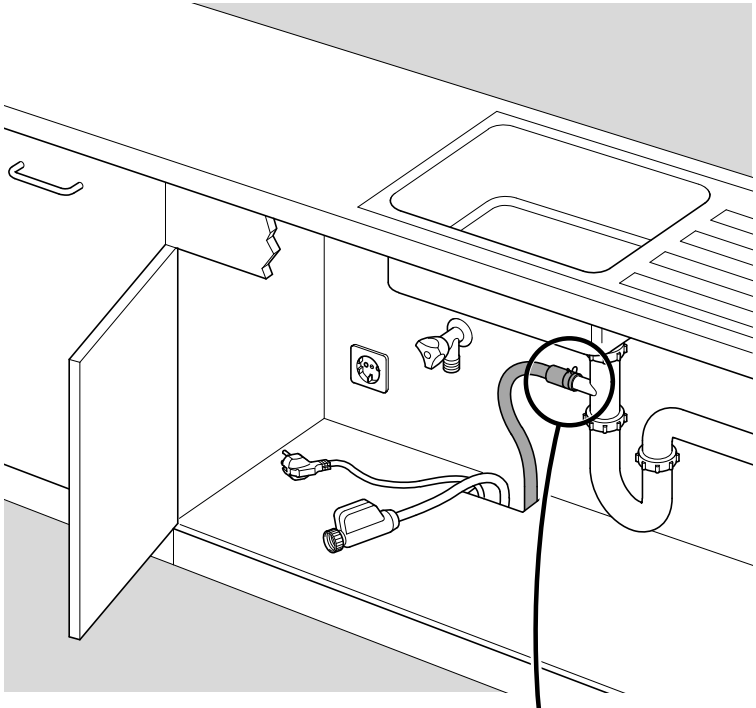


Dichtheit prüfen
Check for leaks
Verifiez l´étenchèite
Verificar la estanqueidad

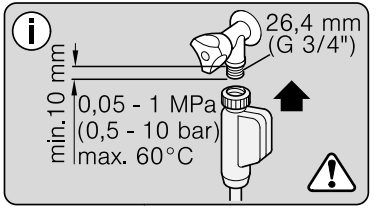

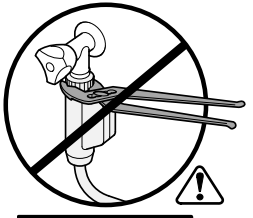

max. 10 Nm

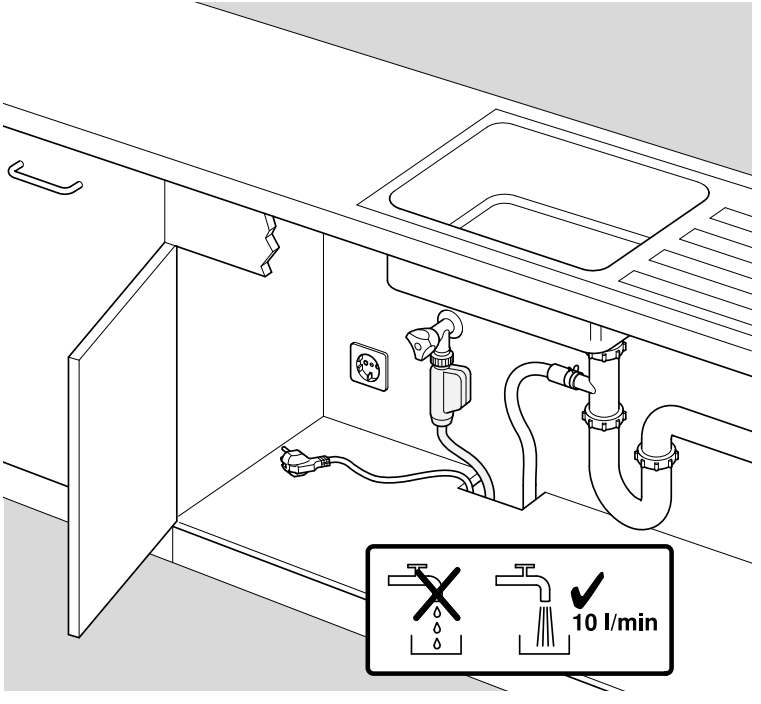

Dichtheit prüfen
Check for leaks
Verifiez l´étenchèite
Verificar la estanqueidad



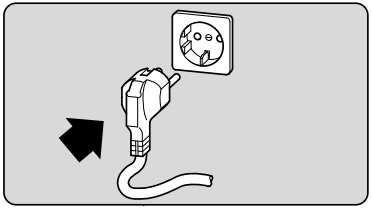

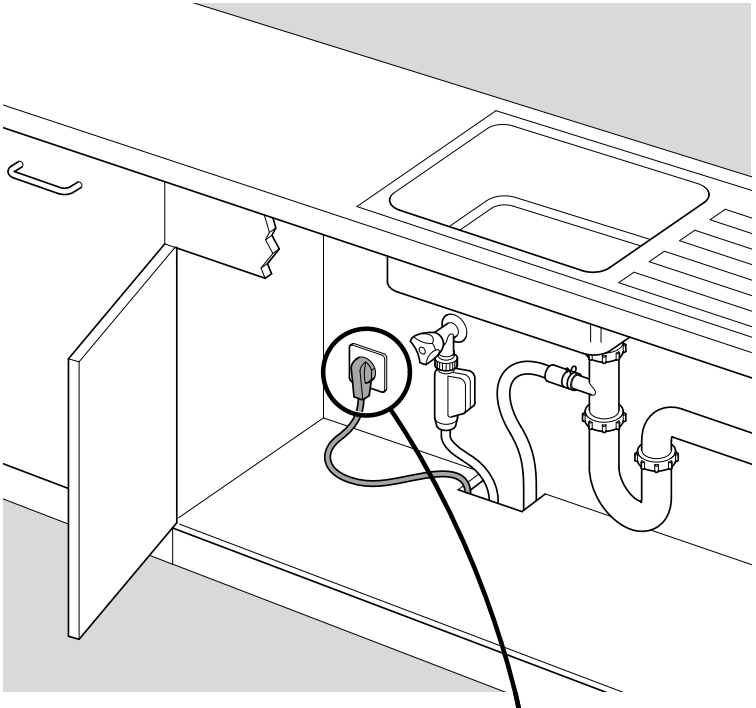

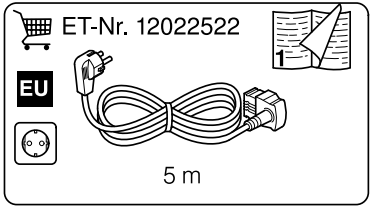
ET-Nr. 12022522
EU
1
5 m

