Bedienungsanleitung

REFLEXION

Retro Kassettenrekorder mit AUX-IN

Model Nr.: CCR8014



Lesen Sie sich die gesamte Anleitung des Gerätes sorgfältig durch, bevor Sie das Produkt benutzen.
Bewahren Sie diese für den weiteren Gebrauch gut auf.

SICHERHEITSHINWEISE

	Bedienungs- und Wartungsanweisungen (Service) in diesem Handbuch Sind unbedingt zu befolgen sind. Eine anderweitige Verwendung, kann zu gesundheitlichen Schäden führen.
	Um die Gefahr elektrischer Schläge auszuschließen, das Gehäuse auf keinen Fall öffnen. Im Innern befinden sich keine vom Benutzer selbst instandsetzbaren Teile. Reparaturen dürfen nur von einer autorisierten Fachwerkstatt durchgeführt werden.
AC 230V	Dieses Gerät ist für 230V ~ 50Hz Netzspannung ausgelegt. Bei längerer Nichtbenutzung des Geräts ziehen Sie den Stecker aus der Steckdose.
DC 6V	Dieses Gerät kann auch über 4x 1,5V Batterien (Größe C) verwendet werden. Bitte vor dem einlegen der Batterien sicherstellen das das 230V Stromkabel nicht angeschlossen ist.
	Setzen Sie das Gerät weder Feuchtigkeit noch Regen aus.
	Schalten Sie das System erst dann ein, wenn Sie alle Verbindungen genau geprüft haben.
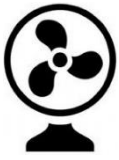	Stellen Sie das Gerät so auf, dass immer eine ungestörte Frischluftzufuhr sichergestellt ist. Stellen Sie das Gerät keinesfalls auf Teppiche und in die Nähe von Gardinen und bauen Sie es nicht in Bücherregale ein.
	Setzen Sie das Gerät weder direkter Sonneneinstrahlung noch Wärmequellen aus.

1. Lesen Sie diese Bedienungsanleitung, bevor Sie versuchen, das Gerät anzuschließen oder zu bedienen.
2. Die Bedienungsanleitung zum späteren Nachschlagen gut aufbewahren.
3. Das Gerät bitte keiner Feuchtigkeit aussetzen und es dürfen keine mit Flüssigkeiten gefüllten Gegenstände wie Vasen auf das Gerät gestellt werden. Nur in trockenen Regionen benutzen.
4. Keine offenen Flammen wie Kerzen oder andere Wärmequellen auf oder in der Nähe des Gerätes stellen.
5. Kinder sollten beaufsichtigt werden, um sicherzustellen, dass sie nicht mit dem Gerät spielen.
6. Die Belüftung darf nicht durch Abdecken der Lüftungsöffnungen behindert werden.
7. Stellen Sie sicher, dass das Gerät mit einer passenden Spannungsquelle (AC: 230V -50Hz) verbunden wird. Die Verwendung einer höheren Spannung kann zu Fehlfunktionen bzw. einem Defekt des Geräts führen.
8. Das Gerät kann auch über DC 6V: 4x 1,5V Batterien (Größe C) verwendet werden.
9. Bitte stellen Sie sicher, dass Sie nur eine Art der Stromversorgung zurzeit verwenden. Wenn Sie das Gerät über das Stromkabel verwenden dürfen keine Batterien eingelegt sein. Wenn das Gerät über Batterien genutzt wird darf das Stromkabel nicht mehr gesteckt sein.
10. Wenn Sie nasse oder feuchte Hände haben, fassen Sie das Stromkabel oder die Batterien nicht an.
11. Keine Gewalt anwenden, um das Stromkabel in die Steckdose zu stecken, wenn dieser nicht passt.
12. Um Beschädigungen am Stromkabel zu vermeiden legen Sie das Stromkabel nicht über scharfe Kanten, ziehen oder quetschen Sie das Stromkabel nicht und halten Sie das Stromkabel von Nagetieren fern.
13. Nur Zubehör und Ersatzteile verwenden die vom Hersteller frei gegeben sind.
14. Installieren Sie das Gerät gemäß den Anweisungen des Herstellers.
15. Stellen Sie das Gerät nur in ausreichend belüfteten Umgebungen auf.
16. Stellen Sie das Gerät auf eine ebene und stabile Oberfläche.
17. Nicht Temperaturen über 35° C aussetzen.
18. Beim Aufstellort darauf achten das 30 cm nach hinten und der Oberseite des Gerätes und 5 cm von jeder Seite eingehalten werden.
19. Entsorgen Sie verbrauchte Batterien oder defekte Akkus umweltgerecht.
20. Achten Sie stets darauf, dass das Stromkabel vor dem Transport oder der Reinigung aus der Steckdose gezogen wird. Reinigen Sie das Gerät nur mit einem trockenen Tuch.
21. Bei Gewitter oder wenn das Gerät für längere Zeit nicht genutzt wird trennen Sie das Gerät vom Stromnetz.
22. Dieses Gerät hat keine vom Benutzer zu wartenden Teile. Versuchen Sie nicht, dieses Gerät selbst zu reparieren. Nur qualifiziertes Servicepersonal darf die Wartung durchführen. Bei einem Defekt setzen Sie sich mit Ihrem Händler oder dem Herstellerservice in Verbindung.
23. Beachten Sie speziell bei der Bedienung des Gerätes durch Kindern, dass keine Gegenstände in die Geräteöffnungen gesteckt werden dürfen, da dies zu einem tödlichen elektrischen Schlag führen könnte.
24. Stellen Sie das Gerät nicht in der Nähe von Fernsehgeräten, Lautsprechern und anderen

Objekten, die starke Magnetfelder erzeugen auf.

25. Lassen Sie das Gerät nicht unbeaufsichtigt, wenn es benutzt wird.

26. Sollte das Gerät nicht ordnungsgemäß funktionieren trennen Sie das Gerät vom Stromnetz oder entfernen Sie die Batterien. Warten Sie einige Sekunden und verbinden Sie das Gerät wieder mit dem Stromnetz oder legen die Batterien wieder ein.

Hinweis:

- Um das Gerät vollständig zu trennen, wenn es längere Zeit nicht benutzt wird, ziehen Sie das Stromkabel vom Gerät ab.

Kopfhörer Warnhinweise:
Stellen Sie die Lautstärke des Gerätes auf Minimum ein, bevor Sie Kopfhörer verwenden. Eine zu hoch eingestellte Lautstärke kann über einen langen Zeitraum zur Beeinträchtigung / Schädigung des Gehörs führen. Verwenden Sie daher, um Ihr Gehör zu schonen eine angenehme Zimmerlautstärke.

Hinweis:

- Der Lautsprecher wird automatisch deaktiviert, wenn Kopfhörer verbunden sind.

ANSCHLÜSSE UND BEDIENELEMENTE

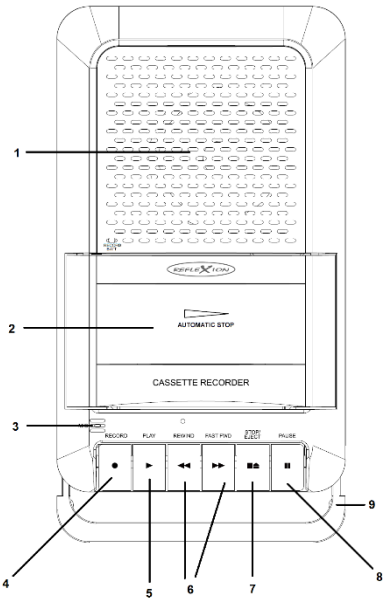

1. **LAUTSPRECHER:** Für die Audioausgabe.
2. **KASSETTENKLAPPE / KASSETTENFACH:** Hier legen Sie die Kassetten ein.
3. **RECORD BATT:** Anzeige LED für die Aufnahme und den Batteriebetrieb. Position des integrierten Mikrofons.
4. **RECORD:** Drücken die Taste, um die Band-Aufnahme zu starten.
5. **PLAY:** Drücken Sie die Taste, um die Kassettenwiedergabe zu starten.
6. **REWIND/FAST FWD:** Drücken Sie die Taste, um schnelles vorspulen oder zurückspulen zu starten.
7. **STOP/EJECT:** Drücken die Taste, um die Wiedergabe zu stoppen und erneut, um das Kassettenfach zu öffnen.
8. **PAUSE:** Drücken Sie die Taste, um die Wiedergabe zu pausieren und erneut, um die Wiedergabe fortzusetzen.
9. **TRAGEGRIFF:** Tragegriff zum Herausziehen.

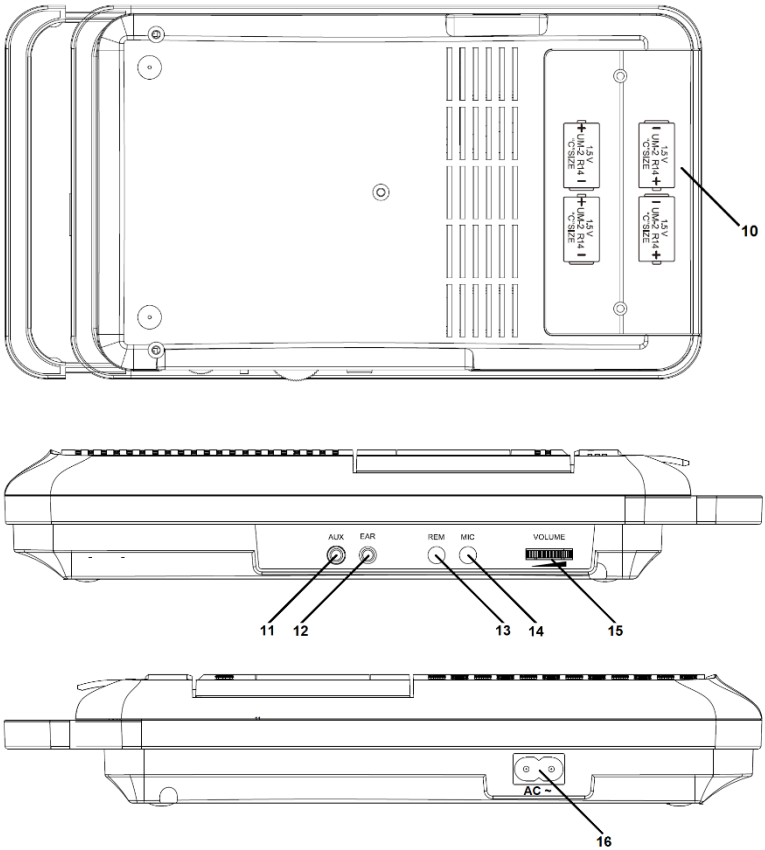

10. **BATTERIEFACH:** 4x 1,5V (Größe C) Hinweis: Batterien nicht enthalten.
11. **AUX IN:** 3,5mm AUX IN Anschluss für externe Audio Quellen.
12. **KOPFHÖRER:** 3,5mm Kopfhörerbuchse.
    Der Lautsprecher wird automatisch deaktiviert, wenn ein Kopfhörer angeschlossen ist.
13. **REM:** 3,5mm Anschluss für externes Mikrofon mit Fernbedienung.
14. **MIKROFON:** 3,5mm Buchse für externes Mikrofon.
15. **LAUTSTÄRKE:** Drehen, um die Lautstärke anzupassen

LIEFERUMFANG

- Gerät (CCR8014)
- Bedienungsanleitung
- Stromkabel

SPANNUNGSVERSORGUNG

Batterien:
Für die Verwendung des Gerätes werden **4x 1,5V „C"-Batterien** benötigt (nicht enthalten). Legen Sie die **Batterien** in das **Batteriefach** ein. Bitte beachten Sie beim Einlegen der **Batterien** auf die richtige Polarität im **Batteriefach**. Bitte beachten Sie das bei der Verwendung mit Batterien das Stromkabel nicht im **AC Eingang** gesteckt ist.

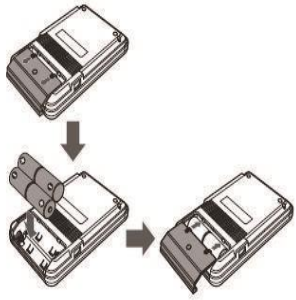

Stromkabel:
Verbinden Sie das **Stromkabel** mit dem **AC Eingang** am Gerät. Bitte beachten Sie das bei der Verwendung des **Stromkabels** keine **Batterien** im **Batteriefach** enthalten sind.

Hinweis:
- Entfernen Sie die **Batterien** / das **Stromkabel**, wenn das Gerät längere Zeit nicht benutzt wird. Batterien können auslaufen und das Gerät beschädigen
- Verwenden Sie Batterien des gleichen Typs.
- Verwenden Sie niemals verschiedene Batterietypen.
- Das Gerät hat keinen Power Schalter zum Ein- oder Ausschalten des Gerätes.

KASSETTE EINLEGEN

1. Öffnen Sie das **Kassettenfach** mit der **STOP/EJECT** Taste.
2. Schieben Sie die **Kassette** wie in der Abbildung zu sehen unterhalb des Kassettenfachdeckels ein.
3. Das Kassettenband zeigt dabei in Richtung der Bedientasten.
4. Um das Kassettenfach zu schließen drücken Sie das **Kassettenfach** nach unten.
5. Jetzt können Sie mit der Wiedergabe beginnen.

Hinweis:
- Das Kassettenfach nicht mit Gewalt schließen.

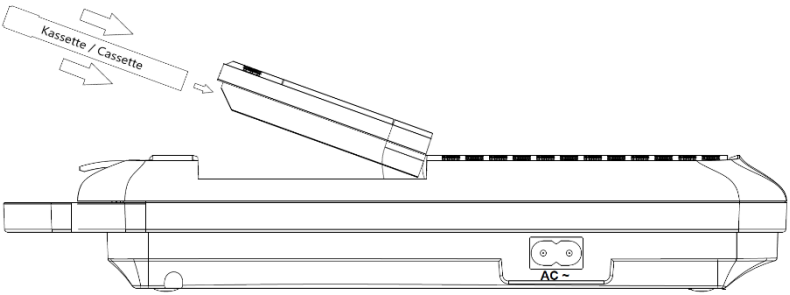

KASSETTENAUFNAHME

1. Um eine Audio- Aufnahmen vom eingebauten Mikrofon, externen 3,5mm Mikrofon (nicht enthalten) oder einer externen Audioquelle durch AUX IN zu starten gehen Sie wie folgt vor.
2. Drücken Sie die **PLAY**- und **RECORD**-Tasten gleichzeitig und die Aufnahme beginnt.
3. Um die Aufnahme zu beenden drücken Sie die **STOP/EJECT** Taste.

Hinweis:
- Das Gerät stellt automatisch den Aufnahmepegel ein. Der Lautstärkeregler steuert nicht die Aufzeichnungslautstärke.

KASSETTENFUNKTION

1. Drücken Sie die **STOP/EJECT** Taste, um das **KASSETTENFACH** zu öffnen.
2. Schieben Sie eine Kassette in das **KASSETTENFACH** ein und drücken Sie das **KASSETTENFACH** herunter, um es zu schließen.
3. Die Wiedergabe steuern Sie mit den folgenden Tasten.

 RECORD	Drücken Sie die Taste zusammen mit der **PLAY** Taste, um die Aufnahme zu starten. **Hinweis:** - Die Aufnahme wird durch die **STOP/EJECT** Taste beendet.
 PLAY	Drücken Sie diese Taste, um die Wiedergabe zu starten.
 REWIND	Drücken Sie diese Taste, um die Kassette zu einem bestimmten Punkt zurück zu spulen. Drücken Sie die **STOP/EJECT** Taste, um das zurückspulen zu beenden.
 FAST FWD	Drücken Sie diese Taste, um die Kassette zu einem bestimmten Punkt vor zu spulen. Drücken Sie die **STOP/EJECT** Taste, um das vorspulen zu beenden.
 STOP/EJECT	Drücken Sie diese Taste während der Wiedergabe, um die Wiedergabe zu unterbrechen. Drücken Sie die Taste wenn keine Wiedergabe gestartet wurde, um das **KASSETTENFACH** zu öffnen.
 PAUSE	Drücken Sie diese Taste währen der Wiedergabe, um die Wiedergabe zu pausieren. Drücken Sie die Taste erneut, um die Wiedergabe fortzusetzen.

TECHNISCHE SPEZIFIKATIONEN CCR8014

Allgemein

-	**Spannungsversorgung DC**	DC 6V
-	**Spannungsversorgung AC**	AC 230V 50Hz
-	**Batterien**	4x 1,5V Größe "C" (nicht enthalten)
-	**Energieverbrauch**	4W

Audio

-	**Kassette**	C60 / C90
-	**Kopfhörer Buchse**	3,5mm Buchse / 32Ohm
-	**Mikrofon Buchse**	3,5mm Buchse
-	**Abmessung Gerät (L/B/H)**	240 x 140 x 45 mm
-	**Gewicht**	780g

Alle Angaben ohne Gewähr.
Änderungen von Design und Spezifikation auch ohne Vorankündigung vorbehalten.

ENTSORGUNGSHINWEISE



Dieses Symbol auf dem Gerät oder in der Anleitung bedeutet, dass das Gerät sowie Elektrische- und Elektronische Geräte sowie Batterien am Ende seiner Lebensdauer getrennt von Ihrem Hausmüll entsorgt werden müssen. Es gibt getrennte Sammelsysteme für das Recycling in der EU. Batterien müssen vor der Entsorgung dem Gerät entnommen und gesondert an Sammelstellen entsorgt werden. Für weitere Informationen wenden Sie sich bitte an die örtliche Behörde oder Ihren Händler, bei dem Sie das Gerät erworben haben.

BATTERIE ENTSORGUNGSHINWEISE

BATTERIEN UND AKKUS DÜRFEN NICHT IN DEN HAUSMÜLL ENTSORGT WERDEN! DURCH DAS NICHT FACHGERÄCHTE ENTSORGEN VON BATTERIEN UND AKKUS ENTSTEHEN UMWELTBELASTUNGEN / UMWELTSCHÄDEN.

JEDER VERBRAUCHER IST GESETZLICH VERPFLICHTET, BATTERIEN UND AKKUS AM ENDE DES LEBENS ZYKLUS AN GEEIGNETEN SAMMELSTENN WIE ZUM BEISPIEL, SEINER GEMEINDE/SEINES STADTTEILS ODER IM HANDEL ABZUGEBEN.

DAS ABGEBEN AN SAMMELSTELLEN IST KOSTENFREI. DURCH DAS ABGEBEN AN SAMMELSTELLEN WERDEN BATTERIEN UND AKKUS RECYCELT UND SO UMWELTSCHONEND DER ENTSORGUNG ZUGEFÜHRT.

DURCH DAS ENTSORGEN IN DEN HAUSMÜLL WERDEN BATTERIEN UND AKKUS NICHT DER UMWELTSCHONENDEN ENTSORGUNG ZUGEFÜHRT UND ES KANN ZU UMWELTSCHÄDIGUNGEN FÜHREN.

BATTERIEN UND AKKUS MÜSSEN VOR DER ENTSORGUNG DEM GERÄT ENTNOMMEN WERDEN. BITTE NUR IMENTLADENEN ZUSTAND ABGEBEN!

***) GEKENNZEICHNET MIT:**
CD = CADMIUM
HG = QUECKSILBER
PB = BLE

VEREINFACHTE EU-KONFORMITÄTSERKLÄRUNG

Hiermit erklärt die UltraMedia GmbH & Co. Handels KG, dass der Funkanlagentyp CCR8014 der Richtlinie 2014/53/EU entspricht.

Der vollständige Text der EU Konformitätserklärung kann unter der folgenden E-Mail-Adresse angefordert werden.

https://www.ultramedia.de/produktansicht/CCR8014.html

Wir wünschen Ihnen viel Freude mit dem Gerät.

Ihr UltraMedia Team

CE

GEWÄHRLEISTUNG

Sehr geehrte Kundin, sehr geehrter Kunde,

vielen Dank, dass Sie sich für eines unserer Produkte entschieden haben. Unsere Produkte unterlaufen im Zuge der Produktion einer genauen Qualitätskontrolle.

Sollte Ihnen eines unserer Geräte dennoch Anlass zur Reklamation geben, oder Sie haben Fragen zu einem unserer Geräte, rufen Sie gerne unseren Kunden-Support an.

Auf TV- und SAT Geräte geben wir eine Gewährleistung von 36 Monaten, auf DVD-portable und Audio-Geräte eine Gewährleistung von 24 Monaten ab Kaufdatum.

Außerhalb der Gewährleistung bieten wir Ihnen eine kostenpflichtige Reparatur nach Kostenvoranschlag an. Bitte setzen Sie sich vor dem Einsenden mit unserem Kunden-Support in Verbindung.

Die Gewährleistung bezieht sich auf Material und Produktionsfehler. Während der Gewährleistung wird Ihr Gerät repariert bzw. ausgetauscht. Eine Erstattung des Kaufbetrags ist durch die Firma UltraMedia leider nicht möglich. Ausgeschlossen von der Gewährleistung sind Beschädigungen, die durch unsachgemäßen Gebrauch, durch die Nutzung von Fremdzubehör, Sturz-, Staub-, Wasserschäden und Verschleißerscheinungen (z.B. Kratzer, optische Abnutzungen), die durch den Kunden oder Fremdeinwirkungen hervorgerufen worden sind.

Um die Gewährleistungsansprüche geltend zu machen, senden Sie das Gerät mit kompletten Zubehör, einer Rechnungskopie und der Fehlerbeschreibung an die unten angegebene Adresse ein. Geräten denen kein Kaufbeleg beiliegt kann leider keine Gewährleistung berücksichtigt werden. Bitte vergessen Sie für eventuelle Rückfragen nicht Ihre komplette Anschrift, eine Telefonnummer / E-Mail Adresse mit anzugeben.

Der Versand zu uns findet auf eigene Kosten statt. Unfreie Pakete können nicht angenommen werden und gehen an den Absender zurück.

Bitte verpacken Sie das Gerät transportsicher. Für Transportschäden, die auf dem Transportweg zu uns entstehen, übernimmt die Firma UltraMedia keine Haftung. Nach Erhalt Ihrer Einsendung werden wir Ihr Gerät schnellstmöglich bearbeiten und an Sie zurücksenden.

Bitte setzen Sie sich vor dem Einsenden Ihres Gerätes mit unserem Kunden-Support oder Ihrem Fachhändler in Verbindung, da sich viele Probleme auch telefonisch lösen lassen können.

UltraMedia GmbH & Co. Handels KG	service@ultramedia.de
Friedrich-Penseler-Str. 28	Tel.: +49 / (0) 4131/9239-20
D-21337 Lüneburg	Mo.-Do.: 08:00-17:00
www.ultramedia.de	Fr.: 08:00-14:30

User manual

Retro cassette recorder with AUX-IN

Model No.: CCR8014



Read the entire manual of the device carefully before using the product.
Keep them in a safe place for future use.

SICHERHEITSHINWEISE

	The operating and maintenance instructions (service) in this manual must be followed. Any other use may result in damage to health.
	To avoid the risk of electric shock, do not open the housing under any circumstances. There are no parts inside that can be repaired by the user. Repairs may only be carried out by an authorized specialist workshop.
AC 230V	This device is designed for 230V ~ 50Hz mains voltage. When the device is not used for a long time, disconnect the plug from the socket.
DC 6V	This device can also be used with 4x 1.5V batteries (size C). Before inserting the batteries, please make sure that the 230V power cable is not connected.
	Do not expose the device to moisture or rain.
	Do not turn on the system until you have thoroughly checked all connections.
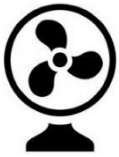	Place the device in such a way that an undisturbed supply of fresh air is always ensured. Do not place the device on carpets or near curtains and do not install it in bookshelves.
	Do not expose the device to direct sunlight or heat sources.

1. Read these operating instructions before attempting to connect or operate the device.
2. Keep this manual in a safe place for future reference.
3. Do not expose the unit to moisture and do not place objects filled with liquids, such as vases, on the unit. Use only in dry areas.
4. Do not place naked flames such as candles or other heat sources on or near the unit.
5. Children should be supervised to ensure that they do not play with the appliance.
6. Ventilation must not be obstructed by covering the ventilation openings.
7. Make sure that the device is connected to a suitable voltage source (AC: 230V -50Hz). Using a higher voltage may cause malfunction or defect of the device.
8. The device can also be used via DC 6V: 4x 1.5V batteries (size C).
9. Please make sure that you use only one type of power supply at a time. If you use the device via the power cable, batteries must not be inserted. When using the device via batteries, the power cable must not be plugged in.
10. If your hands are wet or damp, do not touch the power cord or batteries.
11. Do not use force to insert the power cord into the outlet if it does not fit.
12. To avoid damage to the power cord, do not place the power cord over sharp edges, do not pull or pinch the power cord, and keep the power cord away from rodents.
13. Use only accessories and spare parts approved by the manufacturer.
14. Install the unit according to the manufacturer's instructions.
15. Place the device only in adequately ventilated environments.
16. Place the device on a flat and stable surface.
17. Do not expose to temperatures above 35° C.
18. When placing the device, make sure that 30 cm to the rear and the top of the device and 5 cm from each side are observed.
19. Dispose of used batteries or defective rechargeable batteries in an environmentally friendly manner.
20. Always make sure that the power cord is disconnected from the socket before transport or cleaning. Only clean the device with a dry cloth.
21. Disconnect the device from the power supply during thunderstorms or when the device is not to be used for an extended period of time.
22. This device has no user-serviceable parts. Do not attempt to repair this unit yourself. Only qualified service personnel should perform maintenance. In the event of a defect, contact your dealer or the manufacturer's service department.
23. Especially when the device is operated by children, note that no objects may be inserted into the device openings, as this could lead to a fatal electric shock.
24. Do not place the device near TV sets, loudspeakers and other objects that generate strong magnetic fields.
25. Do not leave the device unattended when in use.
26. If the device does not work properly, disconnect the device from the mains or remove the batteries. Wait a few seconds and reconnect the device to the mains or reinsert the batteries.

Note:

- To completely disconnect the device when not in use for an extended period of time, unplug the power cord from the device.

Headphone warnings:
Set the volume of the device to minimum before using headphones. A volume that is set too high can lead to hearing impairment / damage over a long period of time. Therefore, to protect your hearing, use a comfortable room volume.

Note:

- The speaker is automatically disabled when headphones are connected.

CONNECTIONS AND CONTROLS

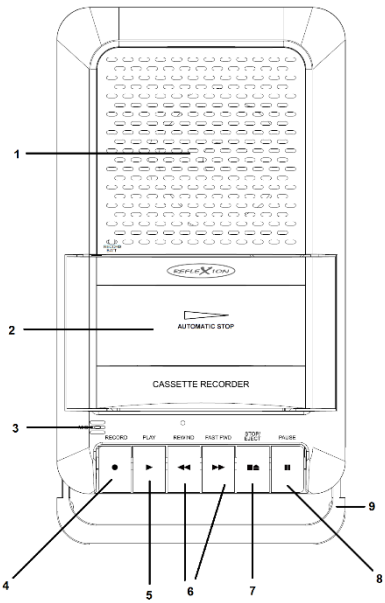

1. **SPEAKER:** For audio output.
2. **CASSETTE DOOR / CASSETE TRAY:** Insert the cassettes into this tray.
3. **RECORD BATT:** Indicator LED for recording and battery operation. Position of the integrated microphone.
4. **RECORD:** Press the button to start tape recording.
5. **PLAY:** Press the button to start cassette playback.
6. **REWIND/FAST FWD:** Press the button to start fast forward or rewind.
7. **STOP/EJECT:** Press the button to stop playback and again to open the cassette compartment.
8. **PAUSE:** Press the button to pause playback and again to resume playback.
9. **HANDLE:** Carrying handle to pull out.

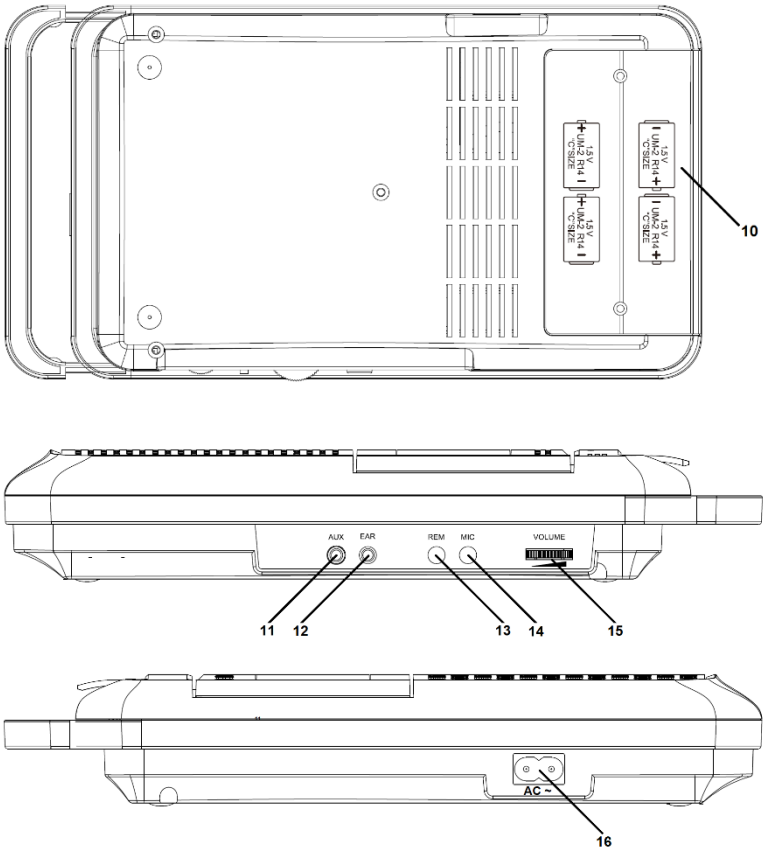

10. **BATTERY COMPARTMENT:** 4x 1.5V (size C) Note: Batteries not included.
11. **AUX IN:** 3.5mm AUX IN connector for external audio sources.
12. **HEADPHONES:** 3.5mm headphone jack. The speaker is automatically disabled when headphones are connected.
13. **REM:** 3.5mm connector for external microphone with remote control.
14. **MIKROFON:** 3.5mm jack for external microphone.
15. **LOUDNESS:** Rotate to adjust the volume

ACCESSORIES

- Device (CCR8014)
- User manual
- Power cord

Note:
- No batteries included.
- No cassette included.

POWER SUPPLY

Batteries:
4x 1.5V "C" batteries are required to use the device (batteries not included). Insert the batteries into the **battery compartment**. Please pay attention to the correct polarity in the **battery compartment** when inserting the **batteries**. Please note that the **power cable** is not plugged into the **AC input** when using **batteries**.

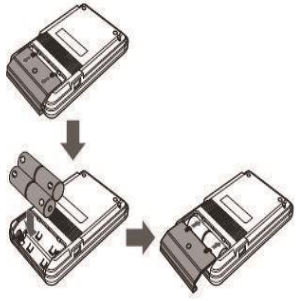

Power cable:
Connect the **power cable** to the **AC input** on the device. Please note that **batteries** are not included in the **battery compartment** when using the **power cable**.

Note:
- Remove the batteries / power cable if the device is not used for a long time. Batteries can leak and damage the device
- Use batteries of the same type.
- Never use different types of batteries.
- The device does not have a power switch to turn the device on or off.

INSERT CASSETTE

1. Open the **cassette compartment** with the **STOP/EJECT** key.
2. Insert the **cassette** underneath the **cassette compartment lid** as shown in the picture.
3. The cassette tape points in the direction of the operating keys.
4. To close the cassette compartment, press the **cassette compartment** down.
5. You can now start playback.

Note:

- Do not force the cassette compartment closed.

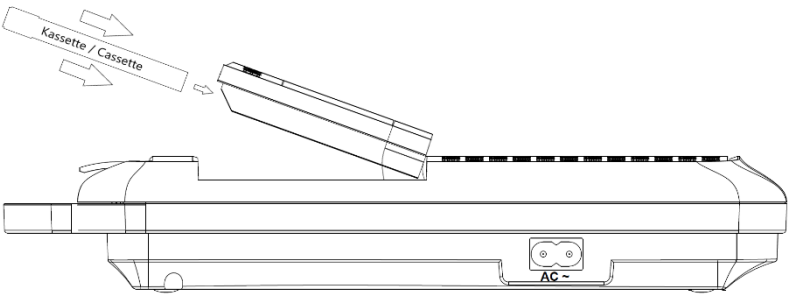

CASSETTE RECORDING

1. To start audio recording from the built-in microphone, external 3.5mm microphone (not included) or external audio source through AUX IN, do the following.
2. Press the **PLAY** and **RECORD** buttons simultaneously and the recording will start.
3. To stop the recording, press the **STOP/EJECT** button.

Note:

- Do not press the record button when the erase protection of the tape has been removed, this will cause the cassette to be over-recorded.
- - The unit automatically adjusts the recording level. The volume control does not control the recording volume.

KASSETTENFUNKTION

1. Press the **STOP/EJECT** button to open the **cassette compartment**.
2. Insert a cassette into the **cassette compartment** and press the **cassette compartment** down to close it.

3. Use the following buttons to control playback.

 RECORD	Press the button together with the PLAY button to start recording. Note: - The recording is ended by pressing the STOP/EJECT key.
 PLAY	Press this button to start playback.
 REWIND	Press this button to **rewind** the cassette to a specific point. Press the **STOP/EJECT** button to stop rewinding.
 FAST FWD	Press this button to fast forward the cassette to a specific point. Press the STOP button to stop fast forwarding.
 STOP/EJECT	Press this button during playback to **pause** playback. Press the key when no playback has been started to open the **CASSETTE DOOR**.
 PAUSE	Press this key during playback to **pause** playback. Press the key again to **resume** playback.

TECHNICAL SPECIFICATIONS CCR8014

General

- **Power supply DC**	DC 6V
- **Power supply AC**	AC 230V 50Hz
- **Batteries**	4x 1,5V size "C" (not included)
- **Power consumption**	4W

Audio

- **Cassette**	C60 / C90
- **Headphone jack**	3,5mm socket / 32Ohm
- **Microphone socket**	2x 3,5mm socket
- **AUX IN socket**	3,5mm AUX IN socket
- **Dimension device (L/W/H)**	240 x 140 x 45 mm
- **Weight**	780g

All data without guarantee.
Design and specification subject to change without notice.

DISPOSAL INFORMATION



This symbol on the device or in the instructions means that the device as well as electrical and electronic equipment and batteries must be disposed of separately from your household waste at the end of their service life. There are separate collection systems for recycling in the EU. Batteries must be removed from the device before disposal and disposed of separately at collection points. For more information, please contact the local authority or your dealer from whom you purchased the device.

BATTERY DISPOSAL INSTRUCTIONS

BATTERIES AND RECHARGEABLE BATTERIES MUST NOT BE DISPOSED OF WITH HOUSEHOLD WASTE! NON-PROFESSIONAL DISPOSAL OF BATTERIES AND ACCUMULATORS CAUSES ENVIRONMENTAL POLLUTION / DAMAGE.

EVERY CONSUMER IS LEGALLY OBLIGATED TO DISPOSE OF BATTERIES AND RECHARGEABLE BATTERIES AT THE END OF THEIR LIFE CYCLE AT SUITABLE COLLECTION POINTS, FOR EXAMPLE, IN HIS OR HER MUNICIPALITY/BOROUGH OR AT RETAIL OUTLETS.

DROP-OFF AT COLLECTION POINTS IS FREE OF CHARGE. BY HANDING THEM IN AT COLLECTION POINTS, BATTERIES AND ACCUMULATORS ARE RECYCLED AND THUS DISPOSED OF IN AN ENVIRONMENTALLY FRIENDLY WAY.

DISPOSING OF BATTERIES AND ACCUMULATORS IN HOUSEHOLD WASTE DOES NOT ENSURE ENVIRONMENTALLY FRIENDLY DISPOSAL AND MAY CAUSE DAMAGE TO THE ENVIRONMENT.

BATTERIES AND ACCUMULATORS MUST BE REMOVED FROM THE DEVICE BEFORE DISPOSAL. PLEASE RETURN ONLY IN DISCHARGED CONDITION!

***) MARKED WITH:**
CD = CADMIUM
HG = MERCURY
PB = BLE

SIMPLIFIED EU DECLARATION OF CONFORMITY

Herewith UltraMedia GmbH & Co. Handels KG that the radio equipment type CCR8014 complies with the directive 2014/53/EU.

The full text of the EU Declaration of Conformity can be requested at the following e-mail address.

https://www.ultramedia.de/produktansicht/CCR8014.html

We wish you much pleasure with the device.

Your UltraMedia Team

CE

GEWÄHRLEISTUNG



Dear Customer,

Thank you for choosing one of our products. Our products undergo precise quality control in the course of production. If one of our devices gives you cause for complaint, or you have questions about one of our devices, please call our customer support.

We give a 36 month warranty on TV and SAT devices, and a 24 month warranty on portable DVD and audio devices from the date of purchase. Outside of the warranty, we offer you a paid repair based on a cost estimate. Please contact our customer support before submitting.

The warranty relates to material and production defects. Your device will be repaired or replaced during the warranty period. Unfortunately, UltraMedia cannot reimburse the purchase price. Damage caused by improper use, the use of third-party accessories, falls, dust, water damage and signs of wear (e.g. scratches, optical wear and tear) caused by the customer or external influences are excluded from the guarantee.

In order to assert the warranty claims, send the device with all accessories, a copy of the invoice and the description of the fault to the address given below. Devices that do not have a proof of purchase cannot be guaranteed. Please do not forget to include your full address and a telephone number / email address for any queries.

Shipping to us takes place at your own expense. Unpaid parcels cannot be accepted and are returned to the sender.

Please pack the device securely for transport. UltraMedia assumes no liability for damage in transit that occurs on the way to us. After receiving your submission, we will process your device as soon as possible and send it back to you.

Before sending your device in, please contact our customer support or your specialist dealer, as many problems can also be solved over the phone.

UltraMedia GmbH & Co. Handels KG	service@ultramedia.de
Friedrich-Penseler-Str. 28	Tel.: +49 / (0) 4131/9239-20
D-21337 Lüneburg	Mo.-Do.: 08:00-17:00
www.ultramedia.de	Fr.: 08:00-14:30