DJI MIC MINI 2

Handbuch

v1.0 2026.04

Dieses Dokument ist urheberrechtlich geschütztes Eigentum von DJI, und alle Rechte sind vorbehalten. Sofern nicht anderweitig von DJI genehmigt, bist du nicht berechtigt, das Dokument oder einen Teil davon durch Reproduktion, Weitergabe oder Verkauf zu verwenden oder anderen Personen eine solche Verwendung zu gestatten. Du darfst dieses Dokument und seinen Inhalt nur als Anleitung zum Betrieb von DJI-Produkten verwenden. Das Dokument darf nicht für andere Zwecke verwendet werden.

Bei Abweichungen zwischen den verschiedenen Fassungen ist die englische Fassung maßgebend.

Schlüsselwortsuche

Suche nach Schlüsselwörtern wie „Akku“ und „Installieren“, um ein Thema zu finden. Wenn du dieses Dokument mithilfe von Adobe Acrobat Reader geöffnet hast, drücke die Tastenkombination Strg+F bei Windows oder Command+F bei Mac, um eine Suche zu starten.

Themensuche

Das Inhaltsverzeichnis umfasst eine Liste mit allen verfügbaren Themen. Klicke auf ein Thema, um diesen Abschnitt aufzurufen.

Ausdrucken dieses Dokuments

Dieses Dokument unterstützt Drucken mit hoher Auflösung.

 © 2026 DJI Alle Rechte vorbehalten.

Dieses Handbuch verwenden

Legende

⚠ Wichtig

Hinweise und Tipps

Referenz

Vor dem ersten Gebrauch lesen

DJI™ stellt Tutorial-Videos sowie die folgenden Dokumente zur Verfügung:

1. „Sicherheitsvorschriften“
2. „Kurzanleitung “
3. „Handbuch“

Es wird empfohlen, alle Tutorial-Videos anzusehen und vor dem ersten Gebrauch die „Sicherheitsvorschriften“ zu lesen. Lies unbedingt die „Kurzanleitung“, bevor du das Gerät zum ersten Mal verwendest, und ziehe dieses „Handbuch“ für weitere Informationen heran.

© 2026 DJI Alle Rechte vorbehalten.

Inhalt

Dieses Handbuch verwenden **3**

Legende 3

Vor dem ersten Gebrauch lesen 3

1 Produktbeschreibung **6**

1.1 Sender 6

1.2 Empfänger 8

1.3 Ladeschale 10

2 Verwenden **12**

2.1 Installation des Windschutzes 12

2.2 Magnetische Vordere Abdeckung 12

2.3 Tragen des Senders 13

2.4 Kopplung des Senders und Empfängers 13

Kopplung über die Ladeschale 13

Manuelle Kopplung 14

2.5 Verwendung mit einem Telefon 15

2.6 Verwendung mit einer Kamera 16

2.7 Verwendung mit einem Computer 17

2.8 Direkte Verknüpfung des Senders mit den OsmoAudio-Aufnahmegeräten 17

2.9 Aufbewahrung 18

2.10 Aufladung 18

3 Firmware-Aktualisierung und Parameteranpassung **21**

3.1 Verbindung zur DJI Mimo App herstellen 21

Verknüpfung über den Adapter 21

Bluetooth-Verbindung wird hergestellt 21

3.2 Parameteranpassung 22

3.3 Firmware aktualisieren 22

4 Anhang **24**

4.1 Informationen zum Kundenservice 24

 © 2026 DJI Alle Rechte vorbehalten.

Produktbeschreibung

© 2026 DJI Alle Rechte vorbehalten.

1 Produktbeschreibung

Eine Anleitung zur Verwendung des mobilen Empfängers findest du im Benutzerhandbuch von DJI Mic Serie Empfänger für Mobilgeräte unter https://www.dji.com/downloads/products/mic-mini-2#doc.

1.1 Sender

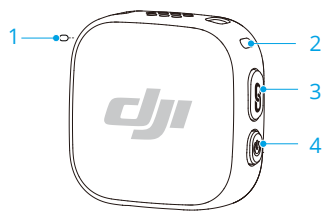

1. **Rauschunterdrückungs-LED**

   Leuchtet durchgehend gelb: Rauschunterdrückung aktiviert

   LED aus: Rauschunterdrückung deaktiviert

2. **Systemstatus-LED**

Akkustand		
—	Leuchtet durchgehend rot	≤10 %
—	Leuchtet durchgehend grün/blau[1]	> 10 %
Kopplungs-/Verbindungsstatus		
—	Leuchtet durchgehend grün	Mit dem Empfänger gekoppelt
·····	Blinkt langsam grün	Kein Empfänger verbunden
—	Leuchtet durchgehend blau	Mit einem Bluetooth Gerät/Mobil-Empfänger verbunden
·····	Blinkt langsam blau	Kein Bluetooth Gerät Verbunden

 © 2026 DJI Alle Rechte vorbehalten.

·····	Blinkt abwechselnd blau und grün	Verknüpfen/Verbinden
Akkustand während des Ladevorgangs[2]		
·····	Blinkt langsam grün/blau	0 % bis 25 %
× 2 ·····	Blinkt zweimal grün/blau	26 % bis 50 %
× 3 ·····	Blinkt dreimal grün/blau	51 % bis 75 %
× 4 ·····	Blinkt viermal grün/blau	76 % bis 100 %
◎	Aus	Ladevorgang abgeschlossen[2]
Anderer Status		
—	Leuchtet durchgehend gelb	Firmware wird aktualisiert

[1] ** Die Farbe des Lichts hängt vom WLAN-Betriebsmodus ab. Das grüne Licht dient als Beispiel.

[2] Wenn der Ladevorgang abgeschlossen ist, bleibt die LED eine Minute lang eingeschaltet und erlischt dann.

3. **Kopplungstaste**

   Zwei Sekunden lang gedrückt halten, um die Kopplung zu starten.

   Nach dem Koppeln des Mikrofons an das DJI-Filmgerät drücken, um die Videoaufnahme zu starten oder zu beenden.

4. **Ein-/Aus-Taste**

   Zum Ein- und Ausschalten drücken und zwei Sekunden lang gedrückt halten.

   Einmal drücken, um die Rauschunterdrückung zu aktivieren oder zu deaktivieren.

© 2026 DJI Alle Rechte vorbehalten.

1.2 Empfänger

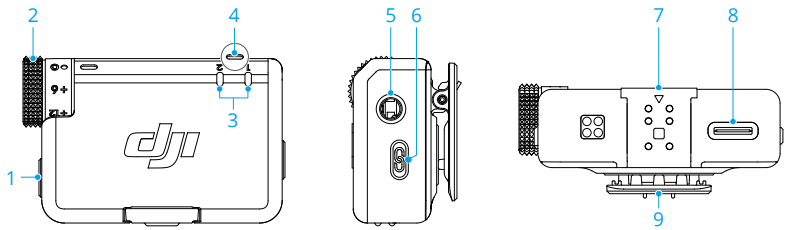

1. **Ein-/Aus-Taste**

   Zum Ein- und Ausschalten drücken und zwei Sekunden lang gedrückt halten.

2. **Rädchen**

   Antippen, um die Lautstärke des Empfängers anzupassen.

3. **Senderstatus-LED**

Akkustand		
—	Leuchtet durchgehend rot	0 bis 10 %
—	Leuchtet durchgehend grün	> 10 %
Status		
◎	Aus	Kein Empfänger verbunden
·····	Blinkt schnell grün	Verknüpfen/Verbinden
—	Leuchtet durchgehend gelb	Rauschunterdrückung aktiviert

4. **Empfängerstatus-LED**

Akkustand		
—	Leuchtet durchgehend rot	0 bis 10 %
Kanal		
—	Leuchtet durchgehend grün	Mono/Backup-Aufzeichnung

 © 2026 DJI Alle Rechte vorbehalten.

—	Leuchtet durchgehend türkis	Stereo
·····	Blinkt langsam grün/cyan[1]	Kein Audioaufnahmegerät gekoppelt
Bluetooth-Verbindung		
—	Leuchtet durchgehend blau	Mit einem Bluetooth Gerät verbunden
·····	Blinkt langsam blau	Kein Bluetooth Gerät Verbunden
Akkustand während des Ladevorgangs		
·····	Blinkt langsam grün	0 % bis 25 %
× 2 ·····	Blinkt zweimal grün	26 % bis 50 %
× 3 ·····	Blinkt dreimal grün	51 % bis 75 %
× 4 ·····	Blinkt viermal grün	76 % bis 100 %
◎	Aus	Vollständig geladen
Firmware-Update notwendig		
—	Leuchtet durchgehend gelb	Firmware wird aktualisiert

[1] ** Die Farbe des Lichts hängt vom WLAN-Betriebsmodus ab. Das grüne Licht dient als Beispiel.

5. **3,5 mm Audio-Ausgangsbuchse**

   Für Audioausgang zu einer Kamera.

6. **Kopplungstaste**

   Zwei Sekunden lang gedrückt halten, um die Kopplung zu starten. Zweimal drücken, um zwischen Mono und Stereo zu wechseln.

7. **Erweiterungsanschluss**

   Wird für den Anschluss an den Handyadapter verwendet.

8. **Datenanschluss (USB-C)**

9. **Schneiden**

© 2026 DJI Alle Rechte vorbehalten.

1.3 Ladeschale

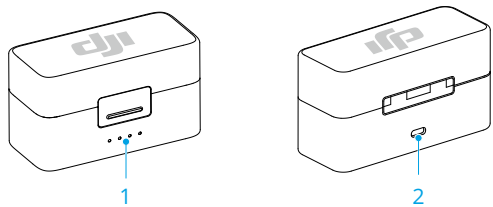

1. **Akkustand-LEDs**

   ● LED ist eingeschaltet

   ☼ LED blinkt

   ◎ LED ist ausgeschaltet

Akkustand während des Ladevorgangs (LEDs blinken nacheinander)	
☼ ☼ ☼ ☼	76 % bis 99 %
● ● ● ◎	51 % bis 75 %
☼ ● ◎ ◎	26 % bis 50 %
☼ ◎ ◎ ◎	≤25 %
◎ ◎ ◎ ◎	Vollständig geladen
Akkustand	
● ● ● ●	76 % bis 100 %
● ● ● ◎	51 % bis 75 %
● ● ◎ ◎	26 % bis 50 %
● ◎ ◎ ◎	10 % bis 25 %
☼ ◎ ◎ ◎	<10 %

2. **Ladeanschluss (USB-C)**

- Der Akku muss alle drei Monate mindestens einmal aufgeladen werden, um einen guten Akkuzustand aufrechtzuerhalten. Wenn Akku längere Zeit nicht verwendet wird, beeinträchtigt dies u. U. die Akkuleistung oder kann den Akku sogar permanent beschädigen.

 © 2026 DJI Alle Rechte vorbehalten.

Verwenden

© 2026 DJI Alle Rechte vorbehalten.

2 Verwenden

2.1 Installation des Windschutzes

In Außenbereichen oder bei Wind kann der Windschutz verwendet werden, um Windgeräusche zu reduzieren und die Audioqualität zu verbessern.

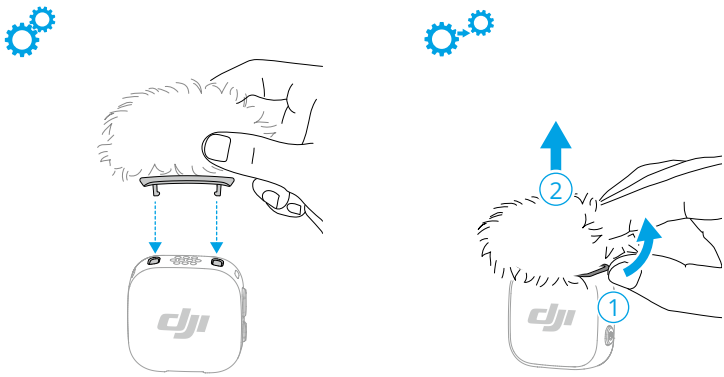

2.2 Magnetische Vordere Abdeckung

Die vordere Abdeckung wird magnetisch befestigt und kann bei einer Änderung des Designs ausgetauscht werden.

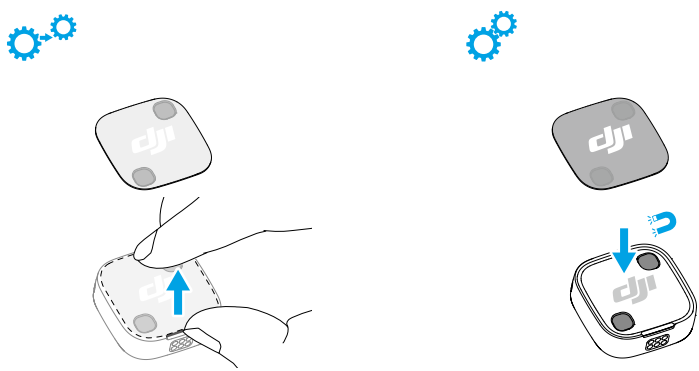

 © 2026 DJI Alle Rechte vorbehalten.

2.3 Tragen des Senders

Der Sender kann mit dem Clip oder Magneten an der Kleidung befestigt oder mit dem Magneten auf einer stabilen Oberfläche platziert werden.

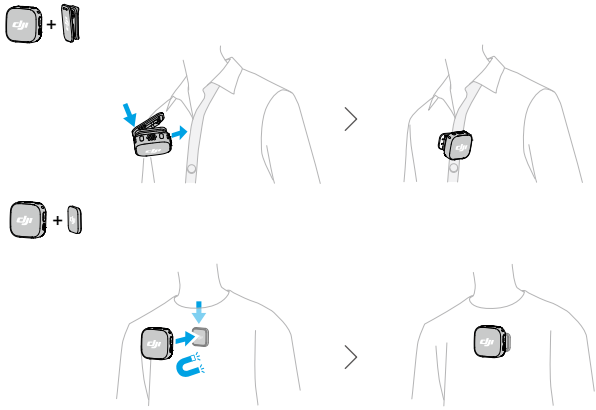

2.4 Kopplung des Senders und Empfängers

Rufe vor der ersten Verwendung Firmware aktualisieren auf, um das Gerät auf die neueste Firmware-Version zu aktualisieren. In den Kombis sind Sender und Empfänger standardmäßig miteinander gekoppelt. Befolge die folgenden Schritte, um den Sender und den Empfänger zu koppeln, falls sie getrennt wurden.

Kopplung über die Ladeschale

Platziere die Sender und den Empfänger in der Ladeschale, um sie automatisch zu koppeln.

Wenn die Systemstatus-LED des Senders blau leuchtet, drücke zweimal die Verbindungstaste, um sie auf grün zu ändern, bevor du den Sender in die Ladeschale legst.

© 2026 DJI Alle Rechte vorbehalten.

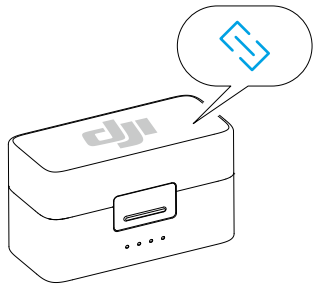

Manuelle Kopplung

1. Drücke die Kopplungstaste auf dem Sender und halte sie zwei Sekunden lang gedrückt, bis die Systemstatus-LED abwechselnd blau und grün blinkt.
2. Drücke die Kopplungstaste am Empfänger und halte sie zwei Sekunden lang gedrückt, bis die Status-LED des Senders an der Vorderseite des Empfängers schnell grün blinkt und anzeigt, dass sich das Gerät im Verbindungsstatus befindet. Die Status-LEDs leuchten nach erfolgreichem Verlinken durchgehend grün

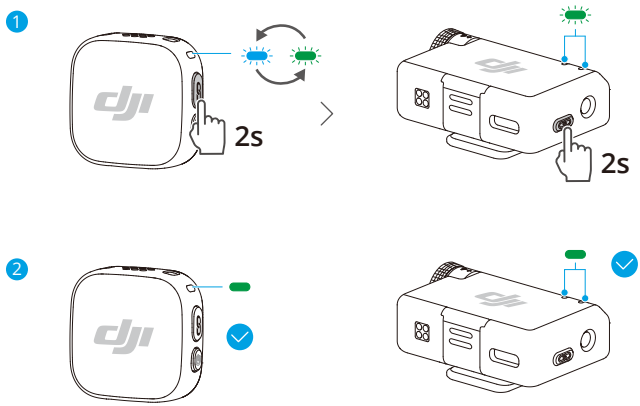

Der Empfänger kann in beliebiger Kombination mit bis zu zwei DJI Mic Mini oder DJI Mic Mini 2 Sendern verbunden werden.

 © 2026 DJI Alle Rechte vorbehalten.

2.5 Verwendung mit einem Telefon

Montieren des Empfängers an Ihrem Telefon über den Adapter

Installiere den Empfänger mithilfe des Adapters am Smartphone und befestige dann den Sender mit einem Clip oder einem Magneten am Kragen. Das Telefon kann jetzt Audio über den Sender erfassen.

- Drücke die Kopplungstaste auf dem Sender, um die Aufnahme zu starten und zu beenden. (Nur für Apps, die Lautstärketasten als Auslöser verwenden)
- Für längere Filmaufnahmen oder Live-Streaming sollte der Adapter verwendet werden, um den Empfänger am Telefon zu befestigen. Wenn das Ladekabel nach der Installation zum Laden des Empfängers verwendet wird, kann das Telefon gleichzeitig aufgeladen werden.
- Der Lightning-Adapter ist separat erhältlich.

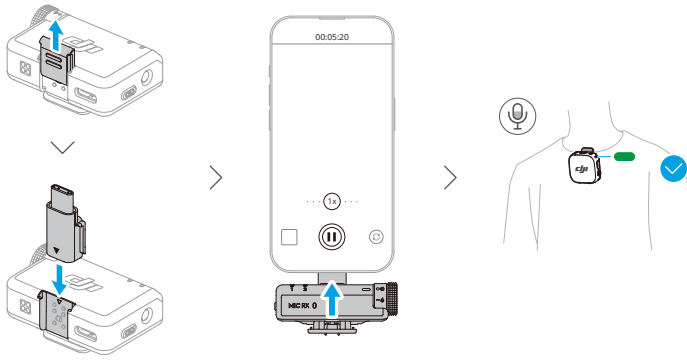

Verbinden des Senders mit Ihrem Telefon über Bluetooth

1. Wenn der Sender eingeschaltet ist, drücke die Kopplungstaste auf dem Sender und halte sie zwei Sekunden lang gedrückt, bis die Systemstatus-LED abwechselnd blau und grün blinkt.
2. Aktiviere Bluetooth auf dem Telefon und wähle den Namen Ihres Mikrofons unter den gesuchten Bluetooth-Geräten aus, um eine Verbindung herzustellen. Wenn die Status-LED am Sender durchgehend blau leuchtet, war die Verbindung erfolgreich.

Der Sender kann dann als Audio-Eingabegerät verwendet werden und mit Drittanbieter-Anwendungen für Aufnahmen oder Live-Streaming genutzt werden.

© 2026 DJI Alle Rechte vorbehalten.

2.6 Verwendung mit einer Kamera

Befestige den Empfänger mit dem Clip an der Kamera und schließe das Audiokabel an. Der Sender nimmt dann Audiomaterial für die Kamera auf.

- Gehe nach der Installation und der Verbindung auf https://www.dji.com/downloads/products/mic-mini-2#doc und befolge die Anweisungen zur empfohlenen Verstärkung für die Kameraeinrichtung, um die Kameraverstärkung zu reduzieren und so Audio-Clipping zu vermeiden.
- Nach der Anpassung der Kameraverstärkung sollte die Verstärkung des Empfängers erhöht werden, um eine bessere Audioqualität zu erzielen.

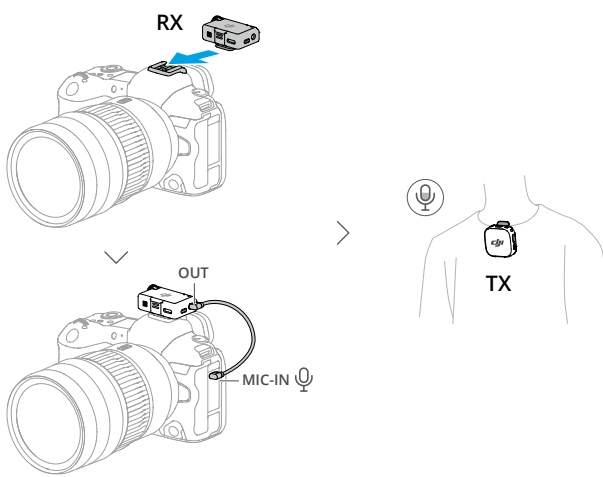

 © 2026 DJI Alle Rechte vorbehalten.

2.7 Verwendung mit einem Computer

Verbinde den Empfänger über das mitgelieferte Ladekabel oder den Adapter mit dem Computer und passe die Audioeingangsoptionen auf dem Computer an. Der Sender kann dann als externes Mikrofon verwendet werden.

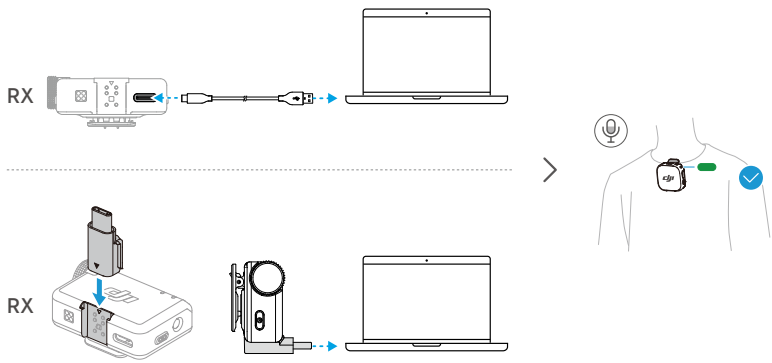

2.8 Direkte Verknüpfung des Senders mit den OsmoAudio-Aufnahmegeräten

Der Sender kann über Bluetooth mit Telefonen oder OsmoAudio Aufnahmegeräten verknüpft werden.

Die Bedienung an der Osmo Pocket 3 wird als Beispiel aufgeführt. Die jeweilige Benutzeroberfläche kann je nach verwendetem Gerät variieren.

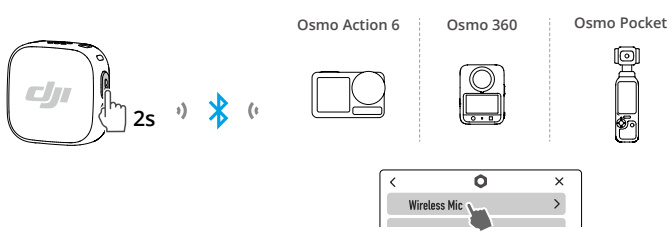

1. Rufe die Systemeinstellungen deines DJI Aufnahmegeräts auf. Tippe auf **Wireless Mikrofon** und füge den Sender hinzu. Wenn die Status-LED am Sender durchgehend blau leuchtet, war die Verbindung erfolgreich.

© 2026 DJI Alle Rechte vorbehalten.

2. Drücke die Kopplungstaste auf dem Sender, um die Aufnahme zu starten oder zu stoppen.
3. Streiche auf der Oberfläche des Wireless Mikrofons nach unten, um audiobezogene Parameter für den Sender zu konfigurieren. Wische in der Kameraoberfläche nach links, um die Mikrofonverstärkung und die Geräuschunterdrückung einzustellen.

Besuche https://www.dji.com/downloads/products/mic-mini-2#doc und sieh dir die OsmoAudio Kompatibilitätsliste an, um unterstützte Geräte und Funktionen zu überprüfen.

2.9 Aufbewahrung

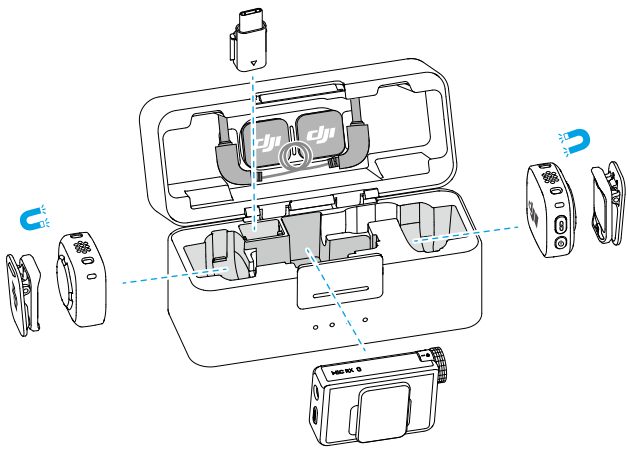

- Die Aufbewahrungsfächer mit Magneten halten auch Clips.
- Vermeiden Sie das Stapeln von Zubehör im Ladeetui, um Druck auf den Empfängerbildschirm zu verhindern.

2.10 Aufladung

Aufladen mit der Ladeschale

Platziere die Sender und den Empfänger in der Ladeschale, um sie gleichzeitig aufzuladen. Wenn die Ladeschale keinen Strom mehr hat, kannst du sie über das

 © 2026 DJI Alle Rechte vorbehalten.

mitgelieferte USB-C-Kabel aufladen. Der Sender und der Empfänger schalten sich automatisch ein, wenn sie aus der Ladeschale genommen werden.

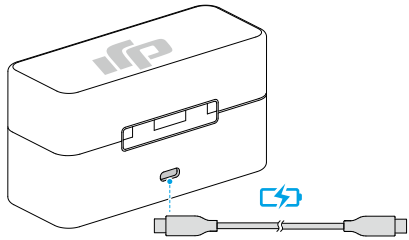

Aufladen ohne die Ladeschale

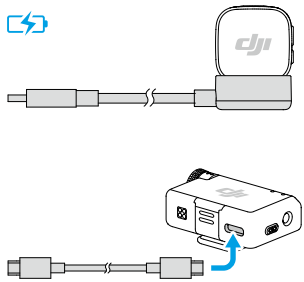

© 2026 DJI Alle Rechte vorbehalten.

Firmware-Aktualisierung und Parameteranpassung

© 2026 DJI Alle Rechte vorbehalten.

3 Firmware-Aktualisierung und Parameteranpassung

Nachdem du das Mikrofon mit der DJI Mimo App verknüpft hast, kannst du die Firmware aktualisieren oder Parametereinstellungen über dein Telefon anpassen.

3.1 Verbindung zur DJI Mimo App herstellen

Verknüpfung über den Adapter

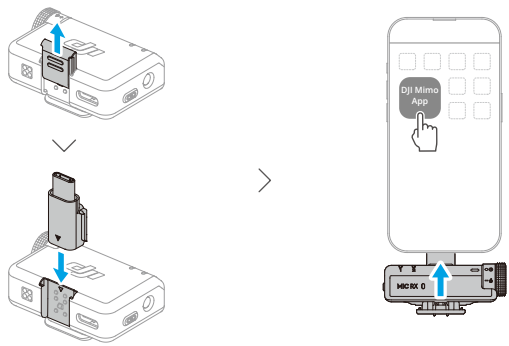

- Vergewissere dich, dass der Sender und der Empfänger miteinander verbunden sind.

Bluetooth-Verbindung wird hergestellt

Verknüpfung des Senders

1. Verbinden des Senders mit deinem Telefon über Bluetooth Siehe Verwendung mit einem Telefon für Anweisungen zur Verbindung.
2. Öffne die DJI Mimo App, um automatisch nach verfügbaren Geräten in der Nähe zu suchen. Tippen, um eine Verbindung herzustellen, sobald der Sender erkannt wurde. Nach erfolgreicher Verbindung öffnet die App automatisch die Schnittstelle für die Geräteeinstellungen.

Verbinden des Empfängers (nur iOS)

© 2026 DJI Alle Rechte vorbehalten.

1. Wenn der Empfänger ausgeschaltet ist, drücke die Ein-/Aus-Taste und halte sie sechs Sekunden lang gedrückt. Die Systemstatus-LED am Empfänger blinkt grün und dann blau. Das bedeutet, dass der Empfänger bereit für die Verknüpfung ist.
2. Öffne die DJI Mimo App, um automatisch nach verfügbaren Geräten in der Nähe zu suchen. Tippen, um eine Verbindung herzustellen, sobald der Empfänger erkannt wurde. Nach erfolgreicher Verbindung öffnet die App automatisch die Schnittstelle für die Geräteeinstellungen.

3.2 Parameteranpassung

In den Geräteeinstellungen der DJI Mimo App kannst du die verbundenen Geräte und ihren Akkustatus anzeigen oder Parameter anpassen.

- Wenn die Senderstatus-LED deaktiviert ist, kann sie durch Drücken einer beliebigen Taste eingeschaltet werden.

3.3 Firmware aktualisieren

Tippe in der Geräteeinstellungsoberfläche der DJI Mimo App auf **Geräte-Info**, um den Gerätenamen, den SN-Code und die Firmware-Version anzuzeigen. Klicken Sie auf die Versionsnummer der Firmware, um die neueste Firmware herunterzuladen und zu installieren.

- Wenn du die Firmware auf einem iOS-Gerät aktualisierst, entferne den Adapter und verbinde dann den Sender und Empfänger separat über Bluetooth mit der DJI Mimo App.

 © 2026 DJI Alle Rechte vorbehalten.

Anhang

© 2026 DJI Alle Rechte vorbehalten.

4 Anhang

4.1 Informationen zum Kundenservice

Weitere Informationen zu den Kundenservice-Richtlinien, Reparaturservices und zum Support findest du unter https://www.dji.com/support.

 © 2026 DJI Alle Rechte vorbehalten.

WIR SIND FÜR SIE DA

WeChat

DJI Support kontaktieren

Dieser Inhalt kann ohne vorherige Ankündigung geändert werden.
Die aktuelle Version kannst du hier herunterladen:

https://www.dji.com/downloads/products/mic-mini-2#doc

Wenn Sie Fragen zu diesem Dokument haben, wenden Sie sich bitte an DJI und schicken Sie uns eine Nachricht an
DocSupport@dji.com

DJI ist eine Marke von DJI.
Copyright © 2026 DJI. Alle Rechte vorbehalten.