medion

Bedienungsanleitung



LCD-TV
MEDION LIFE

MD 832002 (E8322600) / MD 832003 (E8322601) / MD 840002 (E8402600) / MD 840003 (E8402601)

Inhaltsverzeichnis

1. Informationen zu dieser Bedienungsanleitung 3
1.1. Zeichenerklärung 3
1.2. Bestimmungsgemäßer Gebrauch 4
2. Lieferumfang 4
3. Allgemeine Gebrauchs- und Sicherheitshinweise 4
4. Sicherheitshinweise 5
4.1. Betriebssicherheit 5
4.2. Aufstellungsort 6
4.3. Umgebungstemperatur 7
4.4. Reparatur 7
4.5. Sicherheit beim Anschließen 7
4.6. Umgang mit Batterien 8
5. EU - Konformitätsinformation 9
5.1. DVD-Spieler (optional) 9
6. Geräteübersicht 10
6.1. Vorderseite 10
6.2. Rückseite 10
6.3. Fernbedienung 11
7. Inbetriebnahme 12
7.1. Auspacken 12
7.2. Montage 12
7.3. Batterien in die Fernbedienung einlegen 12
7.4. Antenne anschließen 12
7.5. Common Interface 13
7.6. Stromversorgung anschließen 13
7.7. LCD-TV ein- und ausschalten 13
7.8. Sendersuche nach dem ersten Einschalten 13
8. Multimedia-Anschlüsse 15
8.1. Verwendung der Multimedia-Anschlüsse 15
9. Bedienung 17
9.1. Programmauswahl 17
9.2. Toneinstellungen 17
9.3. Bildeinstellungen 17
9.4. Programminformationen anzeigen lassen 17
9.5. Favoritenlisten öffnen 17
9.6. Quelle wählen 17
10. Videotext 18
10.1. Die Bedienung des Videotexts 18
10.2. Seiten anwählen 18
10.3. Nützliche Videotext-Eigenschaften 18
11. Menüführung 18
11.1. Menü Kanal 19
11.2. Menü Bild 22
11.3. Menü Ton 23
11.4. Menü Zeit 23
11.5. Menü Sperren 23
11.6. Menü Optionen 24
12. Media Player 25
12.1. Zugriff auf den Media Player 26
12.2. Hauptmenü des Media Players 26
12.3. Fotos anzeigen 26
12.4. Musik wiedergeben 26
12.5. Videos wiedergeben 26
12.6. Text wiedergeben 27
13. EPG - Programmführer 27
14. Der DVD-Modus (optional) 27
14.1. Vom TV- zum DVD-Modus wechseln 27
14.2. DVD einlegen 28
14.3. Tastenfunktionen 28
14.4. Navigieren auf MP3- und JPEG-Datenträgern 29
14.5. SETUP-Menü im DVD-Betrieb 29
15. Problembehebung 30
15.1. Benötigen Sie weitere Unterstützung? 31
15.2. Pixelfehler bei LCD-TVs 32
16. Reinigung 32
17. Lagerung bei Nichtbenutzung 32
18. Entsorgung 33
19. Technische Daten 34
20. Produktdatenblatt 36
21. Serviceinformationen 36
22. Impressum 37
23. Index 38

1. Informationen zu dieser Bedienungsanleitung



Vielen Dank, dass Sie sich für unser Produkt entschieden haben. Wir wünschen Ihnen viel Freude mit dem Gerät.

Lesen Sie vor Inbetriebnahme die Sicherheitshinweise aufmerksam durch. Beachten Sie die Warnungen auf dem Gerät und in der Bedienungsanleitung.

Bewahren Sie die Bedienungsanleitung immer in Reichweite auf. Wenn Sie das Gerät verkaufen oder weitergeben, händigen Sie unbedingt auch diese Bedienungsanleitung aus, da sie ein wesentlicher Bestandteil des Produktes ist.

1.1. Zeichenerklärung

Ist ein Textabschnitt mit einem der nachfolgenden Warnsymbole gekennzeichnet, muss die im Text beschriebene Gefahr vermieden werden, um den dort beschriebenen, möglichen Konsequenzen vorzubeugen.

	**GEFAHR!** Warnung vor unmittelbarer Lebensgefahr!
	**WARNUNG!** Warnung vor möglicher Lebensgefahr und/oder schweren irreversiblen Verletzungen!
	**VORSICHT!** Warnung vor möglichen mittleren und oder leichten Verletzungen!
	**HINWEIS!** Hinweise beachten, um Sachschäden zu vermeiden!
	Weiterführende Informationen für den Gebrauch des Gerätes!
	**HINWEIS!** Hinweise in der Bedienungsanleitung beachten!
	**WARNUNG!** Warnung vor Gefahr durch elektrischen Schlag!
	**WARNUNG!** Warnung vor Gefahr durch hohe Lautstärke!
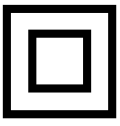	**Schutzklasse II** Elektrogeräte der Schutzklasse II sind Elektrogeräte die durchgehend doppelte und/ oder verstärkte Isolierung besitzen und keine Anschlussmöglichkeiten für einen Schutzleiter haben. Das Gehäuse eines isolierstoffumschlossenen Elektrogerätes der Schutzklasse II kann teilweise oder vollständig die zusätzliche oder verstärkte Isolierung bilden.

1.2. Bestimmungsgemäßer Gebrauch

Dies ist ein Gerät der Informationselektronik und ist auch für Multimediaanwendungen geeignet. Dieses Gerät dient zum Empfang und zur Wiedergabe von Fernsehprogrammen. Die unterschiedlichen Anschlussmöglichkeiten ermöglichen eine zusätzliche Erweiterung der Empfangs- und Wiedergabequellen (Receiver, DVD-Player, DVD-Recorder, Videorecorder, PC etc.). Ihr Gerät bietet Ihnen vielfältige Möglichkeiten der Nutzung.
Das Gerät ist nur für den privaten und nicht für den industriellen/kommerziellen Gebrauch bestimmt.

- Bitte beachten Sie, dass im Falle des nicht bestimmungsgemäßen Gebrauchs die Haftung erlischt.
- Bauen Sie das Gerät nicht ohne unsere Zustimmung um und verwenden Sie keine nicht von uns genehmigten oder gelieferten Zusatzgeräte.
- Verwenden Sie nur von uns gelieferte oder genehmigte Ersatz- und Zubehörteile.
- Beachten Sie alle Informationen in dieser Bedienungsanleitung, insbesondere die Sicherheitshinweise. Jede andere Bedienung gilt als nicht bestimmungsgemäß und kann zu Personen- oder Sachschäden führen.
- Nutzen Sie das Gerät nicht unter extremen Umgebungsbedingungen.
- Dieses Gerät ist nur für den Gebrauch in trockenen Innenräumen geeignet.
- Dieses Gerät ist nicht als Datenmonitor für Büroarbeitsplätze geeignet.

Bitte beachten Sie, dass das Gerät nicht für den mobilen Einsatz geeignet ist und nur stationär an einem dafür vorgesehenen Ort betrieben werden sollte. Im mobilen Einsatz kann keine einwandfreie Funktion garantiert werden, da es zu Empfangsproblemen oder ähnlichem kommen könnte.

2. Lieferumfang

Bitte überprüfen Sie die Vollständigkeit der Lieferung und benachrichtigen Sie uns innerhalb von 14 Tagen nach dem Kauf, falls die Lieferung nicht komplett ist.

Mit dem von Ihnen erworbenen Produkt haben Sie erhalten:

- LCD-TV
- Fernbedienung (RC1857) inkl. 2 x Batterien 1,5V AAA
- YUV-Adapter
- AV-Adapter
- Standfüße inkl. Schrauben
- Dokumentation

⚠ GEFAHR!

Erstickungsgefahr!

Verpackungsfolien können verschluckt oder unsachgemäß benutzt werden, daher besteht Erstickungsgefahr!

■ Halten Sie das Verpackungsmaterial, wie z.B. Folien oder Plastikbeutel von Kindern fern.

3. Allgemeine Gebrauchs- und Sicherheitshinweise

	Wählen Sie einen geeigneten Standort für das TV-Gerät. Stellen Sie es an einem sauberen Ort, entfernt von Wärmequellen (Sonne, Heizkörper, Kamine), Pflanzen (Pollen, Staub, Wasser) und dem Boden (Gefahr von Stößen, Staub) auf.
	Legen Sie keine Tücher, kein Papier oder andere Materialien über die Öffnungen an der Ober- und Unterseite oder an den Seiten des Geräts.
	Schalten Sie das TV-Gerät nach dem Gebrauch aus (dies gilt nicht für OLED-TV-Geräte) und ziehen Sie den Netzstecker, wenn es nicht verwendet wird (bei OLED-TV-Geräten im Stand-by-Modus bleiben, bevor Sie ihn vom Netz trennen).
	Bewahren Sie die Fernbedienung sorgfältig auf, halten Sie Flüssigkeiten von ihr fern und überprüfen Sie den Zustand der Batterien regelmäßig, um eine Korrosion der Kontakte zu vermeiden.
	Reinigen Sie den Bildschirm mit einem weichen, trockenen Tuch, nachdem Sie das TV-Gerät ausgeschaltet und von der Stromversorgung getrennt haben. Vermeiden Sie die Verwendung von Glas- und anderen Haushaltsreinigern.

4. Sicherheitshinweise

4.1. Betriebssicherheit

– Überprüfen Sie das Gerät vor der ersten Verwendung nach Schäden. Ein defektes oder beschädigtes Gerät darf nicht in Betrieb genommen werden.
– Dieses Gerät kann von Kindern ab 8 Jahren und darüber sowie von Personen mit verringerten physischen, sensorischen oder mentalen Fähigkeiten oder Mangel an Erfahrung und Wissen benutzt werden, wenn sie beaufsichtigt werden oder bezüglich des sicheren Gebrauchs des Gerätes unterwiesen wurden und die daraus resultierenden Gefahren verstanden haben.
– Kinder dürfen nicht mit dem Gerät spielen. Reinigung und Benutzer-Wartung dürfen nicht von Kindern ohne Beaufsichtigung durchgeführt werden.



GEFAHR!
Erstickungsgefahr!
Verpackungsmaterial ist kein Spielzeug! Verpackungsfolien können verschluckt oder unsachgemäß benutzt werden, daher besteht Erstickungsgefahr!

■ Halten Sie das Verpackungsmaterial, wie z.B. Folien oder Plastikbeutel von Kindern fern.



GEFAHR!
Stromschlaggefahr!
Gefahr eines elektrischen Schlages, Kurzschluss- und Brandgefahr!

■ Öffnen Sie niemals das Gehäuse des Smart-TVs und führen Sie keine Gegenstände durch die Schlitze und Öffnungen ins Innere des Smart-TVs ein.



WARNUNG!
Überhitzung! Brandgefahr!
Überhitzung kann Beschädigungen des Smart-TVs und Brandgefahr zur Folge haben!

■ Schlitze und Öffnungen des TV-Geräts dienen der Belüftung. Decken Sie diese Öffnungen nicht, z. B. mit Zeitungen, Tischdecken, Vorhängen etc., ab.

– Üben Sie keinen Druck auf das Display aus. Es besteht die Gefahr, dass das Glas des Bildschirmes bricht.
– Die Fernbedienung besitzt eine Infrarot-Diode der Klasse 1. Betrachten Sie die LED nicht mit optischen Geräten.



VORSICHT!
Verletzungsgefahr!
Bei gebrochenem Display besteht Verletzungsgefahr!

■ Berühren Sie nicht das Display mit den Fingern oder mit kantigen Gegenständen, um Beschädigungen zu vermeiden.

■ Packen Sie mit Schutzhandschuhen die geborstenen Teile ein.
■ Waschen Sie anschließend Ihre Hände mit Seife, da nicht auszuschließen ist, dass Chemikalien austreten können.
■ Senden Sie die Bruchteile zur fachgerechten Entsorgung an Ihr Service Center.
■ Trennen Sie das Gerät im Notfall sofort vom Netz und benutzen Sie es erst wieder, wenn es durch ein befähigte Person oder den Kundendienst geprüft wurde. Eine Notsituation liegt u. a. dann vor, wenn z. B. Rauch oder ungewöhnliche Geräusche aus dem Gerät kommen, Wasser eingedrungen ist, das Netzkabel oder das Gehäuse beschädigt ist.

Wenden Sie sich an den Kundendienst, wenn:

- das Netzkabel angeschmort oder beschädigt ist
- Flüssigkeit in das Gerät eingedrungen ist
- das Gerät nicht ordnungsgemäß funktioniert
- das Gerät gestürzt, oder das Gehäuse beschädigt ist
- Rauch aus dem Gerät aufsteigt

4.2. Aufstellungsort

- Die Wandmontage des TV-Gerätes darf eine Höhe von 2 m nicht überschreiten. Das Gerät muss an feste Oberflächen wie Zement oder Beton montiert werden.
- Stellen Sie das TV-Gerät auf eine ebene, feste Oberfläche. Einige aggressive Möbellacke können die Gummifüße des Gerätes angreifen.
- Neue Geräte können in den ersten Betriebsstunden einen typischen, unvermeidlichen aber völlig ungefährlichen Geruch abgeben, der im Laufe der Zeit immer mehr abnimmt. Um der Geruchsbildung entgegenzuwirken, empfehlen wir Ihnen, den Raum regelmäßig zu lüften. Wir haben bei der Entwicklung dieses Produktes Sorge dafür getragen, dass geltende Grenzwerte deutlich unterschritten werden.
- Halten Sie Ihren Smart-TV und alle angeschlossenen Geräte von Feuchtigkeit fern und vermeiden Sie Staub, Hitze und direkte Sonneneinstrahlung. Das Nichtbeachten dieser Hinweise kann zu Störungen oder zur Beschädigung des Smart-TVs führen.
- Betreiben Sie Ihr Gerät nicht im Freien, da äußere Einflüsse wie Regen, Schnee etc. das Gerät beschädigen könnten.
- Das Gerät darf nicht Tropf- oder Spritzwasser ausgesetzt werden. Stellen Sie keine mit Flüssigkeit gefüllten Gefäße (Vasen oder ähnliches) auf oder in die Nähe des Gerätes. Das Gefäß kann umkippen und die Flüssigkeit kann die elektrische Sicherheit beeinträchtigen.



HINWEIS!
Beschädigungsgefahr!

Bei Kerzen und anderen offenen Flammen besteht Verletzungsgefahr.

- ■ Halten Sie Kerzen und andere offene Flammen zu jeder Zeit von diesem Produkt fern, um das Ausbreiten von Feuer zu verhindern.

- Achten Sie auf genügend große Abstände in der Schrankwand. Halten Sie einen Mindestabstand von 10 cm rund um das Gerät zur ausreichenden Belüftung ein.
- Vermeiden Sie Blendwirkungen, Spiegelungen und zu starke Hell-Dunkel-Kontraste, um Ihre Augen zu schonen.
- Der optimale Betrachtungsabstand beträgt 3 mal die Bildschirmdiagonale.



GEFAHR!
Verletzungsgefahr! Lebensgefahr!

Stellen Sie ihr TV-Gerät nur auf stabile Untergründe. Umstürzende Fernsehgeräte können zu ernsthaften Verletzungen und zum Tod führen. Viele Verletzungen, speziell bei Kindern, können vermieden werden, indem folgende Vorsichtsmaßnahmen getroffen werden.

- ■ Betreiben Sie alle Komponenten auf einer stabilen, ebenen und vibrationsfreien Unterlage, um Stürze des Smart-TVs zu vermeiden.

- Benutzen Sie nur die mit dem TV-Gerät mitgelieferten Standfüße und Schrauben.
- Benutzen Sie nur Möbel, die ein sicheres Aufstellen des TV-Gerätes gewährleisten.
- Achten Sie darauf, dass das TV-Gerät nicht über die Kanten des Möbels hinausragt.
- Stellen Sie das TV-Gerät nicht auf hoch aufgehängte Möbel, wie z. B. Hängeschränke oder Regale, ohne beides, Möbel und TV-Gerät, sicher und stabil zu befestigen. Achten Sie hier auf die korrekte Montage der Möbel und überschreiten Sie nicht deren maximale Traglast.
- Legen Sie keine Decken oder Ähnliches unter das TV-Gerät, um einen sicheren Stand zu gewährleisten.
- Weisen Sie Kinder auf die Gefahren hin, die durch das Klettern auf Möbel bestehen, wenn Sie versuchen an das TV-Gerät oder dessen Bedienelemente zu gelangen.

Wenn Sie Ihr TV-Gerät einlagern oder umsetzen, beachten Sie ebenfalls die oben genannten Sicherheitshinweise.

4.3. Umgebungstemperatur

- Das Gerät kann bei einer Umgebungstemperatur von +5 °C bis +35 °C und bei einer relativen Luftfeuchtigkeit von 20 % - 85 % (nicht kondensierend) betrieben werden.
- Im ausgeschalteten Zustand kann der Smart-TV bei -20 °C bis +60 °C gelagert werden.
- Wahren Sie mindestens einen Meter Abstand von hochfrequenten und magnetischen Störquellen (Fernsehgerät, Lautsprecherboxen, Mobiltelefon usw.), um Funktionsstörungen zu vermeiden.
- Ziehen Sie während eines Unwetters oder wenn das Gerät für längere Zeit nicht benutzt wird den Stecker aus der Steckdose und das Antennenkabel aus der Antennenbuchse.



HINWEIS!

Beschädigungsgefahr!

Bei großen Temperatur- oder Feuchtigkeitsschwankungen kann es durch Kondensation zur Feuchtigkeitsbildung innerhalb des Smart-TVs kommen, die einen elektrischen Kurzschluss verursachen kann.

- ■ Warten Sie nach einem Transport des Smart-TVs solange mit der Inbetriebnahme, bis das Gerät die Umgebungstemperatur angenommen hat.

4.4. Reparatur

- Überlassen Sie die Reparatur Ihres Smart-TVs ausschließlich qualifiziertem Fachpersonal.
- Im Falle einer notwendigen Reparatur wenden Sie sich ausschließlich an unsere autorisierten Servicepartner.
- Stellen Sie sicher, dass bei Ersatzteilen nur die vom Hersteller angegebenen benutzt werden. Die Benutzung von unpassenden Ersatzteilen kann zur Beschädigung des Gerätes oder zur Gefahr eines Brandes führen.

4.5. Sicherheit beim Anschließen

4.5.1. Stromversorgung

- Auch im deaktivierten Zustand sind Teile des Gerätes unter Spannung. Um die Stromversorgung zu Ihrem Smart-TV zu unterbrechen oder das Gerät gänzlich von Spannung frei zu schalten, trennen Sie das Gerät vollständig vom Stromnetz. Ziehen Sie hierfür den Netzstecker aus der Steckdose.



GEFAHR!

Stromschlaggefahr!

Bei geöffnetem Gehäuse besteht Lebensgefahr durch elektrischen Schlag!

- ■ Öffnen Sie nicht das Gehäuse des Geräts. Es enthält keine zu wartenden Teile.

– Betreiben Sie den Smart-TV nur an geerdeten Steckdosen mit 220 - 240 V ~ 50 Hz. Wenn Sie sich der Stromversorgung am Aufstellort nicht sicher sind, fragen Sie bei Ihrem Energieversorger nach.
– Die Steckdose muss immer leicht erreichbar sein, um den Netzstecker in einer Notsituation schnell aus der Steckdose ziehen zu können.
– Um die Stromversorgung zu Ihrem TV-Gerät zu unterbrechen, ziehen Sie den Netzstecker aus der Steckdose.
– Wir empfehlen zur zusätzlichen Sicherheit die Verwendung eines Überspannungsschutzes, um Ihren Smart-TV vor Beschädigung durch Spannungsspitzen oder Blitzschlag aus dem Stromnetz zu schützen.
– Verlegen Sie die Kabel so, dass niemand darauf treten oder darüber stolpern kann.
– Stellen Sie keine Gegenstände auf die Kabel, da diese sonst beschädigt werden könnten.
– Berühren Sie den Stecker nicht mit nassen Händen.
– Fassen Sie den Stecker immer am Gehäuse an und ziehen Sie ihn niemals am Kabel aus der Steckdose.
– Beachten Sie, dass das TV-Gerät auch im Standby-Betrieb weiterhin Strom verbraucht.

Alle Multimediageräte, die an die entsprechenden Anschlüsse des TV-Gerätes angeschlossen werden, müssen den Anforderungen der Niederspannungsrichtlinie entsprechen.

4.6. Umgang mit Batterien

WARNUNG!
Explosionsgefahr!

Batterien können brennbare Stoffe enthalten und auslaufen, sich stark erhitzen, entzünden oder gar explodieren.

- Vermeiden Sie unsachgemäße Behandlung, um Schäden für Ihr Gerät und Ihre Gesundheit zu vermeiden.

Befolgen Sie unbedingt folgende Hinweise:

– Halten Sie Kinder von Batterien fern. Sollten Batterien verschluckt worden sein, suchen Sie sofort einen Arzt auf.
– Laden Sie Batterien niemals auf (es sei denn, dies ist ausdrücklich angegeben).
– Entladen Sie die Batterien niemals durch hohe Leistungsabgabe.
– Schließen Sie die Batterien niemals kurz.
– Setzen Sie Batterien niemals übermäßiger Wärme wie durch Sonnenschein, Feuer oder dergleichen aus!
– Zerlegen oder verformen Sie die Batterien nicht.
– Ihre Hände oder Finger könnten verletzt werden oder Batterieflüssigkeit könnte in Ihre Augen oder auf Ihre Haut gelangen. Sollte dies passieren, spülen Sie die entsprechenden Stellen mit einer großen Menge klaren Wassers und suchen Sie sofort einen Arzt auf.
– Vermeiden Sie starke Stöße und Erschütterungen.
– Vertauschen Sie niemals die Polarität.
– Achten Sie darauf, dass die Pole Plus (+) und Minus (-) korrekt eingesetzt sind, um Kurzschlüsse zu vermeiden.
– Vermischen Sie keine neuen und alten Batterien oder Batterien unterschiedlichen Typs.

– Dies könnte bei Ihrer Fernbedienung zu Fehlfunktionen führen. Darüber hinaus würde sich die schwächere Batterie zu stark entladen.
– Entfernen Sie verbrauchte Batterien sofort aus der Fernbedienung. Bei leeren Batterien besteht erhöhte Auslaufgefahr.
– Entfernen Sie die Batterien aus der Fernbedienung, wenn diese über einen längeren Zeitraum nicht benutzt wird.
– Ersetzen Sie alle verbrauchten Batterien Fernbedienung gleichzeitig mit neuen Batterien des gleichen Typs.
– Isolieren Sie die Kontakte der Batterien mit einem Klebestreifen, wenn Sie Batterien lagern oder entsorgen wollen.
– Bei Bedarf reinigen Sie die Batterie- und Gerätekontakte vor dem Einlegen.
– Tragen Sie bei ausgelaufenen Batterien Schutzhandschuhe und reinigen Sie die Kontakte gründlich.

5. EU - Konformitätsinformation

Hiermit erklärt die medion GmbH, dass der Funkanlagentyp MD 832002 / MD 832003 / MD 840002 / MD 840003 der Richtlinie 2014/53/EU [(RE-Richtlinie), sowie der Richtlinie 2009/125/EG (Öko-Design-Richtlinie) und der Richtlinie 2011/65/EU (RoHS-Richtlinie)] entspricht. Der vollständige Text der EU-Konformitätserklärung ist unter der folgenden Internetadresse verfügbar: www.medion.com/conformity

CE

5.1. DVD-Spieler (optional)



Der DVD-Spieler ist ein Laserprodukt der Klasse 1. Das Gerät ist mit einem Sicherheitssystem ausgerüstet, das das Austreten von gefährlichen Laserstrahlen während des normalen Gebrauchs verhindert. Um Augenverletzungen zu vermeiden, manipulieren oder beschädigen Sie niemals das Sicherheitssystem des Geräts.

6. Geräteübersicht

6.1. Vorderseite

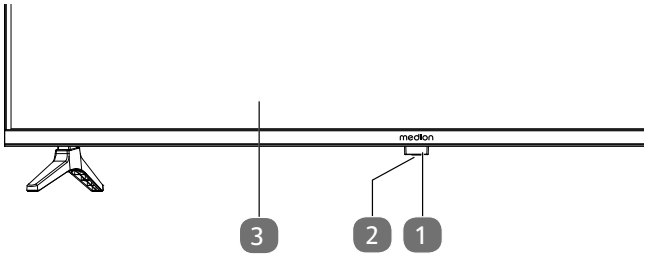

1. Betriebsanzeige: leuchtet rot auf, wenn sich das Gerät im Standby-Modus befindet.
   Infrarot-Sensor: Empfangsfeld für die Infrarot-Signale der Fernbedienung.
2. ⏻: Standby Taste: das Gerät einschalten oder in den Bereitschaftsmodus schalten
3. LCD-Bildschirm

6.2. Rückseite

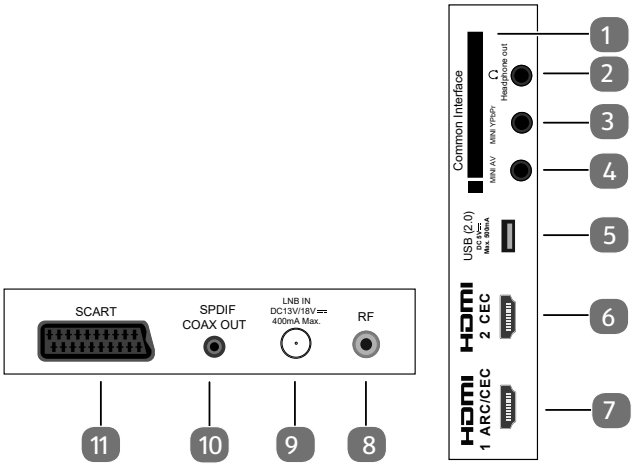

1. **COMMON INTERFACE (CI+)**: Einschubfach zur Nutzung von Pay-TV-Karten
2. **HEADPHONE OUT**: Zum Anschluss eines Kopfhörers mit 3,5-mm-Klinkenstecker
3. **MINI YPBPR**: YPbPr-Komponenten-Eingang (mittels des mitgelieferten Cinch-Adapters)
4. **MINI AV**: Audio-/Video-Eingang (mittels des mitgelieferten Cinch-Adapters)
5. **USB(2.0) DC 5V⎓, Max. 500mA**: USB-Anschluss zum Anschluss eines externen Speichermediums für die Medienwiedergabe.
6. **HDMI2 CEC**: HDMI-Anschluss für Geräte mit HDMI-Ausgang (kann für CEC genutzt werden)
7. **HDMI1 ARC/CEC**: HDMI-Anschluss für Geräte mit HDMI-Ausgang (kann für ARC/CEC genutzt werden)
8. **RF**: Antennenanschluss (DVB-T/DVB-T2 HD/DVB-C/ Analog)
9. **LNB IN DC 13V/18V⎓ 400mA Max.**: Zum Anschluss der Antenne (Satellit)
10. **SPDIF COAX OUT**: Digitaler Audio-Ausgang (koaxial)
11. **SCART**: SCART-Buchse (Eingang) (MD 840002 / MD 832002)

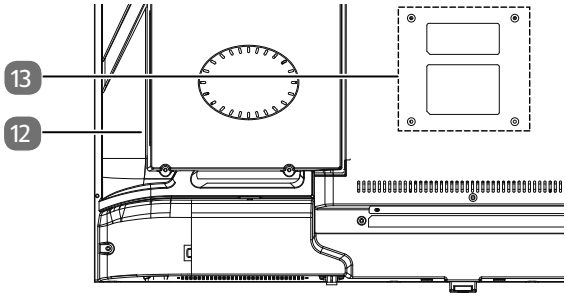

12. DVD-Spieler (MD 832003 / MD 840003)
13. Befestigungslöcher für eine Wandhalterung
    MD 832003: Vesa Standard, Lochabstand 100 x 100 mm
    MD 832002: Vesa Standard, Lochabstand 200 x 100 mm
    MD 840003 / MD 840002: Vesa Standard, Lochabstand 200 x 200 mm

Achten Sie bei der Montage darauf, dass Schrauben der Größe M6 (M4: MD832003) verwendet werden. Die Länge der Schraube ergibt sich aus der Dicke der Wandhalterung zuzüglich 10 mm (8 mm: MD832003 / MD840003).
Die Wandmontage des TV-Gerätes darf eine Höhe von 2 m nicht überschreiten. Das Gerät muss an feste Oberflächen wie Zement oder Beton montiert werden.

6.3. Fernbedienung

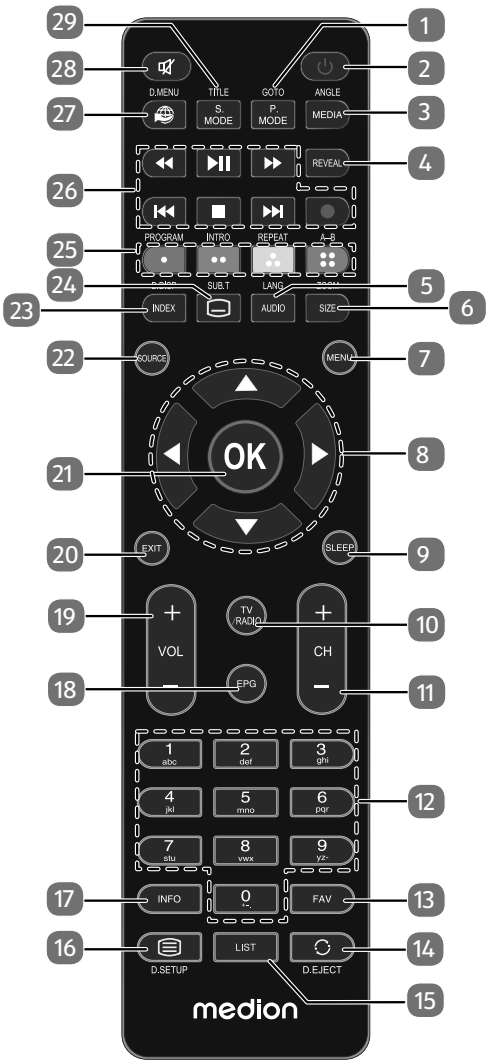

1. **P.MODE**: Bildmodus auswählen
   GOTO: DVD: Zum Anwählen eines gewünschten Abschnitts auf einer DVD (optional)
2. ⏻: LCD-TV ein-/ausschalten (Standby-Modus ein-/ausschalten)
3. **MEDIA**: Medienbrowser öffnen
   ANGLE: DVD: Kameraposition (Blickwinkel) in der DVD Wiedergabe auswählen (optional)
4. **REVEAL**: Videotext: Verborgenen Text anzeigen.
5. **AUDIO**: ATV: Tonnorm Stereo / Mono einstellen.
   LANG: DTV/Satellit: Audiosprachen auswählen.
   DVD: Disk Sprache wählen (optional)
6. **SIZE**: Bildformat ändern / Videotext: 1 x Drücken, obere Hälfte vergrößern; 2 x Drücken, untere Hälfte vergrößern
   ZOOM: DVD: Zoomfunktion beim DVD-Player (optional)
7. **MENU**: Menü öffnen und schließen.
8. Richtungstaste ▲ ▼ ◀ ▶
9. **SLEEP**: Automatische Ausschaltfunktion einstellen.
10. **TV/RADIO**: DTV/Satellit: zwischen TV- und Radiosendern umschalten.
11. **CH+/-**: Programmwahltasten
12. Zifferntasten: TV: Programmwahl, Videotext: Seitenwahl
13. **FAV**: Favoritenliste aufrufen.
14. ↻: Vorheriges Fernsehprogramm einstellen.
    D.EJECT: DVD: Auswurftaste (optional)
15. **LIST**: Senderliste aufrufen
16. ▤: Videotext öffnen; 2 x drücken: transparent stellen; 3 x drücken: schließen
    D.SETUP: DVD: das Menü öffnen (optional)
17. **INFO**: Zum Anzeigen von Informationen, wie aktuelle Programmnummer und Bildformat.
18. **EPG**: Digitale Zeitschrift für Fernsehprogramme und Radioprogramme (senderabhängig).
19. **VOL+/-** : Lautstärke erhöhen (+) oder verringern (-).
20. **EXIT**: Menü verlassen
21. **OK**: In bestimmten Menüs Auswahl bestätigen. Wird auch zum Öffnen der Senderliste benutzt.
22. **SOURCE**: Eingangssignal angeschlossener Geräte anwählen.
23. **INDEX**: Videotext: Hauptseite aufrufen
    D.DISP: DVD: zeigt Informationen der eingelegten DVD an, wie z.B. Kapitel, abgespielte Zeit etc. (optional)
24. ▭: Videotext: Unterseite öffnen
    SUB.T: DTV/Satellit/Mediabrowser: Untertitelfunktion / DVD: Untertitelfunktion beim DVD-Player (optional)
25. Farbtasten
    ROT (·): Für die Benutzung in bestimmten Menüs.
    [PROGRAM]: DVD: Abspielliste des DVD-Players programmieren (optional)
    GRÜN (··): Für die Benutzung in bestimmten Menüs.
    [INTRO]: Keine Funktion
    GELB (·'·): Für die Benutzung in bestimmten Menüs.
    [REPEAT]: Medienbrowser: Wiederholung
    DVD: Wiedergabemodus einstellen (optional)
    BLAU (⁘): Für die Benutzung in bestimmten Menüs.
    [A-B]: Medienbrowser: A-B Wiederholung
    DVD: AB Wiederholung einstellen (optional)
26. Tasten zur Bedienung des Medienbrowsers / DVD (optional)
27. 🌐: Keine Funktion
    D.MENU: DVD Menü öffnen und schließen (optional)
28. 🔇: Stummschalten
29. **S.MODE**: Tonmodus auswählen
    TITLE: DVD: Titel-Menü aufrufen (optional)

7. Inbetriebnahme

Lesen Sie vor der Inbetriebnahme bitte unbedingt die „Sicherheitshinweise".

7.1. Auspacken

- Wählen Sie vor dem Auspacken einen geeigneten Platz zum Aufstellen.
- Öffnen Sie den Karton sehr vorsichtig, um eine mögliche Beschädigung des Gerätes zu verhindern. Dies kann passieren, wenn zum Öffnen ein Messer mit einer langen Klinge verwendet wird.
- In der Verpackung befinden sich verschiedene Kleinteile (Batterien, u. a.). Halten Sie diese von Kindern fern, es besteht Verschluckgefahr.
- Bewahren Sie das Verpackungsmaterial bitte gut auf und benutzen Sie ausschließlich dieses, um den Fernseher zu transportieren.

⚠ GEFAHR!

Erstickungsgefahr!

Verpackungsfolien können verschluckt oder unsachgemäß benutzt werden, daher besteht Erstickungsgefahr!

■ Halten Sie das Verpackungsmaterial, wie z.B. Folien oder Plastikbeutel von Kindern fern.

7.2. Montage

Befestigen Sie den Fuß wie in der Zeichnung abgebildet. Führen Sie diesen Schritt vor dem Anschluss des LCD-TVs durch.

MD840002 / MD832002:

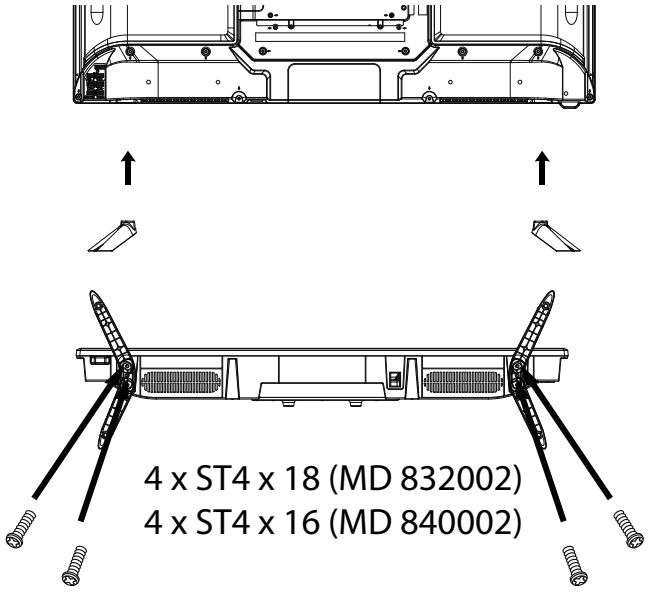

MD840003 / MD832003:

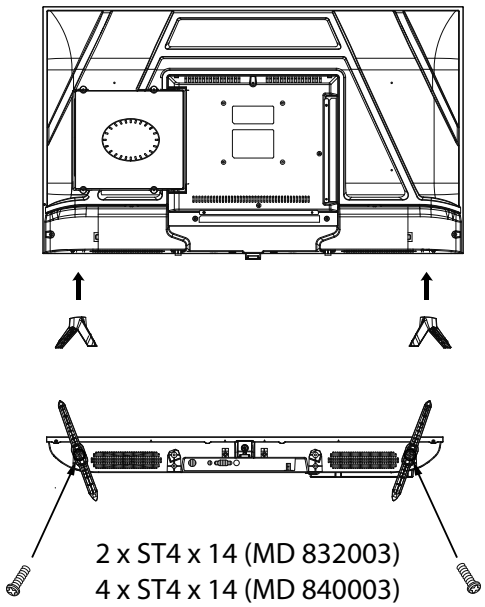

7.3. Batterien in die Fernbedienung einlegen

- Entfernen Sie die Batteriefachabdeckung auf der Rückseite der Fernbedienung.
- Legen Sie zwei Batterien vom Typ LR03 / AAA / 1,5V in das Batteriefach der Fernbedienung ein. Beachten Sie dabei die Polung der Batterien (im Batteriefachboden markiert).
- Schließen Sie das Batteriefach.

HINWEIS!

Beschädigungsgefahr!

Die Fernbedienung könnte durch auslaufende Batterien beschädigt werden, wenn Sie sie längere Zeit nicht benutzen!

■ Nehmen Sie die Batterien aus der Fernbedienung heraus, wenn das Gerät längere Zeit nicht benutzt wird.

7.4. Antenne anschließen

Ihr LCD-TV unterstützt unterschiedliche Antennensignale. An den Anschluss mit der Bezeichnung **RF** können Sie folgende Bildsignale einspeisen:

- über Analog Kabel / eine Analoge Hausantenne,
- über eine DVB-T/DVB-T2[1] Antenne oder
- über einen DVB-C[1] Anschluss

- Stecken Sie ein Antennenkabel entweder von der Hausantenne / vom analogen Kabelanschluss, von der DVB-T Antenne oder vom DVB-C Anschluss in den Antennenanschluss am LCD-TV.

An den Anschluss mit der Bezeichnung **LNB IN** haben Sie zusätzlich noch die Möglichkeit eine digitale Satellitenanlage anzuschließen.

- Schrauben Sie den F-Stecker eines Koaxialantennenkabels an den Anschluss am LCD-TV fest.

[1] Dieser Service muss in Ihrer Region verfügbar sein

Um verschlüsselte/kostenpflichtige Programme empfangen zu können, ist der Einsatz einer entsprechenden Karte erforderlich. Setzen Sie dazu ein CAM-Modul (im Fachhandel erhältlich) in den dafür vorgesehenen Schacht an der linken Geräteseite ein (**COMMON INTERFACE**). In das CAM-Modul stecken Sie anschließend die Karte Ihres Anbieters.

7.5. Common Interface

Wenn Sie kostenpflichtige Kanäle anschauen möchten, müssen Sie sich zuvor bei einem entsprechenden Anbieter anmelden. Nach der Anmeldung erhalten Sie von Ihrem Anbieter ein Conditional Access Module (CAM-Modul) und eine spezielle Karte. Hinweise zu den Einstellungen finden Sie in der mit dem Modul gelieferten Dokumentation.

Installieren Sie die CI-Komponenten auf folgende Weise in Ihrem Fernsehgerät:

- Setzen Sie zunächst das CAM-Modul in den Steckplatz an der Seite des LCD-TVs ein. Anschließend stecken Sie die Karte ein.
- Verbinden Sie das Fernsehgerät mit der Stromversorgung, schalten Sie es ein und warten Sie einen Moment, bis die Karte erkannt wird.

Beachten Sie, dass Sie das CI Modul nur einsetzen oder herausnehmen dürfen, wenn sich das Gerät im STANDBY-Modus befindet oder vom Stromnetz getrennt ist.

Das CAM-Modul muss richtig herum eingesetzt werden; falsch herum lässt es sich nicht einschieben. CAM-Modul oder Fernsehgerät können beschädigt werden, falls Sie versuchen, das CAM-Modul mit Gewalt einzuschieben.

7.6. Stromversorgung anschließen

- Verbinden Sie den Netzstecker am Gerät mit einer gut erreichbaren Netzsteckdose 100 - 240 V ~ 50 Hz.

7.7. LCD-TV ein- und ausschalten

- Das Gerät befindet sich im Standby-Betrieb, sobald sie den Netzstecker mit der Netzsteckdose verbunden haben.
- Um das Gerät einzuschalten, drücken Sie
  - an der Fernbedienung: die Standby/Ein-Taste ⏻;
  - am Gerät: die Standby/Ein-Taste ⏻.
- Mit der Standby/Ein-Taste ⏻ der Fernbedienung schalten Sie das Gerät wieder in den Standby-Modus. Das Gerät wird zwar ausgeschaltet, aber es wird weiterhin Strom verbraucht.

Bei fehlendem Eingangssignal schaltet das Gerät nach fünf Minuten automatisch in den Standby-Modus. Auf dem Bildschirm wird bis dahin ein Countdown-Timer eingeblendet. Diese Funktion steht nicht bei allen Quellen zur Verfügung.

7.8. Sendersuche nach dem ersten Einschalten

Wenn Sie Ihr Gerät zum ersten Mal einschalten, werden Sie durch die **ERSTINSTALLATION** geführt.



Menüpunkt	Einstellung
OSD SPRACHE	Wählen Sie mit den Richtungstasten die OSD Sprache aus.
LAND	Wählen Sie mit den Richtungstasten das Land aus.

- Nachdem Sie alle Einstellungen vorgenommen haben, drücken Sie **OK**.

7.8.1. Kabel und Antenne



Menüpunkt	Einstellung
EMPFANGSART	Wählen Sie mit den Richtungstasten die Empfangsart: • **ATV+DTV** (Suche nach analogen und digitalen TV Kanälen); • **ATV** (Suche nach analogen TV Kanälen); • **DTV** (Suche nach digitalen TV Kanälen)
DIGITAL TYP	Wählen Sie mit den Richtungstasten die Anschlussart (**DVB-T, DVB-C** oder **SATELLIT**).
SCANTYPE (nur im Modus DVB-C)	Suchmodus einstellen. Belassen Sie diese Einstellung auf **NETZWERKSUCHE** oder **VOLL**, wenn sie keine speziellen Einstellungen vornehmen wollen.
NETZWERK ID (nur im Modus DVB-C)	Netzwerk ID einstellen. Standardeinstellung ist **AUTO**.

Menüpunkt	Einstellung
FREQUENZ (nur im Modus DVB-C)	Frequenz einstellen. Standardeinstellung ist **AUTO**. Nur aktiv, wenn im Suchmodus der Eintrag **NETZWERKSUCHE** gewählt ist.
SYMBOLRATE (nur im Modus DVB-C)	Symbolrate einstellen.
LCN SENDERSORTIERUNG	Logical Channel Numbering: Wählen Sie die Einstellung **EIN**, wenn die Sender anhand einer voreingestellten Senderliste sortiert werden sollen (sofern vom Programmanbieter verfügbar)

- Nachdem Sie alle Einstellungen vorgenommen haben, drücken Sie **OK**. Der Sendersuchlauf startet daraufhin.

7.8.2. Satellit



Menüpunkt	Einstellung
EMPFANGSART	Im Satellitenmodus können hier keine Einstellungen vorgenommen werden.
DIGITAL TYP	Wählen Sie mit den Richtungstasten die Anschlussart (**DVB-T, DVB-C** oder **SATELLIT**).
SATELLIT	Wählen Sie den Satellit aus, über den der Suchlauf gestartet werden soll.

Menüpunkt	Einstellung
SCANTYPE	Suchmodus einstellen. **STANDARD**: Ein Suchlauf für den gewählten Satelliten wird anhand der für diesen Satelliten gespeicherten Transponderliste durchgeführt. Dies benötigt etwas Zeit. **NETZWERK**: Netzwerksuche aktivieren/deaktivieren. **BLINDSUCHE**: Eine vollständige Suche des gewählten Satelliten wird durchgeführt. Hierbei werden auch neue Transponder berücksichtigt, die nicht in der Transponderliste enthalten sind. Bei der Blindsuche werden zwei Suchdurchläufe durchgeführt. Im ersten werden die Transponder des Satelliten ermittelt, im zweiten die Sender gesucht. Die Blindsuche benötigt die meiste Zeit.
SENDER TYP	Legen Sie fest, nach welchen Kanälen Sie Suchen wollen: **FREI** (freie Kanäle), **VERSCHLÜSSELT** (verschlüsselte Kanäle) oder **FREI+VERSCHLÜSSELT** (freie und verschlüsselte Kanäle).
SERVICE TYP	Kanal Type wählen. **DTV**: Suche nach digitalen TV-Sendern. **RADIO**: Suche nach digitalen Radiosendern. **ALLE**: Suche nach digitalen TV- und Radiosendern.
PRESETLISTE LADEN	Die vorinstallierte Senderliste für den Satelliten Astra 19.2E wird geladen. Dieser Suchmodus benötigt die geringste Zeit. Wählen Sie **JA** aus, um die Senderliste zu laden. Wählen Sie **NEIN**, um den Sendersuchlauf zu starten.
SATELLIT KONFIGURATION	Hier können Sie die gleichen Einstellungen vornehmen wie im Menü **KANAL > SATELLIT KONFIGURATION**.

▸ Nachdem Sie alle Einstellungen vorgenommen haben, drücken Sie **OK**. Der Sendersuchlauf startet daraufhin.

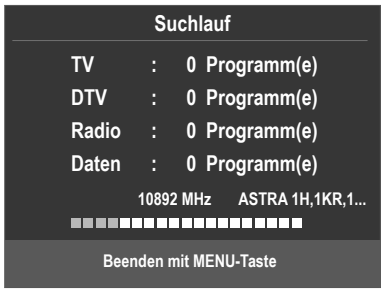

Der Reihe nach wird nun nach den unterschiedlichen Sendungstypen gesucht. Warten Sie das Ende ab. Mit der Taste **MENU** können Sie die Suche vorzeitig abbrechen.

Die hier beschriebene Erstinstallation entspricht der Option **ERSTINSTALLATION** im Menü **OPTIONEN**.

8. Multimedia-Anschlüsse

8.1. Verwendung der Multimedia-Anschlüsse

HINWEIS!

Beschädigungsgefahr!

Fehlbedienung kann zu Beschädigung der verwendeten Geräte führen.

■ Lesen Sie vor der Verkabelung und Inbetriebnahme unbedingt auch die Gebrauchsanleitungen der anzuschließenden Geräte.

HINWEIS!

Beschädigungsgefahr!

Wenn Stecker und Buchsen falsch zusammengeführt werden, kann es zu Beschädigungen an den Kontakten kommen.

■ Achten Sie darauf, dass Stecker und entsprechende Buchsen genau zusammen passen, um eine Beschädigung der Kontakte zu vermeiden. Durch die Anordnung der Kontakte passen manche Stecker nur in einer Position in die Buchse.

8.1.1. Scart

Der Scart-Anschluss vereinfacht die Verbindung von verschiedenen Videogeräten, da hier Bild- und Tonsignale in einem, mehrpoligen Stecker geführt werden. Verwenden Sie hierfür ein handelsübliches Scart-Kabel.

▸ Verbinden Sie Scart-Ein- und Ausgang der verwendeten Geräte mit einem Scart-Kabel.

8.1.2. AV

Die AV-Übertragung (Composite) funktioniert über drei Cinch-Anschlüsse, wobei einer das Videosignal (gelb) und zwei das Stereo-Audiosignal (rot/weiß) übertragen. Verwenden Sie hierfür ein handelsübliches AV-Kabel.

▸ Verbinden Sie AV-Ein- und Ausgänge der Geräte mit einem AV-Kabel.

▸ Sollten eingebundene Geräte über AV-Anschlüsse auf Miniklinke verfügen, verwenden Sie bitte einen entsprechenden AV-Adapter (3x Cinch > Miniklinke) (optional).

8.1.3. YPbPr

Die YPbPr-Übertragung (Component) funktioniert über fünf Cinch-Anschlüsse, wobei hier drei Buchsen das Videosignal (rot/blau/grün) und die übrigen zwei Buchsen das Stereo-Audiosignal (rot/weiß) übertragen. Verwenden Sie hierfür ein handelsübliches YPbPr-Kabel.

▸ Verbinden Sie YPbPr-Ein- und Ausgänge der verwendeten Geräte mit einem YPbPr-Kabel.

- Sollten eingebundene Geräte über YPbPr-Anschlüsse auf Miniklinke verfügen, verwenden Sie bitte einen entsprechenden YPbPr-Adapter (5x Cinch > Miniklinke) (optional).

8.1.4. HDMI

HDMI (High Definition Multimedia Interface) ist eine Schnittstelle für digitale Bild- und Tonübertragung. Sie ist die qualitativ beste Übertragungsart und kann ab Version 2.0 auch Ultra HD-Auflösung wiedergeben. Verwenden Sie hierfür handelsübliche HDMI-Kabel:

- Verbinden Sie die entsprechenden HDMI-Anschlüsse der verwendeten Geräte mit einem HDMI-Kabel.

8.1.5. HDMI ARC

Wenn Sie ein TV-Gerät als Signalempfänger UND Signalquelle (zur Übertragung des Tonsignals an einen Audio-Receiver) verwenden wollen, sollten Sie einen HDMI-Anschluss mit Audio Return Channel (ARC) verwenden. Die HDMI-Verbindung zum TV-Gerät funktioniert dann in beide Richtungen. Es können von einem Videogerät Bild- und Tonsignale empfangen und zusätzlich das Tonsignal des TV-Geräts über den Audio Return Channel an den Audio Receiver gesendet werden.

- Verbinden Sie das Videogerät (z.B. BluRay-Player) über HDMI mit dem Audio Receiver.
- Verbinden Sie den Audio Receiver über HDMI/ARC mit dem TV-Gerät.
- Achten Sie darauf, dass die Lautsprechersteuerung des TV-Geräts auf den externen Verstärker geroutet ist.

8.1.6. HDMI CEC

Wenn Sie verschiedene Geräte über CEC-fähige HDMI-Anschlüsse miteinander verbinden, können Sie gewisse Funktionen des gesamte HDMI-Netzwerks mit einer Fernbedienung steuern (z.B. Standby- oder Record-Funktionen):

- Verbinden Sie alle Geräte über CEC-fähige HDMI-Anschlüsse mit HDMI-Kabeln.
- Achten Sie darauf, dass die CEC-Funktionen für alle Anschlüsse aktiviert sind und alle Geräte entsprechend eingebunden werden.

8.1.7. USB

Über einen USB-Anschluss können Sie Speichermedien wie USB-Sticks oder externe Festplatten anschließen und auslesen. Verwenden Sie hierfür ein passendes USB-Kabel. Falls ein entsprechendes USB-Kabel im Lieferumfang enthalten ist, verwenden Sie bitte dieses (z.B. bei Festplatten).

- Verbinden Sie die entsprechenden USB-Anschlüsse der Geräte mit einem passenden USB-Kabel. Verwenden Sie nach Möglichkeit kein USB-Verlängerungskabel, da es hier, abhängig von der Spannung, zu Problemen führen könnte.

8.1.8. SPDIF

SPDIF (Sony®/Phillips Digital Interface) ist eine Schnittstelle zur Übertragung von digitalen Stereo- oder Mehrkanal-Audiosignalen zwischen verschiedenen Geräten. Für gewöhnlich wird das digitale Audiosignal über einen koaxialen (Cinch) oder einen optischen Anschluss ausgegeben. Verwenden Sie hierfür ein entsprechendes, handelsübliches Kabel.

- Verbinden Sie die SPDIF-Anschlüsse der verwendeten Geräte mit einem entsprechenden SPDIF-Kabel.

8.1.9. Kopfhöreranschschluss (Headphones Out)

Der Kopfhöreranschschluss dient zum Anschluss eines Kopfhörers mit Stereo-Miniklinkenanschluss.

- Verbinden Sie den Kopfhörer mit der Stereo-Miniklinkenbuchse des Geräts. Bei manchen Geräten werden daraufhin die Lautsprecher stummgeschaltet.
- Andernfalls sollten Sie alle notwendigen Einstellungen im Tonmenü vornehmen, um Lautsprecher- und Kopfhörersignal aufeinander abzustimmen.

⚠ WARNUNG!

Gefahr von Hörschäden!

Um eine mögliche Schädigung des Hörsinns zu verhindern, vermeiden Sie das Hören bei großer Lautstärke über lange Zeiträume.

- Stellen Sie die Lautstärke vor der Wiedergabe auf den niedrigsten Wert ein.
- Starten Sie die Wiedergabe und erhöhen Sie die Lautstärke auf den Pegel, der für Sie angenehm ist.

9. Bedienung

9.1. Programmauswahl

- Um ein Programm auszuwählen, drücken Sie entweder eine der Tasten **CH+/–** (am Gerät) oder **P+/-** (an der Fernbedienung) oder wählen Sie das Programm über eine Zifferntaste direkt an.
  Für eine zwei- oder dreistellige Nummer geben direkt die Ziffern hintereinander ein.
- Mit der Taste ↻ wählen Sie das zuletzt wiedergegebene Programm.

9.2. Toneinstellungen

- Mit den Lautstärketasten − + (an der Fernbedienung) oder **VOL+/-** (am Gerät) erhöhen oder verringern Sie die Lautstärke.
- Um den Ton ganz aus- und wieder einzuschalten, drücken Sie die Taste Stummschaltung.
- Mit der Taste **AUDIO** wählen Sie die verfügbaren Audio Sprachen (Ton Kanäle) aus. Sofern die aktuelle Sendung den DUAL-Modus unterstützt (z.B. bei zweisprachigen Sendungen), können Sie den DUAL- Modus auswählen.
- Mit der Taste **S.MODE** wählen Sie zwischen den Tonmodus: **STANDARD, MUSIK, FILM, SPORT, PERSÖNLICH**. Die Einstellung **PERSÖNLICH** wird im Menü **TON > TONMODUS** definiert.

9.3. Bildeinstellungen

- Mit der Taste **P.MODE** wählen Sie zwischen den Bildmodi: **DYNAMISCH, STANDARD, MILD, PERSÖNLICH**. Die Einstellung **PERSÖNLICH** wird im Menü **BILD > BILDEINSTELLUNG** definiert.
- Abhängig von der Sendung werden Bilder im Format 4:3 oder 16:9 übertragen. Mit der Taste **SIZE** können Sie das Bildformat anpassen:

AUTOMATISCH (nicht bei ATV verfügbar) Das wiedergegebene Format wird automatisch auf das Eingangssignal eingestellt.
4:3 Zur unverzerrten Darstellung eines Bildes im 4:3-Format.
16:9 Zur unverzerrten Darstellung eines Bildes im 16:9-Format.
ZOOM 1 Das Bild wird in Stufe 1 in alle Richtungen vergrößert dargestellt.
ZOOM 2 Das Bild wird in Stufe 2 weiter vergrößert dargestellt.
1:1 (nur bei HDMI): Das Bild wird Pixelgenau dargestellt (nicht verfügbar bei 1080p Auflösung).

Diese Einstellung der Bildformate können Sie auch im Menü **OPTIONEN > BILDFORMAT** ändern.

Bitte beachten Sie, dass je nach eingestellter Bildquelle nicht alle Bildformate zur Verfügung stehen.

9.4. Programminformationen anzeigen lassen

- Drücken Sie die Taste **INFO**, um sich Informationen zum aktuellen Programm anzuzeigen.
- Mit den Richtungstasten ▲ ▼ können Sie durch die Programminformation scrollen.

9.5. Favoritenlisten öffnen

Im Menü **KANAL > PROGRAMME BEARBEITEN** können Sie einzelne Programme in eine Favoritenliste aufnehmen.

- Öffnen Sie das Menü mit der Taste **MENU**.
- Wählen Sie im Menüpunkt **KANAL** den Eintrag **PROGRAMME BEARBEITEN** und bestätigen Sie mit **OK**.
- Wählen Sie mit den Richtungstasten ▲ ▼ den gewünschten Kanal und drücken Sie die Taste **FAV**, um ihn in die Favoritenliste aufzunehmen.
- Drücken Sie anschließend die Taste **EXIT** (oder mehrfach die Taste **MENU**), um das Menü zu verlassen.
- Wenn Sie bei laufendem Betrieb nun die Taste **FAV** drücken, öffnet sich die Favoritenliste, in der die zuvor ausgewählten Kanäle angezeigt werden.

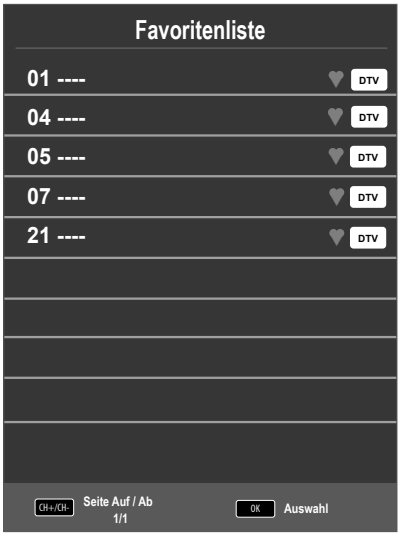

- Wählen Sie mit den Richtungstasten ▲ ▼ ein Programm aus und öffnen Sie es mit **OK**.
- Mit den Tasten **P+/P-** kann die Favoritenliste in 10er Schritten bewegt werden.

9.6. Quelle wählen

- Mit der Taste **SOURCE** (an der Fernbedienung oder am Gerät) rufen Sie die Liste der Quellen auf.

SATELLIT:	Digitales Satellitensignal
DTV:	Digitaler TV-Betrieb (Digitaler Kabelanschluss, DVB-T, DVB-T2 HD)
ATV:	Analoger TV-Betrieb (analoger Kabelanschluss)
AV:	Audio-/Video-Eingang an der Seite des Gerätes mittels Adapter (AV)

SCART (optional):	Gerät an der SCART-Buchse
COMPONENT:	Gerät am YPBPR-Eingang mittels Adapter (YUV)
DVD (optional)	DVD-Player
HDMI1:	HDMI-Eingang
HDMI2:	HDMI-Eingang
MEDIA:	Mediaplayer

- Über die Richtungstasten ▼ ▲ gehen Sie zur gewünschten Quelle.
- Bestätigen Sie Ihre Wahl mit der Taste **OK**.

10. Videotext

Videotext ist ein kostenloser Service, der von den meisten Fernsehstationen ausgestrahlt wird und aktuelle Informationen bezüglich Nachrichten, Wetter, Fernsehprogrammen, Aktienkursen, Untertiteln und anderen Themen bietet.

10.1. Die Bedienung des Videotexts

Zur Bedienung des Videotexts verfügt Ihre Fernbedienung spezielle Videotext-Tasten.

- Wählen Sie ein Fernsehprogramm, das Videotext ausstrahlt.
- Drücken Sie die Taste ▤ einmal, um die Basis-/Indexseite des Videotexts anzuzeigen.
- Drücken Sie die Taste ▤ erneut, um den Teletext transparent darzustellen (das Fernsehbild erscheint im Hintergrund).
- Drücken Sie die Taste ▤ erneut, um wieder in den TV-Modus zu wechseln.

10.2. Seiten anwählen

- Geben Sie die gewünschte Videotextseite als dreistellige Nummer direkt mit den Zifferntasten ein.
  Die gewählte Seitenzahl wird in der linken oberen Ecke des Bildschirms angezeigt. Der Videotextzähler sucht solange, bis die gewählte Seitennummer gefunden ist.
- Mit den Richtungstasten ▲ ▼ blättern Sie vor und zurück durch die Videotextseiten.

10.2.1. Farbtasten

Wenn am unteren Bildrand farbige Felder oder Texteinträge eingeblendet sind, können Sie diese Inhalte durch Drücken der entsprechenden Farbtasten ROT [**PROGRAM**], GRÜN [**INTRO**], GELB [**REPEAT**] und BLAU [**A-B**] direkt anwählen.

10.2.2. SUB.T (▭)

Manche Videotextseiten beinhalten Unterseiten. Am unteren Bildrand wird z. B. **1/3** angezeigt. Die Unterseiten werden im Abstand von ca. einer halben Minute nacheinander eingeblendet. Sie können die Unterseiten auch selbst aufrufen, indem Sie die Taste ▭ drücken. Über die Richtungstasten ◀ ▶ können Sie durch die Unterseiten blättern.

10.3. Nützliche Videotext-Eigenschaften

10.3.1. INDEX

- Mit der Taste **INDEX** wählen Sie die Hauptseite des Videotextes aus.

10.3.2. REVEAL

- Um verborgene Information, wie z. B. die Lösungen von Rätseln, Puzzle oder Quiz anzuzeigen, drücken Sie einmal auf die Taste **REVEAL**.
- Nochmaliges Drücken der Taste **REVEAL** verbirgt die Antworten wieder.

10.3.3. SIZE

Diese Funktion zeigt die Videotextinformation in doppelter Größe an.

- Drücken Sie die Taste **SIZE**, um die obere Hälfte der Seite zu vergrößern.
- Drücken Sie erneut die Taste **SIZE**, um die untere Hälfte der Seite vergrößert anzuzeigen.
- Nochmaliges Drücken der Taste **SIZE** zeigt den Videotext wieder in normaler Größe.

11. Menüführung

- Drücken Sie die Taste **MENU**, um das OSD zu aktivieren. Am unteren Rand werden die jeweils möglichen Einstellungen angezeigt.
- Mit den Richtungstasten ▲ ▼ wählen Sie die Optionen aus dem Hauptmenü.
- Mit den Richtungstasten ▲ ▼ wählen Sie die Optionen aus einem Menü.
- Mit der Richtungstaste ▶ öffnen Sie ein Untermenü (nicht in jedem Menü vorhanden).
- Mit den Richtungstasten ◀ ▶ ▼ ▲ stellen Sie einen gewünschten Wert ein oder treffen eine andere Auswahl.
- Mit der Taste **MENU** kommen Sie ins vorige Menü zurück.
- Mit der Taste **EXIT** schließen Sie das Menü.

Bitte beachten Sie, dass sich das Menü automatisch schließt, wenn keine Taste gedrückt wird.

Folgende Hauptmenüs können Sie wählen

- Menü **KANAL**
- Menü **BILD**
- Menü **TON**
- Menü **ZEIT**
- Menü **SPERREN**
- Menü **OPTIONEN**

Aufgrund möglicher technischer Änderungen können die hier beschriebenen Menüs von denen auf Ihrem Bildschirm abweichen. Je nach gewählter Quelle, stehen nicht alle Menüs zur Verfügung.

11.1. Menü Kanal

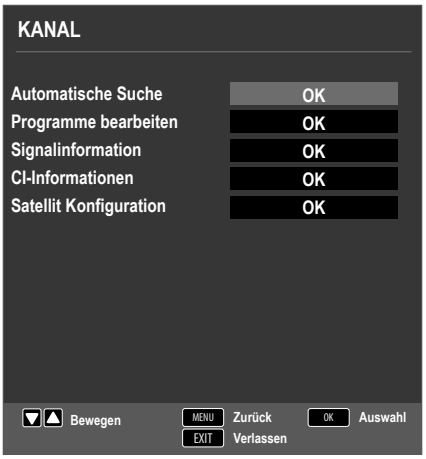

AUTOMATISCHE SUCHE

Sollten Sie als Quelle **DTV** gewählt haben (DVB-T oder DVB-C), stehen folgende Einstellmöglichkeiten zur Verfügung:

- **LAND**
  Wählen Sie das gewünschte Land für den Sendersuchlauf.
- **EMPFANGSART**
  Wählen Sie mit den Richtungstasten die Empfangsart:
  ATV+DTV (Suche nach analogen und digitalen TV Kanälen);
  ATV (Suche nach analogen TV Kanälen);
  DTV (Suche nach digitalen TV Kanälen)
- **DIGITAL TYP**
  Wählen Sie mit den Richtungstasten die Anschlussart (**DVB-T** oder **DVB-C**).
- **SCANTYP**
  (nur im Modus DVB-C)
  Suchmodus einstellen. Belassen Sie diese Einstellung auf **NETZWERKSUCHE** oder **VOLL**, wenn sie keine speziellen Einstellungen vornehmen wollen.
- **NETZWERK ID**
  (nur im Modus DVB-C)
  Netzwerk ID einstellen. Standardeinstellung ist **AUTO**.
- **FREQUENZ**
  (nur im Modus DVB-C)
  Frequenz einstellen. Standardeinstellung ist **AUTO**.
  Nur aktiv, wenn im Suchmodus der Eintrag **NETZWERKSUCHE** gewählt ist.
- **SYMBOLRATE**
  (nur im Modus DVB-C)
  Symbolrate einstellen.
- **LCN SENDERSORTIERUNG**
  Logical Channel Numbering: Wählen Sie die Einstellung **EIN**, wenn die Sender anhand einer voreingestellten Senderliste sortiert werden soll (sofern vom Programmanbieter verfügbar)

Nachdem Sie alle Einstellungen vorgenommen haben, drücken Sie **OK**. Der Sendersuchlauf startet daraufhin

Sollten Sie als Quelle **SATELLIT** gewählt haben, stehen folgende Einstellmöglichkeiten zur Verfügung:

- **LAND**
  Wählen Sie das gewünschte Land für den Sendersuchlauf.
- **SATELLIT**
  Wählen Sie den Satellit aus, über den der Suchlauf gestartet werden soll.
- **SUCHMODUS**
  Suchmodus einstellen.
  STANDARD: Ein Suchlauf für den gewählten Satelliten wird anhand der für diesen Satelliten gespeicherten Transponderliste durchgeführt. Dies benötigt etwas Zeit.
  NETZWERK: Netzwerksuche aktivieren/deaktivieren.
  BLINDSUCHE: Eine vollständige Suche des gewählten Satelliten wird durchgeführt. Hierbei werden auch neue Transponder berücksichtigt, die nicht in der Transponderliste enthalten sind. Bei der Blindsuche werden zwei Suchdurchläufe durchgeführt. Im ersten werden die Transponder des Satelliten ermittelt, im zweiten die Sender gesucht. Die Blindsuche benötigt die meiste Zeit.
- **SENDER TYP**
  Legen Sie fest, nach welchen Kanälen Sie Suchen wollen: **FREI** (freie Kanäle)**, VERSCHLÜSSELT** (verschlüsselte Kanäle) oder **FREI+VERSCHLÜSSELT** (freie und verschlüsselte Kanäle).
- **SERVICE TYP**
  Kanal Type wählen.
  DTV: Suche nach digitalen TV-Sendern.
  RADIO: Suche nach digitalen Radiosendern.
  ALLE: Suche nach digitalen TV- und Radiosendern.
- **PRESETLISTE LADEN**
  Die vorinstallierte Senderliste für den Satelliten Astra 19.2E wird geladen. Dieser Suchmodus benötigt die geringste Zeit. Wählen Sie **JA** aus, um die Senderliste zu laden. Wählen Sie **NEIN**, um den Sendersuchlauf zu starten.

Nachdem Sie alle Einstellungen vorgenommen haben, drücken Sie **OK**. Der Sendersuchlauf startet daraufhin.

MANUELLE ANALOGE SUCHE

(nur im ATV- und DTV-Modus)

Hier können Sie eine manuelle Programmierung für einzelne analoge Sender durchführen.

- **AKTUELLER SENDER**
  Wählen Sie die Programmnummer, für die Sie die Suche durchführen wollen.
- **FARBSYSTEM**
  PAL, SECAM, AUTO.
- **TONSYSTEM**
  BG, I, DK, L. Für Deutschland ist das Ton-System **BG** eingestellt.

– **FEINABSTIMMUNG**
  Führen Sie mit ◂ ▸ die Feinabstimmung durch
– **SUCHE**
  Starten Sie mit ◂ ▸ den Sendersuchlauf

MANUELLE DVB-T SUCHE

(nur bei DVB-T)

Hier können Sie eine manuelle Programmierung für einzelne Sender im DVB-T Modus durchführen, wenn das eingespeiste Signal über Antenne kommt.

Diese Option steht nur zur Verfügung, wenn zuvor **DTV** als Eingangsquelle gewählt wurde.

– **VHF / UHF**
  Wählen Sie den zu durchsuchenden Kanal. Drücken Sie **OK**, um den Suchlauf zu starten. Die Signalqualität wird anhand eines Balkens unterhalb dargestellt.
– **DTV**
  Anzahl der gefundenen digitalen TV-Sender wird angezeigt.
– **RADIO**
  Anzahl der gefundenen digitalen Radiosender wird angezeigt.
– **DATEN**
  Anzahl der gefundenen Datenkanäle wird angezeigt.

MANUELLE DVB-C SUCHE

(nur bei DVB-C)

Hier können Sie eine manuelle Programmierung für einzelne Sender im DVB-C Modus durchführen, wenn das eingespeiste Signal über Kabel kommt.

Diese Option steht nur zur Verfügung, wenn zuvor **DTV** als Eingangsquelle gewählt wurde.

– **FREQUENZ**
  Suchfrequenz einstellen mit ◂ ▸ oder den Zifferntasten der Fernbedienung
– **SR**
  Symbolrate einstellen.
– **QAM TYPE**
  Modulation einstellen.
– **DTV**
  Anzahl der gefundenen digitalen TV-Sender wird angezeigt.
– **RADIO**
  Anzahl der gefundenen digitalen Radiosender wird angezeigt.
– **DATEN**
  Anzahl der gefundenen Datenkanäle wird angezeigt.

PROGRAMME BEARBEITEN

Hier sehen Sie die aktuell gespeicherten Sender. Für jeden Sender können Sie die nachfolgenden Einstellungen vornehmen.

– **LÖSCHEN**
  Wählen Sie den Sender an, den Sie löschen möchten, und drücken Sie die **rote Taste** [**PROGRAM**]. Der markierte Sender wird daraufhin gelöscht.
  DVB-T/C: Ist die Funktion **LCN SENDERSORTIERUNG** eingeschaltet, werden die Programmnummern beim Senderlöschen mit gelöscht. Um dies zu vermeiden, schalten sie die Funktion unter **AUTOMATISCHE SUCHE** aus.
– **ÄNDERN** (nur bei ATV)
  Wählen Sie den Sender an, den Sie umbenennen möchten, und drücken Sie die **grüne Taste** [**INTRO**].
  Nun können Sie den ersten Buchstaben ändern: Über die Richtungstasten ▲ ▼ können Sie im Zeichensatz hoch und runter scrollen.
  Gehen Sie mit der Richtungstaste ▸ auf den nächsten Buchstaben usw.
  Am Ende drücken Sie noch einmal die **grüne Taste** [**INTRO**], um den Namen zu speichern.
– **BEWEGEN**
  Wählen Sie den Sender an und drücken Sie die **gelbe Taste** [**REPEAT**]. Verschieben Sie den Sender mit ▲ ▼ auf den gewünschten Platz und drücken Sie die **gelbe Taste** [**REPEAT**] ein weiteres Mal. Die anderen Sender werden entsprechend mit verschoben. Alternativ können Sie mit den **Zifferntasten** der Fernbedienung die Programmnummer eingeben, auf die der Sender verschoben werden soll. Drücken Sie im Anschluss die Taste **OK**. Daraufhin wird der Sender auf den gewünschten Programmplatz verschoben. Ist die Funktion **LCN SENDERSORTIERUNG** eingeschaltet, werden die Programmnummern mit verschoben. Um dies zu vermeiden, schalten sie die Funktion unter **AUTOMATISCHE SUCHE** aus.
– **SPRINGEN**
  Wählen Sie den Sender an, den Sie beim Durchblättern der Sender über die Tasten **P+/-** überspringen möchten, und drücken Sie die **blaue Taste** [**A-B**].
  Der Sender kann weiterhin über die Zifferntasten angewählt werden.
– **FAV**
  Um einen Sender in eine Favoritenliste abzuspeichern, markieren Sie diesen und drücken die Taste **FAV**. Die Favoritenlisten rufen Sie über die Tasten der Fernbedienung auf.

SIGNALINFORMATION

Hier werden die Signalinformationen des eingestellten Senders angezeigt.

Diese Option steht Ihnen nur im DTV/Satellit Modus zur Verfügung.

CI INFORMATIONEN (CI+)

Wenn Sie kostenpflichtige Kanäle anschauen möchten, müssen Sie sich zuvor bei einem entsprechenden Anbieter anmelden. Nach der Anmeldung erhalten Sie von Ihrem Anbieter ein Conditional Access Module (CA-Modul) und eine spezielle Karte. Hinweise zu den Einstellungen finden Sie in der mit dem Modul gelieferten Dokumentation.

Installieren Sie die CI-Komponenten auf folgende Weise in

Ihrem Fernsehgerät:

- Schalten Sie das Fernsehgerät aus und ziehen Sie den Netzstecker.
- Setzen Sie zunächst das CI-Modul in den Steckplatz an der Seite des LCD-TVs ein. Anschließend stecken Sie die Karte ein.

Beachten Sie, dass Sie das CI Modul nur einsetzen oder herausnehmen dürfen, wenn das Gerät vom Stromnetz getrennt ist.

HINWEIS!

Beschädigungsgefahr!

CI-Modul oder Fernsehgerät können beschädigt werden, falls Sie versuchen, das CI-Modul mit Gewalt einzuschieben.

- Das CI-Modul muss richtig herum eingesetzt werden; falsch herum lässt es sich nicht einschieben.

- Verbinden Sie das Fernsehgerät mit der Stromversorgung, schalten Sie es ein und warten Sie einen Moment, bis die Karte erkannt wird.
- Bei manchen CAM-Modulen sind zusätzlich einige Einrichtungsschritte erforderlich, die Sie im Menü **CI INFORMATIONEN** ausführen können.

SATELLIT KONFIGURATION
(nur DVB-S)

– **SATELLIT**

Wählen Sie den Satelliten aus, für den Sie die Einstellungen ändern oder den Suchlauf durchführen möchten.

BEARBEITEN

Drücken Sie die **grüne** Taste, um den angewählten Satelliten zu bearbeiten.

SATELLITEN NAME	Mit Hilfe der eingeblendeten Tastatur können Sie den Namen des Satelliten ändern. Wählen Sie mit den Pfeiltasten die gewünschten Zeichen und bestätigen Sie diese mit der Taste **OK**. Speichern Sie den neuen Namen mit der **blauen** Taste.
LÄNGENGRAD RICHTUNG	Mit den Richtungstasten ◄ ► wählen Sie die Orbit Position **WEST** oder **EAST**.
LÄNGENGRAD WINKEL	Mit den Zahlentasten geben Sie die Gradzahl ein.
BAND	Wählen Sie das gewünschte Frequenzband **KU** oder **C**.

NEU

Drücken Sie die **gelbe** Taste, um einen neuen Satelliten anzulegen. Die Einstellmöglichkeiten sind hier die selben, wie unter **BEARBEITEN**.

LÖSCHEN

Wählen Sie den zu löschenden Satelliten aus der Liste aus und drücken Sie die **rote** Taste. Bestätigen Sie die Abfrage mit **JA**.

SUCHE

Drücken Sie die **blaue** Taste, um Einstellungen für den Suchlauf vorzunehmen.

KANALSUCHE	Suchmodus einstellen. **STANDARD**: Ein Suchlauf für den gewählten Satelliten wird anhand der für diesen Satelliten gespeicherten Transponderliste durchgeführt. Dies benötigt etwas Zeit. **NETZWERK**: Netzwerksuche aktivieren/deaktivieren. **BLINDSUCHE**: Eine vollständige Suche des gewählten Satelliten wird durchgeführt. Hierbei werden auch neue Transponder berücksichtigt, die nicht in der Transponderliste enthalten sind. Bei der Blindsuche werden zwei Suchdurchläufe durchgeführt. Im ersten werden die Transponder des Satelliten ermittelt, im zweiten die Sender gesucht. Die Blindsuche benötigt die meiste Zeit..
SENDER TYP	Legen Sie fest, nach welchen Kanälen Sie Suchen wollen: **FREI** (freie Kanäle), **VERSCHLÜSSELT** (verschlüsselte Kanäle) oder **FREI+VERSCHLÜSSELT** (freie und verschlüsselte Kanäle).
SERVICE TYP	Kanal Type wählen. **DTV**: Suche nach digitalen TV-Sendern. **RADIO**: Suche nach digitalen Radiosendern. **ALLE**: Suche nach digitalen TV- und Radiosendern.

Drücken Sie die Taste **OK**, nachdem Sie alle Einstellungen vorgenommen haben. Der Suchlauf über den gewählten Satelliten wird nun gestartet.

– **TRANSPONDER**

Wechseln Sie mit der Pfeiltaste **EPG** in die Spalte **TRANSPONDER** und wählen Sie mit den Pfeiltasten ▲ ▼ den Transponder aus, über den der Suchlauf gestartet werden soll. Drücken Sie nun die Taste **OK**, um den betreffenden Transponder mit einem roten Haken zu markieren.

NEU

Drücken Sie die **gelbe** Taste, um einen neuen Transponder hinzuzufügen. Geben Sie die geforderten Werte ein und bestätigen mit **OK** bzw. drücken **EXIT**, um abzubrechen.

FREQUENZ	Geben Sie über die Zahlentasten die Frequenz ein.
SR (KS/S)	Geben Sie über die Zahlentasten die Symbolrate ein.
POLARITÄT	Wählen Sie mit ◀ ▶ die Polarisationsebene.

LÖSCHEN

Wählen Sie den zu löschenden Transponder wie oben beschrieben aus der Liste aus und drücken Sie die **rote** Taste. Bestätigen Sie die Abfrage mit **JA**.

BEARBEITEN

Die Einstellmöglichkeiten entsprechen denen von **NEU**.

SUCHE

Die Einstellmöglichkeiten entsprechen denen von **SUCHE** unter Satellit.

- **LNB TYP**

  Geben Sie hier die Oszilatorfrequenz zu Ihrem LNB-Typ aus. Als Standard ist **09750/10600** ausgewählt.

  Folgende **UNICABLE** Einstellungen können hier vorgenommen werden.

LNB TYP	Hier können Sie die LNB Frequenz einstellen
IF KANAL	Hier können Sie die IF Frequenz einstellen
CENTER FREQ.	Hier können Sie die Center Frequenz einstellen
SAT POSITION	Hier können Sie die Satellitenposition einstellen

- **LNB VERSORGUNG**

  Stellen Sie hier die LNB-Spannung ein.
- **22KHZ**

  Stellen Sie hier ggf. den Tone ein, Standard ist **AUTO**.
- **TONEBURST**

  Wenn Ihre Satelliten-Anlage ein Tonburst benötigt, können Sie hier **BURST A** oder **B** einstellen.
- **DISEQC 1.0/1.1**

  Wenn Sie eine Satelliten-Antenne mit mehreren LNBs bzw. einem DiSEqC-Schalter angeschlossen haben, stellen Sie das gewünschte LNB hier ein.
- **MOTOR**

  Wenn Ihre Satelliten- Antenne eine Motorsteuerung hat, wählen Sie mit ◀ ▶ die gewünschte DiSEqC-Version aus. Drücken Sie **OK**, um die Antennenposition zu definieren.

Um die Suche zu starten drücken Sie die **blaue** Taste (**SUCHE**) und bestätigen Sie mit **OK**.

11.2. Menü Bild



BILDEINSTELLUNG

Bildmodus wählen: **STANDARD, DYNAMISCH, MILD, PERSÖNLICH**. Diese Funktion entspricht der Taste **P.MODE**.

Bei der Einstellung **PERSÖNLICH** können Sie **KONTRAST, HELLIGKEIT, FARBE, FARBTON** und **SCHÄRFE** selbst einstellen. Bei den anderen Einstellungen sind diese Parameter fest definiert.

KONTRAST

Kontrast verringern bzw. erhöhen (Skala 0 - 100).

HELLIGKEIT

Helligkeit verringern bzw. erhöhen (Skala 0 - 100).

FARBE

Farbe verringern bzw. erhöhen (Skala 0 - 100).

FARBTON

Farbton Einstellungen nur bei NTSC-Empfang verfügbar

SCHÄRFE

Schärfe verringern bzw. erhöhen (Skala 0 - 100).

FARBTEMPERATUR

Farbtemperatur wählen: **KALT, NORMAL** und **WARM**.

RAUSCHUNTERDRÜCKUNG

Mit dieser Funktion können Sie das Bildrauschen verringern und die Bildqualität bei schwachem Signal verbessern. Wählen Sie zwischen **AUS, NIEDRIG, MITTEL, HOCH** und **STANDARD**.

OVERSCAN

(nur bei HDMI)

- **AUTO**: Automatische Anpassung des Bildformat an das Eingangssignal
- **OVERSCAN**: Format für die Wiedergabe von Videos (Overscan)
- **PC**: Format für die Wiedergabe von PC Signalen (1:1 Darstellung).

BACKLIGHT

Hier können Sie den Helligkeitswert der Hintergrundbeleuchtung regeln (Skala 0 - 100).

11.3. Menü Ton

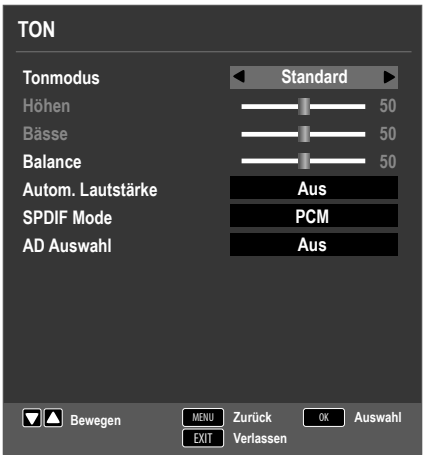

TONMODUS

Audiomodus wählen: **STANDARD, MUSIK, FILM, SPORT, PERSÖNLICH**. Diese Funktion entspricht der Taste **S.MODE**.

HÖHEN

Tiefe Frequenzen verringern bzw. erhöhen (Skala 0 - 100).

BÄSSE

Hohe Frequenzen verringern bzw. erhöhen (Skala 0 - 100).

BALANCE

Stellen Sie die Balance zwischen dem linken und rechten Lautsprecher ein.

AUTOM. LAUTSTÄRKE

Die Funktion **AVL** (Automatic Volume Limiting) gleicht die unterschiedlichen Lautstärken der verschiedenen Sendungen aus. Stellen Sie auf **AUS**, so hören Sie die Originallautstärken. Stellen Sie auf **EIN**, so hören Sie eine gleichmäßige Lautstärke.

SPDIF MODE

SPDIF Modus einstellen.

AD AUSWAHL

Erzählermodus aktiveren/deaktivieren, sowie Lautstärke einstellen. Verfügbar nur im DTV-Modus. Unterstützung abhängig von der Sendung.

11.4. Menü Zeit



UHR

Anzeige der Uhrzeit. Einstellung nicht möglich.
Diese Option steht nur im DTV Modus zur Verfügung.

ZEITZONE

Hierüber können Sie die Zeitzone einstellen.
Diese Option steht nur im DTV Modus zur Verfügung.

EINSCHLAF-TIMER

Wählen Sie eine Zeit, nach der sich das Gerät selbständig ausschaltet.
Wählen Sie **AUS**, um die Funktion zu beenden.

AUTOM. ABSCHALTUNG

Stellen Sie hier die Zeit ein, wonach sich der LCD-TV automatisch ausschaltet, wenn keine Bedienung über das Bedienfeld oder der Fernbedienung innerhalb der vorgegeben Zeit stattgefunden hat.
Dies ist eine Funktion die dem Umweltschutz dient.

OSD ZEIT

Hier können Sie die Zeit einstellen, nach der das OSD-Menü sich automatisch schließt.

11.5. Menü Sperren

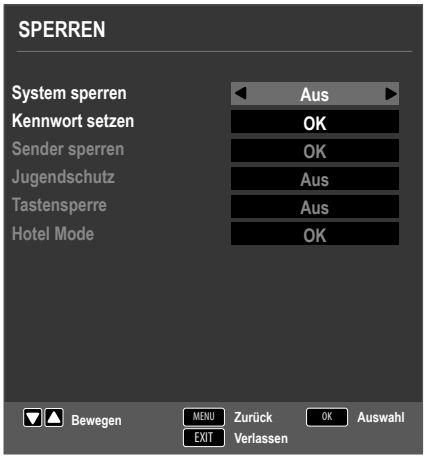

SYSTEM SPERREN

Hierüber schalten Sie die Einstellungen **SENDER SPERREN, JUGENDSCHUTZ, TASTENSPERRE** und **HOTEL MODE** frei. Geben Sie dafür das Passwort ein. Im Auslieferungszustand: **0000**.

KENNWORT SETZEN

Es öffnet sich ein Feld zur Eingabe der Passwörter.

- **ALTES PASSWORT EINGEBEN**
  Geben Sie mit den Zifferntasten das bestehende Passwort ein. Im Auslieferungszustand: **0000**.
- **NEUES PASSWORT EINGEBEN**
  Geben Sie ein neues vierstelliges Passwort ein.
- **NEUES PASSWORT WIEDERHOLEN**
  Geben Sie das neue Passwort noch mal ein. Das neue Passwort wird gespeichert

Notieren Sie sich das neue Passwort. Es wird beim Wiederherstellen der Werkseinstellungen nicht zurückgesetzt.

Sollten Sie das Passwort vergessen haben, benutzen Sie das Master-Passwort **4711**.

SENDER SPERREN

Legen Sie hier fest welche Sender gesperrt werden soll

JUGENDSCHUTZ

Hier können Sie das Alter wählen.

Diese Option steht nur im DTV Modus zur Verfügung.

TASTENSPERRE

Hierüber schalten Sie die Tastensperre für die Bedienelemente am LCD-TV ein oder aus. Der LCD-TV kann dann nur über die Fernbedienung bedient werden.

HOTEL MODE

Im Hotelmodus können sie verschiedene Einstellungen vornehmen, um die Nutzung und Bedienung des Gerätes zu begrenzen.

11.6. Menü Optionen



OSD SPRACHE

Wählen Sie die Sprache des OSD-Menüs. Sie stellt sich unmittelbar um.

VIDEOTEXT ZEICHENSATZ

Wählen Sie hier den Videotext Zeichensatz: **WEST, EAST, RUSSIAN, ARABISCH** oder **FARSI**.

AUDIOSPRACHEN

Wird die aktuelle Sendung in mehreren Sprachen ausgestrahlt, so können Sie hier ihre bevorzugte Sprache einstellen. Diese wird entsprechend wiedergegeben. Sie können ihre Einstellungen für zwei Sprachen (**ERSTE, ZWEITE**) vornehmen.

UNTERTITELSPRACHE

Wird die aktuelle Sendung mit mehreren Untertitelsprachen ausgestrahlt, so können Sie hier ihre bevorzugte Sprache einstellen. Diese wird entsprechend wiedergegeben. Sie können ihre Einstellungen für zwei Sprachen (**ERSTE, ZWEITE**) vornehmen.

GEHÖRLOSENHILFE

Wenn der Sender spezielle Audiosignale für Hörgeschädigte überträgt, können Sie die Einstellung auf **EIN** stellen, um diese Signale zu empfangen.

Diese Option steht nur im DTV Modus zur Verfügung.

BILDFORMAT

Stellen Sie hier das Bildformat ein.
Diese Funktion entspricht der Taste **SIZE**

BLAUER BILDSCHIRM

Wenn das LCD-TV kein Signal empfängt, erscheint statt des „Schnee“ oder des schwarzen Bildes ein blauer Hintergrund.

ERSTINSTALLATION

Hier können Sie das Menü zur Erstinstallation aufrufen.

WERKSEINSTELLUNGEN

Hier können Sie das Gerät auf die Werkseinstellung zurücksetzen.

SOFTWARE UPDATE (USB)

Hier können Sie nach der neuesten Software für den Fernseher suchen und diese aktualisieren. Das Update dauert einige Minuten. Unterbrechen Sie den Update-Vorgang nicht, um irreparable Schäden am Gerät zu vermeiden.

HDMI CEC

(Consumer Electronics Control)

Aktivieren Sie diese Funktion, um die Kommunikation aller über HDMI angeschlossenen Geräte zu ermöglichen. So können Sie beispielsweise alle Geräte eines HDMI Netzwerks mit nur einer Fernbedienung steuern. Alle verbundenen Geräte müssen die CEC Funktion unterstützen. Hier kann es, je nach Gerät, zu Funktionseinschränkungen kommen, die nicht geändert werden können.

- **CEC KONTROLLE**
  Aktivieren/Deaktivieren der CEC Funktion
- **AUDIO RECEIVER**
  Der Audio Return Channel ist von Nutzen, wenn das TV Gerät an einen AV-Receiver oder einer Soundbar mir ARC Funktion angeschlossen ist.
  ARC ermöglicht es nicht nur Audiosignale über HDMI zu empfangen, sondern auch über das gleiche Kabel vom TV-Gerät an ein ARC kompatibles Gerät zu senden.

ARC funktioniert nur über den **HDMI**-Anschluss.

– **GERÄT AUTOM. AUSSCHALTEN**
  Hier können Sie bestimmen, ob das angeschlossene Gerät mit in den Standy-Modus wechselt, wenn der Fernseher in diesen geschaltet wird.
– **TV AUTOM. EINSCHALTEN**
  Hier können Sie bestimmen, ob das TV-Gerät ebenfalls eingeschaltet wird, wenn das angeschlossene Gerät eingeschaltet wird.
– **GERÄTELISTE**
  Geräte, die am HDMI-Anschluss angeschlossen sind, werden hier aufgeführt.
– **GERÄTEMENÜ**
  Öffnet das Menü des angeschlossenen CEC Gerätes.

SOFTWARE VERSION
Anzeige der aktuellen Software-Version.

11.6.1. Senderliste

Drücken Sie während des TV-Betriebs die Taste **OK**, um die **SENDERLISTE** aufzurufen. Folgende Optionen stehen Ihnen hier zur Verfügung:

▲ ▼	Mit diesen Tasten können Sie sich abwärts/aufwärts in der Senderliste bewegen. Drücken Sie die Taste **OK**, um auf den aktuell gewählten Sender umzuschalten.
Gelbe Taste **[REPEAT]** (nur wenn **ALLE** Sender angezeigt werden)	**SUCHEN** Diese Option ermöglicht eine Sendersuche über ein Tastenfeld. Geben Sie den Namen des gesuchten Senders ein, indem Sie mit den Pfeiltasten die gewünschten Zeichen anwählen und jeweils mit der Taste **OK** bestätigen. Sobald Sie ein Zeichen eingeben, werden automatisch alle Sender angezeigt, die mit diesem Zeichen beginnen. Wählen Sie im Anschluss den Eintrag **OK** und bestätigen Sie mit der Taste **OK**. Das Gerät schaltet nun auf den ersten Sender der gefundenen Auswahl.
Grüne Taste **[INTRO]** (nur wenn **ALLE** Sender angezeigt werden (nur bei Satellit verfügbar))	**SORTIEREN** Mit dieser Option können Sie die Sortierung der Senderliste festlegen: – **BY DEFAULT**: Die Sender werden nach den Standard-Vorgaben sortiert. – **NACH FREQUENZ**: Die Sender werden nach der Frequenz sortiert. – **NACH SERVICE NAME**: Die Sender werden nache dem Namen sortiert. – **NACH SATELLITEN NAME**: Die Sender werden nach dem Satellitennamen sortiert. – **NACH VERSCHLÜSSELUNG**: Verschlüsselte und freie Sender werden getrennt voneinander sortiert.
CH+/CH-	**SEITE AUF / AB** Mit diesen Tasten können Sie sich in 10er Schritten durch die einzelnen Seiten der Senderliste bewegen.
◀ ▶	**WÄHLEN** Bei DTV und Satellit verfügbar – **ALLE**: alle Sender werden aufgeführt; – **DTV**: nur die digitalen TV-Sender werden aufgeführt; – **RADIOLISTE**: nur die Radiosender werden aufgeführt. – **DATEN**: nur die Daten werden aufgeführt. – **HD**: nur die HD-Sender werden aufgeführt. – **FREI**: nur die frei verfügbaren Sender werden aufgeführt; – **VERSCHLÜSSELTES PROGRAMM**: nur die verschlüsselten Sender werden aufgeführt; – **Satellitenanwahl**: Es werden alle Sender aufgeführt, die vom gewählten Satelliten gesendet werden.

12. Media Player

Wenn Sie einen USB-Datenträger an den LCD-TV anschließen, können Sie Fotos, Musik, Videos oder Text wiedergeben. Welche Formate unterstützt werden, erfahren Sie in den Technischen Daten am Ende dieser Anleitung.

Hinweise zur USB Nutzung

- Unter Umständen sind bestimmte Arten von USB-Geräten (MP3-Player) mit diesem LCD-TV nicht kompatibel.
- Schließen Sie das USB-Gerät direkt an.
- Benutzen Sie kein separates Kabel, da Kompatibilitätsprobleme entstehen können.
- Ziehen Sie das USB-Gerät nicht ab, während eine Datei wiedergegeben wird.

HINWEIS!

Beschädigungsgefahr!

Schnelles und mehrmaliges An- und Abstecken von USB-Geräten ist gefährlich und kann zu physische Schäden am USB-Gerät und besonders am LCD-TV führen.

■ Sie sollten insbesondere nicht mehrmals schnell hintereinander das USB-Gerät ein- und wieder abstecken.

12.1. Zugriff auf den Media Player

- Schließen Sie den USB-Datenträger am seitlichen USB-Anschluss des Gerätes an.
- Drücken Sie die Taste **SOURCE** (an der Fernbedienung oder am Gerät) und wählen Sie mit ▲▼ die Quelle **MEDIA**.
- Bestätigen Sie mit **OK**.
- Drücken Sie alternativ die Taste **MEDIA** an der Fernbedienung, um den Media Player zu öffnen.

12.2. Hauptmenü des Media Players

Nachdem Sie wie oben beschrieben über USB auf den Media Player zugegriffen haben, gelangen Sie in das Hauptmenü.

- Die nachstehenden Auswahlmöglichkeiten stehen Ihnen zur Verfügung:
  - **FOTO** - zur Wiedergabe von Fotodateien
  - **MUSIK** - zur Wiedergaben vom Musikdateien
  - **FILM** - zur Wiedergabe vom Videodateien
  - **TEXT** - zur Wiedergabe von Textdateien
- Wählen Sie mit ◀ ▶ das entsprechende Menü und bestätigen mit **OK**.
- Wählen Sie nun die Quelle, von dem Sie die Dateien abspielen möchten (z. B. USB-Stick oder eine Festplatte).

Im Menü der jeweiligen Medien **FOTO, MUSIK, FILM, TEXT** können Sie mit der roten Taste ein Objekt löschen.

Um den Media Player zu verlassen, drücken Sie die Taste **SOURCE** (an der Fernbedienung oder am Gerät) und wählen Sie eine andere Quelle, oder drücken Sie **EXIT** um zur zuvor genutzten Quelle zurück zukehren.

12.3.Fotos anzeigen

Wenn Sie **FOTO** aus dem Hauptmenü wählen, werden die verfügbaren Bilddateien gefiltert und am Bildschirm dargestellt.

- Befinden sich mehrere Ordner auf dem Datenträger, wählen Sie mit ◀ ▶ ▲▼ zunächst den Ordner und öffnen Sie ihn mit **OK**.
- Wählen Sie mit ◀ ▶ ▲▼ das gewünschte Foto aus, um es anzuzeigen. Drücken Sie **OK**, um das Foto anzuzeigen.
- Mit der Taste **OK** können Sie weitere Optionen auswählen. Bestätigen Sie eine Option jeweils mit **OK**.
  - **WIEDERGABE/PAUSE**: Starten/Unterbrechen Sie die Diashow aller Fotos.
  - **VORHERIGE/NÄCHSTE**: Voriges/nächstes Bild anzeigen.
  - **STOP**: Wiedergabe der Diashow stoppen.
  - **WIEDERH. ALLE**: Stellen Sie eine Wiederholung der Diashow ein
  - **MUSIK**: Hintergrundmusik ein-/ausschalten
  - **PLAYLISTE**: Zeigt die Wiedergabeliste der Bilder an
  - **INFO.**: Zeigt Informationen zum angezeigten Bild an
  - **DREHEN ↻/↺**: Dreht das gewählte Bild um 90 Grad gegen/im Uhrzeigersinn
  - **ZOOM IN/OUT**: Vergrößert/verkleinert das angezeigte Bild
  - **BEWEGEN**: Haben Sie zuvor mit der Zoom-Funktion die Darstellung vergrößert, können Sie mit den Richtungstasten ◀ ▶ ▲▼ die nicht sichtbaren Bereiche anwählen.
- Zur Wiedergabe der Dateien können Sie außerdem die Medientasten auf der Fernbedienung verwenden.
- Drücken Sie die Taste **EXIT**, um zum vorhergehenden Menü zurückzukehren

12.4. Musik wiedergeben

Wenn Sie **MUSIK** aus dem Hauptmenü wählen, werden die verfügbaren Musikdateien gefiltert und am Bildschirm dargestellt.

- Befinden sich mehrere Ordner auf dem Datenträger, wählen Sie mit ◀ ▶ ▲▼ zunächst den Ordner und öffnen Sie ihn mit **OK**.
- Wählen Sie mit ◀ ▶ ▲▼ das gewünschte Musikstück aus, um es wiederzugeben. Drücken Sie **OK**, um das Stück zu starten.
- Mit der Taste **OK** können Sie weitere Optionen auswählen. Bestätigen Sie eine Option jeweils mit **OK**.
  - **WIEDERGABE/PAUSE**: Starten/Unterbrechen Sie die Wiedergabe des Musikstücks
  - **FB/FF**: Schneller Rücklauf/Vorlauf
  - **VORHERIGE/NÄCHSTE**: Voriges/nächstes Musikstück wiedergeben
  - **STOP**: Wiedergabe des Musikstücks stoppen
  - **WIEDERH. ALLE**: Stellen Sie eine Wiederholung der Titel ein
  - **STUMM**: Stummschalten der Wiedergabe
  - **PLAYLISTE**: Zeigt die Wiedergabeliste der Musiktitel an
  - **INFO.**: Zeigt Informationen zum angezeigten Titel an
  - **GEHE ZU**: Titel zu einem bestimmten Zeitpunkt starten
- Zur Wiedergabe der Dateien können Sie außerdem die Medientasten auf der Fernbedienung verwenden.
- Drücken Sie die Taste **EXIT**, um zum vorhergehenden Menü zurückzukehren.

12.5.Videos wiedergeben

Wenn Sie **FILM** aus dem Hauptmenü wählen, werden die verfügbaren Videodateien gefiltert und am Bildschirm dargestellt.

- Befinden sich mehrere Ordner auf dem Datenträger, wählen Sie mit ◀ ▶ ▲▼ zunächst den Ordner und öffnen Sie ihn mit **OK**.
- Wählen Sie mit ◀ ▶ ▲▼ das gewünschte Video aus, um es wiederzugeben. Drücken Sie **OK**, um das Video zu starten.
- Mit der Taste **OK** können Sie weitere Optionen auswählen. Bestätigen Sie eine Option jeweils mit **OK**.
  - **WIEDERGABE/PAUSE**: Starten/Unterbrechen Sie die Wiedergabe des Videos.
  - **FB/FF**: Schneller Rücklauf/Vorlauf

- **VORHERIGE/NÄCHSTE**: Voriges/nächstes Video anzeigen
- **STOP**: Wiedergabe des Videos stoppen
- **CHARSET**: Textformat für Untertitel einstellen
- **WIEDERH. ALLE**: Stellen Sie eine Wiederholung der Videos ein.
- **SETZE A**: Wiederholt ein Video innerhalb eines bestimmten Abschnittes
- **PLAYLIST**: Zeigt die Wiedergabeliste der Videos an
- **INFO.**: Zeigt Informationen zur angezeigten Videodatei an
- **ZEITLUPE**: Zeitlupendarstellung
- **SCHRITT VOR**: Schrittweise Wiedergabe
- **GEHE ZU**: Video zu einem bestimmten Zeitpunkt starten
- **ZOOM IN/OUT**: Vergrößert/verkleinert das angezeigte Bild
- **BILDFORMAT**: Bildformat ändern
- **BEWEGEN**: Haben Sie zuvor mit der Zoom-Funktion die Darstellung vergrößert, können Sie mit den Richtungstasten ◂ ▸ ▴ ▾ die nicht sichtbaren Bereiche anwählen.

▸ Zur Wiedergabe der Dateien können Sie außerdem die Medientasten auf der Fernbedienung verwenden.

▸ Drücken Sie die Taste **EXIT**, um zum vorhergehenden Menü zurückzukehren.

12.6. Text wiedergeben

Wenn Sie **TEXT** aus dem Hauptmenü wählen, werden die verfügbaren Dateien gefiltert und am Bildschirm dargestellt.

▸ Befinden sich mehrere Ordner auf dem Datenträger, wählen Sie mit ◂ ▸ ▴ ▾ zunächst den Ordner und öffnen Sie ihn mit **OK**.

▸ Wählen Sie mit ◂ ▸ ▴ ▾ den gewünschten Text aus, um ihn darzustellen. Drücken Sie **OK**, um den Text darzustellen.

▸ Mit den Tasten ◂ ▸ können Sie im Dokument vor- und zurückblättern.

▸ Drücken Sie die Taste **EXIT**, um zum vorhergehenden Menü zurückzukehren.

13. EPG - Programmführer

Mit der Taste **EPG** öffnen Sie das „elektronische TV-Programm".

In der Tabelle sehen Sie die aktuelle sowie die nächste Sendung für die verfügbaren Sender.

▸ Drücken Sie die Taste **EPG**, um den Programmführer zu öffnen.

▸ Wählen Sie mit ▴ ▾ einen Sender aus.

▸ Blättern Sie mit ▴ ▾ bzw. ◂ ▸ durch die Sendungen.

Die angezeigten Programminformationen werden von den Sendeanstalten erstellt. Falls keine Programminformation dargestellt wird, ist dies kein Fehler Ihres LCD-TVs.

Die folgende Tabelle zeigt die Optionen für den **PROGRAMMFÜHRER**:

Grüne Taste **[INTRO]**	**ERINNERN** Nimmt die ausgewählte Sendung in den Zeitplan auf. Sobald der programmierte Zeitpunkt erreicht wird, schaltet das Gerät automatisch auf die programmierte Sendung um. Eine Erinnerung der aktuellen Sendung ist nicht möglich. Wählen Sie hier zwischen einer täglichen (**D**) oder einer wöchentlichen (**W**) Erinnerung. Bei der Einstellung 🕒 wird zum programmierten Zeitpunkt eine Erinnerung eingeblendet, ohne dass automatisch umgeschaltet wird.
Gelbe Taste **[REPEAT]**	**LETZTER TAG** Das Programm des vorherigen Tages wird aufgerufen. Dies ist nur bis zum aktuellen Tag möglich. Das Programm der Vergangenheit wird nicht angezeigt.
Blaue Taste **[A-B]**	**NÄCHSTER TAG** Das Programm des nächsten Tages wird aufgerufen.
▴ ▾ ◂ ▸	**BEWEGEN** Mit den Richtungstasten bewegen Sie sich innerhalb des Programmführers.
INFO	**DETAILS** Zeigt eine detaillierte Beschreibung der markierten Sendung (falls verfügbar). Drücken Sie die Taste noch einmal, um die Beschreibung auszublenden.
EXIT	**VERLASSEN** Verlassen Sie den Programmführer.

14. Der DVD-Modus (optional)

Über den DVD-Modus wird der integrierte DVD-Player angesteuert.

14.1. Vom TV- zum DVD-Modus wechseln

▸ Mit der Taste **SOURCE** (an der Fernbedienung oder am Gerät) rufen Sie die Auswahlliste der Quellen auf.

▸ Über die Richtungstasten ▾ ▴ gehen Sie zu **DVD**.

▸ Bestätigen Sie Ihre Wahl mit der Taste **OK**.

▸ Wenn Sie zum TV-Modus zurückkehren wollen, wiederholen Sie diesen Vorgang und wählen statt **DVD** die Option **ATV**, **DTV** oder **SATELLIT**, je nach eingespeistem Antennensignal.

14.2. DVD einlegen

Der integrierte DVD-Player unterstützt nur Medien mit einem Durchmesser von 12 cm. Stecken Sie keine Medien mit einem kleineren oder größeren Durchmesser in den DVD-Schacht, um eine Beschädigung zu vermeiden.
Die DVD muss mit der bedruckten Seite nach hinten (Rückseite des LCD-TVs) gerichtet sein.
Damit Sie eine DVD in den DVD-Schacht einlegen können, muss das LCD-TV in den DVD-Modus eingestellt werden.

- Legen Sie die DVD mit der bedruckten Seite nach hinten in den DVD-Schacht. Ist das Gerät auf den DVD-Modus eingestellt, wird die DVD automatisch erkannt und eingezogen. Auf dem Bildschirm erscheint die Anzeige **LADEN** gefolgt von **LESEN**. Im Normalfall wird die Wiedergabe automatisch gestartet.

In einigen Fällen kann es erforderlich sein, die Wiedergabe manuell zu starten. Drücken Sie dazu die Taste ▶ II .

14.3. Tastenfunktionen

14.3.1. Wiedergabe

- Drücken Sie die Taste ▶ II , um die Wiedergabe zu starten bzw. zu unterbrechen. Um die Wiedergabe fortzusetzen, drücken Sie die Taste ▶ II erneut.

14.3.2. Stopp

- Drücken Sie ■ einmal, um die Wiedergabe zu stoppen. In diesem Modus können Sie die Wiedergabe an derselben Stelle mit ▶ fortsetzen.
- Drücken Sie ■ ein weiteres Mal, um die DVD endgültig zu stoppen. Das Gerät befindet sich jetzt im Stopp-Modus.

14.3.3. Skip

- Drücken Sie während der Wiedergabe die Taste ⏮ oder ⏭, um zurück- oder vorzuspringen (bei DVDs: von Kapitel zu Kapitel; ansonsten: von Titel zu Titel).

Bitte beachten Sie, dass bei vielen DVDs die Titel/Kapitel vor Start des eigentlichen Films (Lizenzhinweise) nicht übersprungen werden können.

14.3.4. Schnelllauf

- Drücken Sie während der Wiedergabe die Taste ◀◀ oder ▶▶, um den Schnelllauf vorwärts oder rückwärts zu starten. Bei wiederholtem Drücken steigern Sie die Geschwindigkeit: 2x > 4x > 8x > 16x > 32x. Bei nochmaligem Tastendruck oder mit ▶ kehren Sie zur normalen Abspielgeschwindigkeit zurück.

14.3.5. GOTO (Direktsuche)

Mit der Taste **GOTO** können Sie ein Kapitel, einen Titel oder eine Zeit direkt ansteuern. Drücken Sie **GOTO** und wählen Sie mit den Pfeiltasten ◀ ▶ die ensprechende Angabe, die Sie ändern wollen (z. B. Titel, Zeit). Nehmen Sie mit den Zifferntasten die gewünschte Eingabe vor und drücken Sie **OK**. Die Wiedergabe wird nun ab der gewünschten Stelle weitergeführt.

14.3.6. D.DISP (Zeitanzeige)

Mit der Taste **D.DISP** können Sie sich während der Wiedergabe durch wiederholtes Drücken verschiedene Informationen zum aktuellen Medium aufrufen (z. B. aktuelle Spielzeit, Titel- /Kapitelanzahl etc.).

14.3.7. REPEAT (Wiederholung)

Drücken Sie während der Wiedergabe die gelbe Taste [**REPEAT**]. Mit jedem Tastendruck erscheint der zu wiederholende Abschnitt (z. B. Titel, Kapitel etc.). Je nach Medium variieren die unterschiedlichen Optionen zur Wiederholung. Der Eintrag verschwindet nach ein paar Sekunden.

14.3.8. PROGRAM (Abspielreihenfolge)

Die Programmier-Funktion ermöglicht Ihnen, bis zu 16 Kapitel (DVD) oder Titel (Audio) in einer selbst-definierten Reihenfolge abzuspielen.

Bei MP3-Medien ist keine Programmierung möglich.

So programmieren Sie die Reihenfolge:

- Drücken Sie die rote Taste **PROGRAM**. Auf dem Bildschirm erscheint eine Tabelle mit Programmplätzen.
- Geben Sie mit den Zifferntasten der Fernbedienung den gewünschten Titel für Programmplatz **1** ein. Einstelligen Ziffern stellen Sie bitte eine **0** voraus.
- Bei DVDs geben Sie jetzt ebenso das gewünschte Kapitel ein.

Wählen Sie mit den Pfeiltasten ◀ ▶ ▲ ▼ den nächsten Programmplatz und wählen Sie den nächsten Titel auf die gleiche Weise.

Geben Sie nach Wunsch weitere Programmplätze genauso ein.

Liste starten

- Sobald Sie mit der Programmierung fertig sind, bewegen Sie den Cursor mit den Pfeiltasten auf den Eintrag **SPIELEN** und drücken Sie **OK**. Die programmierte Liste startet. Mit der roten Taste **PROGRAM** können Sie die Liste wieder aufrufen.
- Drücken Sie während der Wiedergabe zweimal ■ **STOP**, um wieder in den normalen Abspielmodus zu gelangen. Um die Liste zu löschen, drücken Sie **PROGRAM**, wählen Sie unterhalb die Option **WEGRÄ** und drücken Sie **OK**

14.3.9. A-B (A-B Wiederholung)

Mit der A-B Wiederholung können Sie Anfang und Ende einer gewünschten Szene definieren und wiederholen:

- Drücken Sie die blaue Taste **A-B** zur Festlegung des Startpunktes A zur Wiederholung eines bestimmten Abschnitts.
- Drücken Sie erneut die blaue Taste **A-B** zur Festlegung des Endpunktes B. Der Abschnitt zwischen den Punkten A und B wird nun in einer Schleife wiederholt.

- Drücken Sie die **A-B**-Taste ein drittes Mal, um die AB-Wiederholungsfunktion ist deaktiviert.

14.3.10. LANG (Audio-Einstellung (Sprache))

- Drücken Sie **LANG** wiederholt, um eine andere auf der DVD vorhandene Audioeinstellung (z. B. 2-Kanal-Ton oder 5.1-Kanal-Ton) oder die gesprochene Sprache auszuwählen. Die Umstellung erfolgt unmittelbar und braucht nicht bestätigt zu werden.

Beachten Sie, dass diese Funktion auf einigen DVDs nicht realisiert ist.

14.3.11. DVD-Menüs aufrufen

Mit den Tasten **TITLE** und **D.MENU** rufen Sie die auf der DVD abgelegten Menüs auf.

In der Regel ruft die Taste **D.MENU** das Hauptmenü auf und die Taste **TITLE** das Titelmenü. Mit den Pfeiltasten steuern Sie die Punkte in den DVD-Menüs an. Bestätigen Sie jede Auswahl mit **OK**.

Bitte beachten Sie, dass es von der DVD abhängt, welche Menüs bei welchem Aufruf erscheinen.

14.4. Navigieren auf MP3- und JPEG-Datenträgern

Auf MP3- und JPEG-Datenträgern können die Musik-Titel bzw. Bilder wie auf einem Datenmedium in Ordnern zusammengefasst sein.

- Legen Sie ein Wiedergabemedium mit MP3- oder JPEG-Daten ein. Auf dem Bildschirm erscheint ein Menü mit der obersten Ordnerstruktur.
  Sofern der Datenträger Ordner enthält, werden sie untereinander aufgeführt.
  Ein MP3-Titel wird mit einem MP3-Symbol angezeigt. Die Fläche des aktiven Ordners oder der aktiven Datei erscheint orange unterlegt. In der obersten Zeile steht die Gesamtzahl der Titel in dem Ordner.
- Gehen Sie mit den Pfeiltasten ▲ ▼ in einen der Ordner und bestätigen Sie mit **OK**.
  Ggf. öffnen sich weitere Unterordner. In diesem Fall können Sie mit der linken Pfeiltaste ◀ oder über den obersten Menüpunkt zum übergeordneten Menü zurückgehen.
- Um einen Titel zu hören bzw. ein Bild zu sehen, wählen Sie ihn/es aus und bestätigen Sie mit ▶ II (**PLAY**) oder **OK**.

14.4.1. JPEG-Bilder

Bei JPEG-Bildern erhalten Sie auf der rechten Seite des Menüs eine Bildvorschau.

- Wählen Sie ein Bild aus und bestätigen Sie mit **OK**, um es sich groß anzeigen zu lassen. Alle Bilder des aktiven Ordners werden ab dem ausgewählten Bild nacheinander angezeigt („Dia-Show").
- Wenn Sie während der Wiedergabe die Pfeiltasten ◀ ▶ drücken, drehen Sie das Bild.

Bitte beachten Sie, dass sehr große Bilder u. U. nicht dargestellt werden können.

14.5. SETUP-Menü im DVD-Betrieb

- Drücken Sie während des DVD-Betriebs die Taste **D.SETUP**. Auf dem Bildschirm erscheint die Hauptseite des SETUP-Menüs.

14.5.1. Navigieren in den Menüs

- Wählen Sie mit ▲ ▼ zwischen den Menüs. Das aktive Menü ist orange unterlegt. Mit ◀ ▶ wählen Sie die Menüpunkte an und erhalten die Auswahlpunkte auf der rechten Seite. Die aktive Einstellung ist braun unterlegt.
- Um eine Einstellung zu ändern, gehen Sie mit ▶ auf die rechte Seite und wählen mit ◀ ▶ einen anderen Punkt. Bestätigen Sie mit **OK**.
- Mit ◀ kommen Sie zur übergeordneten Menü-Auswahl.
- Mit **D.SETUP** können Sie das Setup-Menü an jeder Stelle verlassen.

14.5.2. Allgemeine Einstellungen

TV SYSTEM

Wählen Sie hier den Farbstandard Ihres Fernsehgeräts:

- **PAL:** in vielen europäischen Ländern übliches Farbformat.
- **AUTO:** automatische Einstellung des Formates.
- **NTSC:** in Nordamerika übliches Farbformat.

TV TYP

Stellen Sie hier das Gerät auf das Anzeige-Format des Fernsehgeräts ein.

- **4:3 PS:** Auswahl für Fernsehgeräte mit 4:3-Format. Das Pan ScanFormat stellt 16:9-Filmformate in voller Höhe dar, seitliche Bildanteile werden abgeschnitten.
- **4:3 LB:** Auswahl für Fernsehgeräte mit 4:3-Format. Das Letterbox-Format verkleinert das 16:9-Filmformat auf Bildschirmbreite.
- **16:9:** Auswahl für Fernsehgeräte im 16:9-Format.

OSD SPRACHE

Hier stellen Sie die Sprache des OSD („On-Screen-Display") ein, das heißt die Sprache für die Menüs des Geräts.

Bei der Auswahl einer Sprache stellt sich das Menü unmittelbar um.

BILDSCHIRMSCH.

Wenn der Bildschirmschoner aktiviert ist, erscheint ein Bildschirmschoner, wenn 3 Minuten lang keine Taste gedrückt wird (nicht während der Wiedergabe).

FORTSETZEN

Mit dieser Funktion merkt sich der DVD-Player die Stelle der zuletzt eingelegten DVD, an der sie gestoppt wurde. Wenn Sie die gleiche DVD erneut in das Gerät einlegen, wird die Wiedergabe von der letzten Position fortgesetzt. Die letzte Position auf der DVD bleibt auch erhalten, wenn Sie das Gerät ausschalten.

14.5.3. Audio Einstellungen

Wählen Sie den Menüpunkt **AUDIOEINST.** um den Tonmodus einzustellen.

- **STEREO:** Es wird ein Stereoton ausgegeben. Wählen Sie diese Einstellung, wenn der Klang nur über zwei Lautsprecher ausgegeben wird.
- **MONO L/R:** Wählen Sie diese Einstellung, wenn Sie einen Surround-Ton ausgeben wollen.
- **MIX MONO**: Falls Sie den analogen Ausgang benutzen, können Sie in diesem Menü hierfür Einstellungen vornehmen.

14.5.4. Benutzereinstellungen

AUDIO SPRACHE

Hier wird die Standardsprachspur der DVD voreingestellt, sofern die DVD über mehrere Sprachspuren verfügt.

UNTERTITEL

Hier können Sie die Standardsprache für die auf der DVD abgelegten Untertitel voreinstellen, sofern die DVD über Untertitel verfügt.

PASSWORT

Hier können Sie das Passwort für die Freischaltung und Änderung der Freigabeklasse ändern bzw. einrichten.

- Bestätigen Sie den Eintrag **ÄNDERN** mit **OK**.
  - **ALTES PASSWORT:** Geben Sie hier mit den Zifferntasten der Fernbedienung das bestehende Passwort ein. Es besteht aus genau vier Ziffern. Wurde noch kein Passwort eingerichtet, gilt das werkseitige Passwort **1234**. Wenn Sie das richtige Passwort eingegeben haben, wird das nächste Feld für die Eingabe aktiviert.
  - **NEUES PASSWORT:** Geben Sie hier mit den Zifferntasten der Fernbedienung eine vierstellige Zahl ein. Die Markierung springt auf das nächste Feld.
  - **BESTÄTIGEN:** Geben Sie die vierstellige Zahl noch einmal ein.
- Drücken Sie **OK**, um das neue Passwort zu bestätigen.

Sollten Sie das neue Passwort vergessen haben, geben Sie das Master-Passwort **8899** ein.

KINDERSICHER.

Hier stellen Sie die Freigabeklasse für DVDs ein (Elternkontrolle).

Einige DVDs und CDs sind mit Verschlüsselungssignalen der von der Motion Picture Association etablierten Freigabeklassen kodiert. Die acht Freigabeklassen lauten:

- **1 KINDERSICHER:** auch für kleine Kinder geeignet;
- **2 G:** für alle Altersgruppen;
- **3 PG:** empfohlen ab 6 mit elterlicher Aufsicht;
- **4 PG-13:** empfohlen ab 12;
- **5 PG-R:** empfohlen ab 16 mit elterlicher Aufsicht;
- **6 R:** nicht frei unter 16;
- **7 NC-17:** nicht frei unter 18;
- **8 ERWACHSENE:** nur für Erwachsene.

Wurde eine DVD z. B. mit der Freigabeklasse 7 (ab 18) oder 8 (**ERWACHSENE**) kodiert und Sie haben eine der Freigabeklassen 1 bis 6 eingestellt, so erfolgt eine Meldung und es muss das Passwort eingegeben werden. Es können auch nur Teile der DVD, das heißt bestimmte Filmszenen, mit einer Freigabeklasse oder verschiedenen Freigabeklassen kodiert sein.

STANDARD

- Bestätigen Sie **ZURÜCKSETZEN** zweimal mit **OK**, um das Gerät auf die Werkseinstellungen zurückzusetzen.

Bitte beachten Sie, dass ein geändertes Passwort nicht zurückgesetzt wird!

15. Problembehebung

Es erscheint kein Bild und es ist kein Ton zu hören.

- Überprüfen Sie, ob das Netzkabel richtig an der Steckdose angeschlossen ist.
- Überprüfen Sie, ob der Signalempfang auf **TV** eingestellt ist.

Es erscheint kein Bild von AV.

- Überprüfen Sie, ob Kontrast und Helligkeit korrekt eingestellt sind.
- Überprüfen Sie, ob alle externen Geräte korrekt angeschlossen sind.
- Überprüfen Sie, ob die richtige AV-Quelle angewählt ist.

Es ist kein Ton zu hören.

- Vergewissern Sie sich, dass die Lautstärke nicht auf Minimum steht.
- Vergewissern Sie sich, dass die Stummschaltung nicht aktiviert ist. Drücken Sie dazu die Taste oben links auf der Fernbedienung mit dem durchgestrichenen Lautsprechersymbol.
- Prüfen Sie, ob ein Kopfhörer angeschlossen ist.
- Haben Sie einen Sat-Receiver oder DVD-Player über einen Scartkabel am Fernseher angeschlossen, prüfen Sie, ob das Kabel fest in der Scartbuchse sitzt.

Es gibt kein Bild oder keinen Ton. Es sind aber Geräusche zu hören.

- Der Empfang ist möglicherweise schlecht. Kontrollieren Sie, ob die Antenne angeschlossen ist.

Das Bild ist nicht deutlich.

- Der Empfang ist möglicherweise schlecht.
- Kontrollieren Sie, ob die Antenne angeschlossen ist.

Das Bild ist zu hell oder zu dunkel.

- Überprüfen Sie die Einstellungen von Kontrast und Helligkeit.

Das Bild ist nicht scharf.

- Der Empfang ist möglicherweise schlecht.
- Kontrollieren Sie, ob die Antenne angeschlossen ist.
- Überprüfen Sie die Einstellungen der Schärfe und Rauschreduktion im Menü **BILD**.

Es erscheint ein Doppel- oder Dreifachbild.

- Kontrollieren Sie, ob die Antenne richtig ausgerichtet ist.
- Es gibt möglicherweise von Bergen oder Gebäuden reflektierte Wellen.

Das Bild ist gepunktet.

- Es liegen möglicherweise Interferenzen von Autos, Zügen, Leitungen, Neonleuchten, etc. vor.
- Es besteht möglicherweise eine Interferenz zwischen dem Antennen- und Stromkabel. Legen Sie die Kabel weiter auseinander.

Es erscheinen Streifen am Bildschirm oder die Farben verblassen.

- Liegt eine Interferenz von einem anderen Gerät vor?
- Übertragungsantennen von Radiostationen oder Antennen von Funkamateuren und tragbare Telefone können auch Interferenzen verursachen.
- Betreiben Sie das Gerät so weit weg wie möglich von dem Gerät, das die Interferenz möglicherweise verursacht.

Das Bedien-Panel am Gerät funktioniert nicht

- Eventuell ist die Kindersicherung aktiviert.

Die Fernbedienung funktioniert nicht.

- Überprüfen Sie, ob die Batterien in der Fernbedienung geladen und richtig eingelegt sind.
- Vergewissern Sie sich, dass das Sensorfenster nicht starker Lichteinstrahlung ausgesetzt ist.

TV-Gerät schaltet sich aus

- Prüfen Sie, ob unter **ZEIT** die automatische TV Abschaltung aktiviert ist.

Die Disk läuft nicht an, obwohl ▸ (PLAY) gedrückt ist, oder stoppt sofort wieder. (optional)

- Ist die Disk mit der beschrifteten Seite nach hinten eingelegt?
- Prüfen Sie, ob die Disk beschädigt ist, indem Sie eine andere Disk einlegen. Falls die Disk verschmutzt ist, wischen Sie sie mit einem weichen, trockenen Tuch von der Mitte zum Rand vorsichtig ab.
- DVD: Hat die DVD den richtigen Regionalcode (2)?
- Es hat sich Kondenswasser gebildet; geben Sie dem Gerät ein bis zwei Stunden Zeit zum Trocknen.

15.1. Benötigen Sie weitere Unterstützung?

Wenn die Vorschläge in den vorangegangenen Abschnitten Ihr Problem nicht behoben haben, nehmen Sie bitte Kontakt mit uns auf. Sie würden uns sehr helfen, wenn Sie uns folgende Informationen zur Verfügung stellen:

- Welche externen Geräte sind angeschlossen?
- Welche Meldungen erscheinen auf dem Bildschirm?
- Bei welchem Bedienungsschritt ist das Problem aufgetreten?
- Falls Sie einen PC an das Gerät angeschlossen haben:
  - Wie sieht Ihre Rechnerkonfiguration aus?
  - Welche Software haben Sie beim Auftreten des Fehlers verwendet?
- Welche Schritte haben Sie zur Lösung des Problems bereits unternommen?
- Wenn Sie bereits eine Kundennummer erhalten haben, teilen Sie uns diese mit.

15.2. Pixelfehler bei LCD-TVs

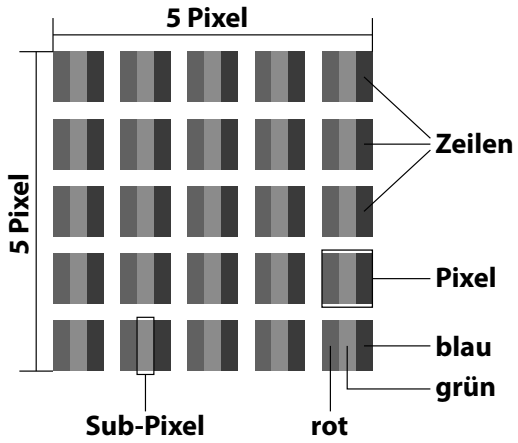

Trotz modernster Fertigung kann es auf Grund der hochkomplexen Technik in seltenen Fällen zu Ausfällen von einzelnen oder mehreren Leuchtpunkten kommen.
Bei Aktiv Matrix TFTs mit einer Auflösung von **1920 x 1080 (MD 840002 / 840003) / 1366 x 768 (MD 832002 / 832003) Pixel**, welche sich aus je drei Sub-Pixel (Rot, Grün, Blau) zusammensetzen, kommen insgesamt **ca. 6,2 (MD 840002 / 840003) / 3,1 (MD 832002 / 832003) Mio.** Ansteuerelemente zum Einsatz. Aufgrund dieser sehr hohen Anzahl von Transistoren und des damit verbundenen äußerst komplexen Fertigungsprozesses kann es vereinzelt zu einem Ausfall oder zur fälschlichen Ansteuerung von Pixel bzw. einzelnen Sub-Pixel kommen.

Pixelfehlerklasse	Fehlertyp 1 ständig leuchtender Pixel	Fehlertyp 2 ständig schwarzer Pixel	Fehlertyp 3 defekter Subpixel	
			leuchtend	schwarz
0	0	0	0	0
I	1	1	2 1 0	1 3 5
II	2	2	5 5-n* 0	0 2xn* 10
III	5	15	50 50-n* 0	0 2xn* 100
IV	50	150	500 500-n* 0	0 2xn* 1000

n*=1,5

Die erlaubte Anzahl von Fehlern der o. g. Typen in jeder Fehlerklasse bezieht sich auf eine Million Pixel und muss entsprechend der physikalischen Auflösung der Displays umgerechnet werden.
Ihr Gerät entspricht der europäischen Norm ISO 9241-307 Klasse II (Pixelfehlerklasse).

16. Reinigung

⚠ GEFAHR!

Stromschlaggefahr!

Bei geöffnetem Gehäuse und bei Berührung von in dem Gerät befindlichen Teilen besteht Lebensgefahr durch elektrischen Schlag!

- Öffnen Sie nicht das Gehäuse des Geräts. Es enthält keine zu wartenden Teile. Ziehen Sie vor dem Reinigen immer den Netzstecker und alle Verbindungskabel!

Die Lebensdauer des LCD-TVs können Sie durch folgende Maßnahmen verlängern:

- Auf der Hochglanzpolierung befinden sich Schutzfolien, um das Fernsehgerät vor Kratzern zu schützen. Ziehen Sie die Folien ab, nachdem Sie das TV- Gerät korrekt aufgestellt haben.
- Falls die Hochglanzpolierung schmutzig wird, wischen Sie zunächst den Staub ab. Wischen Sie dann sanft mit einem Reinigungstuch nach. Wenn Sie nicht erst den Staub abwischen, oder Sie die Hochglanzpolierung zu stark abwischen, könnte die Hochglanzpolierung zerkratzt werden.
- Verwenden Sie keine Lösungsmittel, ätzende oder gasförmige Reinigungsmittel.
- Reinigen Sie den Bildschirm mit einem weichen, fusselfreien Tuch.
- Achten Sie darauf, dass keine Wassertröpfchen auf demLCD-TV zurückbleiben. Wasser kann dauerhafte Verfärbungen verursachen.
- Um Schäden am Gerät zu vermeiden, darf keinesfalls Wasser ins Geräteinnere gelangen.
- Setzen Sie den Bildschirm weder grellem Sonnenlicht noch ultravioletter Strahlung aus.
- Bitte bewahren Sie das Verpackungsmaterial gut auf und benutzen Sie ausschließlich dieses, um den LCD-TV zu transportieren.

17. Lagerung bei Nichtbenutzung

Wenn Sie das TV-Gerät für einen längeren Zeitraum nicht benutzen, lagern Sie es an einem trockenen, kühlen Ort und achten Sie darauf, dass das Gerät vor Staub und extremen Temperaturschwankungen geschützt ist. Entfernen Sie zuvor alle Anschlüsse und nehmen Sie die Batterien aus der Fernbedienung.

18. Entsorgung



Verpackung

Ihr Gerät befindet sich zum Schutz vor Transportschäden in einer Verpackung. Verpackungen sind aus Materialien hergestellt, die umweltschonend entsorgt und einem fachgerechten Recycling zugeführt werden können.

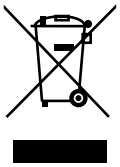

Gerät

Alle mit dem nebenstehenden Symbol gekennzeichneten Elektro- bzw. Elektronikgeräte dürfen nicht im normalen Hausmüll entsorgt werden, sondern sind vom Endnutzer am Ende ihrer Lebenserwartung einer vom unsortierten Siedlungsabfall getrennten Erfassung zuzuführen.

Die Endnutzer haben Altbatterien und Altakkumulatoren, die nicht vom Altgerät umschlossen sind, sowie Lampen, die zerstörungsfrei aus dem Altgerät entnommen werden können, vor der Abgabe an einer Erfassungsstelle vom Altgerät zerstörungsfrei zu trennen und einer separaten Sammlung zuzuführen.

Vertreiber mit einer Verkaufsfläche für Elektro- und Elektronikgeräte von mindestens 400 Quadratmetern sowie Vertreiber von Lebensmitteln mit einer Gesamtverkaufsfläche von mindestens 800 Quadratmetern, die mehrmals im Kalenderjahr oder dauerhaft Elektro- und Elektronikgeräte anbieten und auf dem Markt bereitstellen, sind verpflichtet, bei der Abgabe eines neuen Elektro- oder Elektronikgerätes an einen Endnutzer ein Altgerät des Endnutzers der gleichen Geräteart, das im Wesentlichen die gleichen Funktionen wie das neue Gerät erfüllt, am Ort der Abgabe oder in unmittelbarer Nähe hierzu unentgeltlich zurückzunehmen und auf Verlangen des Endnutzers unabhängig vom Kauf eines neuen Elektro- oder Elektronikgerätes bis zu drei Altgeräte pro Geräteart, die in keiner äußeren Abmessung größer als 25 Zentimeter sind, im Einzelhandelsgeschäft oder in unmittelbarer Nähe hierzu unentgeltlich zurückzunehmen.

Bei einem Vertrieb unter Verwendung von Fernkommunikationsmitteln gelten alle Lager- und Versandflächen für Elektro- und Elektronikgeräte des Vertreibers als Verkaufsfläche sowie alle Lager- und Verkaufsflächen des Vertreibers als Gesamtverkaufsfläche. Zudem ist bei einem Vertrieb unter Verwendung von Fernkommunikationsmitteln bei Abgabe des neuen Elektro- bzw. Elektronikgerätes durch Auslieferung bei einem privaten Haushalt die unentgeltliche Abholung des Altgerätes bei diesem Ort der Abgabe auf Geräte der Kategorien 1, 2 und 4 der Anlage 1 zu § 2 Abs. 1 ElektroG beschränkt (Wärmeüberträger, Bildschirme, Monitore und Geräte, die Bildschirme mit einer Oberfläche von mehr als 100 Quadratzentimetern enthalten, Großgeräte).

Zur Abgabe von Altgeräten stehen in Ihrer Nähe kostenfreie Erfassungsstellen sowie ggf. weitere Annahmestellen für die Wiederverwendung der Altgeräte zur Verfügung. Die Adressen können Sie von Ihrer Kommunalverwaltung erhalten.

Verfügt das Altgerät über Datenspeicher, sollten vor der Rückgabe alle Daten extern gesichert und von dem Altgerät dauerhaft und unwiderruflich gelöscht werden. Endnutzer sind ausschließlich selbst dafür verantwortlich, dass alle personenbezogenen Daten auf den zu entsorgenden Altgeräten gelöscht sind

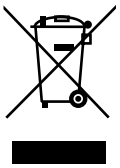

Batterien

Alle mit dem nebenstehenden Symbol gekennzeichneten Batterien dürfen nicht im normalen Hausmüll entsorgt werden.

Entsprechend Verordnung 2023/1542 sind Batterien am Ende der Lebensdauer einer geordneten Entsorgung zuzuführen.

Diese können giftige Schwermetalle enthalten und unterliegen der Sondermüllbehandlung.

Die chemischen Symbole der Schwermetalle sind wie folgt:

Cd = Cadmium, Hg = Quecksilber, Pb = Blei.

Sie sind gesetzlich verpflichtet, alte Batterien und Akkus nach Gebrauch zurückzugeben. Geben Sie deshalb verbrauchte Batterien und Akkus kostenfrei im Handelsgeschäft oder bei einer kommunalen Sammelstelle ab.

Batterien und Akkus können Stoffe enthalten, die schädlich für die menschliche Gesundheit und Umwelt sind. Nur bei einer getrennten Sammlung und Verwertung von alten Batterien und Akkus können die negativen Auswirkungen vermieden werden.

Seien Sie besonders vorsichtig beim Umgang mit lithiumhaltigen Batterien und Akkus, da bei unsachgemäßer Verwendung eine erhöhte Brandgefahr besteht. Kleben Sie dazu die Pole ab, um einen äußeren Kurzschluss zu vermeiden.

Nutzen Sie Batterien mit langer Lebensdauer oder Akkus, um die Entstehung von Abfällen aus Alt-Batterien zu verringern.

Beachten Sie die Anweisungen zum Lagern, und vermeiden Sie das vollständige Ent- und Aufladen des Akkus, um die Lebensdauer zu verlängern.

Darüber hinaus sollten Sie Batterien oder Elektro- und Elektronikgeräte mit Batterien oder Akkus nicht im öffentlichen Raum zurücklassen, um eine Vermüllung zu vermeiden. Prüfen Sie Möglichkeiten, Batterien einer Wiederverwendung zuzuführen, anstatt diese zu entsorgen, beispielsweise durch Instandsetzung der Batterie.

19. Technische Daten

LCD-TV MD 832002 (E8322600)	medion
Gerätebezeichnung	MD 832002 (E8322600)
Bildschirmgröße	80 cm (32") LCD; 16:9-Display
Leistungsaufnahme:	max. 50 Watt
Leistungsaufnahme Standby	< 0,50 W
Ausgangsleistung Lautsprecher	2 x 3 W RMS
Physikalische Auflösung	1366 x 768
TV-System	Pal B/G, D/K, I; Secam L,L´
Programmplätze	199 (ATV), 6.000 (DTV)

LCD-TV MD 832003 (E8322601)	medion
Gerätebezeichnung	MD 832003 (E8322601)
Bildschirmgröße	80 cm (32") LCD; 16:9-Display
Leistungsaufnahme:	max. 50 Watt
Leistungsaufnahme Standby	< 0,50 W
Ausgangsleistung Lautsprecher	2 x 8 W RMS
Physikalische Auflösung	1366 x 768
TV-System	Pal B/G, D/K, I; Secam L,L´
Programmplätze	199 (ATV), 6.000 (DTV)

LCD-TV MD 840002 (E8402600)	medion
Gerätebezeichnung	MD 840002 (E8402600)
Bildschirmgröße	100,3 cm (40") LCD; 16:9-Display
Leistungsaufnahme:	max. 70 Watt
Leistungsaufnahme Standby	< 0,50 W
Ausgangsleistung Lautsprecher	2 x 8 W RMS
Physikalische Auflösung	1920 x 1080
TV-System	Pal B/G, D/K, I; Secam L,L´
Programmplätze	199 (ATV), 6.000 (DTV)

LCD-TV MD 840003 (E8402601)	medion
Gerätebezeichnung	MD 840003 (E8402601)
Bildschirmgröße	100,3 cm (40") LCD; 16:9-Display
Leistungsaufnahme:	max. 70 Watt
Leistungsaufnahme Standby	< 0,50 W
Ausgangsleistung Lautsprecher	2 x 8 W RMS
Physikalische Auflösung	1920 x 1080
TV-System	Pal B/G, D/K, I; Secam L,L´
Programmplätze	199 (ATV), 6.000 (DTV)

Kanäle	
	VHF (Band I/III)
	UHF (BAND U)
	HYPERBAND
	KABEL-TV (S1-S20) / (S21-S41)
	DVB-T / DVB-T2 HD (H.265)
	DVB-C
	DVB-S2

Anschlüsse	
	Antennenanschluss (analog TV, DVB-T oder DVB-C)
	Satellitenanschluss
	1 x USB Anschluss
	Common Interface (CI+) Slot
	Video
	2 x HDMI 1.4a mit HDCP 1.4-Entschlüsselung
	1 x SCART (optional)
	AV In (Adapter 3,5 mm Klinke auf Cinch)
	YPbPr In (YUV) (Adapter 3,5 mm Klinke auf Cinch)
	Audio
	Stereo Audio In für AV, YPbPr (YUV) (Adapter 3,5 mm Klinke auf Cinch)
	Kopfhörerausgang (3,5 mm Klinke)
	Digital Audio Out (SPDIF) (koaxial)

Laufwerke / Speichermedien	
Laufwerke	USB, Common Interface, Disk (optional)
Unterstützte Formate über USB [2]	Foto: BMP, JPG, JPEG, PNG
	Musik: MP3, FLAC, OGG
	Film: AVI, MKV, MP4, MPEG 1/2/4, MOV, TS, VOB, Xvid, 3GP
	Text: TXT
Kapazitätsgrößen	USB max. 1 TB
Unterstützte Formate über DVD[2] (optional)	Foto: JPG
	Musik: MP3, WMA
	Film: MPEG 1/2/4, Xvid, AVI
	Text: TXT
Kompatible Diskformate (optional)	CD, HDCD, DVD Video, DVD+R/RW, DVD-R/RW, CD-R/RW, Audio-CD
Laserleistung DVD-Spieler (optional)	Laser Klasse 1

Es gibt heute viele, zum Teil nicht standardisierte CD-Aufnahmeverfahren und Kopierschutzverfahren, sowie unterschiedliche CD-R- und CD-RW-Rohlinge. Darum kann es in Einzelfällen zu Einlesefehlern oder -verzögerungen kommen. Dies ist kein Defekt des Geräts. (optional)

Fernbedienung	
Übertragungsart	Infrarot
LED-Klasse	1
Batterientyp	2 x 1,5V AAA

Umgebungstemperaturen	
Zulässige Umgebungstemperatur	+5 °C - +35 °C
Zulässige relative Luftfeuchtigkeit	20 % - 85 %

Abmessungen / Gewichte MD 832002 (E8322600)	
Abmessungen ohne Füße (B x H x T)	ca. 716 x 430 x 86 mm
Abmessungen mit Füßen (B x H x T)	ca. 716 x 469 x 209 mm
Gewicht ohne Füße	ca. 3,4 kg
Gewicht mit Füßen	ca. 3,5 kg
Wandmontage[3]	Vesa Standard, Lochabstand 200 x 100 mm

Abmessungen / Gewichte MD 832003 (E8322601)	
Abmessungen ohne Füße (B x H x T)	ca. 716 x 431 x 73 mm
Abmessungen mit Füßen (B x H x T)	ca. 716 x 470 x 185 mm
Gewicht ohne Füße	ca. 3,6 kg
Gewicht mit Füßen	ca. 3,7 kg
Wandmontage[3]	Vesa Standard, Lochabstand 100 x 100 mm

Abmessungen / Gewichte MD 840002 (E8402600)	
Abmessungen ohne Füße (B x H x T)	ca. 893 x 516 x 87 mm
Abmessungen mit Füßen (B x H x T)	ca. 893 x 552 x 210 mm
Gewicht ohne Füße	ca. 5,3 kg
Gewicht mit Füßen	ca. 5,4 kg
Wandmontage[3]	Vesa Standard, Lochabstand 200 x 200 mm

Abmessungen / Gewichte MD 840003 (E8402601)	
Abmessungen ohne Füße (B x H x T)	ca. 884 x 521 x 71 mm
Abmessungen mit Füßen (B x H x T)	ca. 884 x 554 x 212 mm
Gewicht ohne Füße	ca. 5,1 kg
Gewicht mit Füßen	ca. 5,2 kg
Wandmontage[3]	Vesa Standard, Lochabstand 200 x 200 mm

[2] Aufgrund der Vielzahl unterschiedlicher Codecs, kann die Wiedergabe aller Formate nicht gewährleistet werden.

[3] Achten Sie bei der Montage darauf, dass Schrauben der Größe M4 (M6: MD840002 / MD840003) verwendet werden. Die Länge der Schraube ergibt sich aus der Dicke der Wandhalterung zuzüglich 8 mm.

CE

20. Produktdatenblatt

Scannen Sie passend zum Modell den auf dem Energielabel oder alternativ in der Bedienungsanleitung abgebildeten QR Code, um das Produktdatenblatt als Download zu erhalten.

MD 832002	MD 832003
MD 840002	MD 840003

HDMI™
HIGH-DEFINITION MULTIMEDIA INTERFACE

Die Begriffe HDMI und HDMI High-Definition Multimedia Interface sowie das HDMI-Logo sind Marken oder eingetragene Marken von HDMI Licensing Administrator, Inc. in den Vereinigten Staaten und anderen Ländern.
Andere Warenzeichen sind Eigentum ihrer jeweiligen Besitzer.

21. Serviceinformationen

Sollte Ihr Gerät einmal nicht wie gewünscht und erwartet funktionieren, wenden Sie sich zunächst an unseren Kundenservice. Es stehen Ihnen verschiedene Wege zur Verfügung, um mit uns in Kontakt zu treten:

- Gerne können Sie auch unser Kontaktformular unter www.medion.com/contact nutzen.
- Selbstverständlich steht Ihnen unser Serviceteam auch über unsere Hotline oder postalisch zur Verfügung.

Deutschland
Multimedia-Produkte (PC, Notebook, etc.)
0201 22099-111
Haushalt & Heimelektronik
0201 22099-222
Mobiltelefon; Tablet & Smartphone
0201 22099-333
Öffnungszeiten
Mo. - Fr.: 07:00 - 20:00 Sa.: 10:00 - 18:00
Serviceadresse
medion GmbH 45092 Essen Deutschland
Österreich
Rufnummer
01 9287661
Öffnungszeiten
Mo. - Fr.: 08:00 - 20:00 Sa.: 10:00 - 18:00
Serviceadresse
medion GmbH 45092 Essen Deutschland
Schweiz
Rufnummer
0848 - 33 33 32
Öffnungszeiten
Mo. - Fr.: 09:00 - 19:00
Serviceadresse
MEDION/LENOVO Service Center Ifangstrasse 6 8952 Schlieren Schweiz

Belgien & Luxemburg	
Rufnummer (Belgien)	
✆	02 200 61 98
Rufnummer (Luxemburg)	
✆	800 278 99
Öffnungszeiten	
Mo. - Fr.: 09:00 - 19:00	
Serviceadresse	
medion GmbH 45092 Essen Deutschland	

Diese und viele weitere Bedienungsanleitungen stehen Ihnen über das Serviceportal www.medionservice.com zum Download zur Verfügung.

Aus Gründen der Nachhaltigkeit verzichten wir auf gedruckte Garantiebedingungen, Sie finden unsere Garantiebedingungen ebenfalls in unserem Serviceportal.

Sie können auch den untenstehenden QR-Code scannen und die Bedienungsanleitung über das Serviceportal auf Ihr mobiles Endgerät laden.

22. Impressum

Copyright 2026

Stand: 14.10.2026

Alle Rechte vorbehalten.

Diese Bedienungsanleitung ist urheberrechtlich geschützt.

Vervielfältigung in mechanischer, elektronischer und jeder anderen Form ohne die schriftliche Genehmigung des Herstellers ist verboten.

Das Copyright liegt bei der Firma:

medion GmbH
Am Zehnthof 77
45307 Essen
Deutschland

Bitte beachten Sie, dass die oben stehende Anschrift keine Retourenanschrift ist. Kontaktieren Sie zuerst immer unseren Kundenservice

23. Index

A

A-B Wiederholung 28
Anschließen 7
  Antenne 13
  Stromversorgung 13
Antenne 12
Aufstellungsort 6

B

Batterien 8, 12
Bedienung 17
Betriebssicherheit 5
Bildeinstellungen 17

C

Common Interface 13

D

DVD-Modus 27

E

Erstinstallation 13, 24
EU - Konformitätsinformation 9

F

Farbtasten 18
Favoritenliste 17
Fehler 30
Fernbedienung 11

G

Geräteübersicht 10

I

Inbetriebnahme 12
Infos anzeigen 17

L

Lieferumfang 4

M

Media Player 25
Menü
  Bild 22
  Kanal 19
  Optionen 24
  Sperren 23
  Ton 23
  Zeit 23
Montage 12

P

Pixelfehler 32
Problembehebung 30
Programmauswahl 17
Programmführer 27

Q

Quelle wählen 17

R

Reparatur 7

S

Satellit 14
Satellitensystem
  Satellit 21
  Transponder 21
Satellit Konfiguration 14
Senderliste 25
Sicherheitshinweise 5
  Anschließen 7
  Betriebssicherheit 5
  Stromversorgung 7
Stallit Konfiguration 21
Störung 30
Stromversorgung 7
  Stromversorgung anschließen 13

T

Technische Daten 34
Toneinstellungen 17

U

Umgebungstemperatur 7
USB 25

Mode d‘emploi



LCD-TV
MEDION LIFE

MD 832002 (E8322600) / MD 832003 (E8322601) / MD 840002 (E8402600) / MD 840003 (E8402601)

Sommaire

1. Informations concernant le présent mode d'emploi 3
1.1. Explication des symboles 3
1.2. Utilisation conforme 4
2. Contenu de l'emballage 4
3. Consignes générales d'utilisation et de sécurité 4
4. Consignes de sécurité 5
4.1. Sécurité de fonctionnement 5
4.2. Lieu d'installation 6
4.3. Réparation 7
4.4. Température ambiante 7
4.5. Sécurité lors du branchement 7
4.6. Manipulation sûre des piles 8
5. Déclaration de conformité UE 8
5.1. Lecteur de DVD (en option) 8
6. Vue d'ensemble de l'appareil 9
6.1. Face avant 9
6.2. Dos et côté droit 9
6.3. Télécommande 10
7. Mise en service 11
7.1. Déballage 11
7.2. Montage 11
7.3. Insertion des piles dans la télécommande 11
7.4. Branchement de l'antenne 11
7.5. Interface commune 12
7.6. Raccordement au secteur 12
7.7. Allumer et éteindre le téléviseur LCD 12
7.8. Recherche de chaînes après la première mise en marche 12
8. Prises multimédia 14
8.1. Utilisation des prises multimédia 14
9. Commande du téléviseur 15
9.1. Sélection de chaînes 15
9.2. Réglages du son 15
9.3. Réglages de l'image 15
9.4. Afficher les informations sur la chaîne 16
9.5. Ouvrir les listes de favoris 16
9.6. Sélectionner la source 16
10. Télétexte 17
10.1. L'utilisation du télétexte 17
10.2. Sélection d'une page 17
10.3. Fonctions utiles du télétexte 17
11. Guidage par menu 17
11.1. Menu Canal 18
11.2. Menu Image 22
11.3. Menu Son 22
11.4. Menu Heure 23
11.5. Menu Verrouillage 23
11.6. Menu Paramètres 24
12. Lecteur multimédia 26
12.1. Accès au lecteur multimédia 26
12.2. Menu principal du lecteur multimédia 26
12.3. Afficher des photos 26
12.4. Écouter de la musique 26
12.5. Visionner des vidéos 27
12.6. Lire des textes 27
13. EPG – Guide des programmes 27
14. Le mode DVD (en option) 28
14.1. Passer du mode TV au mode DVD 28
14.2. Insertion d'un DVD 28
14.3. Fonctions des touches 28
14.4. Navigation sur des supports de données MP3 et JPEG 29
14.5. Menu SETUP en mode DVD 29
15. Dépannage rapide 31
15.1. Vous avez besoin d'une aide supplémentaire ? 31
15.2. Pixels défectueux avec les téléviseurs LCD 32
16. Nettoyage 32
17. Stockage en cas de non-utilisation 32
18. Recyclage 32
19. Caractéristiques techniques 33
20. Fiche du produit 35
21. Informations relatives au service après-vente 36
22. Mentions légales 36
23. Index 37

1. Informations concernant le présent mode d'emploi

Merci d'avoir choisi notre produit. Nous vous souhaitons une bonne utilisation !

Lisez attentivement les consignes de sécurité avant de mettre l'appareil en service. Tenez compte des avertissements sur l'appareil et dans le mode d'emploi.

Conservez toujours le mode d'emploi à portée de main. Ce mode d'emploi fait partie intégrante du produit. Si vous vendez ou donnez l'appareil, remettez-le également impérativement au nouveau propriétaire.

1.1. Explication des symboles

Si une section de texte porte l'un des symboles d'avertissement suivants, le danger qu'il décrit doit être évité afin de prévenir les éventuelles conséquences indiquées.

	**DANGER !** Avertissement d'un risque vital immédiat !
	**AVERTISSEMENT !** Avertissement d'un risque vital possible et/ou de blessures graves irréversibles !
	**PRUDENCE !** Avertissement d'un risque possible de blessures moyennes à légères !
	**REMARQUE !** Respecter les consignes pour éviter tout dommage matériel !
	Informations supplémentaires pour l'utilisation de l'appareil !
	**REMARQUE !** Respecter les consignes du mode d'emploi !
	Étant donné la plage de fréquences de 5 GHz de la solution Wi-Fi utilisée, l'utilisation dans les pays de l'UE n'est autorisée qu'à l'intérieur des bâtiments.
	**AVERTISSEMENT !** Avertissement d'un risque d'électrocution !
	**AVERTISSEMENT !** Avertissement d'un risque en cas d'écoute à un volume trop élevé !
	**Classe de protection II** Les appareils électriques de la classe de protection II sont des appareils électriques comportant une isolation double et/ou renforcée continue et n'ayant pas de possibilités de raccordement pour un conducteur de protection. Le boîtier d'un appareil électrique entouré d'un matériau isolant de la classe de protection II peut constituer partiellement ou complètement l'isolation supplémentaire ou renforcée.

1.2. Utilisation conforme

Cet appareil est un appareil d'électronique de l'information et convient aussi pour des applications multimédia. Le présent appareil sert à la réception et à la diffusion de programmes télévisés. Les différents branchements possibles permettent une extension supplémentaire des sources de réception et de diffusion (récepteur, lecteur de DVD, graveur de DVD, magnétoscope, ordinateur, etc.). Votre appareil vous offre de multiples possibilités d'utilisation.

L'appareil est destiné exclusivement à un usage privé et non à une utilisation industrielle/commerciale.

- Veuillez noter qu'en cas d'utilisation non conforme, la garantie est annulée.
- Ne transformez pas l'appareil sans notre accord et n'utilisez pas de périphériques autres que ceux que nous avons nous-mêmes autorisés ou livrés.
- Utilisez uniquement des pièces de rechange et accessoires que nous avons livrés ou autorisés.
- Tenez compte de toutes les informations contenues dans le présent mode d'emploi, en particulier des consignes de sécurité. Toute autre utilisation est considérée comme non conforme et peut entraîner des dommages corporels ou matériels.
- N'utilisez pas l'appareil dans des conditions ambiantes extrêmes.
- Cet appareil est destiné uniquement à un usage à l'intérieur de pièces sèches.
- Cet appareil ne convient pas comme écran de données pour des postes de travail de bureau.

Veuillez noter que l'appareil ne convient pas à une utilisation mobile et qu'il doit être utilisé uniquement de manière fixe à un emplacement prévu à cet effet. En cas d'utilisation mobile, le bon fonctionnement de l'appareil ne peut être garanti en raison d'éventuels problèmes de réception ou autres.

2. Contenu de l'emballage

Veuillez vérifier si la livraison est complète et nous informer dans un délai de deux semaines à compter de la date d'achat si ce n'est pas le cas.

Avec le produit que vous venez d'acheter, vous recevez :

- Téléviseur LCD
- Télécommande (RC1857) avec 2 piles 1,5 V de type AAA
- Adaptateur YUV
- Adaptateur AV
- Pieds avec vis
- Documentation

⚠ DANGER !

Risque de suffocation !

Les films d'emballage peuvent être avalés ou utilisés dans un autre but que celui prévu et présentent donc un risque de suffocation !

- Conservez les emballages tels que les films ou sachets en plastique hors de la portée des enfants.

3. Consignes générales d'utilisation et de sécurité

	Choisissez un emplacement approprié pour le téléviseur. Placez-le dans un endroit propre, loin des sources de chaleur (soleil, radiateurs, cheminées), des plantes (pollen, poussière, eau) et du sol (risque de choc, poussière).
	Ne placez pas de chiffon, de papier ou d'autres matériaux sur les ouvertures situées en haut, en bas ou sur les côtés de l'appareil.
	Éteignez le téléviseur après utilisation (ceci ne s'applique pas aux téléviseurs OLED) et débranchez la fiche d'alimentation lorsqu'il n'est pas utilisé (pour les téléviseurs OLED, restez en mode veille avant de le débrancher du secteur).
	Conservez la télécommande avec soin, éloignez tout liquide de celle-ci et vérifiez régulièrement l'état des piles pour éviter la corrosion des contacts.
	Nettoyez l'écran avec un chiffon doux et sec après avoir éteint le téléviseur et l'avoir débranché de l'alimentation électrique. Évitez d'utiliser des produits de nettoyage pour le verre ou d'autres produits ménagers.

4. Consignes de sécurité

4.1. Sécurité de fonctionnement

– Avant d'utiliser l'appareil pour la première fois, vérifiez qu'il ne présente aucun dommage. Si l'appareil est défectueux ou endommagé, il ne doit pas être mis en service.
– Le présent appareil peut être utilisé par des enfants à partir de 8 ans et par des personnes à capacités physiques, sensorielles ou mentales restreintes ou manquant d'expériences et de connaissances s'ils sont surveillés ou s'ils ont reçu des instructions pour pouvoir utiliser l'appareil en toute sécurité et ont compris les dangers en résultant.
– Ne pas laisser les enfants jouer avec l'appareil. Le nettoyage et la maintenance de l'appareil par l'utilisateur ne doivent pas être exécutés sans surveillance par des enfants.



DANGER !
Risque de suffocation !
Les matériaux d'emballage ne sont pas des jouets ! Les films d'emballage peuvent être avalés ou utilisés dans un autre but que celui prévu et présentent donc un risque de suffocation !

■ Conservez les emballages tels que les films ou sachets en plastique hors de la portée des enfants.



DANGER !
Risque d'électrocution !
Risque d'électrocution, de court-circuit et d'incendie !

■ N'ouvrez jamais le boîtier du téléviseur Smart et n'introduisez aucun objet à l'intérieur du téléviseur par les fentes et ouvertures.



AVERTISSEMENT !
Surchauffe ! Risque d'incendie !
Toute surchauffe peut causer des dommages au téléviseur Smart et un risque d'incendie !

■ Les fentes et ouvertures du téléviseur servent à sa ventilation. Ne recouvrez pas ces ouvertures, p. ex. avec des journaux, nappes, rideaux, etc.

– N'exercez aucune pression sur l'écran : Le verre de l'écran risquerait de se briser.
– La télécommande contient une diode infrarouge de classe 1. N'observez pas la LED avec des appareils optiques.



PRUDENCE !
Risque de blessure !
Un écran brisé représente un danger de blessure !

■ Ne touchez pas l'écran avec les doigts ou avec des objets contondants pour éviter de l'endommager.

■ Portez des gants de protection pour ramasser les débris.
■ Lavez-vous ensuite les mains au savon, car il se peut que des produits chimiques s'échappent.
■ Envoyez les débris au service après-vente afin qu'ils soient recyclés correctement.

– Coupez immédiatement l'appareil du réseau électrique en cas d'urgence et réutilisez-le uniquement une fois qu'il a été vérifié par une personne qualifiée ou le SAV. On est notamment en présence d'une situation d'urgence lorsque p. ex. de la fumée s'échappe de l'appareil, que l'appareil émet des bruits inhabituels, que de l'eau s'est infiltrée dans l'appareil et que le cordon d'alimentation ou le boîtier est endommagé.

Adressez-vous au service après-vente si :

• le cordon d'alimentation a fondu ou est endommagé,
• du liquide s'est infiltré dans l'appareil,
• l'appareil ne fonctionne pas correctement,

- l'appareil est tombé ou le boîtier, endommagé,
- de la fumée s'échappe de l'appareil.

4.2. Lieu d'installation

– La fixation murale du téléviseur ne doit pas dépasser une hauteur de 2 m. L'appareil doit être monté sur des surfaces solides telles que du ciment ou du béton.
– Durant les premières heures d'utilisation, les appareils neufs peuvent dégager une odeur typique inévitable, mais totalement inoffensive s'estompant progressivement au fil du temps. Pour combattre cette formation d'odeur, nous vous conseillons d'aérer régulièrement la pièce. Lors du développement de ce produit, nous avons tout mis en œuvre pour que les taux restent largement inférieurs aux taux limites en vigueur.
– Conservez votre téléviseur Smart et tous les appareils raccordés à l'abri de l'humidité et protégez-les de la poussière, de la chaleur et de tout rayonnement solaire direct. Le non-respect de ces consignes peut entraîner des dysfonctionnements ou un endommagement du téléviseur Smart.
– N'utilisez jamais l'appareil en plein air, des facteurs externes (pluie, neige, etc.) pourraient l'endommager.
– L'appareil ne doit pas être exposé à des gouttes d'eau ou éclaboussures. Ne posez pas de récipients remplis de liquide (vase ou similaire) sur ou à proximité de l'appareil. Le récipient pourrait se renverser et le liquide porter atteinte à la sécurité électrique.



REMARQUE !
Risque de dommages !
Les bougies allumées et autres sources de feu nu présentent un risque de dommages.
■ Tenez donc à tout moment les bougies et autres sources de feu nu éloignées de l'appareil afin d'éviter tout risque d'incendie.

– Si vous installez l'appareil dans un élément mural, veillez à laisser des écarts assez grands : prévoyez une distance minimum de 10 cm tout autour de l'appareil afin de garantir une aération suffisante.
– Évitez les effets d'éblouissement, les reflets et les contrastes clair/foncé trop forts afin de ménager vos yeux.
– La distance optimale par rapport au téléviseur est de 3 fois la diagonale d'écran.



DANGER !
Risque de blessure ! Danger de mort !
Installez votre téléviseur uniquement sur des supports stables. Toute chute du téléviseur peut entraîner des blessures graves et la mort. De nombreuses blessures, spécialement chez les enfants, peuvent être évitées en prenant les mesures de précaution suivantes.
■ Faites fonctionner tous les composants sur un support stable, plan et exempt de vibrations afin d'éviter toute chute du téléviseur.

– Utilisez uniquement les pieds et vis livrés avec le téléviseur.
– N'installez le téléviseur que sur un meuble garantissant qu'il soit utilisé en toute sécurité.
– Veillez à ce que le téléviseur ne dépasse pas sur les bords du meuble.
– N'installez pas le téléviseur sur un meuble suspendu ou très haut tel qu'élément haut ou étagère sans que les deux – meuble et téléviseur – soient fixés de manière stable et sécurisée.
– Ne posez pas sous le téléviseur de couverture ou similaire afin de garantir une stabilité parfaite.
– Expliquez aux enfants qu'il est dangereux de grimper sur un meuble pour accéder au téléviseur ou à ses éléments de commande.

Respectez également les consignes de sécurité mentionnées ci-dessus pour stocker votre téléviseur ou le changer de place.

4.3. Réparation

- Faites réparer votre téléviseur Smart uniquement par un personnel qualifié.
- Si une réparation est nécessaire, adressez-vous uniquement à l'un de nos partenaires agréés pour le SAV.
- Veillez à ce que seules les pièces de rechange spécifiées par le fabricant soient utilisées. L'utilisation de pièces de rechange inadaptées peut endommager l'appareil ou entraîner un risque d'incendie.

4.4. Température ambiante

- L'appareil peut être utilisé à une température ambiante de +5 à +35° C et avec une humidité relative de l'air de 20 à 85 % (sans condensation).
- S'il est hors tension, le téléviseur Smart peut être stocké à une température de -20 à +60° C.
- Prévoyez au moins un mètre de distance entre l'appareil et les sources de brouillage haute fréquence et magnétiques éventuelles (autre téléviseur, haut-parleurs, téléphone portable, etc.) afin d'éviter tout dysfonctionnement.
- Pendant un orage ou si vous n'utilisez pas votre téléviseur pendant une période prolongée, débranchez la fiche de la prise de courant et le câble d'antenne de la prise d'antenne.

REMARQUE !

Risque de dommages !

En cas de fortes variations de température ou d'humidité, il est possible que, par condensation, de l'humidité se forme à l'intérieur du téléviseur Smart, pouvant provoquer un court-circuit.

- Après tout transport du téléviseur Smart, attendez que celui-ci soit à température ambiante avant de l'allumer.

4.5. Sécurité lors du branchement

4.5.1. Alimentation électrique

- Certaines pièces de l'appareil restent sous tension même si celui-ci est éteint. Pour interrompre l'alimentation de votre téléviseur Smart et le mettre totalement hors tension, coupez-le complètement du réseau électrique. Débranchez pour cela la fiche d'alimentation de la prise de courant.

⚠ DANGER !

Risque d'électrocution !

Danger de mort par électrocution lorsque le boîtier est ouvert !

- N'ouvrez pas le boîtier de l'appareil. Celui-ci ne contient aucune pièce à entretenir.
- Branchez le téléviseur Smart uniquement sur une prise de terre de 220 - 240 V ~ 50 Hz. Si vous avez des doutes en ce qui concerne l'alimentation électrique sur le lieu d'installation, demandez conseil à votre fournisseur d'électricité.
- La prise de courant doit toujours être facilement accessible afin de pouvoir débrancher rapidement la fiche d'alimentation de la prise en cas d'urgence.
- Pour couper l'alimentation en courant de votre téléviseur, débranchez la fiche d'alimentation de la prise de courant.
- Pour une sécurité supplémentaire, nous conseillons l'utilisation d'une protection contre les surtensions pour éviter que le téléviseur Smart ne soit endommagé par des pics de tension ou la foudre à travers le réseau électrique.
- Disposez les câbles de manière à ce que personne ne puisse marcher ou trébucher dessus.
- Ne posez pas d'objets sur les câbles, ils pourraient être endommagés.
- Ne touchez pas la fiche si vous avez les mains mouillées.
- Saisissez toujours la fiche au niveau du boîtier et ne tirez jamais sur le cordon pour débrancher la fiche de la prise de courant.

– Veuillez noter que le téléviseur consomme toujours du courant également en mode Veille.

Tous les appareils multimédia qui sont raccordés aux prises correspondantes du téléviseur doivent respecter les exigences de la directive « Basse tension ».

4.6. Manipulation sûre des piles

AVERTISSEMENT !
Risque d'explosion !

Les piles peuvent contenir des substances inflammables et fuir, chauffer fortement, prendre feu, voire même exploser.

- Ne manipulez pas les piles de manière incorrecte afin d'éviter tout dommage de l'appareil et tout risque pour votre santé.

Respectez impérativement les consignes suivantes :

– Conservez les piles hors de la portée des enfants.
  En cas d'ingestion d'une pile, contactez immédiatement un médecin.
– Ne rechargez jamais des piles (sauf si cela est indiqué expressément).
– Ne déchargez jamais des piles par une puissance trop élevée.
– Ne court-circuitez jamais des piles.
– N'exposez jamais des piles à une chaleur excessive, p. ex. rayonnement solaire, feu ou similaire !
– Ne démontez pas des piles et n'essayez pas de les déformer.
  Vous risqueriez de vous blesser aux mains/doigts ou le liquide qui se trouve à l'intérieur des piles pourrait entrer en contact avec vos yeux ou votre peau. Si cela devait se produire, rincez les parties affectées abondamment à l'eau claire et consultez immédiatement un médecin.
– Évitez tout choc brutal et toute secousse.
– N'inversez jamais la polarité.
– Veillez à respecter le pôle plus (+) et le pôle moins (-) afin d'éviter tout court-circuit.
– Ne mélangez jamais des piles neuves avec des piles usées ni de piles de type différent.
  Cela pourrait entraîner des dysfonctionnements de l'appareil. De plus, la pile la plus faible se déchargerait trop fortement.
– Retirez immédiatement des piles usées d'un appareil.
– Retirez les piles d'un appareil si vous n'avez pas l'intention de l'utiliser pendant une période prolongée.
– Remplacez simultanément toutes les piles usées d'un appareil par des piles neuves du même type.
– Pour entreposer ou recycler des piles, isolez les contacts avec du ruban adhésif.
– Si nécessaire, nettoyez les contacts des piles et de l'appareil avant d'insérer les piles.
– Si des piles ont coulé, portez des gants de protection et nettoyez soigneusement les contacts.

5. Déclaration de conformité UE

L'entreprise medion GmbH déclare par la présente que le type d'équipement radio MD 832002 / MD 832003 / MD 840002 / MD 840003 est conforme aux directives 2014/53/UE (directive RE), 2009/125/CE (directive sur l'écoconception) et 2011/65/UE (directive RoHS). La déclaration de conformité UE intégrale est disponible à l'adresse Internet suivante : www.medion.com/conformity

CE

5.1. Lecteur de DVD (en option)



Le lecteur de DVD est un produit laser de classe 1. L'appareil est équipé d'un système de sécurité qui empêche la sortie de rayons laser dangereux lors d'une utilisation normale. Pour prévenir tout risque de blessure des yeux, prenez garde de ne jamais manipuler ni abîmer le système de sécurité de l'appareil.

6. Vue d'ensemble de l'appareil

6.1. Face avant

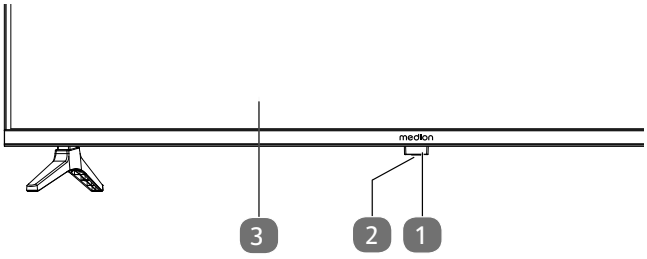

1. LED de fonctionnement : est allumée en rouge lorsque l'appareil se trouve en mode Veille
   Capteur infrarouge : champ de réception pour les signaux infrarouges de la télécommande
2. ⏻ : touche Standby permettant d'allumer l'appareil ou de le mettre en mode Veille
3. Écran LCD

6.2. Dos et côté droit

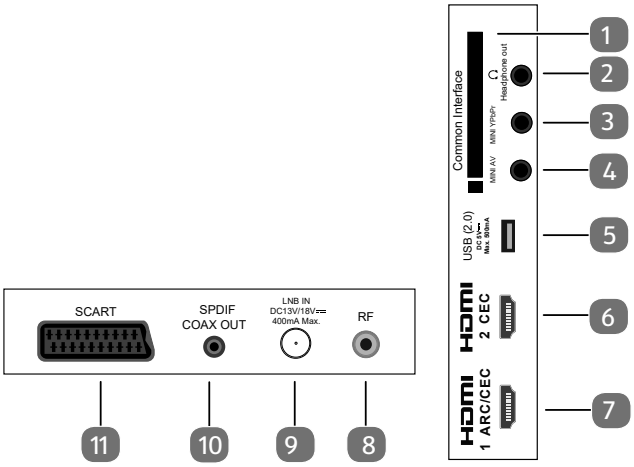

1. **COMMON INTERFACE (CI+)** : fente pour cartes de télévision payante
2. **HEADPHONE OUT** : pour le branchement d'un casque avec un connecteur jack 3,5 mm
3. **MINI YPBPR** : entrée composante YPbPr (au moyen de l'adaptateur Cinch fourni)
4. **MINI AV** : entrée audio/vidéo (au moyen de l'adaptateur Cinch fourni)
5. **USB(2.0) DC 5V⎓, Max. 500mA** : port USB pour le branchement d'un support de stockage externe pour la lecture de médias
6. **HDMI2 CEC** : prise HDMI pour appareils avec sortie HDMI (peut être utilisé pour CEC)
7. **HDMI1 ARC/CEC** : prise HDMI pour appareils avec sortie HDMI (peut être utilisé pour CEC/ARC)
8. **RF** : prise d'antenne (DVB-T/DVB-T2 HD/DVB-C/analogique)
9. **LNB IN DC 13V/18V⎓ 400mA Max.** : pour le branchement de l'antenne (satellite)
10. **SPDIF COAX OUT** : sortie audio numérique (coaxiale)
11. **SCART** : prise péritel (entrée) (MD 840002 / MD 832002)

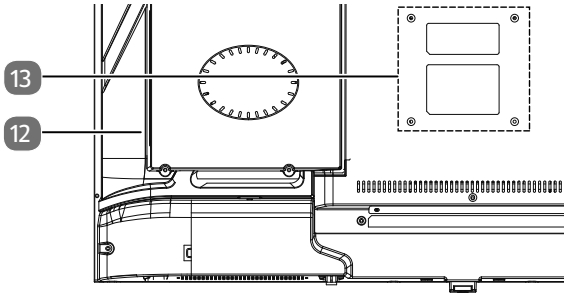

12. Lecteur de DVD (MD 832003 / MD 840003)
13. Trous de fixation pour un montage mural
    MD 832003: Standard Vesa, distance entre les trous : 100 x 100 mm
    MD 832002 : Standard Vesa, distance entre les trous : 200 x 100 mm
    MD 840003 / MD 840002 : Standard Vesa, distance entre les trous : 200 x 200 mm

Lors du montage, veillez à utiliser des vis de la taille M6 (M4: MD832003). La longueur de la vis résulte de l'épaisseur du support mural plus 10 mm (8 mm: MD832003 / MD840003).
La fixation murale du téléviseur ne doit pas dépasser une hauteur de 2 m. L'appareil doit être monté sur des surfaces solides telles que du ciment ou du béton.

6.3. Télécommande

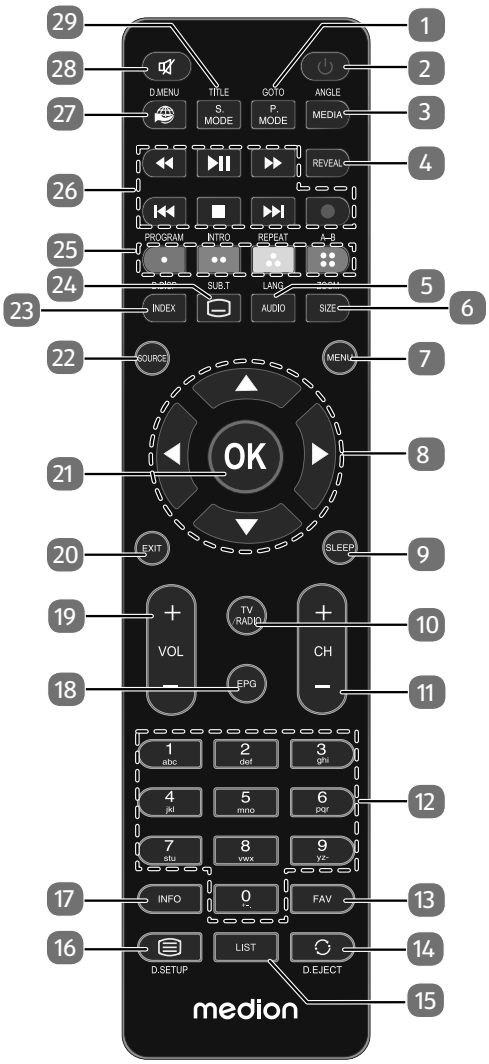

1. **P.MODE**: Sélectionner le mode d'image
   GOTO: DVD: Sélectionner un certain passage d'un DVD (en option)
2. ⏻: allumer/éteindre le téléviseur LCD (allumer/éteindre le mode Veille)
3. **MEDIA**: Ouvrir le navigateur de médias
   ANGLE: DVD: Sélectionner l'angle de la caméra (perspective) pour la lecture de DVD (en option)
4. **REVEAL**: Télétexte : afficher le texte caché
5. **AUDIO**: ATV : régler la norme sonore stéréo / mono.
   LANG: DTV/Satellit : sélectionner les langues audio.
   DVD : sélectionner la langue du disque (en option)
6. **SIZE**: Modifier le format d'image / Télétexte : appuyer 1 x pour agrandir la partie supérieure ; appuyer 2 x pour agrandir la partie inférieure
   ZOOM: DVD : fonction de zoom avec le lecteur de DVD (en option)
7. **MENU**: Ouvrir et fermer un menu
8. Touche directionnelle ▲ ▼ ◀ ▶
9. **SLEEP**: Régler la fonction d'arrêt automatique.
10. **TV/RADIO**: DTV/Satellite : alterner entre chaînes de télé et stations de radio
11. **CH+/-**: Touches de sélection des chaînes
12. Touches numériques: TV : sélection de chaîne, télétexte : sélection de page
13. **FAV**: Afficher la liste de favoris
14. ↻: Revenir à la chaîne précédente
    D.EJECT: DVD : bouton d'éjection (en option)
15. **LIST**: Appeler la liste des chaînes
16. ▤: Ouvrir le télétexte ; appuyer 2 x : mettre en transparence ; appuyer 3 x : fermer
    D.SETUP: DVD : ouvrir le menu (en option)
17. **INFO**: Afficher des informations telles que numéro de chaîne actuelle et format d'image
18. **EPG**: Guide électronique des programmes télé et radio (selon la chaîne ou station)
19. **VOL+/-** : Augmenter (+) ou réduire (-) le volume
20. **EXIT**: Quitter un menu
21. **OK**: Confirmer une sélection dans certains menus. S'utilise aussi pour ouvrir la liste des chaînes.
22. **SOURCE**: Sélectionner le signal d'entrée d'appareils raccordés
23. **INDEX**: Télétexte : afficher la page principale
    D.DISP: DVD : affiche des informations sur le DVD inséré telles que chapitre, durée écoulée, etc. (en option)
24. ▭: Télétexte : ouvrir la sous-page
    SUB.T: DTV/Satellite/ Navigateur de médias : fonction de sous-titrage / DVD: Fonction de sous-titrage avec le lecteur de DVD (en option)
25. Touches de couleur
    ROUGE (·): Pour l'utilisation dans certains menus
    [PROGRAM]: DVD : programmer une liste de lecture du lecteur de DVD (en option)
    VERTE (··): Pour l'utilisation dans certains menus
    [INTRO]: Aucune fonction
    JAUNE (·˙·): Pour l'utilisation dans certains menus
    [REPEAT]: Navigateur de médias : répétition
    DVD : régler le mode de lecture (en option)
    BLEUE (∷): Pour l'utilisation dans certains menus
    [A-B]: Navigateur de médias : répétition A-B
    DVD : régler la répétition A-B (en option)
26. Touches de commande du navigateur de médias / DVD (en option)
27. 🌐: Aucune fonction
    D.MENU: DVD : ouvrir et fermer le menu d'un DVD (en option)
28. 🔇: Désactiver le son
29. **S.MODE**: Sélectionner le mode sonore
    TITLE: DVD: Appeler le menu Titre (en option)

7. Mise en service

Avant de mettre l'appareil en marche, lisez impérativement le chapitre « Consignes de sécurité ».

7.1. Déballage

- Avant le déballage, choisissez un endroit adapté pour l'installation de l'appareil.
- Ouvrez le carton avec précaution pour éviter d'endommager l'appareil, par exemple avec un couteau à longue lame.
- Retirez tous les emballages.
- L'emballage contient différentes petites pièces (piles, etc.). Conservez-les hors de la portée des enfants : ils pourraient s'étouffer !
- Conservez soigneusement les emballages et utilisez uniquement ceux-ci pour transporter le téléviseur.

⚠ DANGER !

Risque de suffocation !

Les films d'emballage peuvent être avalés ou utilisés dans un autre but que celui prévu et présentent donc un risque de suffocation !

■ Conservez les emballages tels que les films ou sachets en plastique hors de la portée des enfants.

7.2. Montage

Fixez le pied sur l'appareil comme illustré ci-dessous. Attention : fixer le pied avant de brancher le téléviseur LCD.

MD840002 / MD832002:

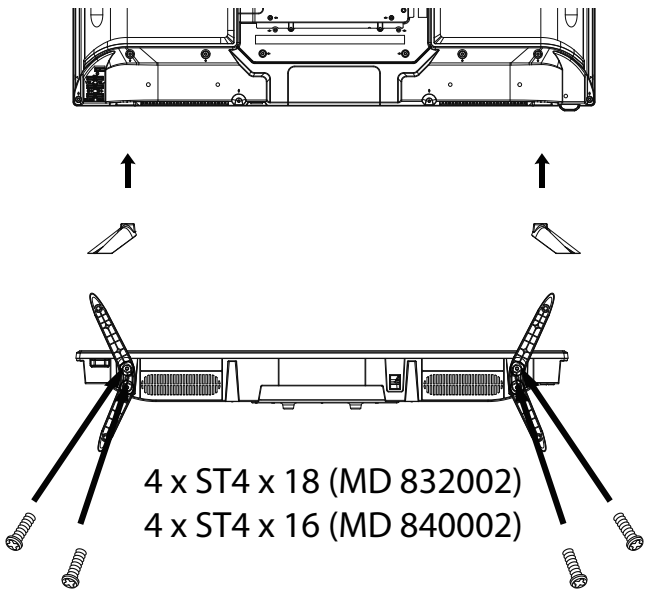

MD840003 / MD832003:

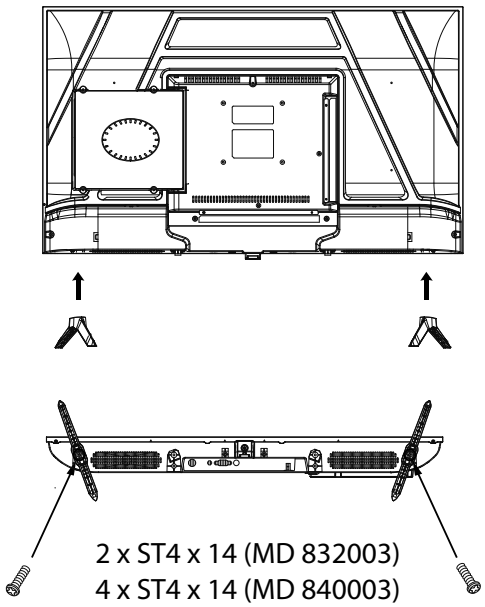

7.3. Insertion des piles dans la télécommande

- Retirez le couvercle du compartiment à piles au dos de la télécommande.
- Insérez deux piles de type LR03 / AAA / 1,5 V dans le compartiment à piles de la télécommande. Prenez soin de bien respecter la polarité (indiquée au fond du compartiment à piles).
- Remettez le couvercle du compartiment à piles en place.

❗ REMARQUE !

Risque de dommages !

Si la télécommande n'est pas utilisée pendant un certain temps, les piles peuvent couler et l'endommager !

■ Sortez donc les piles de la télécommande si vous n'utilisez pas l'appareil pendant une période prolongée.

7.4. Branchement de l'antenne

Votre téléviseur LCD prend en charge différents signaux d'antenne. Sur la prise avec la désignation **RF**, vous pouvez capter les signaux d'image suivants :

- via câble analogique/une antenne domestique analogique,
- via une antenne DVB-T/DVB-T2[1] ou
- via une prise DVB-C[1].

- Branchez un câble d'antenne de l'antenne domestique / du câble analogique, de l'antenne DVB-T ou de la prise DVB-C sur la prise d'antenne du téléviseur LCD.

Sur la prise avec la désignation **LNB IN**, vous avez en plus la possibilité de raccorder une installation satellite numérique.

[1] Ce service doit être disponible dans votre région.

- Vissez le connecteur F d'un câble d'antenne coaxiale sur la prise du téléviseur LCD.

Pour pouvoir capter les chaînes cryptées/payantes, vous devez utiliser la carte correspondante requise. Pour cela, introduisez un module CAM (disponible dans le commerce) dans l'emplacement prévu à cet effet sur le côté gauche du téléviseur (**COMMON INTERFACE**). Ensuite, introduisez la carte de votre prestataire dans le module CAM.

7.5. Interface commune

Si vous voulez regarder des chaînes payantes, vous devez tout d'abord vous abonner auprès du prestataire correspondant. Une fois votre inscription effectuée, vous recevrez de votre opérateur un Conditional Access Module (CAM) et une carte spéciale. Vous trouverez des informations sur les réglages dans la documentation fournie avec le module.

Installez les composants CI de la façon suivante sur votre téléviseur :

- Commencez par insérer le module CAM dans l'emplacement prévu à cet effet sur le côté du téléviseur LCD. Ensuite, insérez la carte.
- Branchez le téléviseur sur la prise de courant, allumez-le et attendez un moment, jusqu'à ce que la carte soit reconnue.

Veuillez noter que le module CI ne doit être inséré ou retiré que lorsque le téléviseur se trouve en mode Veille ou s'il est débranché du réseau électrique.

Le module CAM ne peut être inséré que dans un sens, il n'est donc pas possible de l'insérer à l'envers. Vous risquez d'endommager le module CAM ou le téléviseur si vous tentez d'insérer le module CAM par la force.

7.6. Raccordement au secteur

- Branchez la fiche d'alimentation de l'appareil sur une prise de courant de 100 - 240 V ~ 50 Hz facilement accessible.

7.7. Allumer et éteindre le téléviseur LCD

- L'appareil se trouve en mode Veille dès que vous avez branché la fiche d'alimentation sur la prise de courant.
- Pour allumer l'appareil, appuyez
  - sur la télécommande : sur la touche Standby/ON ⏻ ;
  - sur l'appareil : sur la touche Standby/ON ⏻.
- La touche Standby/ON ⏻ de la télécommande vous permet de remettre l'appareil en mode Veille. L'appareil est certes éteint, mais continue à consommer du courant.

En l'absence d'un signal d'entrée, l'appareil passe automatiquement en mode Veille au bout de cinq minutes. Un compte à rebours est affiché à l'écran jusqu'au passage en mode Veille. Cette fonction n'est pas disponible avec toutes les sources.

7.8. Recherche de chaînes après la première mise en marche

Lorsque vous allumez votre appareil pour la première fois, vous êtes guidé à travers la **PREMIÈRE INSTALLATION**.

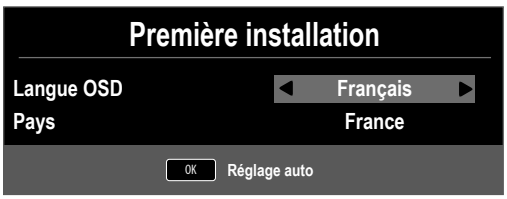

Option de menu	Réglage
LANGUE OSD	Sélectionnez la langue OSD avec les touches directionnelles.
PAYS	Sélectionnez le pays avec les touches directionnelles.

- Lorsque vous avez effectué tous les réglages, appuyez sur **OK**.

7.8.1. Câble et antenne

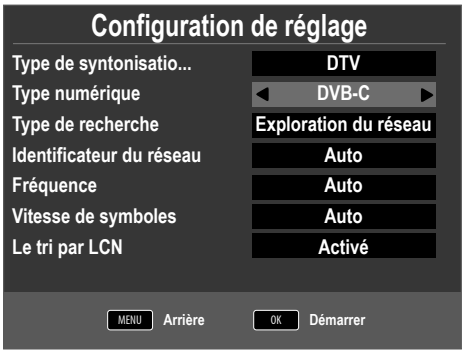

Option de menu	Réglage
TYPE DE SYNTONISATIO...	Sélectionnez avec les touches directionnelles le type de réception : • **DTV+ATV** (recherche des chaînes TV numériques et analogiques) • **ATV** (recherche des chaînes TV analogiques) • **DTV** (recherche des chaînes TV numériques)
TYPE NUMÉRIQUE	Sélectionnez le type de branchement (**DVB-T, DVB-C** ou **SATELLITE**) avec les touches directionnelles.
TYPE DE RECHERCHE (uniquement en mode DVB-C)	Régler le mode de recherche. Laissez ce réglage sur **EXPLORATION DU RÉSEAU** ou **PLEIN** si vous ne voulez procéder à aucun réglage spécial.

Option de menu	Réglage
IDENTIFICATEUR DU RÉSEAU (uniquement en mode DVB-C)	Régler l'ID de réseau. **AUTO** est réglé par défaut.
FRÉQUENCE (uniquement en mode DVB-C)	Régler la fréquence. **AUTO** est réglé par défaut. Uniquement activé si l'option **EXPLORATION DU RÉSEAU** a été sélectionnée dans le mode de recherche.
VITESSE DE SYMBOLES (uniquement en mode DVB-C)	Régler le débit de symboles.
LE TRI PAR LCN	Logical Channel Numbering : sélectionnez le réglage **ACTIVÉ** si les chaînes doivent être classées au moyen d'une liste de chaînes prédéfinie (si mis à disposition par la chaîne)

- Lorsque vous avez effectué tous les réglages, appuyez sur **OK**. La recherche des chaînes démarre.

7.8.2. Satellite



Option de menu	Réglage
TYPE DE SYNTONISATIO...	En mode Satellite, aucun réglage ne peut être effectué ici.
TYPE NUMÉRIQUE	Sélectionnez le type de branchement (**DVB-T, DVB-C** ou **SATELLITE**) avec les touches directionnelles.
SATELLITE	Sélectionnez le satellite sur lequel la recherche doit être lancée.

Option de menu	Réglage
MODE DE BALAYAGE	Régler le mode de recherche. **PRÉRÉGLÉE** : une recherche des chaînes diffusées par le satellite sélectionné est exécutée au moyen de la liste des transpondeurs mémorisée pour ce satellite. Ce mode de recherche dure un certain temps. **RÉSEAU** : activer/désactiver la recherche de réseaux. **BALAYAGE AVEUGLE** : une recherche complète sur le satellite sélectionné est exécutée. Cette recherche tient aussi compte des nouveaux transpondeurs qui ne sont pas encore contenus dans la liste des transpondeurs. Deux recherches sont ici exécutées : la première établit les transpondeurs du satellite et la deuxième recherche les chaînes. La recherche aveugle est celle qui prend le plus de temps.
TYPE DE CHAÎNE	Définissez quelles chaînes vous voulez rechercher : **GRATUITE** (chaînes en clair)**, CRYPTÉ** (chaînes cryptées) ou **GRATUITE+CRYPTÉ** (chaînes en clair et cryptées).
TYPE DE SERVICE	Sélectionner le type de chaîne. **DTV** : recherche de chaînes de télévision numériques. **RADIO** : recherche de stations de radio numériques. **TOUT** : recherche de chaînes de télévision et de stations de radio numériques.
CHARGEZ LISTE PRÉDÉFINIE	La liste des chaînes préétablie pour le satellite Astra 19.2E est chargée. Ce mode de recherche est celui qui prend le moins de temps. Sélectionnez **OUI** pour charger la liste des chaînes. Sélectionnez **NON** pour lancer la recherche des chaînes.
RÉGLAGE DE L'ANTENNE	Vous pouvez procéder ici aux mêmes réglages que dans le menu **CANAL > RÉGLAGE DE L'ANTENNE**.

- Lorsque vous avez effectué tous les réglages, appuyez sur **OK**. La recherche des chaînes/stations démarre.



Les différents types d'émission sont alors recherchés dans l'ordre. Attendez que la recherche soit terminée. Vous pouvez interrompre prématurément la recherche avec la touche **MENU**.

L'installation initiale décrite ici correspond à l'option **PREMIÈRE INSTALLATION** du menu **PARAMÈTRES**.

8. Prises multimédia

8.1. Utilisation des prises multimédia

REMARQUE !

Risque de dommages !

Toute erreur de manipulation peut endommager les appareils utilisés.

- Avant le câblage et la mise en service, lisez impérativement aussi les modes d'emploi des appareils devant être raccordés.

REMARQUE !

Risque de dommages !

Si des fiches sont branchées sur de mauvaises prises, les contacts peuvent être endommagés.

- Veillez donc à ce que les fiches et les prises correspondantes rentrent parfaitement les unes dans les autres afin d'éviter tout dommage des contacts. De par la disposition des contacts, certaines fiches ne peuvent être mises que dans une seule position dans les prises correspondantes.

8.1.1. Péritel

La prise péritel (Scart) simplifie le branchement entre eux de différents appareils vidéo puisqu'elle fait transiter les signaux d'image et de son dans une fiche multibroches. Utilisez pour cela un câble péritel usuel.

- Raccordez l'entrée et la sortie péritel des appareils utilisés avec un câble péritel.

8.1.2. AV

La transmission AV (composite) fonctionne via trois prises Cinch, à l'occasion de quoi une prise transmet le signal vidéo (jaune) et deux prises, le signal audio stéréo (rouge/blanc). Utilisez pour cela un câble AV usuel.

- Raccordez les entrées et sorties AV des appareils avec un câble AV.
- Si des appareils intégrés disposent de prises AV vers mini-jack, veuillez utiliser un adaptateur AV correspondant (3x Cinch > mini-jack) (optionnel).

8.1.3. YPbPr

La transmission YPbPr (composante) fonctionne via cinq prises Cinch, à l'occasion de quoi trois prises transmettent le signal vidéo (rouge/bleu/vert) et les deux autres prises, le signal audio stéréo (rouge/blanc). Utilisez pour cela un câble YPbPr usuel.

- Raccordez les entrées et sorties YPbPr des appareils utilisés avec un câble YPbPr.
- Si des appareils intégrés disposent de prises YPbPr vers mini-jack, veuillez utiliser un adaptateur YPbPr correspondant (5x Cinch > mini-jack) (optionnel).

8.1.4. HDMI

HDMI (High Definition Multimedia Interface) est une interface pour la transmission numérique de l'image et du son. Elle représente le type de transmission de la meilleure qualité et peut, à partir de la version 2.0, aussi reproduire la résolution Ultra HD. Utilisez pour cela un câble HDMI usuel.

- Raccordez les prises HDMI correspondantes des appareils utilisés avec un câble HDMI.

8.1.5. HDMI ARC

Si vous voulez vous servir d'un téléviseur comme récepteur de signal ET source de signal (pour la transmission du signal audio à un récepteur audio), vous devriez utiliser une prise HDMI avec Audio Return Channel (ARC). La connexion HDMI avec le téléviseur fonctionne alors dans les deux sens. Des signaux d'image et de son peuvent être captés par un appareil vidéo et, en plus, le signal audio du téléviseur peut être envoyé via Audio Return Channel au récepteur audio.

- Raccordez l'appareil vidéo (p. ex. lecteur Blu-ray) via HDMI au récepteur audio.
- Raccordez le récepteur audio via HDMI/ARC au téléviseur.
- Veillez à ce que la commande des haut-parleurs du téléviseur soit acheminée vers l'amplificateur externe.

8.1.6. HDMI CEC

Si vous raccordez entre eux différents appareils via des prises HDMI compatibles CEC, vous pouvez piloter certaines fonctions du réseau HDMI complet avec une télécommande (p. ex. fonctions Veille ou Enregistrement).

- Raccordez tous les appareils via des prises HDMI compatibles CEC avec des câbles HDMI.
- Veillez à ce que les fonctions CEC soient activées pour toutes les prises et à ce que tous les appareils soient intégrés en conséquence.

8.1.7. USB

Un port USB vous permet de raccorder et de lire des médias de stockage tels que clés USB ou disques durs externes. Utilisez pour cela un câble USB approprié. Si un câble USB correspondant est fourni avec l'appareil, veuillez utiliser ce câble (p. ex. avec les disques durs).

- Raccordez les ports USB correspondants des appareils avec un câble USB approprié. N'utilisez si possible pas de rallonge USB, car cela pourrait, en fonction de la tension, causer des problèmes.

8.1.8. SPDIF

SPDIF (Sony®/Phillips Digital Interface) est une interface de transmission de signaux audio numériques stéréo ou multicanaux entre différents appareils. Le signal audio numérique est habituellement émis via une prise coaxiale (Cinch) ou optique. Utilisez pour cela un câble usuel correspondant.

- Raccordez les prises SPDIF des appareils utilisés avec un câble SPDIF correspondant.

8.1.9. Headphones Out

La prise casque sert à brancher un casque doté d'une prise mini-jack stéréo.

- Raccordez le casque à la prise mini-jack stéréo de l'appareil. Sur certains appareils, le son des haut-parleurs est alors désactivé.
- Vous devez sinon régler tous les paramètres nécessaires dans le menu Son pour synchroniser les signaux des haut-parleurs et du casque.

⚠ AVERTISSEMENT !

Risque de dommages auditifs !

Afin d'éviter tout dommage éventuel de votre ouïe, n'utilisez jamais un casque ou des écouteurs à un volume élevé pendant une période prolongée.

- Avant de lancer la lecture, réglez le volume sur le niveau le plus bas.
- Lancez la lecture et augmentez le volume à un niveau qui vous semble agréable

9. Commande du téléviseur

9.1. Sélection de chaînes

- Pour sélectionner une chaîne, appuyez sur une des touches **CH+/–** (de l'appareil) ou **P+/-** (de la télécommande) ou sélectionnez directement la chaîne à l'aide d'une touche numérique.
  Pour les numéros à deux ou trois chiffres, saisissez directement les chiffres l'un après l'autre.
- Avec la touche ↻, vous sélectionnez la chaîne regardée en dernier.

9.2. Réglages du son

- Vous pouvez augmenter ou réduire le volume avec les touches de réglage du volume – ◢ + (de la télécommande) ou **VOL+/-** (de l'appareil).
- Pour couper le son et le remettre, appuyez sur la touche 🔇 (désactivation des haut-parleurs).
- La touche **AUDIO** vous permet de sélectionner une des langues audio disponibles (canaux audio). Si l'émission actuelle supporte le mode DUAL (p. ex. avec les émissions bilingues), vous pouvez sélectionner ce mode.
- Avec la touche **S.MODE**, sélectionnez un des modes sonores suivants : **STANDARD, MUSIQUE, VIDÉO, SPORT, PERSONNALISÉ**. Le réglage **PERSONNALISÉ** est défini dans le menu **SON > MODE AUDIO**.

9.3. Réglages de l'image

- Avec la touche **P.MODE**, sélectionnez un des modes d'image suivants : **DYNAMIQUE, STANDARD, DOUX, PERSONNALISÉ**. Le réglage **PERSONNALISÉ** est défini dans le menu **IMAGE > MODE IMAGE**.
- Selon l'émission, les images sont diffusées au format 4:3 ou 16:9. Vous pouvez adapter le format d'image avec la touche **SIZE** :

AUTO (non disponible avec TV analogique) : le format diffusé s'adapte automatiquement au signal d'entrée.
4:3 Pour une représentation non déformée d'une image au format 4:3.
16:9 Pour une représentation non déformée d'une image au format 16:9.
ZOOM 1 L'image est représentée agrandie dans toutes les directions au niveau 1.
ZOOM 2 L'image est représentée agrandie dans toutes les directions au niveau 2.
1:1 (uniquement avec HDMI) : l'image est représentée au pixel près (non disponible en résolution 1080p).

Vous pouvez aussi modifier le format d'image réglé dans le menu **PARAMÈTRES > RATIO D'ASPECT**.

Veuillez tenir compte du fait que, selon la source d'images réglée, tous les formats d'image ne sont pas disponibles.

9.4. Afficher les informations sur la chaîne

- Appuyez sur la touche **INFO** pour afficher des informations sur la chaîne en cours.
- Les touches directionnelles ▲ ▼ vous permettent de faire défiler ces informations.

9.5. Ouvrir les listes de favoris

Dans le menu **CANAL > MODIFICATION DE PROGRAMME**, vous pouvez ajouter certaines chaînes à une liste de favoris.

- Ouvrez le menu avec la touche **MENU**.
- Sous l'option de menu **CANAL**, sélectionnez l'option **MODIFICATION DE PROGRAMME** et confirmez avec **OK**.
- Sélectionnez la chaîne souhaitée à l'aide des touches directionnelles ▲ ▼ et appuyez sur la touche **FAV** pour l'ajouter à la liste de favoris.
- Appuyez ensuite sur la touche **EXIT** (ou plusieurs fois sur la touche **MENU**) pour quitter le menu.
- Si, le téléviseur étant allumé, vous appuyez maintenant sur la touche **FAV**, la liste de favoris dans laquelle les chaînes sélectionnées auparavant sont affichées s'ouvre.

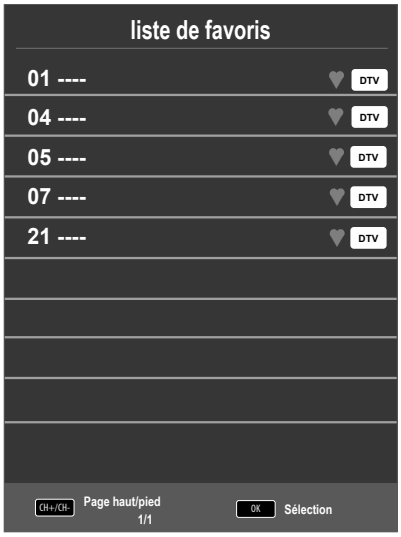

- Sélectionnez une chaîne avec les touches directionnelles ▲ ▼ et ouvrez-la avec **OK**.
- Vous pouvez vous déplacer par paliers de 10 dans la liste de favoris avec les touches **P+/P-**.

9.6. Sélectionner la source

- La touche **SOURCE** (de la télécommande ou de l'appareil) vous permet d'afficher la liste des sources.

SATELLITE :	signal satellite numérique
DTV :	mode TV numérique (câble numérique, DVB-T, DVB-T2 HD)
ATV :	mode TV analogique (câble analogique)
AV :	entrée audio/vidéo sur le côté de l'appareil à l'aide d'un adaptateur (AV)
SCART (en option) :	appareil raccordé à la prise péritel
COMPONENT :	appareil raccordé à l'entrée YPBPR à l'aide d'un adaptateur (YUV)
DVD (en option) :	Lecteur de DVD
HDMI1 :	entrée HDMI
HDMI2 :	entrée HDMI
MEDIA :	lecteur multimédia

- Allez jusqu'à la source souhaitée avec les touches directionnelles ▼ ▲.
- Confirmez votre choix avec la touche **OK**.

10. Télétexte

Le télétexte est un service gratuit diffusé par la plupart des stations de télévision et proposant des informations réactualisées quotidiennement sur la météo, les grilles de programmes, le cours des actions, les actualités, le sous-titrage et bien d'autres thèmes encore.

10.1. L'utilisation du télétexte

Votre télécommande possède des touches Télétexte spéciales destinées à l'utilisation du télétexte.

- Choisissez une chaîne de télévision diffusant le télétexte.
- Appuyez une fois sur la touche pour afficher la page initiale/l'index du télétexte.
- Appuyez de nouveau sur la touche pour afficher le télétexte en surimpression (l'image télévisée apparaît en arrière-plan).
- Appuyez encore une fois sur la touche pour repasser en mode TV.

10.2. Sélection d'une page

- Avec les touches numériques, saisissez directement le numéro à trois chiffres de la page Télétexte que vous voulez consulter.
  Le numéro de page choisi s'affiche dans le coin supérieur gauche de l'écran. Le compteur de télétexte recherche automatiquement le numéro de page saisi.
- Les touches directionnelles ▲ ▼ vous permettent de faire défiler les pages du télétexte en avant et en arrière.

10.2.1. Touches de couleur

Si du texte en couleur est affiché le long du bord inférieur de l'écran, vous pouvez sélectionner directement ces contenus en appuyant sur les touches de couleur ROUGE [**PROGRAM**], VERTE [**INTRO**], JAUNE [**REPEAT**] et BLEUE [**A-B**] correspondantes.

10.2.2. SUB.T ( )

Certaines pages du télétexte contiennent des sous-pages. En bas de l'écran apparaît p. ex. **1/3**. Les sous-pages défilent successivement à un rythme d'env. 2 par minute. Vous pouvez aussi afficher vous-même les sous-pages en appuyant sur la touche . Pour faire défiler les sous-pages, utilisez les touches directionnelles ◀ ▶.

10.3. Fonctions utiles du télétexte

10.3.1. INDEX

- Avec la touche **INDEX**, vous sélectionnez la page principale du télétexte.

10.3.2. REVEAL

- Pour afficher des informations masquées, p. ex. les réponses aux énigmes, un puzzle ou un jeu-concours, appuyez une fois sur la touche **REVEAL**.
- Appuyez encore une fois sur la touche **REVEAL** pour masquer à nouveau les réponses.

10.3.3. SIZE

Cette fonction permet d'afficher les informations du télétexte en deux fois plus grand.

- Appuyez sur la touche **SIZE** pour agrandir la moitié supérieure de la page.
- Appuyez de nouveau sur la touche **SIZE** pour agrandir la moitié inférieure de la page.
- Appuyez encore une fois sur la touche **SIZE** pour repasser à la taille d'affichage normale.

11. Guidage par menu

- Appuyez sur la touche **MENU** pour activer l'OSD. Les réglages possibles s'affichent en bas.
- Pour sélectionner les options dans le menu principal, utilisez les touches directionnelles ▲ ▼.
- Utilisez les touches directionnelles ▲ ▼ pour sélectionner les options d'un menu.
- Avec la touche directionnelle ▶, vous ouvrez un sous-menu (si contenu dans le menu).
- Avec les touches directionnelles ◀ ▶ ▼ ▲, vous réglez une valeur de votre choix ou choisissez une autre sélection.
- Pour revenir au menu précédent, appuyez sur la touche **MENU**.
- Pour fermer le menu, appuyez sur la touche **EXIT**.

Veuillez noter que le menu se ferme automatiquement si vous n'appuyez sur aucune touche.

Vous pouvez sélectionner les menus principaux suivants :

- Menu **CANAL**
- Menu **IMAGE**
- Menu **SON**
- Menu **HEURE**
- Menu **VERROUILLAGE**
- Menu **PARAMÈTRES**

Suite à d'éventuelles modifications techniques, il est possible que les menus décrits ici divergent de ceux affichés sur votre écran. Selon la source sélectionnée, tous les menus ne sont pas disponibles.

11.1. Menu Canal

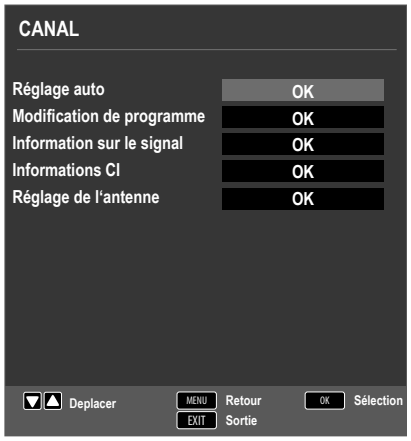

RÉGLAGE AUTO

Si vous avez sélectionné **DTV** (DVB-T ou DVB-C) comme source, vous disposez des possibilités de réglage suivantes :

- **PAYS**
  Sélectionnez le pays souhaité pour la recherche des chaînes.
- **TYPE DE SYNTONI-SATIO...**
  Sélectionnez avec les touches directionnelles le type de réception :
  DTV+ATV (recherche des chaînes TV numériques et analogiques)
  ATV (recherche des chaînes TV analogiques)
  DTV (recherche des chaînes TV numériques)
- **TYPE NUMÉRIQUE**
  Sélectionnez le type de branchement (**DVB-T** ou **DVB-C**) avec les touches directionnelles.
- **TYPE DE RECHERCHE**
  (uniquement en mode DVB-C)
  Régler le mode de recherche. Laissez ce réglage sur **EXPLORATION DU RÉSEAU** ou **PLEIN** si vous ne voulez procéder à aucun réglage spécial.
- **IDENTIFICATEUR DU RÉSEAU**
  (uniquement en mode DVB-C)
  Régler l'ID de réseau. **AUTO** est réglé par défaut.
- **FRÉQUENCE**
  (uniquement en mode DVB-C)
  Régler la fréquence. **AUTO** est réglé par défaut.
  Uniquement activé si l'option **EXPLORATION DU RÉSEAU** a été sélectionnée dans le mode de recherche.
- **VITESSE DE SYMBOLES**
  (uniquement en mode DVB-C)
  Régler le débit de symboles.
- **LE TRI PAR LCN**
  Logical Channel Numbering : sélectionnez le réglage **ACTIVÉ** si les chaînes doivent être classées au moyen d'une liste de chaînes prédéfinie (si mis à disposition par la chaîne).

Lorsque vous avez effectué tous les réglages, appuyez sur **OK**. La recherche des chaînes démarre.

Si vous avez sélectionné **SATELLITE** comme source, vous disposez des possibilités de réglage suivantes :

- **PAYS**
  Sélectionnez le pays souhaité pour la recherche des chaînes.
- **SATELLITE**
  Sélectionnez le satellite sur lequel la recherche doit être lancée.
- **MODE DE BALAYAGE**
  Régler le mode de recherche.
  PRÉRÉGLÉE : une recherche des chaînes diffusées par le satellite sélectionné est exécutée au moyen de la liste des transpondeurs mémorisée pour ce satellite. Ce mode de recherche dure un certain temps.
  RÉSEAU : activer/désactiver la recherche de réseaux.
  BALAYAGE AVEUGLE : une recherche complète sur le satellite sélectionné est exécutée. Cette recherche tient aussi compte des nouveaux transpondeurs qui ne sont pas encore contenus dans la liste des transpondeurs. Deux recherches sont ici exécutées : la première établit les transpondeurs du satellite et la deuxième recherche les chaînes. La recherche aveugle est celle qui prend le plus de temps.
- **TYPE DE CHAÎNE**
  Définissez quelles chaînes vous voulez rechercher : **GRATUITE** (chaînes en clair), **CRYPTÉ** (chaînes cryptées) ou **GRATUITE+CRYPTÉ** (chaînes en clair et cryptées).
- **TYPE DE SERVICE**
  Sélectionner le type de chaîne.
  DTV : recherche de chaînes de télévision numériques.
  RADIO : recherche de stations de radio numériques.
  TOUT : recherche de chaînes de télévision et de stations de radio numériques.
- **CHARGEZ LISTE PRÉDÉFINIE**
  La liste des chaînes préétablie pour le satellite Astra 19.2E est chargée. Ce mode de recherche est celui qui prend le moins de temps. Sélectionnez **OUI** pour charger la liste des chaînes. Sélectionnez **NON** pour lancer la recherche des chaînes.

Lorsque vous avez effectué tous les réglages, appuyez sur **OK**. La recherche des chaînes démarre.

RÉGLAGE MANUEL ATV

(uniquement en mode TV analogique et TV numérique)

Vous pouvez ici programmer manuellement différentes chaînes analogiques.

- **CANAL ACTUEL**
  Sélectionnez le numéro de chaîne pour lequel vous voulez exécuter la recherche.
- **NORME TV**
  PAL, SECAM, AUTO.
- **SYSTÈME SONORE**
  BG, I, DK, L.
- **RÉGLAGE PRÉCIS**
  Exécutez un réglage de précision avec ◂ ▸.
- **RECHERCHER**
  Lancez la recherche des chaînes avec ◂ ▸.

RÉGLAGE MANUEL DTV

(uniquement avec DVB-T)

Vous pouvez ici procéder à une programmation manuelle pour différentes chaînes en mode DVB-T si le signal est capté par antenne.

Cette option n'est disponible que si l'option **DTV** a été auparavant sélectionnée comme source d'entrée.

- **VHF / UHF**
  Sélectionnez le canal devant être parcouru. Appuyez sur **OK** pour lancer la recherche. La qualité du signal est affichée en dessous sous forme de barre.
- **DTV**
  Le nombre de chaînes de télévision numériques trouvées est affiché.
- **RADIO**
  Le nombre de stations de radio numériques trouvées est affiché.
- **DONNÉES**
  Le nombre de canaux de données trouvés est affiché.

RÉGLAGE MANUEL DTV

(uniquement avec DVB-C)

Vous pouvez ici procéder à une programmation manuelle pour différentes chaînes en mode DVB-C si le signal est capté par câble.

Cette option n'est disponible que si l'option **DTV** a été auparavant sélectionnée comme source d'entrée.

- **FRÉQUENCE**
  Vous réglez ici la fréquence de recherche avec ◂ ▸ ou les touches numériques de la télécommande.
- **SYMBOL**
  Régler le débit de symboles.
- **QAM TYPE**
  Régler la modulation.
- **DTV**
  Le nombre de chaînes de télévision numériques trouvées est affiché.
- **RADIO**
  Le nombre de stations de radio numériques trouvées est affiché.
- **DONNÉES**
  Le nombre de canaux de données trouvés est affiché.

MODIFICATION DE PROGRAMME

Vous voyez ici les chaînes actuellement mémorisées. Vous pouvez procéder aux réglages suivants pour chaque chaîne.

- **EFFACER**
  Sélectionnez la chaîne que vous voulez supprimer et appuyez sur la **touche rouge** [**PROGRAM**]. La chaîne marquée est alors supprimée.
  DVB-T/C : si la fonction **LE TRI PAR LCN** est activée, les numéros des chaînes sont également supprimés en même temps que les chaînes. Pour l'éviter, désactivez la fonction sous **RÉGLAGE AUTO**.
- **RENOM...** (uniquement avec TV analogique)
  Sélectionnez la chaîne que vous voulez renommer et appuyez sur la **touche verte** [**INTRO**].
  Vous pouvez maintenant modifier la première lettre : utilisez les touches directionnelles ▲ ▼ pour faire défiler le jeu de caractères vers le haut et le bas.
  Placez-vous sur la prochaine lettre avec la touche directionnelle ▸ et ainsi de suite.
  Appuyez à la fin encore une fois sur la **touche verte** [**INTRO**] pour sauvegarder le nom.
- **DEPLACER**
  Sélectionnez la chaîne et appuyez sur la **touche jaune** [**REPEAT**]. Déplacez la chaîne avec ▲ ▼ jusqu'à la position souhaitée et appuyez encore une fois sur la **touche jaune** [**REPEAT**]. Les autres chaînes se décalent en conséquence. Vous pouvez en alternative saisir avec les **touches numériques** de la télécommande le numéro de chaîne vers lequel la chaîne doit être décalée. Appuyez ensuite sur la touche **OK**. La chaîne est alors décalée vers l'emplacement souhaité. Si la fonction **LE TRI PAR LCN** est activée, les numéros des chaînes sont également déplacés. Pour l'éviter, désactivez la fonction sous **RÉGLAGE AUTO**.
- **SAUTER**
  Sélectionnez la chaîne que vous voulez sauter lorsque vous faites défiler les chaînes avec la touche **P+/-** et appuyez sur la **touche bleue** [**A-B**].
  Vous pouvez toujours sélectionner la chaîne à l'aide des touches numériques.
- **FAV**
  Pour sauvegarder une chaîne dans une liste de favoris, marquez-la et appuyez sur la touche **FAV**. Les touches de la télécommande vous permettent d'afficher les listes de favoris.

INFORMATION SUR LE SIGNAL

Les informations sur le signal de la chaîne réglée sont affichées ici.

Cette option est disponible uniquement en mode TV numérique/satellite.

INFORMATIONS CI (CI+)

Si vous voulez regarder des chaînes payantes, vous devez tout d'abord vous abonner auprès du prestataire correspondant. Une fois que vous vous serez abonné, votre prestataire vous remettra un Conditional Access Module (CAM) et une carte spéciale. Vous trouverez des informations sur les réglages dans la documentation fournie avec le module.

Installez les composants CI de la façon suivante sur votre téléviseur :

- Éteignez le téléviseur et débranchez la fiche d'alimentation de la prise de courant.
- Commencez par insérer le module CI dans l'emplacement prévu à cet effet sur le côté du téléviseur LCD. Ensuite, insérez la carte.

Veuillez noter que le module CI ne doit être inséré ou retiré que lorsque le téléviseur se trouve en mode Veille ou s'il est débranché du réseau électrique.

REMARQUE !

Risque de dommages !

Vous risquez d'endommager le module CI ou le téléviseur si vous tentez d'insérer le module CI par la force.

- Le module CI ne peut être inséré que dans un sens, il n'est donc pas possible de l'insérer à l'envers.

- Branchez le téléviseur sur la prise de courant, allumez-le et attendez un moment, jusqu'à ce que la carte soit reconnue.
- Avec certains modules CAM, plusieurs étapes de configuration sont en plus nécessaires, que vous pouvez exécuter dans le menu **INFORMATIONS DE CI**.

RÉGLAGE DE L'ANTENNE

(uniquement DVB-S)

Sélectionnez le satellite dont vous voulez modifier les réglages ou sur lequel vous voulez effectuer la recherche.

– **SATELLITE**

EDITER

Appuyez sur la touche **verte** pour modifier le satellite sélectionné.

NOM DU SATELLITE	Vous pouvez modifier le nom du satellite à l'aide du clavier affiché. Sélectionnez les caractères souhaités à l'aide des touches fléchées et confirmez-les avec la touche **OK**. Sauvegardez le nouveau nom avec la touche **bleue**.
DIRECTION LONGITUDE	Avec les touches directionnelles ◂ ▸, sélectionnez la position orbitale **WEST** ou **EAST**.
ANGLE LONGITUDE	Saisissez les degrés à l'aide des touches numériques.
BANDE	Sélectionnez la bande de fréquence souhaitée **KU** ou **C**.

AJOUTER

Appuyez sur la touche **jaune** pour créer un nouveau satellite. Les réglages possibles sont ici les mêmes que sous **EDITER**.

EFFACER

Sélectionnez le satellite devant être supprimé de la liste et appuyez sur la touche **rouge**. Validez la demande de confirmation avec **OUI**.

SCANNER

Appuyez sur la touche **bleue** pour effectuer des réglages pour la recherche.

MODE DE BAYALAGE	Régler le mode de recherche. **PRÉRÉGLÉE** : une recherche des chaînes diffusées par le satellite sélectionné est exécutée au moyen de la liste des transpondeurs mémorisée pour ce satellite. Ce mode de recherche dure un certain temps. **RÉSEAU** : activer/désactiver la recherche de réseaux. **BAYALAGE AVEUGLE** : une recherche complète sur le satellite sélectionné est exécutée. Cette recherche tient aussi compte des nouveaux transpondeurs qui ne sont pas encore contenus dans la liste des transpondeurs. Deux recherches sont ici exécutées : la première établit les transpondeurs du satellite et la deuxième recherche les chaînes. La recherche aveugle est celle qui prend le plus de temps.
TYPE DE CHAÎNE	Définissez quelles chaînes vous voulez rechercher : **CHAINE FTA** (chaînes en clair), **CRYPTÉ** (chaînes cryptées) ou **TOUTES LES CHAINE** (chaînes en clair et cryptées).

TYPE DE SERVICE	Sélectionner le type de chaîne. **DTV** : recherche de chaînes de télévision numériques. **RADIO** : recherche de stations de radio numériques. **TOUT** : recherche de chaînes de télévision et de stations de radio numériques.

– **TRANSPON-DEUR**

Appuyez sur la touche **OK** après avoir effectué tous les réglages. La recherche sur le satellite sélectionné commence.

Avec la touche fléchée **EPG**, placez-vous dans la colonne **TRANSPONDEUR** et sélectionnez à l'aide des touches fléchées ▲ ▼ le transpondeur avec lequel la recherche doit être lancée. Appuyez ensuite sur la touche OK pour marquer le transpondeur concerné d'une coche rouge.

AJOUTER

Appuyez sur la touche **jaune** pour ajouter un nouveau transpondeur. Saisissez les valeurs demandées et confirmez avec **OK** ou appuyez sur **EXIT** pour annuler.

FRÉ-QUENCE	Saisissez ici la fréquence à l'aide des touches numériques.
SYMBOL (KS/S)	Saisissez ici le débit de symboles à l'aide des touches numériques.
POLARITÉ	Sélectionnez le niveau de polarisation avec ◀ ▶.

EFFACER

Sélectionnez le transpondeur devant être supprimé de la liste comme décrit plus haut et appuyez sur la touche **rouge**. Validez la demande de confirmation avec **OUI**.

EDITER

Les réglages possibles correspondent à ceux de l'option **AJOUTER**.

SCANNER

Les réglages possibles correspondent à ceux de l'option **SCANNER** sous Satellite.

– **TYPE LNB**

Saisissez ici la fréquence d'oscillateur pour votre type LNB. **09750/10600** est sélectionné par défaut.

Les paramètre **UNICABLE** suivants peuvent être effectués ici.

TYPE LNB	Vous pouvez régler ici la fréquence IF
CANAL IF	Vous pouvez régler ici la fréquence IF
FRÉQ. CEN-TRALE	Vous pouvez régler ici la fréquence centrale
POSITI-ON SAT.	Vous pouvez régler ici la position du satellite

– **PUISSANCE LNB**

Réglez ici l'alimentation LNB.

– **22KHZ**

Réglez ici le cas échéant la fréquence du son ; **AUTO** est réglé par défaut.

– **TONEBURST**

Si votre installation satellite nécessite une impulsion de tonalité (Toneburst), vous pouvez ici régler **BURST A** ou **B**.

– **DISEQC 1.0/1.1**

Si vous avez raccordé une antenne satellite avec plusieurs LNB ou un interrupteur DiSEqC, réglez ici le LNB souhaité.

– **MOTEUR**

Si votre antenne satellite possède une commande moteur, sélectionnez avec ◀ ▶ la version DiSEqC de votre choix. Appuyez sur **OK** pour définir la position de l'antenne.

Pour lancer la recherche, appuyez sur la touche **bleue** (**SCANNER**) et confirmez avec **OK**.

11.2. Menu Image

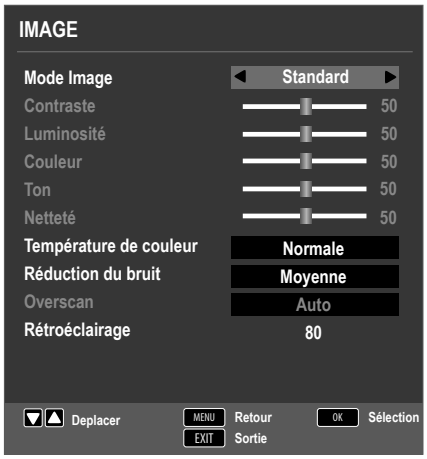

MODE IMAGE

Choisir le mode d'image : **STANDARD, DYNAMIQUE, DOUX, PERSONNALISÉ**. Cette fonction correspond à la touche **P.MODE**.

L'option **PERSONNALISÉ** vous permet de définir vous-même **CONTRASTE, LUMINOSITÉ, COULEUR, TON** et **NETTETÉ**. Avec les autres options, ces réglages sont prédéfinis.

CONTRASTE

Réduire ou augmenter le contraste (échelle de 0 à 100).

LUMINOSITÉ

Réduire ou augmenter la luminosité (échelle de 0 à 100).

COULEUR

Réduire ou augmenter la couleur (échelle de 0 à 100).

TON

Réglages de la teinte disponibles uniquement avec réception NTSC.

NETTETÉ

Réduire ou augmenter la netteté (échelle de 0 à 100).

TEMPÉRATURE DE COULEUR

Sélectionner la température des couleurs : **FROIDE, NORMALE** ou **CHAUDE**.

RÉDUCTION DU BRUIT

Cette fonction vous permet de réduire les bruits d'image et d'améliorer la qualité d'image d'un signal faible. Sélectionnez **DÉSACTIVÉE, BASSE, MOYENNE, ÉLEVÉE** ou **PRÉRÉGLÉE**.

- **OVERSCAN**
  (uniquement en mode HDMI)
  AUTO : adaptation automatique du format d'image au signal d'entrée
- **OVERSCAN** : format pour la lecture de vidéos (Overscan)
- **PC** : format pour la lecture de signaux PC (représentation 1:1).

RÉTROÉCLAIRAGE

Ici, vous pouvez régler la valeur de luminosité de l'éclairage d'arrière-plan (échelle de 0 à 100).

11.3. Menu Son

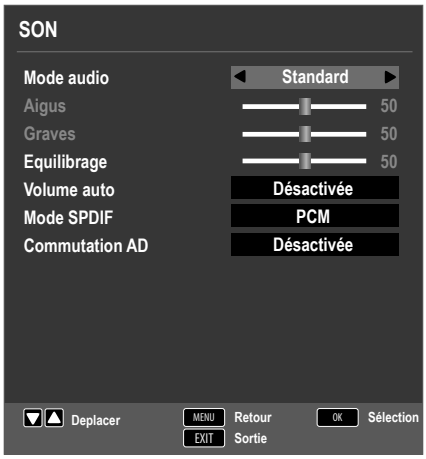

MODE AUDIO

Sélectionnez le mode audio : **STANDARD**, **VIDÉO**, **MUSIQUE, SPORT, PERSONNALISÉ**. Cette fonction correspond à la touche **S.MODE**.

AIGUS

Réduire ou augmenter les graves (échelle de 0 à 100).

GRAVES

Réduire ou augmenter les aigus (échelle de 0 à 100).

EQUILIBRAGE

Réglez la balance entre les haut-parleurs gauche et droit.

VOLUME AUTO

La fonction **AVL** (Automatic Volume Limiting) équilibre les volumes différents des diverses émissions. Réglez cette fonction sur **DÉSACTIVÉE** pour entendre les volumes d'origine. Si vous la réglez sur **ACTIVÉE**, le volume est constant.

MODE SPDIF

Régler le mode SPDIF.

COMMUTATION AD

Activer/désactiver le mode narrateur et régler le volume. Disponible uniquement en mode TV numérique. Supportée ou non selon l'émission.

11.4. Menu Heure



HORLOGE

Affichage de l'heure. Réglage pas possible.

Cette option est disponible uniquement en mode TV numérique.

FUSEAU HORAIRE

Vous pouvez ici régler le fuseau horaire.

Cette option est disponible uniquement en mode TV numérique.

MINUTERIE VEILLE

Choisissez une durée au bout de laquelle l'appareil doit s'éteindre automatiquement.

Sélectionnez **DÉSACTIVÉE** pour désactiver la fonction.

VEILLE AUTOMATIQ.

Réglez ici la durée au bout de laquelle le téléviseur LCD doit s'éteindre automatiquement si aucune touche du panneau de commande ou de la télécommande n'est actionnée dans l'intervalle réglé.

Il s'agit ici d'une fonction servant à la protection de l'environnement.

OSD MINUTEUR

Vous pouvez régler ici la durée s'écoulant avant que le menu OSD ne se ferme automatiquement.

11.5. Menu Verrouillage

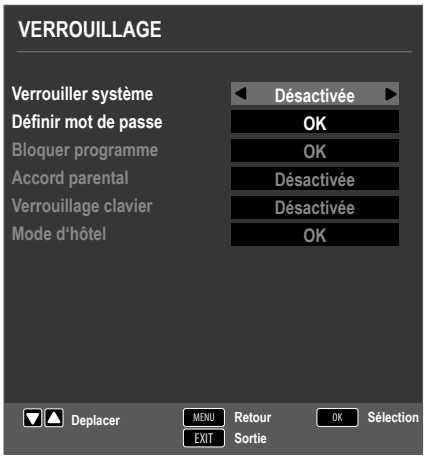

VERROUILLER SYSTÈME

Vous pouvez ici activer les réglages **BLOQUER PROGRAMME, ACCORD PARENTAL, VERROUILLAGE CLAVIER** et **MODE D'HOTEL**. Saisissez alors le mot de passe. À la livraison : **0000**.

DÉFINIR MOT DE PASSE

Un champ de saisie des mots de passe s'ouvre.

- **VEUILLEZ ENTRER L'ANCIEN MOT DE PASSE**
  Saisissez le mot de passe actuel à l'aide des touches numériques. À la livraison : **0000**.
- **VEUILLEZ ENTRER LE NOUVEAUX MOT DE PASSE**
  Saisissez ici un nouveau mot de passe à quatre chiffres.
- **CONFIRMEZ LE NOUV. MOT DE PASSE**
  Répétez le nouveau mot de passe. Le nouveau mot de passe est sauvegardé.

Notez le nouveau mot de passe. Il ne sera pas réinitialisé lors de la restauration des réglages par défaut.

Si vous deviez oublier le mot de passe, utilisez le code maître **4711**.

BLOQUER PROGRAMME

Définissez ici les chaînes à verrouiller.

ACCORD PARENTAL

Vous pouvez ici sélectionner l'âge.

Cette option est disponible uniquement en mode TV numérique.

VERROUILLAGE CLAVIER

Vous pouvez ici activer ou désactiver le verrouillage des touches pour les éléments de commande du téléviseur LCD. Le téléviseur LCD ne peut ensuite être commandé qu'avec la télécommande.

MODE D'HÔTEL

Ce mode vous permet de procéder à différents réglages pour limiter l'utilisation et la commande de l'appareil.

11.6. Menu Paramètres



LANGUE OSD

Choisissez la langue du menu OSD. Elle s'active immédiatement.

LANGUE DES TT

Sélectionnez ici le jeu de caractères pour le télétexte : **WEST, EAST, RUSSIAN, ARABE** ou **FARSI**.

LANGUES AUDIO

Si l'émission en cours est diffusée dans plusieurs langues, vous pouvez régler ici la langue de votre choix. Vous entendez alors l'émission dans cette langue. Vous pouvez effectuer vos réglages pour deux langues (**PRIMAIRE, SECONDAIRE**).

LANGUE DES SOUS-TITRES

Si les sous-titres de l'émission en cours sont proposés en plusieurs langues, vous pouvez régler ici la langue de votre choix. Vous entendez alors l'émission dans cette langue. Vous pouvez effectuer vos réglages pour deux langues (**PRIMAIRE, SECONDAIRE**).

SOUS-TITRAGE MALENTENDANTS

Si la chaîne transmet des signaux audio spéciaux pour les malentendants, vous pouvez régler cette option sur **ACTIVÉE** pour capter ces signaux.

Cette option est disponible uniquement en mode TV numérique.

RATIO D'ASPECT

Réglez ici le format d'image.
Cette fonction correspond à la touche **SIZE**.

ECRAN BLEU

Si le téléviseur LCD ne reçoit aucun signal, un arrière-plan bleu remplace l'« effet de neige » ou l'écran noir.

PREMIÈRE INSTALLATION

Permet d'ouvrir le menu pour l'installation initiale.

RESTAURER LES PARAMÈTRES

Vous pouvez ici restaurer les réglages par défaut de l'appareil.

MISE À JOUR LOGICIEL (USB)

Cette fonction vous permet de rechercher les dernières mises à jour logicielles et de les installer. La mise à jour prend quelques minutes. N'interrompez pas l'opération de mise à jour afin d'éviter des dommages irréparables de l'appareil.

HDMI CEC

(Consumer Electronics Control)

Activez cette fonction pour permettre la communication de tous les appareils raccordés via HDMI. Vous pouvez ainsi par exemple contrôler tous les appareils d'un réseau HDMI avec une seule télécommande. Tous les appareils connectés doivent supporter la fonction CEC. Selon l'appareil, il se peut que les fonctionnalités soient limitées de manière inévitable.

- **CONTRÔLE DE LA CEC**
  Activation/désactivation de la fonction CEC
- **AUDIO RECEIVER**
  La fonction Audio Return Channel est utile si le téléviseur est raccordé à un récepteur AV ou à une barre de son avec fonction ARC.
  ARC ne permet pas seulement de capter des signaux audio via HDMI, mais aussi de les envoyer par le même câble du téléviseur à un appareil compatible ARC.

ARC fonctionne uniquement sur la prise **HDMI**

- **DISPOSITIF EXTINCTION AUT...**
  Vous pouvez ici définir si, lorsque vous mettez le téléviseur en mode Veille, l'appareil raccordé doit lui aussi passer en mode Veille.
- **TV EXTINCTION AUTOMATIQUE**
  Vous pouvez ici définir si le téléviseur doit également s'allumer lorsque l'appareil raccordé est allumé.
- **LISTE DES PÉRIPHERIQUES**
  Les appareils raccordés à la prise HDMI sont indiqués ici.
- **MENU PÉRIPHÉRIQUE**
  Ouvre le menu du périphérique CEC connecté.

SOFTWARE VERSION

Affichage de la version de logiciel installée.

11.6.1. Liste des chaînes

Appuyez en mode TV sur la touche **OK** pour ouvrir la **LISTE DES CHAÎNES**. Vous disposez ici des options suivantes :

▲ ▼	Avec ces touches, vous pouvez vous déplacer vers le haut et le bas dans la liste des chaînes. Appuyez sur la touche **OK** pour passer à la chaîne actuellement sélectionnée.
Touche jaune **[REPEAT]** (uniquement si toutes les chaînes (option **TOUT**) sont affichées)	**TROUVER** Cette option permet une recherche des chaînes via un clavier. Saisissez le nom de la chaîne recherchée en sélectionnant les caractères souhaités à l'aide des touches fléchées et en confirmant chaque fois avec **OK**. Dès que vous saisissez un caractère, toutes les chaînes commençant par ce caractère sont automatiquement affichées. Sélectionnez ensuite l'option **OK** et confirmez avec la touche **OK**. L'appareil passe alors sur la première chaîne parmi celles trouvées.
Touche verte **[INTRO]** (uniquement si toutes les chaînes (option **TOUT**) sont affichées (uniquement disponible avec satellite))	**TRIER** Cette option vous permet de définir comment les chaînes sont classées dans la liste. – **BY DEFAULT** : les chaînes sont classées selon les spécifications par défaut. – **PAR FRÉQUENCE** : les chaînes sont classées par fréquence. – **PAR SERVICE** : les chaînes sont classées par nom. – **PAR NOM DE SATELLITE** : les chaînes sont classées par nom de satellite. – **PAR CRYPTAGE**: les chaînes cryptées et en clair sont classées séparément.
CH+/CH-	**PAGE HAUD/PIED** Avec ces touches, vous pouvez vous déplacer par paliers de 10 à travers les différentes pages de la liste des chaînes.
◀ ▶	**SÉLECTION** Disponible avec DVB-S et DTV. – **TOUT** : toutes les chaînes sont affichées – **DTV** : seules les chaînes de télévision numériques sont affichées – **LISTE DES RADIOS** : seules les stations de radio sont affichées – **DONNÉES** : seules les données sont affichées – **HD** : seules les chaînes HD sont affichées; – **GRATUITE** : seules les chaînes en clair sont affichées – **PROGRAMME BLOQUÉ** : seules les chaînes cryptées sont affichées – **Satellite** : toutes les chaînes diffusées par le satellite sélectionné sont affichées

12. Lecteur multimédia

Lorsque vous branchez un support de données USB sur le téléviseur LCD, vous pouvez lire des fichiers audio, photo et vidéo.

Remarques concernant l'utilisation d'USB

- Il se peut que certains types particuliers d'appareils USB (lecteur MP3) ne soient pas compatibles avec ce téléviseur LCD.
- Raccordez directement l'appareil USB.
- N'utilisez pas de câble séparé pour éviter tout problème de compatibilité.
- Ne débranchez pas l'appareil USB en cours de lecture d'un fichier.

REMARQUE !

Risque de dommages !

Brancher et débrancher rapidement des appareils USB est dangereux et vous pourriez causer des dommages physiques à l'appareil USB et, en particulier, au téléviseur LCD lui-même.

- Nous vous déconseillons en particulier d'insérer et de retirer l'appareil USB plusieurs fois successivement à intervalles rapprochés.

12.1. Accès au lecteur multimédia

- Branchez le support de données USB sur le port USB situé sur le côté de l'appareil.
- Appuyez sur la touche **SOURCE** (de la télécommande ou de l'appareil) et sélectionnez la source **MEDIA** avec ▲▼.
- Confirmez avec **OK**.
- Pour ouvrir le lecteur multimédia, vous pouvez aussi appuyer sur la touche **MEDIA** de la télécommande.

12.2. Menu principal du lecteur multimédia

Une fois que vous avez accédé au lecteur multimédia via USB comme décrit ci-dessus, le menu principal s'ouvre.

- Les possibilités de sélection ci-dessous sont à votre disposition :
  - **PHOTO** – pour la lecture de fichiers photo
  - **MUSIQUE** – pour la lecture de fichiers audio
  - **VIDEO** – pour la lecture de fichiers vidéo
  - **TEXTE** – pour la lecture de fichiers texte
- Avec ◀ ▶, sélectionnez le menu qui convient puis confirmez avec **OK**.
- Sélectionnez maintenant la source des fichiers (p. ex. clé USB ou disque dur).

Dans le menu du support correspondant **PHOTO, MUSIQUE, VIDEO, TEXTE**, appuyez sur la touche rouge pour supprimer un objet.

Pour quitter le lecteur multimédia, appuyez sur la touche **SOURCE** (de la télécommande ou de l'appareil) et sélectionnez une autre source ou appuyez sur **EXIT** pour revenir à la source utilisée auparavant.

12.3. Afficher des photos

Si vous sélectionnez **PHOTO** dans le menu principal, les fichiers photo disponibles sont filtrés et présentés sur l'écran.

- Si plusieurs dossiers se trouvent sur le support de données, sélectionnez tout d'abord le dossier souhaité avec ◀ ▶ ▲ ▼ et ouvrez-le avec **OK**.
- Sélectionnez la photo souhaitée avec ◀ ▶ ▲ ▼ pour l'afficher. Appuyez sur **OK** pour afficher la photo.
- La touche **OK** vous permet de sélectionner d'autres options. Confirmez une option chaque fois avec **OK**.
  - **LIRE/SE ROMPRE** : lancer/interrompre le diaporama de toutes les photos
  - **PRÉCÉDENT/SUIVANT** : afficher la photo précédente/suivante
  - **ARRÊTER** : arrêter la lecture du diaporama
  - **RÉPÈTER TOUT** : répéter le diaporama
  - **MUSIQUE** : activer/désactiver la musique de fond
  - **LISTE DE CO...** : afficher la liste de lecture des photos
  - **INFO.** : afficher les informations sur la photo à l'écran
  - **TOURNER** ↻/↺ : faire pivoter la photo sélectionnée de 90 degrés dans le sens horaire/anti-horaire
  - **ZOOM IN/OUT** : agrandir/réduire la taille de l'image affichée
  - **DÉPLACER L'I...** : si vous avez auparavant agrandi l'affichage avec la fonction Zoom, vous pouvez sélectionner les zones non visibles avec les touches directionnelles ◀ ▶ ▲ ▼.
- Pour la lecture des fichiers, vous pouvez en outre utiliser les touches Média de la télécommande.
- Appuyez sur la touche **EXIT** pour revenir au menu précédent.

12.4. Écouter de la musique

Si vous sélectionnez **MUSIQUE** dans le menu principal, les fichiers audio disponibles sont filtrés et présentés sur l'écran.

- Si plusieurs dossiers se trouvent sur le support de données, sélectionnez tout d'abord le dossier souhaité avec ◀ ▶ ▲ ▼ et ouvrez-le avec **OK**.
- Avec ◀ ▶ ▲ ▼, sélectionnez le morceau de musique de votre choix pour l'écouter. Appuyez sur **OK** pour lancer la lecture.
- La touche **OK** vous permet de sélectionner d'autres options. Confirmez une option chaque fois avec **OK**.
  - **LIRE/SE ROMPRE** : lancer/interrompre la lecture du titre
  - **FB/FF** : avance/retour rapide
  - **PRÉCÉDENT/SUIVANT** : lire le titre précédent/suivant
  - **ARRÊTER** : arrêter la lecture du titre
  - **RÉPÈTER TOUT** : répéter le titre
  - **SOURD.** : désactiver le son
  - **LISTE DE CO...** : afficher la liste de lecture des fichiers audio

- **INFO.** : afficher les informations sur le titre à l'écran
- **PASSER SUR ...** : démarrer un titre à un certain endroit

▸ Pour la lecture des fichiers, vous pouvez en outre utiliser les touches Média de la télécommande.

▸ Appuyez sur la touche **EXIT** pour revenir au menu précédent.

12.5. Visionner des vidéos

Si vous sélectionnez **VIDÉO** dans le menu principal, les fichiers vidéo disponibles sont filtrés et présentés sur l'écran.

▸ Si plusieurs dossiers se trouvent sur le support de données, sélectionnez tout d'abord le dossier souhaité avec ◂ ▸ ▴ ▾ et ouvrez-le avec **OK**.

▸ Sélectionnez la vidéo souhaitée avec ◂ ▸ ▴ ▾ pour la regarder. Appuyez sur **OK** pour lancer la vidéo.

▸ La touche **OK** vous permet de sélectionner d'autres options. Confirmez une option chaque fois avec **OK**.

- **LIRE/SE ROMPRE** : lancer/interrompre la lecture de la vidéo
- **FB/FF** : avance/retour rapide
- **PRÉCÉDENT/SUIVANT** : afficher la vidéo précédente/suivante
- **ARRÊTER** : arrêter la lecture de la vidéo
- **CHARSET**: Régler le format de texte pour les sous-titres
- **RÉPÈTER TOUT** : déterminez si les vidéos doivent être répétées
- **RÉGLER A** : répéter une certaine partie de la vidéo
- **LISTE DE CO...** : afficher la liste de lecture des vidéos
- **INFO.** : afficher les informations sur la vidéo à l'écran
- **LENTEMENT** : affichage au ralenti
- **PAS** : lecture progressive
- **PASSER SUR ...** : démarrer la vidéo à un certain endroit
- **ZOOM IN/OUT** : agrandir/réduire la taille de l'image affichée
- **RATIO D'ASP...** : modifier le format d'image
- **DÉPLACER L'I...** : si vous avez auparavant agrandi l'affichage avec la fonction Zoom, vous pouvez sélectionner les zones non visibles avec les touches directionnelles ◂ ▸ ▴ ▾.

▸ Pour la lecture des fichiers, vous pouvez en outre utiliser les touches Média de la télécommande.

▸ Appuyez sur la touche **EXIT** pour revenir au menu précédent.

12.6. Lire des textes

Si vous sélectionnez **TEXTE** dans le menu principal, les fichiers disponibles sont filtrés et présentés sur l'écran.

▸ Si plusieurs dossiers se trouvent sur le support de données, sélectionnez tout d'abord le dossier souhaité avec ◂ ▸ ▴ ▾ et ouvrez-le avec **OK**.

▸ Sélectionnez le texte souhaité avec ◂ ▸ ▴ ▾ pour l'afficher. Appuyez sur **OK** pour afficher le texte.

▸ Pour faire défiler le document en avant ou en arrière, utilisez les touches ◂ ▸.

▸ Appuyez sur la touche **EXIT** pour revenir au menu précédent.

13. EPG – Guide des programmes

La touche **EPG** vous permet d'ouvrir le « guide électronique des programmes ».

Vous pouvez voir dans le tableau l'émission actuelle et la prochaine émission pour les chaînes disponibles.

▸ Appuyez sur la touche **EPG** pour ouvrir le guide des programmes.

▸ Sélectionnez une chaîne avec ▴ ▾.

▸ Faites défiler les émissions avec ▴ ▾ ou ◂ ▸.

Les informations affichées sur les programmes sont établies par les chaînes elles-mêmes. Si aucune information n'est disponible concernant un programme, il ne s'agit pas d'un défaut de votre téléviseur LCD.

Le tableau suivant présente les options disponibles pour le **GUIDE DES PROGRAMMES**.

Touche verte **[INTRO]**	**RAPPELER** Ajoute l'émission sélectionnée à la programmation. Dès que l'heure programmée est atteinte, l'appareil passe automatiquement à l'émission programmée. Un rappel de l'émission en cours n'est pas possible. Sélectionnez ici une fois par jour (**D**) ou une fois par semaine (**W**). Avec le réglage 🕒, un rappel est affiché à l'heure programmée sans que l'appareil ne passe sur la chaîne correspondante.
Touche jaune **[REPEAT]**	**PREC. JOUR** Affichage du programme du jour précédent. Ceci n'est possible que jusqu'au jour en cours. Le programme antérieur ne peut être affiché.
Touche bleue **[A-B]**	**JOUR SUIVANT** Affichage du programme du jour suivant.
▴ ▾ ◂ ▸	**DÉPLACER L'IMAGE** Pour vous déplacer à l'intérieur du guide des programmes, utilisez les touches directionnelles.
INFO	**DETAILS** Permet d'afficher un descriptif détaillé de l'émission marquée (si disponible). Appuyez une nouvelle fois sur la touche pour masquer ce descriptif.
EXIT	**SORTIE** Quittez le guide des programmes.

14. Le mode DVD (en option)

Le lecteur de DVD intégré se commande via le mode DVD.

14.1. Passer du mode TV au mode DVD

- Appuyez sur la touche **SOURCE** (de la télécommande ou de l'appareil) pour ouvrir la liste de sélection des sources.
- Avec les touches directionnelles ▼ ▲, allez sur **DVD**.
- Confirmez votre choix avec la touche **OK**.
- Pour revenir en mode TV, répétez l'opération et sélectionnez, à la place de **DVD**, l'option **ATV**, **DTV** ou **SATELLITE**, selon le signal d'antenne capté.

14.2. Insertion d'un DVD

Le lecteur de DVD intégré est compatible uniquement avec les disques d'un diamètre de 12 cm. Pour éviter tout dommage du lecteur de DVD, n'y insérez pas de disques d'un diamètre inférieur ou supérieur.
La face imprimée du DVD doit être dirigée vers l'arrière (face arrière du téléviseur LCD).
Pour que vous puissiez insérer un DVD dans le lecteur de DVD, le téléviseur LCD doit être réglé sur le mode DVD.

- Insérez le DVD avec la face imprimée vers l'arrière dans le lecteur DVD. Si le téléviseur LCD est réglé sur le mode DVD, le DVD est automatiquement reconnu et rentré dans le lecteur. L'écran affiche la mention **CHARGE** suivie de **LIRE**. Normalement, la lecture démarre alors automatiquement.

Dans certains cas, il peut être nécessaire de démarrer manuellement la lecture. Appuyez pour cela sur la touche ▶ II .

14.3.Fonctions des touches

14.3.1. Lecture

- Appuyez sur la touche ▶ II pour lancer ou interrompre la lecture. Pour reprendre la lecture, appuyez de nouveau sur la touche ▶ II .

14.3.2. Arrêt

- Appuyez une fois sur ■ pour arrêter la lecture. Dans ce mode, vous pouvez reprendre la lecture là où vous l'aviez arrêtée avec ▶ .
- Appuyez une seconde fois sur ■ pour arrêter définitivement la lecture du DVD. L'appareil se trouve alors en mode Arrêt.

14.3.3. Skip

- Appuyez en cours de lecture sur la touche ⏮ ou ⏭ pour reculer ou avancer (sur les DVD : de chapitre en chapitre ; sinon : de titre en titre).

Veuillez noter que sur la plupart des DVD, vous ne pouvez pas sauter les titres/chapitres se trouvant avant le début du film à proprement parler (informations relatives à la licence).

14.3.4. Avance/retour rapide

Appuyez en cours de lecture sur la touche ◀◀ ou ▶▶ pour lancer une avance ou un retour rapide. En appuyant plusieurs fois sur la touche, vous augmentez la vitesse : 2x > 4x > 8x > 16x > 32x. En appuyant une nouvelle fois sur la touche ou avec ▶ , vous repassez à la vitesse de lecture normale.

14.3.5. GOTO (recherche directe)

Grâce à la touche **GOTO**, vous pouvez sélectionner directement un chapitre, un titre ou une heure. Appuyez sur **GOTO** et sélectionnez, à l'aide des touches fléchées ◀ ▶, le champ que vous souhaitez modifier (p. ex. titre, heure). Grâce aux touches numérotées, saisissez les données souhaitées et appuyez sur **OK**. La lecture se poursuit à présent à partir du chapitre, titre ou de l'heure indiqué(e).

14.3.6. D.DISP (affichage de l'heure)

En appuyant plusieurs fois sur la touche **D.DISP**, vous pouvez afficher différentes informations sur le média actuel (p. ex. temps de lecture actuel, numéro de titre/chapitre, etc.) pendant la lecture.

14.3.7. REPEAT (répétition)

- Appuyez sur la touche jaune [**REPEAT**] pendant la lecture. À chaque fois que vous appuyez sur cette touche, la section à répéter (p. ex. titre, chapitre, etc.) s'affiche. Les options de répétition sont différentes selon le média. L'option disparaît après quelques secondes.

14.3.8. PROGRAMME (ordre de lecture)

La fonction de programmation vous permet de lire jusqu'à 16 chapitres (DVD) ou titres (audio) dans un ordre que vous aurez défini.

Il n'est pas possible de programmer les médias MP3.

Pour programmer l'ordre de lecture :

- Appuyez sur la touche rouge **PROGRAM**. Sur l'écran apparaît un tableau avec des emplacements de programmation.
- Saisissez, à l'aide des touches numérotées de la télécommande, le titre souhaité pour l'emplacement de programmation **1**. Pour les numéros à un chiffre, veuillez faire précéder le chiffre d'un **0**.
- Pour les DVD, saisissez le chapitre souhaité de la même manière.

Grâce aux touches fléchées ◀ ▶ ▲ ▼, sélectionnez le prochain emplacement de programmation ainsi que le prochain titre de la même manière que décrit plus haut.

Vous pouvez saisir d'autres emplacements de programmation en répétant la manipulation.

Lancer la liste

- Dès que vous avez terminé la programmation, déplacez le curseur à l'aide des touches fléchées sur le champ **REPRODUC.** et appuyez sur **OK**. La liste programmée est lancée. Grâce à la touche rouge **PROGRAM**, vous pouvez afficher à nouveau la liste.
- endant la lecture, appuyez deux fois sur ■ **STOP** pour revenir au mode de lecture normal. Pour supprimer la liste, appuyez sur **PROGRAM**, puis sélectionnez le champ sous l'option **DÉGA.** et appuyez sur **OK**

14.3.9. A-B (répétition A-B)

Grâce à la répétition A-B, vous pouvez définir le début et la fin d'une scène souhaitée et en répéter la lecture :

- Appuyez sur la touche bleue **A-B** pour déterminer le point de départ A de répétition d'une section définie.
- Appuyez à nouveau sur la touche bleue **A-B** pour déterminer le point final B. La section déterminée entre les points A et B est maintenant répétée en boucle.
- Appuyez une troisième fois sur la touche **A-B** pour désactiver la fonction de répétition A-B.

14.3.10. LANG (réglage audio (langue))

- Appuyez plusieurs fois sur **LANG** pour sélectionner un autre réglage audio figurant sur le DVD (son à 2 canaux ou son 5.1) ou la langue des dialogues. La modification s'effectue immédiatement, sans que vous ayez besoin de la confirmer.

Notez que certains DVD n'offrent pas cette fonction.

14.3.11. Afficher les menus des DVD

Les touches **TITLE** et **D.MENU** vous permettent d'afficher les menus mémorisés sur le DVD.

La touche **D.MENU** affiche généralement le menu principal et la touche **TITLE**, le menu des titres. Utilisez les touches fléchées pour vous placer sur les options des menus du DVD. Confirmez chaque sélection avec **OK**.

Veuillez noter que les menus affichés à l'écran varient selon le DVD.

14.4. Navigation sur des supports de données MP3 et JPEG

Sur les supports de données MP3 et JPEG, les titres musicaux et les photos peuvent être regroupés dans des dossiers comme sur un support de données.

- Insérez un support de lecture contenant des données MP3 ou JPEG. Vous voyez apparaître sur l'écran un menu avec le niveau supérieur de la structure des dossiers.
  Si le support de données contient des dossiers, ceux-ci apparaissent les uns en dessous des autres.
  Un titre MP3 est affiché avec un symbole MP3.
  La surface du dossier activé ou du fichier activé est sur fond orange. Dans la ligne supérieure, vous voyez le nombre total de titres contenus dans le dossier.
- Placez-vous avec les touches fléchées ▲ ▼ sur un des dossiers et confirmez avec **OK**.
  S'il existe d'autres sous-dossiers, ceux-ci s'ouvrent également. Dans ce cas, vous pouvez revenir au menu précédent avec la touche fléchée gauche ◀ ou avec l'option de menu supérieure.
- Pour écouter un titre ou regarder une photo, sélectionnez le fichier correspondant et confirmez avec ▶ II (**PLAY**) ou **OK**.

14.4.1. Photos JPEG

Avec les photos JPEG, une prévisualisation apparaît à droite du menu.

- Sélectionnez une photo et confirmez avec **OK** pour l'afficher en grand. Toutes les photos du dossier activé sont affichées l'une après l'autre à partir de la photo sélectionnée (« diaporama »).
- Appuyez en cours de lecture sur les touches fléchées ◀ ▶ pour pivoter la photo.

Attention : il est possible que des photos très grandes ne puissent pas être représentées.

14.5. Menu SETUP en mode DVD

- Appuyez en mode DVD sur la touche **D.SETUP**. La page principale du menu SETUP apparaît sur l'écran.

14.5.1. Naviguer dans les menus

- Vous pouvez naviguer entre les menus avec ▲ ▼. Le menu activé est sur fond orange. Avec ◀ ▶, vous pouvez marquer les options de menu : vous voyez alors apparaître à droite les options pouvant être sélectionnées. Le réglage activé est sur fond marron.
- Pour modifier un réglage, placez-vous à droite avec ▶ et sélectionnez une autre option avec ◀ ▶. Confirmez avec **OK**.
- ◀ vous permet d'accéder à la sélection de menu supérieure.
- Avec **D.SETUP**, vous pouvez quitter à tout moment le menu SETUP.

14.5.2. Paramètres généraux

SYSTÈME DE TV

Sélectionnez ici la norme de votre téléviseur :

- **PAL :** norme courante dans de nombreux pays européens.
- **AUTO :** sélection automatique de la norme.
- **NTSC :** norme courante en Amérique du Nord.

TYPE DE TV

Réglez ici l'appareil sur le format d'affichage du téléviseur.

- **4:3 PS :** sélection pour les téléviseurs au format 4:3. Avec le format Pan Scan, les films au format 16:9 sont affichés normalement au niveau de la hauteur, mais sont coupés sur les côtés.
- **4:3 LB :** sélection pour les téléviseurs au format 4:3. Le format Letterbox réduit le format 16:9 à la largeur de l'écran.
- **16:9 :** sélection pour les téléviseurs au format 16:9.

LANGUE OSD

Vous pouvez définir ici la langue de l'OSD (« On Screen Display »), c'est-à-dire la langue des menus de l'appareil.

Lorsque vous sélectionnez une langue, le menu s'adapte immédiatement.

ÉCON. D'ÉCRAN

Si l'économiseur d'écran est activé, un économiseur d'écran apparaît si aucune touche n'est actionnée pendant 3 minutes (pas en cours de lecture).

RÉSUME

Avec cette fonction, le lecteur de DVD mémorise l'endroit auquel la lecture du dernier DVD inséré a été arrêtée. Si vous remettez le même DVD dans l'appareil, la lecture reprend à cet endroit. L'endroit où le dernier DVD a été arrêté reste aussi conservé si vous éteignez l'appareil.

14.5.3. Réglages audio

Sélectionnez l'option de menu **ENSEM. AUDIO** pour régler le mode sonore.

- **MIX MONO**: Si vous utilisez la sortie analogique, vous pouvez procéder aux réglages correspondants dans ce menu.
- **MONO G/D :** sélectionnez ce réglage si vous souhaitez restituer un son surround.
- **STÉRÉO :** le son est en stéréo. Sélectionnez ce réglage si le son est seulement restitué sur deux haut-parleurs.

14.5.4. Paramètres utilisateur

LANGUE AUDIO

Vous préréglez ici la piste audio standard du DVD, à condition que le DVD comporte plusieurs pistes audio.

SOUS-TITRE

Vous pouvez ici prérégler la langue standard pour les sous-titres mémorisés sur le DVD, à condition que le DVD propose un sous-titrage.

MOT DE PASSE

Vous pouvez ici modifier ou configurer le mot de passe pour l'activation et la modification de la catégorie d'autorisation.

- Confirmez l'option **CHANGER** avec **OK**.
  - **ANCIEN :** saisissez ici avec les touches numériques de la télécommande le mot de passe actuel. Ce mot de passe est composé de quatre chiffres. Si vous n'avez pas encore défini de mot de passe, le mot de passe par défaut est **1234**. Si le mot de passe indiqué est correct, le champ de saisie suivant est activé.
  - **NOUVEAU :** saisissez ici à l'aide des touches numériques de la télécommande un nombre à quatre chiffres. Le marquage passe au champ suivant.
  - **CONFIRMER :** saisissez à nouveau le nombre à quatre chiffres.
- Appuyez sur **OK** pour confirmer le nouveau mot de passe.

Si vous avez oublié le nouveau mot de passe, saisissez le code maître **8899**.

PARENTALE

Vous pouvez déterminer ici les catégories de DVD dont la lecture est autorisée sur cet appareil (contrôle parental).

Certains DVD et CD sont codés avec les signaux de cryptage des catégories d'autorisation établies par la Motion Picture Association. Ces catégories sont au nombre de huit :

- **1 SÉCUR. ENFANTS :** convient également aux enfants en bas âge
- **2 G :** pour tous les groupes d'âge
- **3 PG :** recommandé à partir de 6 ans avec surveillance parentale
- **4 PG-13 :** recommandé à partir de 12 ans
- **5 PG-R :** recommandé à partir de 16 ans avec surveillance parentale
- **6 R :** interdit aux moins de 16 ans
- **7 NC-17 :** interdit aux moins de 18 ans
- **8 ADULTE :** pour adultes uniquement

Si un DVD est par exemple codé selon la catégorie 7 (Interdit aux moins de 18 ans) ou 8 (**ADULTE**) et si vous avez activé une catégorie d'autorisation comprise entre 1 et 6, un avertissement apparaît à l'écran et vous devez saisir le mot de passe. Il arrive également que seules certaines parties d'un DVD – autrement dit certaines séquences d'un film – soient codées selon une ou plusieurs catégories.

DÉFAUT

- Confirmez **RÉINITIALISER** deux fois avec **OK** pour restaurer les réglages par défaut sur l'appareil.

Veuillez noter qu'un mot de passe modifié n'est pas réinitialisé !

15. Dépannage rapide

Solution
Aucune image ne s'affiche et il n'y a pas de son. • Vérifiez si le cordon d'alimentation est correctement relié à la prise de courant. • Vérifiez si la réception du signal est bien réglée sur **TV**.
Aucune image ne s'affiche depuis la source AV. • Vérifiez si le contraste et la luminosité sont bien réglés. • Vérifiez si tous les appareils externes sont correctement branchés. • Vérifiez si la bonne source AV a été sélectionnée.
Il n'y a pas de son. • Assurez-vous que le volume n'est pas réglé sur le minimum. • Assurez-vous que l'option de désactivation des haut-parleurs n'est pas activée. Appuyez pour cela sur la touche avec le symbole de haut-parleur barré située en haut à gauche sur la télécommande. • Vérifiez si un casque est raccordé. • Si vous avez raccordé un récepteur satellite ou un lecteur de DVD au téléviseur à l'aide d'un câble péritel, vérifiez si le câble est bien branché sur la prise péritel.
Il n'y a pas d'image ou pas de son. Mais des bruits sont audibles. • La réception est peut-être mauvaise. Contrôlez si l'antenne est bien raccordée.
L'image n'est pas distincte. • La réception est peut-être mauvaise. • Contrôlez si l'antenne est bien raccordée.
L'image est trop claire ou trop sombre. • Vérifiez les réglages du contraste et de la luminosité.
L'image n'est pas nette. • La réception est peut-être mauvaise. • Contrôlez si l'antenne est bien raccordée. • Vérifiez le réglage de la netteté de l'image et de la réduction du bruit dans le menu **IMAGE**.
Une image double ou triple est affichée. • Contrôlez si l'antenne est bien orientée. • Des ondes se réfléchissent peut-être sur des montagnes ou des immeubles.
L'image est parsemée de points. • Il est possible que des interférences soient émises par des voitures, trains, lignes électriques, lampes néon, etc. • Il y a peut-être des interférences entre le câble d'antenne et le câble électrique. Essayez de les éloigner davantage.

Solution
Des bandes apparaissent sur l'écran ou les couleurs perdent de leur intensité. • Un autre appareil génère-t-il des interférences ? • Les antennes de transmission des stations de radio ou les antennes des radioamateurs et des téléphones portables peuvent également provoquer des interférences. • Utilisez votre téléviseur le plus loin possible de l'appareil susceptible de générer les interférences.
Le bandeau de commande sur l'appareil ne fonctionne pas • La sécurité enfants est éventuellement activée.
Téléviseur s'éteint • Vérifiez si l'option d'arrêt automatique du téléviseur n'est pas activée sous **HEURE**.
La télécommande ne fonctionne pas. • Vérifiez si les piles de la télécommande sont chargées et correctement insérées. • Assurez-vous que la fenêtre de capteur n'est pas exposée à un fort rayonnement lumineux.
Le disque ne démarre pas lorsque vous appuyez sur ▸ (PLAY) ou bien il s'arrête aussitôt. (en option) • Avez-vous bien placé la face imprimée vers l'arrière ? • Vérifiez que le CD n'est pas abîmé en faisant un essai avec un autre disque. Si le disque est sale, nettoyez-le délicatement avec un chiffon doux et sec en allant du centre vers le bord. • DVD : le DVD a-t-il le bon code régional (2) ? • Il y a peut-être de l'eau de condensation dans l'appareil : laissez-le sécher durant une à deux heures.

15.1. Vous avez besoin d'une aide supplémentaire ?

Si les solutions proposées aux paragraphes précédents n'ont donné aucun résultat, veuillez nous contacter. Les informations suivantes nous seraient alors très utiles :

- Quels périphériques externes sont raccordés à l'appareil ?
- Quels sont les messages affichés à l'écran ?
- Au cours de quelle commande le problème s'est-il produit ?
- Si vous avez raccordé un ordinateur à l'appareil :
  - Quelle est la configuration de votre ordinateur ?
  - Quel logiciel utilisiez-vous lorsque l'erreur s'est produite ?
- Qu'avez-vous déjà tenté pour résoudre le problème ?
- Si vous possédez déjà un numéro de client, veuillez nous le communiquer.

15.2. Pixels défectueux avec les téléviseurs LCD

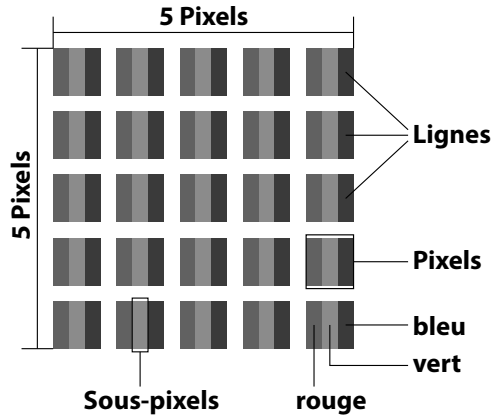

Malgré la méthode de fabrication ultramoderne employée, le niveau technique hautement complexe peut, dans de rares cas, générer un ou plusieurs points lumineux.

Les écrans TFT à matrice active d'une résolution de **1920 x 1080 (MD 840002 / 840003) / 1366 x 768 (MD 832002 / 832003) pixels**, se composant chacun de trois sous-pixels (rouge, vert, bleu), utilisent au total **env. 6,2 (MD 840002 / 840003) / 3,1 (MD 832002 / 832003) millions** de transistors de commande. Compte tenu de ce très grand nombre de transistors et des processus de fabrication extrêmement complexes qui y sont associés, il peut survenir par endroits des pertes ou un mauvais adressage de pixels ou de sous-pixels individuels.

Classe d'erreurs de pixels	Type d'erreur 1 Pixel allumé en permanence	Type d'erreur 2 Pixel noir en permanence	Erreur de type 3 Sous-pixel défectueux	
			Allumé	Noir
0	0	0	0	0
I	1	1	2 1 0	1 3 5
II	2	2	5 5-n* 0	0 2xn* 10
III	5	15	50 50-n* 0	0 2xn* 100
IV	50	150	500 500-n* 0	0 2xn* 1000

n*=1,5

Le nombre d'erreurs autorisé pour les types susmentionnés de chaque classe d'erreurs se réfère à un million de pixels et doit être converti en fonction de la résolution physique de l'écran.

Votre appareil est conforme à la norme européenne ISO 9241-307, classe II (classe d'erreurs de pixels).

16. Nettoyage

Vous pouvez prolonger la durée de vie de votre téléviseur LCD en tenant compte des mesures suivantes :

⚠ AVERTISSEMENT !

Risque d'électrocution !

Si le boîtier est ouvert et si vous touchez des pièces se trouvant dans l'appareil, il y a danger de mort par décharge électrique !

- N'ouvrez pas le boîtier de l'appareil. Celui-ci ne contient aucune pièce à entretenir. Avant le nettoyage, débranchez toujours la fiche d'alimentation et tous les câbles de connexion.

- Les éléments polis brillants sont recouverts de films de protection afin de protéger le téléviseur contre les rayures. Retirez ces films une fois le téléviseur correctement installé.
- Si les éléments polis brillants sont sales, commencez par les épousseter. Essuyez-les ensuite avec précaution à l'aide d'un chiffon de nettoyage. Si vous n'époussetez pas au préalable la poussière sur les éléments polis brillants ou que vous les frottez trop fort, vous risquez de les rayer.
- N'utilisez ni solvants ni détergents corrosifs ou gazeux.
- Nettoyez l'écran à l'aide d'un chiffon doux non pelucheux.
- Veillez à ce qu'aucune goutte d'eau ne reste sur le téléviseur LCD. L'eau peut provoquer une altération permanente des couleurs.
- Pour éviter tout dommage de l'appareil, veillez à ce que de l'eau ne s'infiltre jamais dans l'appareil.
- N'exposez pas l'écran à un rayonnement solaire intense ni aux rayons ultraviolets.
- Conservez précieusement les différents emballages et utilisez-les exclusivement pour transporter le téléviseur LCD.

17. Stockage en cas de non-utilisation

Si vous n'utilisez pas le téléviseur pendant une période prolongée, stockez-le dans un endroit frais et sec en veillant à le protéger de la poussière et des variations de température extrêmes. Débranchez auparavant tous les câbles et sortez les piles de la télécommande.

18. Recyclage

Emballage

L'appareil est placé dans un emballage afin de le protéger contre tout dommage pendant le transport. Les emballages sont fabriqués à partir de matériaux qui peuvent être recyclés de manière écologique et remis à un service de recyclage approprié.



Appareil

Il est interdit d'éliminer les appareils usagés portant le symbole ci-contre avec les déchets ménagers.

Conformément à la Directive 2012/19/UE, l'appareil doit être recyclé de manière réglementaire une fois arrivé en fin de cycle de vie.

Les matériaux recyclables contenus dans l'appareil seront recyclés, ce qui permet de respecter l'environnement et d'éviter tout effet nocif sur la santé humaine.

Déposez l'appareil usagé auprès d'un point de collecte de déchets électriques et électroniques ou auprès d'un centre de tri. Retirez auparavant les piles et éliminez-les séparément dans un centre de collecte de piles usagées.

Pour de plus amples renseignements, adressez-vous à la déchetterie locale ou à la municipalité.



Piles

Il est interdit d'éliminer les piles portant le symbole ci-contre avec les déchets ménagers.

Conformément à l'ordonnance 2023/1542, les piles en fin de vie doivent être éliminées dans le respect de la réglementation.

Celles-ci peuvent contenir des métaux lourds toxiques et sont soumises au traitement des déchets spéciaux.

Les symboles chimiques des métaux lourds sont les suivants :

Cd = cadmium, Hg = mercure, Pb = plomb.

Vous êtes légalement tenu de rapporter les piles et les batteries usagées après utilisation. C'est pourquoi vous devez remettre gratuitement les piles et les batteries usagées à un magasin ou à un point de collecte communal.

Les piles et les batteries peuvent contenir des substances nocives pour la santé humaine et l'environnement. Seules une collecte et une valorisation séparées des piles et batteries usagées permettent d'éviter les effets négatifs.

Soyez particulièrement prudent lorsque vous manipulez des piles et des batteries au lithium, car une utilisation inappropriée peut augmenter le risque d'incendie. Pour ce faire, scotchez les pôles afin d'éviter tout court-circuit extérieur.

Utilisez des piles à longue durée de vie ou des batteries rechargeables afin de réduire la production de déchets de piles usagées.

Suivez les instructions de stockage et évitez de décharger et de recharger complètement la batterie afin de prolonger sa durée de vie.

En outre, il est conseillé de ne pas laisser de piles ou d'appareils électriques et électroniques contenant des piles ou des batteries dans les espaces publics afin d'éviter qu'ils ne soient jetés. Examinez les possibilités de réutiliser les batteries au lieu de les jeter, par exemple en les réparant.

19. Caractéristiques techniques

Téléviseur MD 832002 (E8322600)	medion
Désignation de l'appareil	MD 832002 (E8322600)
Taille de l'écran	Écran LCD 16:9 de 80 cm (32")
Consommation	50 watts max.
Consommation en veille	< 0,50 W
Puissance de sortie des haut-parleurs	2 x 3 W RMS
Résolution physique	1366 x 768
Système TV	Pal B/G, D/K, I ; Secam L,L´
Chaînes programmables	199 (ATV), 6000 (DTV)

Téléviseur MD 832003 (E8322601)	medion
Désignation de l'appareil	MD 832003 (E8322601)
Taille de l'écran	Écran LCD 16:9 de 80 cm (32")
Consommation	50 watts max.
Consommation en veille	< 0,50 W
Puissance de sortie des haut-parleurs	2 x 8 W RMS
Résolution physique	1366 x 768
Système TV	Pal B/G, D/K, I ; Secam L,L´
Chaînes programmables	199 (ATV), 6000 (DTV)

Téléviseur MD 840002 (E8402600)	medion
Désignation de l'appareil	MD 840002 (E8402600)
Taille de l'écran	Écran LCD 16:9 de 100,3 cm (40")
Consommation	70 watts max.
Consommation en veille	< 0,50 W
Puissance de sortie des haut-parleurs	2 x 8 W RMS
Résolution physique	1920 x 1080
Système TV	Pal B/G, D/K, I ; Secam L,L´
Chaînes programmables	199 (ATV), 6000 (DTV)

Téléviseur LCD MD 840003 (E8402601)	medion
Désignation de l'appareil	MD 840003 (E8402601)
Taille de l'écran	Écran LCD 16:9 de 100,3 cm (40")
Consommation	70 watts max.
Consommation en veille	< 0,50 W
Puissance de sortie des haut-parleurs	2 x 8 W RMS
Résolution physique	1920 x 1080
Système TV	Pal B/G, D/K, I ; Secam L,L´
Chaînes programmables	199 (ATV), 6000 (DTV)

Canaux	
	VHF (bande I/III)
	UHF (BANDE U)
	HYPERBANDE
	CÂBLE (S1-S20) / (S21-S41)
	DVB-T / DVB-T2 HD (H.265)
	DVB-C
	DVB-S2

Connexions	
	Prise d'antenne (TV analogique, DVB-T ou DVB-C)
	Prise satellite
	1 port USB
	Fente d'interface commune (CI+)
	Vidéo
	2 entrées HDMI 1.4a avec décodage HDCP 1.4
	1 prise péritel (SCART) (en option)
	Entrée AV (adaptateur jack 3,5 mm vers Cinch)
	Entrée YPbPr (YUV) (adaptateur jack 3,5 mm vers Cinch)
	Audio
	Entrée audio stéréo pour AV, YPbPr (YUV) (adaptateur jack 3,5 mm vers Cinch)
	Sortie casque (jack 3,5 mm)
	Sortie audio numérique SPDIF (coaxiale)

Lecteurs / supports de stockage	
Lecteurs	USB, interface commune, disque (en option)
Formats compatibles via USB[2]	Photo : BMP, JPG, JPEG, PNG
	Musique : MP3, FLAC, OGG
	Film : AVI, MKV, MP4, MPEG 1/2/4, MOV, TS, VOB, Xvid, 3GP
	Texte : TXT
Capacité	USB max 1TB
Formats compatibles via DVD[2] (en option)	Photo : JPG
	Musique : MP3, WMA
	Film : MPEG 1/2/4, Xvid, AVI
	Texte : TXT
Formats de disques compatibles (en option)	CD, HDCD, DVD vidéo, DVD+R/RW, DVD-R/RW, CD-R/RW, CD audio
Classe laser du lecteur de DVD (en option)	Laser de classe 1

Il existe aujourd'hui de nombreux procédés d'enregistrement sur CD et de protection anti-copie dont certains ne sont pas encore standardisés ainsi que différents types de disques vierges CD-R et CD-RW. Des erreurs ou des ralentissements de la lecture peuvent se produire dans certains cas. Il ne s'agit pas d'un défaut de l'appareil. (en option)

Télécommande	
Type de transmission	Infrarouge
LED de classe	1
Type de piles	2 x 1,5 V AAA

Températures ambiantes	
Température ambiante admissible	+5° C - +35° C
Humidité relative de l'air admissible	20 % - 85 %

[2] En raison du grand nombre de codecs différents, la lecture de tous les formats ne peut pas être garantie.

Dimensions / poids MD 832002 (E8322600)	
Dimensions sans pieds (l x H x P)	Env. 716 x 430 x 86 mm
Dimensions avec pieds (l x H x P)	Env. 716 x 469 x 209 mm
Poids sans pieds	Env. 3,4 kg
Poids avec pieds	Env. 3,5 kg
Montage mural[3]	Standard Vesa, distance entre les trous : 200 x 100 mm

Dimensions / poids MD 832003 (E8322601)	
Dimensions sans pieds (l x H x P)	Env. 716 x 431 x 73 mm
Dimensions avec pieds (l x H x P)	Env. 716 x 470 x 185 mm
Poids sans pieds	Env. 3,6 kg
Poids avec pieds	Env. 3,7 kg
Montage mural[3]	Standard Vesa, distance entre les trous : 100 x 100 mm

Dimensions / poids MD 840002 (E8402600)	
Dimensions sans pieds (l x H x P)	Env. 893 x 516 x 87 mm
Dimensions avec pieds (l x H x P)	Env. 893 x 552 x 210 mm
Poids sans pieds	Env. 5,3 kg
Poids avec pieds	Env. 5,4 kg
Montage mural[3]	Standard Vesa, distance entre les trous : 200 x 200 mm

Dimensions / poids MD 840003 (E8402601)	
Dimensions sans pieds (l x H x P)	Env. 884 x 521 x 71 mm
Dimensions avec pieds (l x H x P)	Env. 884 x 554 x 212 mm
Poids sans pieds	Env. 5,1 kg
Poids avec pieds	Env. 5,2 kg
Montage mural[3]	Standard Vesa, distance entre les trous : 200 x 200 mm

CE

[3] Lors du montage, veillez à utiliser des vis de la taille M4 (M6: MD840002 / MD840003). La longueur de la vis résulte de l'épaisseur du support mural plus 8 mm.

20. Fiche du produit

Scannez le code QR qui correspond au modèle sur l'étiquette énergétique ou bien dans le mode d'emploi pour télécharger la fiche technique du produit.

MD 832002	MD 832003
MD 840002	MD 840003

HDMI™
HIGH-DEFINITION MULTIMEDIA INTERFACE

Les termes HDMI et High-Definition Multimedia Interface ainsi que le logo HDMI sont des marques commerciales ou des marques déposées de HDMI Licensing Administrator, Inc. aux États-Unis et dans d'autres pays.
Les autres marques déposées appartiennent à leurs propriétaires respectifs.

21. Informations relatives au service après-vente

Si votre appareil ne fonctionne pas de la manière dont vous le souhaitez, veuillez d'abord vous adresser à notre service après-vente. Vous disposez des moyens suivants pour entrer en contact avec nous :

- Vous pouvez également utiliser notre formulaire de contact disponible ici : www.medion.com/contact.
- Notre équipe du service après-vente se tient également à votre disposition via notre assistance téléphonique ou par courrier.

France
Hotline SAV
✆ 02 55 66 12 45
Horaires d'ouverture
Lun - Ven : 9h00 à 19h00
Adresse du SAV
medion GmbH **45092 Essen** **Allemagne**
Suisse
Hotline SAV
✆ 0848 - 33 33 32
Horaires d'ouverture
Lun - Ven : 9h00 à 19h00
Adresse du service après-vente
MEDION/LENOVO Service Center **Ifangstrasse 6** **8952 Schlieren** **Suisse**
Belgique & Luxembourg
Hotline SAV (Belgique)
✆ 02 200 61 98
Hotline SAV (Luxembourg)
✆ 800 278 99
Horaires d'ouverture
Lun - Ven : 9h00 à 19h00
Adresse du service après-vente
medion GmbH **45092 Essen** **Allemagne**

La présente notice d'utilisation et bien d'autres sont disponibles au téléchargement sur le portail du SAV www.medionservice.com.

Dans le cadre d'un développement durable, nous renonçons à imprimer les conditions de garantie. Vous trouverez également nos conditions de garantie sur notre portail de services.

Vous pouvez également scanner le code QR ci-dessous pour charger la notice d'utilisation sur un appareil mobile via le portail de service.

22. Mentions légales

Copyright 2026

Date : 14.10.2026

Tous droits réservés.

La présente notice d'utilisation est protégée par les droits d'auteur.

Toute reproduction sous forme mécanique, électronique ou sous toute autre forme est interdite sans l'autorisation préalable écrite du fabricant.

L'entreprise suivante possède les droits d'auteur :

medion GmbH
Am Zehnthof 77
45307 Essen
Allemagne

Veuillez noter que l'adresse ci-dessus n'est pas celle du service des retours. Contactez toujours notre SAV d'abord.

23. Index

A

Afficher des informations 16
Antenne 11

C

Canal 18
Caractéristiques techniques 33
Commande du téléviseur 15
Consignes de sécurité 5
Contenu de l'emballage 4

D

Dépannage rapide 31

G

Guide des programmes 27

H

Heure 23

I

Image 22
Installation initiale 12, 24
Interface commune 12

L

Lecteur multimédia 26
Lieferumfang 4
Lieu d'installation 6
Liste de favoris 16
Liste des chaînes 25

M

Manipulation sûre des piles 8
Menu
- Canal 18
- Heure 23
- Image 22
- Paramètres 24
- Son 22
- Verrouillage 23

Mode DVD 28
Montage 11

N

Nettoyage 32

P

Piles 11
Pixels défectueux 32
Première installation 12, 24
Problème 31

R

Raccordement
- Alimentation 12
- Antenne 12
- Raccordement au secteur 12

Recyclage 32
Réglage de l'antenne 13, 20
Réglages de l'image 15
Réglages du son 15
Réparation 7

S

Satellite 13
Sécurité lors du branchement 7
Sélection de chaînes 15
Sélectionner la source 16
Système satellite 20
- Satellite 20
- Transpondeur 21

T

Télécommande 10
Température ambiante 7
Touches de couleur 17

U

USB 26

V

Verrouillage 23
Vue d'ensemble de l'appareil 9

medion

Handleiding



LCD-TV
MEDION LIFE

MD 832002 (E8322600) / MD 832003 (E8322601) / MD 840002 (E8402600) / MD 840003 (E8402601)

Inhoudsopgave

1. Informatie over deze gebruiksaanwijzing..... 3
1.1. Tekenuitleg....3
1.2. Gebruik voor het beoogde doel....4
2. Inhoud van de levering 4
3. Algemene gebruiks- en veiligheidsvoorschriften 4
4. Veiligheidsinstructies..... 5
4.1. Veilige werking....5
4.2. Plaats van opstelling 6
4.3. Reparatie 7
4.4. Omgevingstemperatuur....7
4.5. Veiligheid bij het aansluiten....7
4.6. Omgang met batterijen....8
5. Conformiteitsinformatie van de EU 8
5.1. DVD-speler (optioneel) 8
6. Overzicht van het apparaat 9
6.1. Voorkant....9
6.2. Achterkant 9
6.3. Afstandsbediening 10
7. Ingebruikname 11
7.1. Uitpakken....11
7.2. Montage 11
7.3. Batterijen in de afstandsbediening plaatsen 11
7.4. Antenne aansluiten 11
7.5. Common Interface....12
7.6. Voeding aansluiten....12
7.7. De lcd-tv in- en uitschakelen 12
7.8. Zenders zoeken na de eerste inschakeling....12
8. Multimedia-aansluitingen 14
8.1. Gebruik van de multimedia-aansluitingen....14
9. Bediening 15
9.1. Zenderselectie....15
9.2. Geluidsinstellingen....15
9.3. Beeldinstellingen 15
9.4. Programma-informatie weergeven....16
9.5. Lijsten met voorkeurzenders openen....16
9.6. Bron kiezen....16
10. Teletekst 16
10.1. Teletekst bedienen 16
10.2. Pagina kiezen....16
10.3. Handige mogelijkheden met teletekst ..17
11. Menubediening 17
11.1. Menu Kanaal 18
11.2. Menu Beeld 21
11.3. Menu Geluid 22
11.4. Menu Tijd....22
11.5. Menu Slot....23
11.6. Menu Configuratie....23
12. Mediaspeler 25
12.1. Toegang tot de mediaspeler....25
12.2. Hoofdmenu van de mediaspeler....25
12.3. Foto's weergeven....25
12.4. Muziek weergeven....25
12.5. Video's afspelen 26
12.6. Tekst weergeven....26
13. EPG - programmagids 26
14. De dvd-modus (optioneel)..... 27
14.1. Van de tv- naar de dvd-modus schakelen 27
14.2. Dvd plaatsen....27
14.3. Knopfuncties....27
14.4. Navigeren op mp3- en jpeg-media....28
14.5. Menu SETUP in de DVD-modus 28
15. Problemen oplossen..... 30
15.1. Heeft u nog verdere ondersteuning nodig?....30
15.2. Pixelfouten bij lcd-tv's 31
16. Reiniging 31
17. Opslag wanneer niet in gebruik 31
18. Afvoer 31
19. Technische gegevens..... 32
20. Productfiche..... 35
21. Service-informatie..... 35
22. Colofon 36
23. Index 37

1. Informatie over deze gebruiksaanwijzing



Hartelijk dank, dat u voor ons product heeft gekozen. Wij wensen u veel plezier met het apparaat.

Lees de veiligheidsvoorschriften aandachtig door, voordat u het apparaat in gebruik neemt. Neem de waarschuwingen op het apparaat en in de gebruiksaanwijzing in acht.

Houd de gebruiksaanwijzing altijd binnen handbereik. Wanneer u het apparaat verkoopt of doorgeeft, geef van ook deze gebruiksaanwijzing door omdat dit een wezenlijk onderdeel van het product is.

1.1. Tekenuitleg

Als een tekstgedeelte is gemarkeerd met een van de volgende waarschuwingssymbolen, moet het in de tekst beschreven gevaar worden vermeden om de daar beschreven mogelijke consequenties te voorkomen.

	**GEVAAR!** Waarschuwing voor acuut levensgevaar!
	**WAARSCHUWING!** Waarschuwing voor mogelijk levensgevaar en/of ernstig onomkeerbaar letsel!
	**VOORZICHTIG!** Waarschuwing voor mogelijk middelzwaar of gering letsel!
	**OPMERKING!** Neem de aanwijzingen in acht om materiële schade te voorkomen!
	Verdere informatie over het gebruik van het apparaat!
	**OPMERKING!** Volg de aanwijzingen in de bedieningshandleiding op!
	Vanwege het 5 GHz-frequentiegebied van de gebruikte wifi-oplossing is gebruik van het product in EU-landen alleen toegestaan binnen gebouwen.
	**WAARSCHUWING!** Waarschuwing voor het risico op elektrische schokken!
	**WAARSCHUWING!** Waarschuwing voor risico's door hoog geluidsvolume!
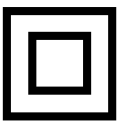	**Veiligheidsklasse II** Elektrische apparaten van veiligheidsklasse II zijn elektrische apparaten die volledig zijn omgeven met dubbele en/of versterkte isolatie en geen aansluitmogelijkheden voor een aarddraad hebben. De behuizing van een elektrisch apparaat van veiligheidsklasse II dat volledig door isolatiemateriaal is omgeven kan gedeeltelijk of volledig de extra of versterkte isolatie vormen.

1.2. Gebruik voor het beoogde doel

Dit is een elektronisch IT-apparaat dat tevens geschikt is voor multimediatoepassingen. Dit toestel dient voor het ontvangen en weergeven van televisieprogramma's. De verschillende aansluitmogelijkheden maken uitbreiding mogelijk van de ontvangst- en weergavebronnen (ontvanger, DVD-speler, DVD-recorder, videorecorder, PC, etc.). Dit toestel biedt u vele gebruiksmogelijkheden:
Het toestel is uitsluitend bedoeld voor particulier gebruik en niet voor industriële of zakelijke toepassingen.

- Let er op dat de garantie vervalt bij ondoelmatig gebruik:
- Wijzig niets aan uw toestel zonder onze toestemming en gebruik geen randapparatuur die niet door ons is goedgekeurd of geleverd.

Gebruik alleen door ons geleverde of goedgekeurde onderdelen en accessoires.

- Neem alle informatie in deze handleiding in acht, met name de veiligheidsvoorschriften. Elke andere toepassing wordt beschouwd als ondoelmatig gebruik en kan letsel of materiële schade veroorzaken.
- Gebruik het toestel niet in extreme omgevingsomstandigheden.
- Dit toestel is uitsluitend geschikt voor gebruik in droge omgevingen binnenshuis.
- Dit toestel is niet geschikt als computerbeeldscherm voor kantoortoepassingen.

Houd er rekening dat het apparaat niet geschikt is voor mobiel gebruik en alleen stationair op een daarvoor bestemde plaats mag worden gebruikt. Bij mobiel gebruik kan geen perfecte werking worden gegarandeerd, omdat er ontvangstproblemen of dergelijke kunnen ontstaan.

2. Inhoud van de levering

Controleer de levering op volledigheid en informeer ons binnen 14 dagen na aankoop als de levering niet compleet is.

Het door u aangeschafte product bevat:

- LCD-TV
- Afstandsbediening (RC1857) incl. 2 batterijen van 1,5 V, type AAA
- YUV-adapter
- AV-adapter
- Voeten incl. schroeven
- Documentatie

⚠ GEVAAR!

Verstikkingsgevaar!

Verpakkingsfolie kan worden ingeslikt of verkeerd worden gebruikt. Hierdoor bestaat gevaar voor verstikking!

■ Houd het verpakkingsmateriaal, zoals folie of plastic zakken, uit de buurt van kinderen.

3. Algemene gebruiks- en veiligheidsvoorschriften

	Kies een geschikte locatie voor het TV-toestel. Plaats het op een schone plaats, uit de buurt van warmtebronnen (zon, radiatoren, open haarden), planten (pollen, stof, water) en de vloer (risico van stoten, stof).
	Plaats geen doeken, papier of andere materialen over de openingen aan de bovenkant, onderkant of zijkanten van het apparaat.
	Schakel het tv-toestel na gebruik uit (dit geldt niet voor OLED tv-toestellen) en trek de stekker uit het stopcontact als het toestel niet in gebruik is (voor OLED t tv-toestellen laat u het toestel in de stand-bymodus staan voordat u de stekker uit het stopcontact trekt).
	Bewaar de afstandsbediening zorgvuldig, houd vloeistoffen uit de buurt en controleer regelmatig de toestand van de batterijen om corrosie van de contacten te voorkomen.
	Reinig het scherm met een zachte, droge doek nadat u het tv-toestel hebt uitgeschakeld en de stekker uit het stopcontact hebt getrokken. Vermijd het gebruik van glasreinigers en andere huishoudelijke schoonmaakmiddelen.

4. Veiligheidsinstructies

4.1. Veilige werking

– Controleer het apparaat op schade voordat u het voor het eerst gaat gebruiken. Een defect of beschadigd apparaat mag niet in bedrijf worden genomen.
– Dit apparaat kan gebruikt worden door kinderen vanaf 8 jaar en door personen met verminderde lichamelijke, zintuiglijke of geestelijke vermogens of met onvoldoende ervaring en kennis, mits deze personen onder toezicht staan of worden geïnstrueerd in het gebruik van het apparaat zodat zij de daarmee samenhangende gevaren begrijpen.
– Kinderen mogen niet met het apparaat spelen. Reiniging en onderhoud door de gebruiker mogen niet zonder toezicht door kinderen worden uitgevoerd.



GEVAAR!
Verstikkingsgevaar!
Verpakkingsmateriaal is geen speelgoed! Verpakkingsfolie kan worden ingeslikt of verkeerd worden gebruikt. Hierdoor bestaat gevaar voor verstikking!

■ Houd het verpakkingsmateriaal, zoals folie of plastic zakken, uit de buurt van kinderen.



WAARSCHUWING!
Gevaar voor een elektrische schok!
Gevaar voor elektrische schok, kortsluiting en brand!

■ Open nooit de behuizing van de smart-tv en leid geen voorwerpen via de sleuven en openingen naar binnen in de behuizing van de smart-tv.



WAARSCHUWING!
Oververhitting! Brandgevaar!
Oververhitting kan leiden tot beschadigingen aan de smart-tv en brandgevaar veroorzaken!

■ De sleuven en openingen van het tv-toestel dienen voor de ventilatie. Dek deze openingen niet af met kranten, tafelkleden, gordijnen etc.

– Oefen geen druk uit op het display. Het gevaar bestaat dat het glas van het beeldscherm breekt.
– De afstandsbediening is uitgerust met een infrarooddiode van klasse 1. Bekijk de led niet met optische apparatuur.



VOORZICHTIG!
Gevaar voor letsel!
Bij een gebroken display bestaat gevaar voor letsel!

■ Raak het scherm niet met uw vingers of met scherpe voorwerpen aan om beschadigingen te voorkomen.

■ Trek beschermende handschoenen aan en pak de gebarsten delen in.
■ Was vervolgens uw handen met zeep omdat niet kan worden uitgesloten dat er chemicaliën zijn vrijgekomen.
■ Stuur de kapotte onderdelen voor deskundige afvoer naar uw Service Center.
– Koppel het apparaat in noodgevallen meteen los van het net en gebruik het pas weer als het door een deskundig persoon of de klantendienst is gecontroleerd. Er is onder andere sprake van een noodsituatie als er bijvoorbeeld rook of ongewone geluiden uit het apparaat komen, als water is binnengedrongen of het als netsnoer of de behuizing beschadigd is.

Neem contact op met de klantenservice indien:

– het netsnoer geschroeid of beschadigd is
– vloeistof in het apparaat is binnengedrongen

– het apparaat niet correct functioneert
– het apparaat is gevallen of de behuizing beschadigd is
– er rook uit het apparaat komt

4.2. Plaats van opstelling

– De wandmontage van het tv-toestel mag niet meer dan 2 m bedragen. Het apparaat moet worden gemonteerd op stevige oppervlakken zoals cement of beton.
– Nieuwe apparaten kunnen gedurende de eerste gebruiksuren soms een typische, onvermijdelijke maar volstrekt ongevaarlijke geur afgeven, die na verloop van tijd steeds minder wordt. Om geuroverlast zoveel mogelijk te beperken adviseren wij om de ruimte regelmatig te ventileren. We hebben er bij de ontwikkeling van dit product voor gezorgd dat we ruim onder de geldende grenswaarden zijn gebleven.
– Bescherm uw smart-tv en alle aangesloten apparatuur tegen vocht en vermijd stof, hitte en direct zonlicht. Als deze instructies niet in acht worden genomen kan dit storingen of schade aan de smart-tv veroorzaken.
– Gebruik het apparaat niet in de buitenlucht. Het apparaat kan door invloeden van buitenaf, zoals regen, sneeuw etc. beschadigd raken.
– Het apparaat mag niet worden blootgesteld aan drup- of spatwater. Plaats geen voorwerpen die met vloeistof zijn gevuld, zoals vazen, op of in de buurt van het apparaat. Deze voorwerpen kunnen omvallen, waarbij de vloeistof de elektrische veiligheid kan aantasten.



OPMERKING!

Gevaar voor beschadiging!

Bij kaarsen en ander open vuur bestaat gevaar voor beschadiging.

■ Houd kaarsen en ander open vuur altijd uit de buurt van dit product om verpreiding van het vuur te voorkomen.

– Zorg voor voldoende vrije ruimte in de wandkast. Houd voor voldoende ventilatie rondom het apparaat een minimale afstand aan van 10 cm.
– Vermijd verblinding, reflecties en te sterke licht/donker contrasten om uw ogen niet te veel te belasten.
– De optimale kijkafstand bedraagt 3 maal de beeldschermdiagonaal.



GEVAAR!

Gevaar voor letsel! Levensgevaar!

Plaats uw tv-toestel uitsluitend op een stabiele ondergrond. Omvallende televisietoestellen kunnen tot ernstige verwondingen of de dood leiden. Veel letsel, vooral bij kinderen, kan worden voorkomen door de volgende veiligheidsmaatregelen te nemen.

■ Plaats alle onderdelen op een stabiele, vlakke en trillingsvrije ondergrond om te voorkomen dat het tv-toestel valt.

– Gebruik uitsluitend de met het tv-toestel meegeleverde voetjes en schroeven.
– Gebruik uitsluitend meubels waarbij veilig gebruik van het tv-toestel is gewaarborgd.
– Let erop dat het tv-toestel niet over de randen van het meubel uitsteekt.
– Plaats het tv-toestel niet op hogere of hoge meubelen, zoals hangkasten of schappen zonder zowel het meubel als het tv-toestel veilig en stabiel te bevestigen.
– Leg geen dekens of iets dergelijks onder het tv-toestel om een veilige opstelling te waarborgen.
– Wijs kinderen op de gevaren die ontstaan door op meubels te klimmen als zij proberen bij het tv-toestel of de bedieningselementen te komen.

Als u uw tv-toestel opbergt of verplaatst, moeten de bovengenoemde veiligheidsmaatregelen eveneens in acht worden genomen.

4.3. Reparatie

- Laat de reparatie van uw smart-tv uitsluitend over aan gekwalificeerd personeel.
- Indien reparatie is vereist, neem dan uitsluitend contact op met een van onze geautoriseerde servicepartners.
- Zorg ervoor dat uitsluitend gebruik wordt gemaakt van onderdelen die door de fabrikant zijn goedgekeurd. Bij gebruik van ongeschikte onderdelen kan het toestel beschadigd raken of kan er brandgevaar ontstaan.

4.4. Omgevingstemperatuur

- Het apparaat kan worden gebruikt bij een omgevingstemperatuur van +5 °C tot +35 °C en een relatieve luchtvochtigheid van 20 % tot 85 % (niet-condenserend).
- Uitgeschakeld kan de smart-tv worden opgeslagen bij een temperatuur van -20 °C tot +60 °C.
- Zorg voor een afstand van minimaal één meter tussen het apparaat en hoogfrequente en magnetische storingsbronnen (televisietoestel, luidsprekerboxen, mobiele telefoon etc.) om storingen in de werking te vermijden.
- Trek tijdens een onweer of als het apparaat langere tijd niet wordt gebruikt de stekker uit het stopcontact en de antennekabel uit de antenneaansluiting.

OPMERKING!

Gevaar voor beschadiging!

Bij grote schommelingen in temperatuur of luchtvochtigheid kan zich door condensatie vocht verzamelen in de smart-tv, waardoor een elektrische kortsluiting kan ontstaan.

- Wacht na vervoer van de smart-tv met inschakelen totdat het apparaat zich aan de omgevingstemperatuur heeft aangepast.

4.5. Veiligheid bij het aansluiten

4.5.1. Voeding

- Ook wanneer het toestel is uitgeschakeld staan er onderdelen onder spanning. Onderbreek de stroomvoorziening van uw smart-tv of schakel alle spanning uit door het apparaat los te koppelen van het voedingsnet. Trek hiertoe de stekker uit het stopcontact.

WAARSCHUWING!

Gevaar voor een elektrische schok!

Bij een geopende behuizing bestaat levensgevaar door een elektrische schok!

- De behuizing van het apparaat mag niet worden geopend. Het apparaat bevat geen onderdelen die door de gebruiker kunnen worden onderhouden of gerepareerd.

- Sluit de smart-tv alleen aan op een geaard stopcontact van 220-240 V ~ 50 Hz. Als u niet zeker bent van de netspanning op de plaats van installatie kunt u contact opnemen met uw energieleverancier.
- Het stopcontact moet steeds gemakkelijk bereikbaar zijn om de netstekker in een noodsituatie snel uit het stopcontact te kunnen trekken.
- Onderbreek de stroomvoorziening van uw smart-tv door de stekker van het netsnoer uit het stopcontact te halen.
- Wij adviseren om in verband met extra veiligheid gebruik te maken van een overspanningsbeveiliging, zodat uw smart-tv beschermd is tegen beschadiging door spanningspieken of bliksemslag op het elektriciteitsnet.
- Leg de kabels zo neer dat niemand erop kan trappen of erover kan struikelen.
- Plaats geen voorwerpen op de kabels omdat deze daardoor beschadigd kunnen raken.
- Raak de stekker niet aan met natte handen.

– Pak de stekker steeds bij de behuizing vast en trek deze nooit aan de kabel uit het stopcontact.
– Houd er rekening mee dat het tv-toestelook in stand-bybedrijf stroom verbruikt.

Alle multimedia-apparatuur die op de bijbehorende aansluitingen van het tv-toestel is aangesloten, moet voldoen aan de eisen van de laagspanningsrichtlijn.

4.6. Omgang met batterijen

WAARSCHUWING!
Gevaar voor explosie!
Batterijen kunnen brandbare stoffen bevatten en leeglopen, heet worden, gezondheid of zelfs exploderen.

■ Vermijd onoordeelkundige behandeling om schade aan uw apparaat en uw gezondheid te vermijden.

De volgende adviezen moeten absoluut in acht worden genomen:

– Houd batterijen uit de buurt van kinderen. Bij inslikken van batterijen neemt u onmiddellijk contact op met de huisarts.
– Laad batterijen nooit op (tenzij dit uitdrukkelijk is toegestaan).
– Ontlaad de batterijen nooit door een hoge vermogensafgifte.
– Sluit batterijen nooit kort.
– Stel batterijen nooit bloot aan overmatige warmte zoals direct zonlicht, vuur etc.!
– Demonteer of vervorm de batterijen niet. U kunt gewond raken aan handen of vingers of batterijvloeistof kan in contact komen met ogen of huid. Als dit toch gebeurt, spoelt u de plekken overvloedig met schoon water en neem u meteen contact op met de huisarts.
– Vermijd harde stoten en schokken.
– De polariteit mag niet worden verwisseld.
– Let erop dat de plus- (+) en minpool (-) correct zijn geplaatst om kortsluiting te vermijden.
– Gebruik geen oude en nieuwe batterijen of batterijen van verschillende typen door elkaar.
Dit kan storingen in het apparaat veroorzaken. Daarnaast zou de minder goede batterij te sterk worden ontladen.
– Verwijder lege batterijen onmiddellijk uit het apparaat.
– Verwijder de batterijen uit het apparaat als u het langere tijd niet gebruikt.
– Vervang alle lege batterijen in een apparaat tegelijk door nieuwe batterijen van hetzelfde type.
– Isoleer de contactpunten van de batterijen met een stuk plakband als u batterijen wilt opslaan of afvoeren.
– Maak de contactpunten van het apparaat en de nieuwe batterijen zo nodig eerst schoon.
– Draag beschermende handschoenen als de batterijen zijn leeggelopen en maak de contactpunten zorgvuldig schoon.

5. Conformiteitsinformatie van de EU

Hiermee verklaart medion GmbH dat het type radiografische apparatuur MD 832002 / MD 832003 / MD 840002 / MD 840003 voldoet aan richtlijn 2014/53/EU [(RE-richtlijn) evenals richtlijn 2009/125/EG (ecodesignrichtlijn) en richtlijn 2011/65/EU (RoHS-richtlijn)]. Ga voor de volledige tekst van de EU-conformiteitsverklaring naar: www.medion.com/conformity

CE

5.1. DVD-speler (optioneel)



De DVD-speler is een Klasse 1 laserproduct. Het toestel is voorzien van een veiligheidssysteem dat bij normaal gebruik het vrijkomen van gevaarlijke laserstraling voorkomt. Om oogletsel te voorkomen, mag het veiligheidssysteem van het toestel nooit beschadigd of veranderd worden.

6. Overzicht van het apparaat

6.1. Voorkant

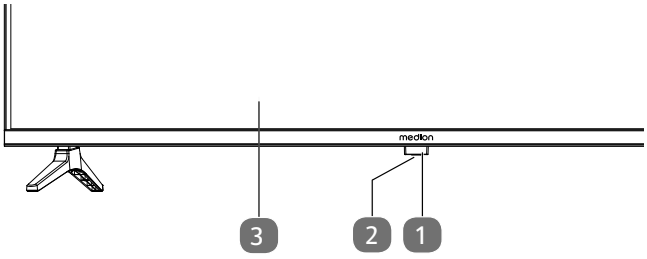

1. Statuslampje: licht oranje op als het toestel zich in de modus Stand-by bevindt.
   Infraroodsensor: ontvanger voor de infraroodsignalen van de afstandsbediening
2. ⏻: Stand-by toets: toestel inschakelen of op stand-by zetten.
3. Lcd-beeldscherm.

6.2. Achterkant

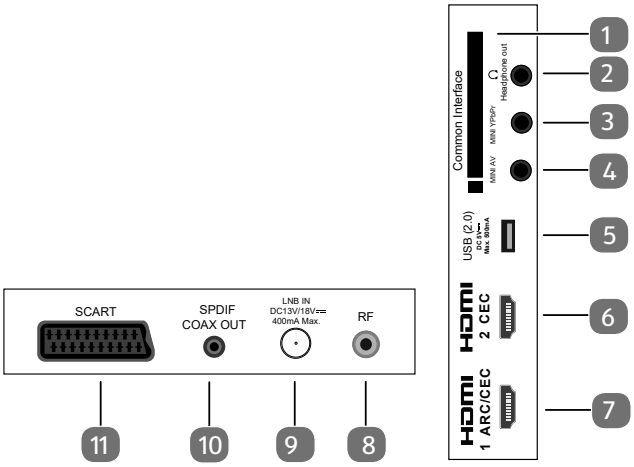

1. **COMMON INTERFACE (CI+)**: inschuifvak voor het gebruik van kaarten voor betaal-tv
2. **HEADPHONE OUT**: aansluiting voor een hoofdtelefoon met een 3,5 mm klinkstekker
3. **MINI YPBPR**: YPbPr-componentingang (met behulp van de meegeleverde tulpadapter)
4. **MINI AV**: audio-/video-ingang (met behulp van de meegeleverde tulpadapter)
5. **USB(2.0) DC 5V⎓, Max. 500mA**: USB-aansluiting voor het aansluiten van een extern opslagmedium voor mediaweergave.
6. **HDMI2 CEC**: HDMI-aansluiting voor apparaten met HDMI-uitgang (kan worden gebruikt voor CEC)
7. **HDMI1 ARC/CEC**: HDMI-aansluiting voor apparaten met HDMI-uitgang (kan worden gebruikt voor CEC/ARC)
8. **RF**: Antenneaansluiting (DVB-T/DVB-T2/DVB-C/analoog)
9. **LNB IN DC 13V/18V⎓ 400mA Max.**: voor het aansluiten van de schotel (satelliet).
10. **SPDIF COAX OUT**: digitale audio-uitgang (coaxiaal)
11. **SCART**: SCART-aansluiting (ingang) (MD 840002 / MD 832002)

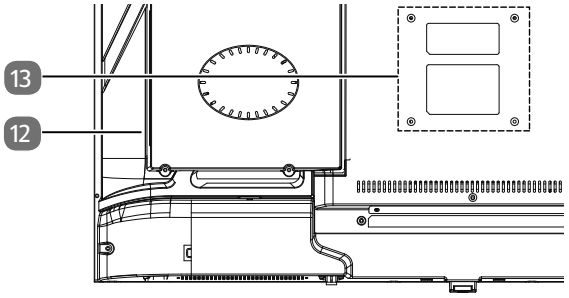

12. DVD-speler (MD 832003 / MD 840003)
13. Bevestigingsgaten voor een wandhouder
    MD 832003: Vesa-norm, gatafstand 100 x 100 mm
    MD 832002: Vesa-norm, gatafstand 200 x 100 mm
    MD 840003 / MD 840002: Vesa-norm, gatafstand 200 x 200 mm

Let er bij de montage op dat schroeven van maat M6 (M4: MD832003) worden gebruikt. De schroeflengte wordt berekend door de dikte van de wandhouder te nemen plus 10 mm (8 mm: MD832003 / MD840003).
De wandmontage van het tv-toestel mag niet meer dan 2 m bedragen. Het apparaat moet worden gemonteerd op stevige oppervlakken zoals cement of beton.

6.3. Afstandsbediening

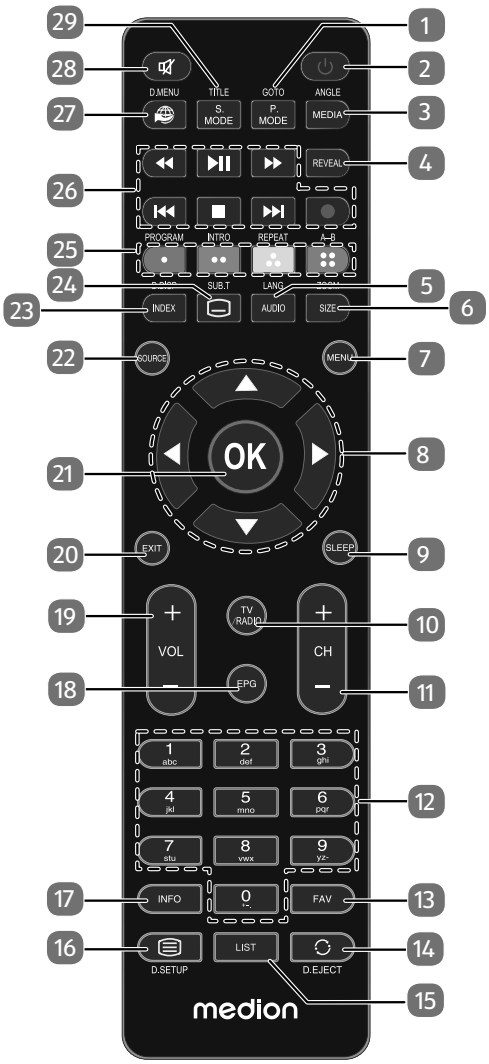

1. **P.MODE**: Beeldmodus selecteren
   GOTO: Dvd: Voor het kiezen van het gewenste fragment op een dvd (optioneel)
2. ⏻: in- en uitschakelen van de lcd-tv (stand-by modus in-/uitschakelen)
3. **MEDIA**: Mediabrowser openen
   ANGLE: Dvd: Camerapositie (zichthoek) in de dvd-weergave selecteren (optioneel)
4. **REVEAL**: Teletekst: verborgen tekst weergeven
5. **AUDIO**: ATV: geluidsnorm Stereo/Mono instellen.
   LANG: DTV/Satellit: audiotalen selecteren.
   Dvd: taal selecteren (optioneel)
6. **SIZE**: Beeldformaat wijzigen / Teletekst: 1x indrukken: bovenste helft vergroten; 2x indrukken: onderste helft vergroten
   ZOOM: Dvd: zoomfunctie bij dvd-speler (optioneel)
7. **MENU**: Menu openen en sluiten
8. Pijltjestoets ▲ ▼ ◀ ▶
9. **SLEEP**: Automatische uitschakelfunctie instellen
10. **TV/RADIO**: DTV/Satelliet: omschakelen tussen tv- en radiozenders
11. **CH+/-**: Zenderkeuzetoetsen
12. Cijfertoetsen: TV: Zenderkeuze, teletekst: Paginakeuze
13. **FAV**: Lijst met voorkeurzenders oproepen
14. ↻: Vorige televisiezender instellen
    EJECT: Dvd: uitwerptoets (optioneel)
15. **LIST**: Kanalenlijst oproepen
16. ☰: Teletekst oproepen; 2x indrukken: teletekstpagina transparant; 3x indrukken: sluiten
    D.SETUP: Dvd: het menu openen (optioneel)
17. **INFO**: Voor het weergeven van informatie zoals het programmanummer en het beeldformaat
18. **EPG**: DVB-T/DVB-C: digitale programmagids (afhankelijk van de zender)
19. **VOL+/-** : Volume verhogen (+) of verlagen (-).
20. **EXIT**: Menu verlaten
21. **OK**: In bepaalde menu's de keuze bevestigen. Wordt ook gebruikt voor het openen van de zenderlijst.
22. **SOURCE**: Ingangssignaal van aangesloten apparaten selecteren
23. **INDEX**: Teletekst: hoofdpagina openen
    D.DISP: Dvd: geeft informatie over de geplaatste dvd aan, zoals hoofdstuk, verstreken tijd etc. (optioneel)
24. ▭: Teletekst: subpagina openen
    SUB.T: DTV/Satelliet/Mediabrowser: Ondertiteling
    Dvd: Ondertitelingsfunctie bij dvd-speler (optioneel)
25. Gekleurde toetsen
    ROOD (·): voor gebruik in bepaalde menu's
    [PROGRAM]: Dvd: afspeellijst van de dvd-speler programmeren (optioneel)
    GROEN (··): voor gebruik in bepaalde menu's
    [INTRO]: Geen functie
    GEEL (·˙·): voor gebruik in bepaalde menu's
    [REPEAT]: Mediabrowser: Herhaling
    Dvd: weergavemodus instellen (optioneel)
    BLAUW (∷): voor gebruik in bepaalde menu's
    [A-B]: Mediabrowser: Herhaling A-B
    Dvd: AB-herhaling instellen (optioneel)
26. Toetsen voor bediening van de mediabrowser / DVD (optioneel)
27. 🌐: Geen functie
    D.MENU: Dvd: dvd-menu openen en sluiten (optioneel)
28. 🔇: Geluid uitschakelen
29. **S.MODE**: Geluidsmodus kiezen
    TITLE: Titelmenu oproepen (optioneel)

7. Ingebruikname

Lees zorgvuldig het hoofdstuk „Veiligheidsadviezen“ voordat u het toestel in gebruik neemt.

7.1. Uitpakken

- Kies vóór het uitpakken een geschikte plaats om het apparaat op te stellen.
- Open de doos zeer zorgvuldig om mogelijke schade aan het apparaat te voorkomen. Wanneer een mes met een te lang lemmet wordt gebruikt om de doos te openen kan het apparaat worden beschadigd.
- Verwijder alle verpakkingsmateriaal.
- In de verpakking bevinden zich verschillende kleine onderdelen (batterijen, etc.). Houd deze uit de buurt van kinderen. Er bestaat gevaar voor inslikken.
- Bewaar het verpakkingsmateriaal goed en gebruik alleen dit om de televisie te vervoeren.

⚠ GEVAAR!

Verstikkingsgevaar!

Verpakkingsfolie kan worden ingeslikt of verkeerd worden gebruikt. Hierdoor bestaat gevaar voor verstikking!

■ Houd het verpakkingsmateriaal, zoals folie of plastic zakken, uit de buurt van kinderen.

7.2. Montage

Bevestig de voet zoals afgebeeld op de onderstaande afbeelding. Voer deze stap uit voordat u de lcd-tv aansluit.

MD840002 / MD832002:

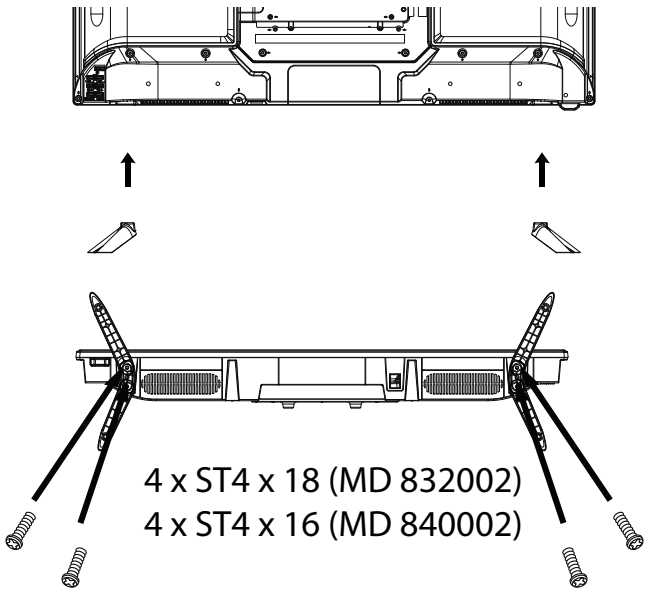

MD840003 / MD832003:

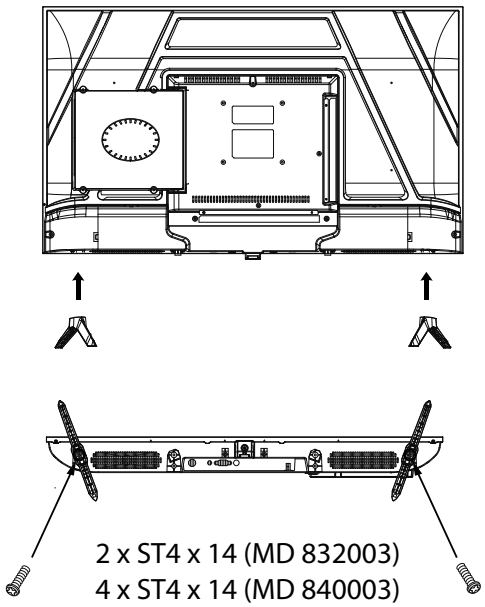

7.3. Batterijen in de afstandsbediening plaatsen

- Verwijder het deksel van het batterijvak aan de achterkant van de afstandsbediening.
- Plaats twee LR03 / AAA-batterijen van 1,5V in het batterijvak van de afstandsbediening. Let op de polariteit van de batterijen (deze is op de bodem van het batterijvak aangegeven).
- Sluit het batterijvak.

❗ OPMERKING!

Gevaar voor beschadiging!

De afstandsbediening zou door lekkende batterijen beschadigd kunnen raken als de afstandsbediening langere tijd niet wordt gebruikt!

■ Haal de batterijen uit de afstandsbediening als het toestel langere tijd niet wordt gebruikt.

7.4. Antenne aansluiten

Uw lcd-tv ondersteunt verschillende antennesignalen. Via de aansluiting met de aanduiding **RF** kunt u als volgt beeldsignalen doorgeven:

- via analoge kabel/analoge huisantenne,
- via een DVB-T/DVB-T2[1]-antenne of
- via een DVB-C[1]-aansluiting
- Sluit een antennekabel aan tussen huisantenne/analoge kabelaansluiting, DVB-T-antenne of DVB-C-aansluiting en de antenneaansluiting van de lcd-tv.

Op de aansluiting met de aanduiding **LNB IN** heeft u bovendien de mogelijkheid om een digitale satellietinstallatie aan te sluiten.

[1] Alleen wanneer deze service in uw regio beschikbaar is.

- Schroef de F-stekker van een coaxiale antennekabel vast op de aansluiting op de lcd-tv.

Om gecodeerde of betaaltelevisie te kunnen ontvangen moet u een daarvoor benodigde kaart gebruiken. Hiertoe plaatst u een (in de handel verkrijgbare) CAM-module in de aansluiting links op het toestel (**COMMON INTERFACE**). Plaats vervolgens de kaart van uw aanbieder in de CAM-module.

7.5. Common Interface

Als u betaalzenders wilt bekijken, dient u zich vooraf bij de resp. aanbieders aan te melden. Na de aanmelding ontvangt u van de aanbieder een CAM-module (Conditional Access Module) en een speciale kaart. Raadpleeg de documentatie bij de module voor meer Informatie over de instellingen.

Installeer de CI-componenten als volgt in uw televisie:

- Plaats eerst de CAM-module in de sleuf op de zijkant van de lcd-tv. Plaats vervolgens de kaart.
- Sluit de televisie aan op de voeding, schakel het toestel in en wacht enkele ogenblikken tot de kaart wordt herkend.

U mag de CI+-module uitsluitend insteken of uitnemen als het toestel op stand-by staat of van de netvoeding is losgekoppeld.

De CAM-module kan uitsluitend in de juiste positie worden ingestoken. De CAM-module of het tv-toestel kunnen beschadigd raken wanneer u de CAM-module met te veel kracht probeert in te steken.

7.6. Voeding aansluiten

- Steek de stekker van het apparaat in een goed bereikbaar stopcontact 100 - 240 V ~ 50 Hz.

7.7. De lcd-tv in- en uitschakelen

- Zodra u de netstekker in het stopcontact steekt, staat het apparaat op stand-by.
- Om het apparaat in te schakelen, drukt u
  - op de afstandsbediening: op de Stand-by/Aan toets ⏻;
  - op het apparaat: op de Stand-by/Aan toets ⏻.
- Met de Stand-by/Aan toets ⏻ op de afstandsbediening kunt u het apparaat in stand-by zetten. Het apparaat wordt uitgeschakeld, maar verbruikt nog wel stroom.

Als er geen ingangssignaal is, wordt het apparaat na vijf minuten automatisch op stand-by gezet. Op het scherm wordt tot dan een aftellende timer weergegeven. Deze functie is niet bij alle bronnen beschikbaar.

7.8. Zenders zoeken na de eerste inschakeling

Wanneer u het toestel voor het eerst inschakelt, wordt u door de **EERSTE KEER INSTALLEREN** geleid.



Menu-item	Instelling
OSD TAAL	Kies met behulp van de navigatietoetsen de menutaal (OSD).
LAND	Kies met behulp van de navigatietoetsen het gewenste land.

- Nadat u alle instellingen heeft uitgevoerd, drukt u op **OK**.

7.8.1. Kabel en antenne

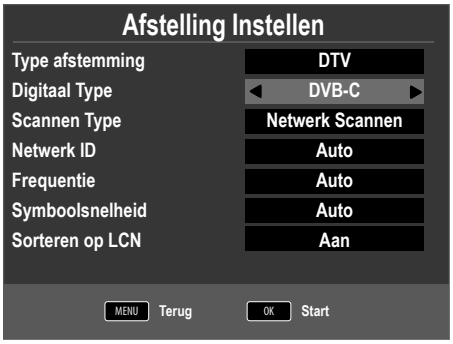

Menu-item	Instelling
TYPE AFSTEMMING	Kies met behulp van de navigatietoetsen het type ontvangst: • **ATV+DTV** (zoeken naar digitale en analoge tv-zenders); • **ATV** (zoeken naar analoge tv-zenders); • **DTV** (zoeken naar digitale tv-zenders)
DIGITAAL TYPE	Kies met behulp van de navigatietoetsen het type aansluiting (**DVB-T, DVB-C** of **SATELLIET**).
SCANNEN TYPE (alleen in de modus DVB-C)	Zoekmodus instellen. Laat deze instelling op **NETWERK SCANNEN** of **VOL** staan wanneer u geen speciale opties wilt instellen.
NETWERK ID (alleen in de modus DVB-C)	Netwerk-ID instellen. De standaardinstelling is **AUTO**.

Menu-item	Instelling
FREQUENTIE (alleen in de modus DVB-C)	Frequentie instellen. De standaardinstelling is **AUTO**. Alleen actief wanneer bij de zoekmodus de optie **NETWERK SCANNEN** is gekozen.
SYMBOOLSNELHEID (alleen in de modus DVB-C)	Baudsnelheid instellen. De standaardinstelling is **AUTO**.
SORTEREN OP LCN	Logical Channel Numbering: kies de instelling **AAN** wanneer de zenders aan de hand van een vooraf ingestelde zenderlijst moeten worden gesorteerd (voor zover beschikbaar gesteld door de aanbieder van het programma).

- Nadat u alle instellingen heeft uitgevoerd, drukt u op **OK**. Vervolgens wordt het zoeken naar de zenders gestart.

7.8.2. Satelliet



Menu-item	Instelling
TYPE AFSTEMMING	In de satellietmodus kunnen hier geen instellingen worden uitgevoerd.
DIGITAAL TYPE	Kies met behulp van de navigatietoetsen het type aansluiting (**DVB-T, DVB-C** of **SATELLIET**).
SATELLIET	Kies de satelliet waarvoor het zoeken moet worden gestart.

Menu-item	Instelling
SCANMODUS	Zoekmodus instellen. **STANDAARD**: zoeken naar de gewenste satelliet wordt uitgevoerd aan de hand van de voor deze satelliet opgeslagen transponderlijst. Dit neemt enige tijd in beslag. **NETWERK**: Zoeken via het netwerk activeren/deactiveren. **BLIND SCANNEN**: De gekozen satelliet wordt volledig doorzocht. Hierbij wordt ook gezocht naar nieuwe transponders die niet in de transponderlijst zijn opgenomen. Bij volledig zoeken wordt tweemaal gezocht. Bij de eerste keer worden de transponders op de satelliet vastgesteld, vervolgens worden de zenders gezocht. Volledig zoeken neemt de meeste tijd in beslag.
KANAALTYPE	Stel in naar welk soort kanalen u wilt zoeken: **GRATIS** (vrij te ontvangen kanalen)**, GECODEERD** (gecodeerde kanalen) of **GRATIS+GECODEERD** (vrij te ontvangen en gecodeerde kanalen).
SERVICE TYPE	Zendertype kiezen. **DTV**: zoeken naar digitale tv-zenders. **RADIO**: zoeken naar digitale radiozenders. **ALLE**: zoeken naar digitale tv- en radiozenders.
LAAD DE PRESETLIJST	De vooraf ingestelde zenderlijst voor de satelliet Astra 19.2E wordt geladen. Deze zoekmodus neemt de minste tijd in beslag. Selecteer **JA** om de zenderlijst te laden. Selecteer **NEE** om het zoeken naar de zenders te starten.
SATELLIET CONFIGURATIE	Hier kunt u dezelfde instellingen uitvoeren als in het menu **KANAAL > SATELLIET CONFIGURATIE**.

- Nadat u alle instellingen heeft uitgevoerd, drukt u op **OK**. Vervolgens wordt het zoeken naar de zenders gestart.



Vervolgens wordt één voor één naar de verschillende typen uitzendingen gezocht. Wacht tot dit proces voltooid is. Met de toets **MENU** kunt u het zoeken voortijdig annuleren.

De hier beschreven eerste installatie komt overeen met de optie **EERSTE KEER INSTALLEREN** in het menu **CONFIGURATIE**.

8. Multimedia-aansluitingen

8.1. Gebruik van de multimedia-aansluitingen

OPMERKING!

Gevaar voor beschadiging!

Onjuiste bediening kan tot beschadiging van de gebruikte apparaten leiden.

- Lees voordat u kabels aansluit en de apparatuur in gebruik neemt, ook de handleidingen van de aan te sluiten apparaten door.

OPMERKING!

Gevaar voor beschadiging!

Als stekkers verkeerd in de aansluitingen worden gesloten, kan dit tot beschadiging van de contacten leiden.

- Let erop dat de stekkers en de bijbehorende aansluitingen exact in elkaar passen om schade aan de contacten te vermijden. Door de specifieke vorm van de contacten kan de stekker maar op één manier in de aansluiting worden gestoken.

8.1.1. Scart

De Scart-aansluiting vereenvoudigt de aansluiting van verschillende videoapparaten omdat beeld- en geluidssignalen via één meerpolige stekker worden in- en uitgevoerd. Gebruik hiervoor een in de handel verkrijgbare Scart-kabel.

- Verbind de Scart-in- en -uitgang van de gebruikte apparaten met een Scart-kabel.

8.1.2. AV

De AV-overdracht (Composite) werkt via drie tulpaansluitingen, waarbij één het videosignaal (geel) en twee het stereo audiosignaal (rood/wit) doorgeven. Gebruik hiervoor een in de handel verkrijgbare AV-kabel.

- Verbind de AV-in- en -uitgang van de apparaten met een AV-kabel.
- Als aangesloten apparaten over AV-aansluitingen met ministekker beschikken, gebruikt u een passende AV-adapter (3x tulp > ministekker) (optioneel).

8.1.3. YPbPr

De YPbPr-overdracht (Component) werkt via vijf tulpaansluitingen, waarbij drie aansluitingen het videosignaal (rood/blauw/groen) en de overige twee aansluitingen het stereo audiosignaal (rood/wit) doorgeven. Gebruik hiervoor een in de handel verkrijgbare YPbPr-kabel.

- Verbind de YPbPr-in- en -uitgang van de gebruikte apparaten met een YPbPr-kabel.
- Als aangesloten apparaten over YPbPr-aansluitingen met ministekker beschikken, gebruikt u een geschikte YPbPr-adapter (5x tulp > ministekker) (optioneel).

8.1.4. HDMI

HDMI (High Definition Multimedia Interface) is een interface voor digitale beeld- en geluidsoverdracht. Deze overdracht levert de beste beeld- en geluidskwaliteit en kan vanaf versie 2.0 ook Ultra HD-resolutie weergeven. Gebruik hiervoor een in de handel verkrijgbare HDMI-kabel.

- Verbind de HDMI-aansluitingen van de gebruikte apparaten met een HDMI-kabel.

8.1.5. HDMI ARC

Wanneer u een tv-toestel als signaalontvanger EN signaalbron wilt gebruiken (voor overdracht van het geluidssignaal naar een audio-ontvanger), moet u een HDMI-aansluiting met ARC (Audio Return Channel) gebruiken. De HDMI-verbinding met het tv-apparaat werkt dan in beide richtingen. Het is mogelijk om van een videoapparaat ontvangen beeld- en geluidssignalen en bovendien het geluidssignaal van het tv-toestel via het Audio Return Channel naar de audio-ontvanger te sturen.

- Verbind het videoapparaat (bv. een BlueRay-speler) via HDMI met de audio-ontvanger.
- Verbind de audio-ontvanger via HDMI/ARC met het tv-toestel.
- Let erop dat de luidsprekerregeling van het tv-toestel via de externe versterker is geleid.

8.1.6. HDMI CEC

Als u verschillende apparaten via HDMI-aansluitingen die CEC ondersteunen met elkaar verbindt, kunt u bepaalde functies van het volledige HDMI-netwerk met één afstandsbediening bedienen (bv. stand-by of opnamefuncties):

- Verbind alle apparaten via HDMI-aansluitingen die CEC ondersteunen met HDMI-kabels.
- Let erop dat de CEC-functies voor alle aansluitingen zijn geactiveerd en dat alle apparaten op de juiste manier in het netwerk worden opgenomen.

8.1.7. USB

Via een USB-aansluiting kunt u opslagmedia zoals USB-sticks of externe harde schijven aansluiten en lezen. Gebruik hiervoor een geschikte USB-kabel. Wanneer er een geschikte USB-kabel wordt meegeleverd, maakt u hier gebruik van (bv. bij harde schijven).

- Verbind de USB-aansluitingen van de apparaten met een geschikte USB-kabel. Gebruik indien mogelijk geen USB-verlengkabel omdat dit, afhankelijk van de spanning, tot problemen kan leiden.

8.1.8. SPDIF

SPDIF (Sony®/Phillips Digital Interface) is een interface voor de overdracht van digitale stereo- of meerkanaals-audiosignalen tussen verschillende apparaten. Gewoonlijk wordt het digitale audiosignaal via een coax- (tulp) of optische aansluiting doorgegeven. Gebruik hiervoor een geschikte, in de handel verkrijgbare kabel.

- Verbind de SPDIF-aansluitingen van de gebruikte apparaten met een geschikte SPDIF-kabel.

8.1.9. VGA (pc)

Via de VGA-aansluiting kunt u een pc met een beeldscherm/tv-toestel verbinden om het beeldsignaal door te geven. Gebruik hiervoor een in de handel verkrijgbare VGA-kabel.

- Verbind de VGA-aansluitingen van de gebruikte apparaten met een VGA-kabel.

8.1.10. VGA Audio

Wanneer u via de VGA-aansluiting een pc met een beeldscherm/tv-toestel heeft verbonden, kan via de VGA Audio-aansluiting ook het geluid worden doorgegeven. Gebruik hiervoor een in de handel verkrijgbare kabel met stereo ministekkers.

- Verbind de VGA Audio-aansluitingen van de gebruikte apparaten met ehulp van de stereo ministekkers.

8.1.11. LAN

U heeft de mogelijkheid om het apparaat via de LAN-aansluiting met internet te verbinden en zo online inhoud (bv. streamingsservices) via het apparaat weer te geven.

- Verbind de LAN-aansluitingen van de gebruikte apparaten met een netwerkkabel (Ethernet-kabel).
- Voer alle noodzakelijke netwerkinstellingen op de apparaten uit.

8.1.12. Headphones Out

De hoofdtelefoonaansluiting dient voor aansluiting van een hoofdtelefoon met stereo miniklinkstekker.

- Verbind de hoofdtelefoon met de stereo miniklinkstekker van het apparaat. Bij bepaalde apparaten wordt vervolgens het geluid van de luidsprekers uitgeschakeld.
- Wanneer dit niet het geval is, voert u de noodzakelijke instellingen in het geluidsmenu uit om luidspreker- en hoofdtelefoonsignaal op elkaar af te stemmen.

⚠ WAARSCHUWING!

Gevaar voor gehoorbeschadiging!

Om een mogelijke beschadiging van het hoorvermogen te voorkomen, moet u gedurende langere tijd luisteren op een hoog volume voorkomen.

- Stel het volume vóór de weergave in op de laagste stand.
- Start de weergave en verhoog het volume tot het niveau dat u aangenaam vindt.

9. Bediening

9.1. Zenderselectie

- U kunt een zender kiezen door op een van de toetsen **CH+/–** (op het toestel) of op **P+/-** (op de afstandsbediening) te drukken of door de zender rechtstreeks via een cijfertoets te kiezen.
  Voer getallen van twee of drie cijfers meteen na elkaar in.
- Met de toets ↻ kiest u de als laatste weergegeven zender.

9.2. Geluidsinstellingen

- Met de volumetoetsen − + (op de afstandsbediening) of op **VOL+/-** (op het toestel) zet u het geluid harder of zachter.
- U kunt het geluid helemaal uitschakelen en opnieuw inschakelen met de toets 🔇 (Geluid uitschakelen).
- Met de toets **AUDIO** kunt u de beschikbare talen voor het geluid (Ton Kanäle) kiezen. Indien het huidige programma de DUAL-modus ondersteunt (bijvoorbeeld bij tweetalige uitzendingen), kunt u de DUAL-modus selecteren.
- Met de toets **S.MODE** selecteert u een van de geluidsmodi: **STANDAARD, MUZIEK, FILM, SPORT, PERSOONLIJK**. De instelling **PERSOONLIJK** wordt via het menu **GELUID > GELUIDSMODUS** vastgelegd.

9.3. Beeldinstellingen

- Met de toets **P.MODE** selecteert u een van de beeldmodi: **DYNAMISCH, STANDAARD, MILD, PERSOONLIJK**. De instelling **PERSOONLIJK** wordt via het menu **BEED > BEELDMODUS** vastgelegd.
- Afhankelijk van het programma wordt het beeld in 4:3 of 16:9 uitgezonden. Het beeldformaat kan met de toets **SIZE** worden aangepast:

AUTOMATISCH (niet beschikbaar bij ATV) Het weergegeven formaat wordt automatisch ingesteld op het ingangssignaal.
4:3 Voor de onvervormde weergave van het beeld in 4:3-formaat.
16:9 Voor de onvervormde weergave van het beeld in 16:9-formaat.
ZOOM 1 In stap 1 wordt het beeld in alle richtingen vergroot weergegeven.
ZOOM 2 In stap 2 wordt het beeld in alle richtingen verder vergroot.
1:1 (Alleen bij HDMI): de foto wordt pixel voor pixel weergegeven (niet beschikbaar met 1080p-resolutie).

Deze instelling van de beeldformaten kunt u ook wijzigen in het menu **CONFIGURATIE > BEELDFORMAAT**.

Houd er rekening mee dat, afhankelijk van de ingestelde beeldbron, mogelijk niet alle beeldformaten beschikbaar zijn.

9.4. Programma-informatie weergeven

- Druk op de toets **INFO** om informatie over het huidige programma weer te geven.
- Met de navigatietoetsen ▲ ▼ kunt u nu door de programma-informatie bladeren.

9.5. Lijsten met voorkeurzenders openen

In het menu **KANAAL > PROGRAMMA BEWERKEN** kunt u de afzonderlijke zenders opnemen in een lijst met voorkeurzenders (favorieten).

- Open het menu met de toets **MENU**.
- Kies in het menu **KANAAL** de optie **PROGRAMMA BEWERKEN** en bevestig de keuze met **OK**.
- Kies met de navigatietoetsen ▲ ▼ de gewenste zender en druk op de toets **FAV** om deze zender in de voorkeurslijst op te nemen.
- Druk vervolgens op de toets **EXIT** (of meerdere keren op de toets **MENU**) om het menu te verlaten.
- Als u tijdens het gebruik van de televisie nu op de toets **FAV** drukt, wordt de favorietenlijst geopend, waarin de eerder geselecteerde kanalen worden weergegeven.

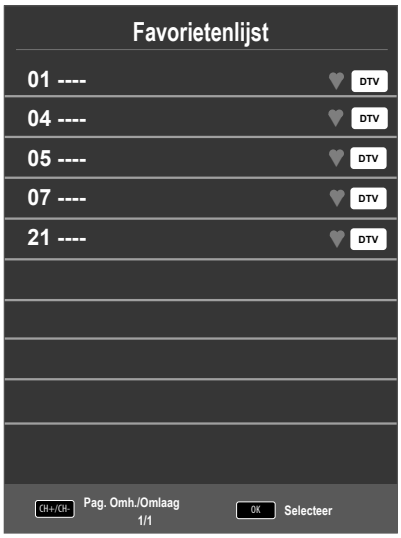

- Kies met de navigatietoetsen ▲ ▼ een zender en open deze met **OK**.
- Met de toetsen **P+/P-** kan de favorietenlijst in stappen van 10 worden doorlopen.

9.6. Bron kiezen

- Met de toets **SOURCE** (op de afstandsbediening of op het toestel) kunt u de lijst met bronnen oproepen.

SATELLIET:	Digitaal signaal via de satelliet
DTV:	Digitale tv (digitale kabelaansluiting, DVB-T, DVB-T2 HD)
ATV:	Analoge tv (analoge kabelaansluiting)
AV:	Audio/Video ingang aan de zijkant van het toestel met behulp van een adapter (AV)
SCART (optioneel):	Apparaat aangesloten op de SCART-aansluiting
COMPONENT:	Apparaat aangesloten op de YPB-PR-ingang met behulp van een adapter (YUV)
DVD (optioneel):	DVD-spele
HDMI1:	HDMI-ingang
HDMI2:	HDMI-ingang
MEDIA:	Mediaspeler

- Met de navigatietoetsen ▼ ▲ gaat u naar de gewenste signaalbron.
- Bevestig uw keuze met de toets **OK**.

10. Teletekst

Teletekst is een gratis service, die door de meeste televisiestations wordt uitgezonden en actuele informatie zoals nieuws, weer, televisieprogramma's, aandelenkoersen, ondertiteling en andere onderwerpen biedt.

10.1. Teletekst bedienen

Uw afstandsbediening beschikt over speciale teletekst-toetsen voor het bedienen van teletekst.

- Kies een televisiezender die teletekst uitzendt.
- Druk eenmaal op de toets ▤ om de hoofd-/indexpagina van teletekst weer te geven.
- Druk op de toets ▤ om teletekst transparant weer te geven (het televisiebeeld is dan op de achtergrond zichtbaar).
- Druk opnieuw op de toets ▤ om terug te gaan naar de TV-modus.

10.2. Pagina kiezen

- Voer met de cijfertoetsen het nummer van de gewenste teletekstpagina in. Dit nummer bestaat altijd uit drie cijfers.
  Het nummer van de gekozen pagina wordt in de linkerbovenhoek van het beeldscherm weergegeven. De paginateller zoekt zolang totdat de gekozen pagina is gevonden.
- Met de navigatietoetsen ▲ ▼ bladert u vooruit en achteruit door de teletekstpagina's.

10.2.1. Gekleurde toetsen

Als onder aan het scherm tekst in kleur wordt weergegeven, kunt u de bijbehorende inhoud direct oproepen door op de bijbehorende gekleurde toetsen ROOD [**PROGRAM**], GROEN [**INTRO**], GEEL [**REPEAT**] en BLAUW [**A-B**] te drukken.

10.2.2. SUB.T (⌨)

Sommige teletekstpagina's bevatten subpagina's. Onder aan het scherm wordt dan bv. **1/3** weergegeven. De subpagina's worden met tussenpozen van circa een halve minuut na elkaar weergegeven. U kunt de subpagina's ook zelf oproepen door op de toets ⌨ te drukken. Met behulp van de navigatietoetsen ◂ ▸ kunt u door de subpagina's bladeren.

10.3. Handige mogelijkheden met teletekst

10.3.1. INDEX

- Met de toets **INDEX** kiest u de hoofdpagina van teletekst.

10.3.2. REVEAL

- U kunt verborgen informatie, zoals de oplossing van raadsels, puzzels of een quiz weergeven door eenmaal op de toets **REVEAL** te drukken.
- Als u opnieuw op de toets **REVEAL** drukt, worden de antwoorden weer verborgen.

10.3.3. SIZE

Met deze functie wordt de teletekstinformatie in dubbel formaat weergegeven.

- Druk op de toets **SIZE** om de bovenste helft van de pagina vergroot weer te geven.
- Druk nogmaals op de toets **SIZE** om de onderste helft van de pagina vergroot weer te geven.
- Als u nogmaals op de toets **SIZE** drukt, wordt de tekst weer op normale grootte weergegeven.

11. Menubediening

- Druk op de toets **MENU** om het OSD te activeren. De mogelijke instellingen worden onder in het beeld weergegeven.
- Met de navigatietoetsen ▲ ▼ kiest u de opties uit het hoofdmenu.
- Met de navigatietoetsen ▲ ▼ kiest u de opties uit een menu.
- Met de navigatietoets ▸ kunt u een submenu openen (niet in elk menu beschikbaar).
- Met de navigatietoetsen ◂ ▸ ▼ ▲ stelt u een gewenste waarde in of geeft u een andere selectie op.
- Met de toets **MENU** gaat u terug naar het vorige menu.
- Met de toets **EXIT** verlaat u het menu.

Denk eraan dat het menu automatisch verdwijnt als er geen toets wordt ingedrukt.

U heeft de keuze uit de volgende hoofdmenu's

- Menu **KANAAL**
- Menu **BEELD**
- Menu **GELUID**
- Menu **TIJD**
- Menu **SLOT**
- Menu **CONFIGURATIE**

Door mogelijke technische wijzigingen kunnen de hier beschreven menu's afwijken van de menu's op uw scherm. Afhankelijk van de gekozen bron, zijn mogelijk niet alle menu's beschikbaar.

11.1. Menu Kanaal

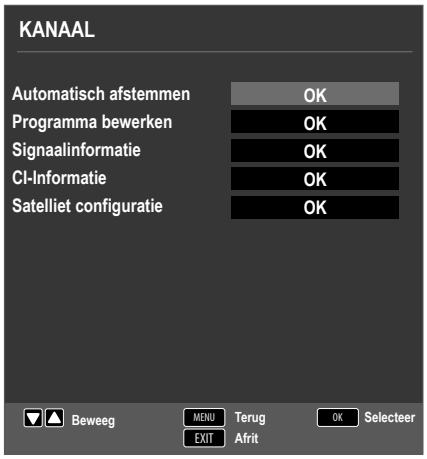

AUTOMATISCH AFSTEMMEN

Als u **DTV** heeft geselecteerd als bron (DVB-T of DVB-C), zijn de volgende instelmogelijkheden beschikbaar:

- **LAND**
  Selecteer het gewenste land voor het zoeken naar zenders.
- **TYPE AFSTEMMING**
  Kies met behulp van de navigatietoetsen het type ontvangst:
  DTV+ATV (zoeken naar digitale en analoge tv-zenders);
  ATV (zoeken naar analoge tv-zenders);
  DTV (zoeken naar digitale tv-zenders)
- **DIGITAAL TYPE**
  Kies met behulp van de navigatietoetsen het type aansluiting (**DVB-T** of **DVB-C**).
- **SCANNEN TYPE**
  (alleen in de modus DVB-C)
  Zoekmodus instellen. Laat deze instelling op **NETWERK SCANNEN** of **VOL** staan wanneer u geen speciale opties wilt instellen.
- **NETWERK ID**
  (alleen in de modus DVB-C)
  Netwerk-ID instellen. De standaardinstelling is **AUTO**.
- **FREQUENTIE**
  (alleen in de modus DVB-C)
  Frequentie instellen. De standaardinstelling is **AUTO**.
  Alleen actief wanneer bij de zoekmodus de optie **NETWERK SCANNEN** is gekozen.
- **SYMBOOLSNELHEID**
  (alleen in de modus DVB-C)
  Baudsnelheid instellen.
- **SORTEREN OP LCN**
  Logical Channel Numbering: kies de instelling **AAN** wanneer de zenders aan de hand van een vooraf ingestelde zenderlijst moeten worden gesorteerd (voor zover beschikbaar gesteld door de aanbieder van het programma).

Nadat u alle instellingen heeft uitgevoerd, drukt u op **OK**. Vervolgens wordt het zoeken naar de zenders gestart

Als u **SATELLIET** heeft geselecteerd als bron, zijn de volgende instelmogelijkheden beschikbaar:

- **LAND**
  Selecteer het gewenste land voor het zoeken naar zenders.
- **SATELLIET**
  Kies de satelliet waarvoor het zoeken moet worden gestart.
- **SCANMODUS**
  Zoekmodus instellen.
  STANDAARD: zoeken naar de gewenste satelliet wordt uitgevoerd aan de hand van de voor deze satelliet opgeslagen transponderlijst. Dit neemt enige tijd in beslag.
  NETWERK: Zoeken via het netwerk activeren/deactiveren.
  BLINDE SCAN: De gekozen satelliet wordt volledig doorzocht. Hierbij wordt ook gezocht naar nieuwe transponders die niet in de transponderlijst zijn opgenomen. Bij volledig zoeken wordt tweemaal gezocht. Bij de eerste keer worden de transponders op de satelliet vastgesteld, vervolgens worden de zenders gezocht. Volledig zoeken neemt de meeste tijd in beslag.
- **KANAALTYPE**
  Stel in naar welk soort kanalen u wilt zoeken: **GRATIS** (vrij te ontvangen kanalen)**, GECODEERD** (gecodeerde kanalen) of **GRATIS+GECODEERD** (vrij te ontvangen en gecodeerde kanalen).
- **SERVICE TYPE**
  Zendertype kiezen.
  DTV: zoeken naar digitale tv-zenders
  RADIO: zoeken naar digitale radiozenders.
  ALLE: zoeken naar digitale tv- en radiozenders.
- **LAAD DE PRESETLIJST**
  De vooraf ingestelde zenderlijst voor de satelliet Astra 19.2E wordt geladen. Deze zoekmodus neemt de minste tijd in beslag. Selecteer **JA** om de zenderlijst te laden. Selecteer **NEE** om het zoeken naar de zenders te starten.

Nadat u alle instellingen heeft uitgevoerd, drukt u op **OK**. Vervolgens wordt het zoeken naar de zenders gestart

ATV HANDMATIG AFSTEMMEN

(alleen in ATV- en DTV-modus)

Hiermee kunt u handmatig afzonderlijke analoge zenders programmeren.

- **HUIDIGE KANAAL**
  Kies het programmanummer waarvoor u het zoeken wilt uitvoeren.
- **KLEURSYSTEEM**
  PAL, SECAM, AUTO.
- **GELUIDSYSTEEM**
  BG, I, DK, L.
- **FIJNREGELEN**
  Voer met de optie ◂ ▸ een fijne afstemming uit

– **ZOEKEN**
  Begin met ◂ ▸ zenders te zoeken

DTV HANDMATIG AFSTEMMEN
(alleen bij DVB-T)

Hiermee kunt u handmatig afzonderlijke zenders programmeren in de DVB-T-modus als het ingangssignaal via de antenne binnenkomt.

Deze optie is alleen beschikbaar wanneer **DTV** is gekozen als bron voor het ingangssignaal.

– **VHF/UHF**
  Kies het kanaal dat u wilt doorzoeken, Druk op **OK** om met het zoeken te beginnen. De sterkte van het signaal wordt onderin het beeld weergegeven met behulp van een balk.
– **DTV**
  Het aantal gevonden digitale tv-zenders wordt weergegeven.
– **RADIO**
  Het aantal gevonden digitale radiozenders wordt weergegeven.
– **GEGEVENS**
  Het aantal gevonden datakanalen wordt weergegeven.

DTV HANDMATIG AFSTEMMEN
(alleen bij DVB-C)

Hiermee kunt u handmatig afzonderlijke zenders programmeren in de DVB-C-modus als het ingangssignaal via de kabel binnenkomt.

Deze optie is alleen beschikbaar wanneer **DTV** is gekozen als bron voor het ingangssignaal.

– **FREQUENTIE**
  Zoekfrequentie instellen met ◂ ▸ of de cijfertoetsen op de afstandsbediening
– **SYMBOOL (KS/S)**
  Baudsnelheid instellen.
– **QAM TYPE**
  Modulatie instellen.
– **DTV**
  Het aantal gevonden digitale tv-zenders wordt weergegeven.
– **RADIO**
  Het aantal gevonden digitale radiozenders wordt weergegeven.
– **GEGEVENS**
  Het aantal gevonden datakanalen wordt weergegeven.

PROGRAMMA BEWERKEN

Hier ziet u de momenteel opgeslagen zenders. U kunt voor elke zender de volgende instellingen uitvoeren.

– **WISSEN**
  Kies de zender die u uit de lijst wilt verwijderen en druk vervolgens op de **rode toets** [**PROGRAM**]. De gemarkeerde zender wordt vervolgens gewist.
  DVB-T/C: Als de functie **SORTEREN OP LCN** is ingeschakeld, worden bij het wissen van zenders ook de programmanummers gewist. Dit kunt u voorkomen door de functie onder **AUTOMATISCH AFSTEMMEN** uit te schakelen.
– **HERBEN...** (alleen bij ATV)
  Kies de zender die u wilt hernoemen en druk op de **groene toets** [**INTRO**].
  U kunt nu de eerste letter wijzigen: Met behulp van de pijltoetsen ▲ ▼ kunt u in de tekenset omhoog of omlaag bladeren.
  Ga met de navigatietoets ▸ naar de volgende letter etc.
  Tot slot druk u opnieuw op de **groene toets** [**INTRO**] om de nieuwe naam op te slaan.
– **BEWEEG**
  Verplaats de cursor naar de zender en druk op de **gele toets** [**REPEAT**]. Verplaats de zender met ▲ ▼ naar de gewenste positie en druk opnieuw op de **gele toets** [**REPEAT**]. De andere zenders worden evenredig verschoven. U kunt ook met de **cijfertoetsen** van de afstandsbediening het programmanummer invoeren waar de zender naartoe moet worden verplaatst. Druk vervolgens op de toets **OK**. Hiermee wordt de zender naar de gewenste programmalocatie verplaatst. Als de functie **SORTEREN OP LCN** is ingeschakeld, worden de programmanummers ook verplaatst. Dit kunt u voorkomen door de functie onder **AUTOMATISCH AFSTEMMEN** uit te schakelen.
– **SPRINGE**
  Kies de zender die u bij het bladeren met behulp van de toetsen **P+/-** wilt overslaan en druk op de **blauwe toets** [**A-B**].
  De zender kan nog steeds met behulp van de cijfertoetsen worden gekozen.
– **FAV**
  Om een zender in de voorkeurslijst op te nemen, markeert u de zender en drukt u op de toets **FAV**. De voorkeurslijsten kunnen via de toetsen op de afstandsbediening worden opgeroepen.

SIGNAALINFORMATIE

Hier worden de signaalgegevens van de ingestelde zender weergegeven.

Deze optie is alleen beschikbaar in de DTV/satelliet-modus.

CI-INFORMATIE (CI+)

Als u Pay-TV programma's wilt bekijken, dient u zich vooraf bij een aanbieder aan te melden. Na de aanmelding ontvangt u van de aanbieder een CAM-module (Conditional Access Module) en een speciale kaart. Raadpleeg voor meer Informatie over de instellingen de documentatie bij de module.

Installeer de CI-componenten als volgt in uw televisie:

- Schakel de televisie uit en trek de stekker uit het stopcontact.
- Plaats eerst de CI-module in de lezer op de zijkant van de lcd-tv. Plaats vervolgens de kaart.

U mag de CI-module alleen insteken of uitnemen als het apparaat op stand-by staat of van de netvoeding is losgekoppeld.

OPMERKING!

Gevaar voor beschadiging!

De CI-module of de televisie kunnen worden beschadigd wanneer u de CI-module met te veel kracht probeert in te steken.

- De CI-module kan alleen in de juiste positie worden ingestoken.

- Sluit het tv-toestel aan op de voeding, schakel het toestel in en wacht enkele ogenblikken tot de kaart wordt herkend.
- Bij sommige CAM-modules zijn daarnaast nog enkele stappen vereist die u via het menu **CI INFORMATIE** kunt uitvoeren.

SATELLIET CONFIGURATIE
(alleen DVB-S)

– **SATELLIET**

Selecteer de satelliet waarvoor u de instellingen wilt wijzigen of waarop u naar zenders wilt zoeken.

BIJWERKEN

Druk op de **groene** toets om de gekozen satelliet te bewerken.

SATELLIET NAAM	Met het toetsenbord op het scherm kunt u de naam van de satelliet wijzigen. Kies met de navigatietoetsen de gewenste tekens en bevestig deze met de toets **OK**. Sla de nieuwe naam op met de **blauwe** toets.
LENGTEGRAAD RICHTING	Met de navigatietoetsen ◀ ▶ kiest u **WEST** of **EAST** voor Orbit Position.
LENGTEGRAAD HOEK	Met de cijfertoetsen voert u het aantal graden in.
BAND	Kies de gewenste frequentieband **KU** of **C**.

TOEVOEGEN

Druk op de **gele** toets om een nieuwe satelliet toe te voegen. De instellingsmogelijkheden zijn hier hetzelfde als bij **BIJWERKEN**.

WISSEN

Selecteer de te verwijderen satelliet in de lijst en druk op de **rode** toets. Bevestig de vraag met **JA**.

ZOEKEN

Druk op de **blauwe** toets om instellingen voor het zoeken van zenders uit te voeren.

KANAAL ZOEKEN	Zoekmodus instellen. **STANDAARD**: zoeken naar de gewenste satelliet wordt uitgevoerd aan de hand van de voor deze satelliet opgeslagen transponderlijst. Dit neemt enige tijd in beslag. **NETWERK**: Zoeken via het netwerk activeren/deactiveren. **BLINDE SCAN**: De gekozen satelliet wordt volledig doorzocht. Hierbij wordt ook gezocht naar nieuwe transponders die niet in de transponderlijst zijn opgenomen. Bij volledig zoeken wordt tweemaal gezocht. Bij de eerste keer worden de transponders op de satelliet vastgesteld, vervolgens worden de zenders gezocht. Volledig zoeken neemt de meeste tijd in beslag.
KANAALTYPE	Stel in naar welk soort kanalen u wilt zoeken: **GRATIS** (vrij te ontvangen kanalen), **GECODEERD** (gecodeerde kanalen) of **GRATIS+GECODEERD** (vrij te ontvangen en gecodeerde kanalen).
SERVICE TYPE	Zendertype kiezen. **DTV**: zoeken naar digitale tv-zenders **RADIO**: zoeken naar digitale radiozenders. **ALLE**: zoeken naar digitale tv- en radiozenders.

Druk op de toets **OK** nadat u alle instellingen heeft uitgevoerd. Het zoeken van zenders op de gekozen satelliet wordt nu gestart.

– **TRANSPONDER**

Schakel met de navigatietoets **EPG** over naar de kolom **TRANSPONDER** en kies met de navigatietoetsen ▲ ▼ de transponder die moet worden gebruikt voor het zoeken naar zenders. Druk nu op de toets **OK** om de betreffende transponder met een rood vinkje te markeren.

– **TOEVOEGEN**

Druk op de **gele** toets om een nieuwe transponder toe te voegen. Voer de benodigde gegevens in en bevestig met **OK** resp. druk op **EXIT** om de procedure af te breken.

FREQUENTIE	Voer de frequentie in met behulp van de cijfertoetsen.
SYMBOOL (KS/S)	Voer de baudsnelheid in met behulp van de cijfertoetsen.
POLARITEIT	Kies met ◀ ▶ de polarisatie.

WISSEN

Selecteer de te verwijderen transponder zoals hierboven beschreven in de lijst en druk op de **rode** toets. Bevestig de vraag met **JA**.

BIJWERKEN

De instelmogelijkheden zijn hetzelfde als voor **TOEVOEGEN**.

ZOEKEN

De instelmogelijkheden zijn hetzelfde als voor **ZOEKEN** onder Satellit.

– **LNB TYPE**

Voer hier de oscillatorfrequentie voor uw LNB-type in. Standaard is **09750/10600** geselecteerd.

De volgende **UNICABLE** instellingen kunnen hier worden uitgevoerd.

LNB TYPE	Hier kunt u de LNB-frequentie
IF-KANAAL	Hier kunt u de IF-frequentie instellen
CENTER FREQ.	Hier kunt u de centerfrequentie instellen
SAT. POSITIE	Hier kunt u de satellietpositie instellen

– **LNB STROOMVOO...**

Hier stelt u de voedingsspanning voor de LNB in.

– **22KHZ**

Stel hier eventueel de Tone in; Standaard is **AUTO**.

– **TONEBURST**

Als uw satellietinstallatie een toonburst nodig heeft kunt u hier **BURST A** of **B** instellen.

– **DISEQC 1.0/1.1**

Als u een satellietschotel met meerdere LNB's resp. een DiSEqC-schakelaar heeft aangesloten, stelt u hier de gewenste LNB in.

– **MOTOR**

Als uw satellietschotel een motorbesturing heeft, selecteert u met ◀ ▶ de gewenste DiSEqC-versie. Druk op **OK** om de schotelpositie te definiëren.

U kunt met zoeken beginnen door op de **blauwe** toets (**ZOEKEN**) te drukken en te bevestigen met **OK**.

11.2. Menu Beeld



BEELDMODUS

Beeldmodus selecteren: **STANDAARD, DYNAMISCH, MILD, PERSOONLIJK**. Deze functie komt overeen met de toets **P.MODE**.

Bij de instelling **PERSOONLIJK** kunt u **CONTRAST, HELDERHEID, KLEUR, TINT** en **SCHERPTE** zelf instellen. Bij de andere instellingen zijn deze parameters vastgelegd.

CONTRAST

Contrast verlagen resp. verhogen (bereik 0-100).

HELDERHEID

Helderheid verlagen resp. verhogen (bereik 0-100).

KLEUR

Kleurverzadiging verlagen resp. verhogen (bereik 0-100).

TINT

Kleurtintinstellingen alleen beschikbaar bij NTSC ontvangst

SCHERPTE

Scherpte verlagen resp. verhogen (bereik 0-100).

KLEURTEMPERATUUR

Kleurtemperatuur kiezen: **KOUD, NORMAAL** en **WARM**.

RUISONDERDRUKKING

Met deze functie kunt u de ruis in het beeld verminderen en de beeldkwaliteit verbeteren als het signaal zwak is. Kies uit **UIT, LAAG, MIDDEL, HOOG** en **STANDAARD**.

OVERSCAN

(alleen in HDMI-modus)

– **AUTO**: automatische aanpassing van het beeldformaat aan het ingangssignaal
– **OVERSCAN**: formaat voor de weergave van video's (Overscan)
– **PC**: formaat voor de weergave van pc-signalen (1:1-weergave).

BACKLIGHT

Hier kunt u de helderheidswaarde van de achtergrondverlichting regelen (bereik 0-100).

11.3. Menu Geluid

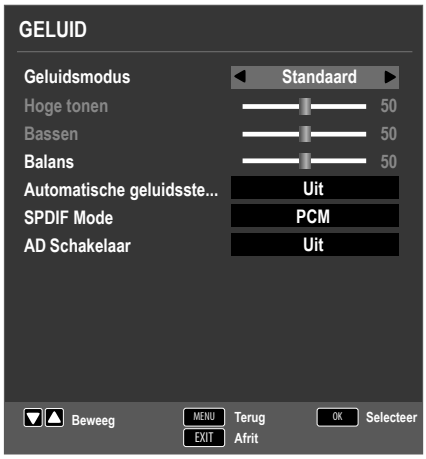

GELUIDSMODUS

Geluidsmodus selecteren: **STANDAARD, MUZIEK, FILM, SPORT, PERSOONLIJK**. Deze functie komt overeen met de toets **S.MODE**.

HOGE TONEN

Hoge tonen verlagen resp. verhogen (bereik 0-100).

BASSEN

Lage tonen verlagen resp. verhogen (bereik 0-100).

BALANS

Stel de balans tussen de linker- en rechterluidspreker in.

AUTOMATISCHE GELUIDSSTE...

De functie **AVL** (Automatic Volume Limiting – Automatische volumebeperking) stemt de verschillende volumes van de verschillende uitzendingen op elkaar af. Als u dit instelt op **UIT**, hoort u het oorspronkelijke volume. Als u dit instelt op **AAN**, hoort u een gelijkmatig volume.

SPDIF MODE

SPDIF-modus instellen.

AD SCHAKELAAR

Sprekersmodus in-/uitschakelen en volume instellen. Alleen beschikbaar in de DTV-modus. De ondersteuning voor deze optie is afhankelijk van de uitzending.

11.4. Menu Tijd

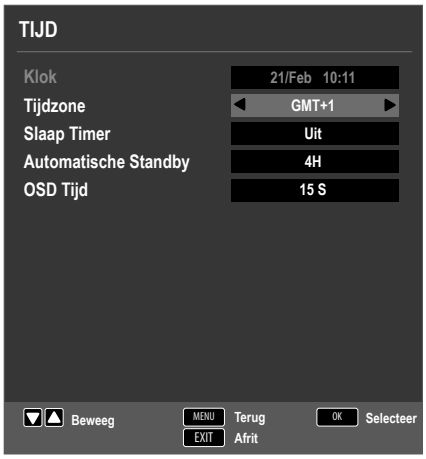

KLOK

Weergave van de tijd. Instelling is niet mogelijk.

Deze optie is alleen beschikbaar in de DTV-modus.

TIJDZONE

Hier kunt u de tijdzone instellen.

Deze optie is alleen beschikbaar in de DTV-modus.

SLAAP TIMER

Selecteer de tijd waarna het toestel automatisch wordt uitgeschakeld.

Selecteer **UIT** om deze functie te beëindigen.

AUTOMATISCHE STANDBY

Stel hier de tijd in waarna de lcd-tv automatisch wordt uitgeschakeld als binnen die tijd geen toetsen op het bedieningspaneel of op de afstandsbediening worden gebruikt.

Deze functie spaart het milieu.

OSD TIJD

Hier kunt u de tijd instellen waarna het menuscherm automatisch wordt afgesloten:

11.5. Menu Slot



SYSTEEM VERGRENDELING

Hiermee kunt u de instellingen **PROGRAMMA BLOKKEREN, OULDERLIJKE CONTROLE, TOETS VERGRENDELING** en **HOTEL MODUS** vrijgeven. Voer hiervoor het wachtwoord in. Bij levering: **0000**.

WACHTWOORD INSTELLEN

Er verschijnt een vak waarin u de wachtwoorden kunt invoeren.

- **VEUR OUD WACHTWOORD IN**
  Voer met de cijfertoetsen het bestaande wachtwoord in. Bij levering: **0000**.
- **VOER NIEUW WACHTWOORD IN**
  Voer een nieuw wachtwoord van vier tekens in.
- **BEVESTIG NIEUW WACHTWOORD**
  Voer het nieuwe wachtwoord opnieuw in. Het nieuwe wachtwoord wordt opgeslagen

Noteer het nieuwe wachtwoord. Het wachtwoord wordt niet gereset wanneer u de fabrieksinstellingen herstelt.

Als u het wachtwoord bent vergeten, voert u het masterwachtwoord **4711** in.

PROGRAMMA BLOKKEREN

Stel hier in welke zenders moeten worden geblokkeerd

OULDERLIJKE CONTROLE

Hier kunt u de leeftijd instellen.

Deze optie is alleen beschikbaar in de DTV-modus.

TOETS VERGRENDELING

Hiermee schakelt u de toetsblokkering voor de bedieningselementen op de lcd-tv in of uit. De lcd-tv kan dan uitsluitend via de afstandsbediening worden bediend.

HOTEL MODUS

In de Hotelmodus kunt u verschillende opties instellen om het gebruik en de bediening van het toestel te beperken.

11.6. Menu Configuratie



OSD TAAL

Kies de taal van het OSD-menu. De taal wordt direct omgeschakeld.

TELETEKST TAAL

Kies hier de tekenset voor de weergave van teletekst: **WESTEN, EAST,** РУССКИЙ**, ARABISCH** of **PERZISCH**.

AUDIOTAAL

Wanneer de huidige uitzending in meerdere talen wordt uitgezonden kunt u hier uw voorkeur instellen. Deze taal wordt dan weergegeven. U kunt twee talen (**PRIMAIR, SECUNDAIR**) instellen.

ONDERTITELTAAL

Wanneer de huidige uitzending met ondertiteling in meerdere talen wordt uitgezonden kunt u hier uw voorkeur instellen. Deze taal wordt dan weergegeven. U kunt twee talen (**PRIMAIR, SECUNDAIR**) instellen.

SLECHTHORENDEN

Als de zender speciale audiosignalen voor slechthorenden uitzendt, kunt u de instelling op **AAN** zetten om deze signalen te ontvangen.

Deze optie is alleen beschikbaar in de DTV-modus.

BEELDFORMAAT

Hier stelt u het beeldformaat in.

Deze functie komt overeen met de werking van de toets **SIZE**

BLAUW SCHERM

Als de lcd-tv geen signaal ontvangt, wordt een blauwe achtergrond weergegeven in plaats van "sneeuw" of een zwart beeld.

EERSTE KEER INSTALLEREN

Hier kunt u het menu voor de initiële installatie ophalen.

RESET

Hier kunt u het toestel terugzetten naar de fabrieksinstellingen.

SOFTWARE ACTUALISATIE (USB)

Hier kunt u naar de allernieuwste software voor het tv-toestel zoeken en deze bijwerken. De update duurt enkele minuten. Om onherstelbare schade aan het apparaat te voorkomen mag het updateproces niet worden onderbroken.

HDMI CEC
(Consumer Electronics Control)
Activeer deze functie om de communicatie van alle via HDMI aangesloten apparaten mogelijk te maken. Zo kunt u bijvoorbeeld alle apparaten van een HDMI-netwerk met slechts één afstandsbediening bedienen. Alle aangesloten apparaten moeten de CEC-functie ondersteunen. Hierbij kunnen er, afhankelijk van het apparaat, functiebeperkingen ontstaan die niet kunnen worden gewijzigd.

- **CEC CONTROLE**
  De CEC-functie in-/uitschakelen
- **AUDIO RECEIVER**
  Het Audio Return Channel is handig als het tv-toestel is aangesloten op een AV-ontvanger of een soundbar met ARC-functie.
  ARC maakt het mogelijk niet alleen audiosignalen via HDMI te ontvangen, maar deze tevens via dezelfde kabel vanuit het tv-toestel naar een apparaat dat ARC ondersteunt te sturen.

ARC werkt uitsluitend via de **HDMI**-aansluiting

- **APPARAAT AUTO POWER UIT**
  Hier kunt u bepalen of het aangesloten apparaat meteen naar de stand-by modus overschakelt als de tv op stand-by wordt gezet.
- **TV AUTOMATISCH UITS...**
  Hier kunt u bepalen of het tv-toestel eveneens wordt ingeschakeld als het aangesloten apparaat wordt ingeschakeld.
- **LIJST MET APPARATEN**
  Apparaten die op de HDMI-aansluiting zijn aangesloten, worden hier weergegeven.
- **APPARAAT MENU**
  Opent het menu van het aangesloten CEC-apparaat.
- **SOFTWARE VERSION**
  Versieaanduiding

11.6.1. Zenderlijst

Druk tijdens het tv-gebruik op de toets **OK** om **ZENDERLIJST** op te roepen. De volgende opties zijn hier beschikbaar:

▲ ▼	Met deze toetsen kunt u omhoog of omlaag bewegen door de zenderlijst. Druk op de toets **OK** om naar de huidige geselecteerde zender over te schakelen.
Gele toets **[REPEAT]** (alleen als **ALLE** zenders worden weergegeven)	**VINDEN** Met deze optie kunt u zenders zoeken met behulp van een toetsenblok. Voer de naam van de gezochte zender in door met de navigatietoetsen de gewenste tekens te selecteren en deze telkens met de toets **OK** te bevestigen. Zodra u een teken invoert, worden automatisch alle zenders weergegeven die met dit teken beginnen. Selecteer vervolgens de optie **OK** en bevestig met de toets **OK**. Het toestel schakelt nu om naar de eerste zender van de gevonden selectie.
Groene toets **[INTRO]** (alleen als **ALLE** zenders worden weergegeven (alleen beschikbaar bij satelliet))	**SORTEREN** Met deze functie kunt u sortering van de zenderlijst vastleggen. **BY DEFAULT**: De zenders worden volgens de standaardinstellingen gesorteerd. **OP FREQUENTIE**: De zenders worden op frequentie gesorteerd. **OP SERVICE NAAM**: De zenders worden op naam gesorteerd. **OP SATELLIET NAAM**: De zenders worden op satellietnaam gesorteerd. **OP VERSLEUTELING**: Gecodeerde en vrije te ontvangen zenders worden apart van elkaar gesorteerd.
CH+/CH-	**PAG. OMH./OMLAAG** Met deze toetsen kunt u in stappen van 10 door de afzonderlijke pagina's van de zenderlijst bladeren.
◀ ▶	**SELECTEREN** Beschikbaar bij DVB-S en DTV. – **ALLE**: alle zenders worden weergegeven; – **DTV**: alleen digitale tv-zenders worden weergegeven; – **RADIOLIJST**: alleen radiozenders worden weergegeven. – **GEGEVENS**: alleen gegevens worden weergegeven. – **HD**: alleen HD-zenders worden weergegeven; – **GRATIS**: alleen de vrij te ontvangen zenders worden weergegeven; – **VERSCHLEUTELD PROGRAMMA**: alleen de gecodeerde zenders worden weergegeven; – **Satelliet**: Alle zenders worden weergegeven die door de geselecteerde satelliet worden uitgezonden.

12. Mediaspeler

Als u een USB-opslagmedium op de lcd-tv aansluit, kunt u muziekbestanden, foto's en video's weergeven.

Tips voor het gebruik van USB

- Mogelijk zijn bepaalde typen USB-apparaten (MP3-spelers) niet compatibel met deze lcd-tv.
- Sluit het USB-apparaat rechtstreeks aan.
- Gebruik geen aparte kabel want dat kan compatibiliteitsproblemen veroorzaken.
- Koppel het USB-apparaat niet af terwijl nog een bestand wordt afgespeeld.

OPMERKING!

Gevaar voor beschadiging!

Het snel aansluiten en loskoppelen van USB-apparaten is gevaarlijk en kan fysieke schade ontstaan aan het USB-apparaat en met name de lcd-tv.

■ Let er vooral op dat u het USB-apparaat niet snel na elkaar in- en uitplugt.

12.1. Toegang tot de mediaspeler

- Sluit het USB-apparaat aan op de USB-poort op de zijkant van het toestel.
- Druk op de toets **SOURCE** (op de afstandsbediening of op het toestel) en selecteer met ▲ ▼ de signaalbron **MEDIA**.
- Bevestig de keuze met **OK**.
- U kunt ook op de toets **MEDIA** van de afstandsbediening drukken om de mediaspeler te openen.

12.2. Hoofdmenu van de mediaspeler

Zodra u, zoals hiervoor beschreven, via USB toegang heeft gekregen tot de mediaspeler, komt u in het hoofdmenu.

- U kunt kiezen uit de volgende opties:
  - **FOTO** - voor de weergave van fotobestanden
  - **MUZIEK** - voor de weergave van muziekbestanden
  - **FILM** - voor de weergave van videobestanden
  - **TEKST** - voor de weergave van tekstbestanden
- Selecteer met ◄ ► het gewenste menu en bevestig de keuze met **OK**.
- Selecteer nu de bron (bijv. een USB-stick of een netwerk) van waaruit u de bestanden wilt afspelen.

In het menu voor het resp. medium **FOTO, MUZIEK, FILM, TEKST** kunt u met behulp van de rode toets een object wissen.

U kunt de mediaspeler verlaten door op de toets **SOURCE** (op de afstandsbediening of op het toestel) te drukken en een andere bron te selecteren of door op **EXIT** te drukken om terug te gaan naar de vorige gebruikte bron.

12.3.Foto's weergeven

Als u in het hoofdmenu **FOTO** selecteert, worden de beschikbare beeldbestanden gefilterd en weergegeven op het beeldscherm.

- Wanneer er meerdere mappen op de gegevensdrager aanwezig zijn, kunt u met ◄ ► ▲ ▼ eerst de map selecteren en deze vervolgens openen met **OK**.
- Selecteer met ◄ ► ▲ ▼ eerst de foto die u wilt weergeven. Druk op **OK** om de foto weer te geven.
- Met de toets **OK** kunt u verdere opties kiezen. Bevestig elke gekozen optie met **OK**.
  - **AFSPELEN/PAUZE**: de diashow van alle foto's starten/onderbreken.
  - **VORIGE/VOLGENDE**: vorige/volgende foto weergeven.
  - **HOU OP**: weergave van de diashow stoppen.
  - **REPEAT ALL**: Stel een herhaling van de diashow in
  - **MUZIEK**: achtergrondmuziek in-/uitschakelen
  - **AFSPEELLIJST**: geeft de weergavelijst van de foto's aan
  - **INFO.**: laat informatie van de weergegeven foto zien.
  - **DRAAIEN** ↻/↺: draait de gekozen foto 90 graden links-/rechtsom.
  - **INZOOMEN/UITZOOMEN**: vergroot/verkleint de weergegeven foto
  - **BEWEEG ZICHT**: wanneer u met behulp van de zoomfunctie de weergave heeft vergroot, kunt u met de navigatietoetsen ◄ ► ▲ ▼ de niet-zichtbare gebieden kiezen
- Om de bestanden af te spelen kunt u ook gebruikmaken van de mediatoetsen op de afstandsbediening.
- Druk op de toets **EXIT** om terug te gaan naar het vorige menu.

12.4. Muziek weergeven

Wanneer u **MUZIEK** selecteert in het hoofdmenu, worden de beschikbare muziekbestanden gefilterd en weergegeven op het beeldscherm.

- Wanneer er meerdere mappen op de gegevensdrager aanwezig zijn, kunt u met ◄ ► ▲ ▼ eerst de map selecteren en deze vervolgens openen met **OK**.
- Selecteer met ◄ ► ▲ ▼ eerst het muzieknummer dat u wilt afspelen. Druk op **OK** om het muzieknummer te starten.
- Met de toets **OK** kunt u verdere opties kiezen. Bevestig elke gekozen optie met **OK**.
  - **AFSPELEN/PAUZE**: weergave van de muziektitel starten/onderbreken
  - **FB/FF**: snel achteruit/vooruit
  - **VORIGE/VOLGENDE**: vorige/volgende muziektitel weergeven
  - **HOU OP**: afspelen van de muziektitel stoppen
  - **REPEAT ALL**: een herhaling van de titels instellen
  - **GELUID UIT...**: geluidsweergave uitschakelen

- **AFSPEELLIJST**: geeft de weergavelijst van de muziektitels aan
- **INFO.**: laat de informatie van de afgespeelde titel zien
- **GA NAAR TIJD**: titel vanaf een bepaald tijdstip starten

- Om de bestanden af te spelen kunt u ook gebruikmaken van de mediatoetsen op de afstandsbediening.
- Druk op de toets **EXIT** om terug te gaan naar het vorige menu.

12.5. Video's afspelen

Als u in het hoofdmenu **FILM** selecteert, worden de beschikbare videobestanden gefilterd en weergegeven op het beeldscherm.

- Wanneer er meerdere mappen op de gegevensdrager aanwezig zijn, kunt u met ◂ ▸ ▴ ▾ eerst de map selecteren en deze vervolgens openen met **OK**.
- Selecteer met ◂ ▸ ▴ ▾ eerst de video die u wilt afspelen. Druk op **OK** om de video te starten.
- Met de toets **OK** kunt u verdere opties kiezen. Bevestig elke gekozen optie met **OK**.
  - **AFSPELEN/PAUZE**: weergave van de video starten/onderbreken
  - **FB/FF**: snel achteruit/vooruit
  - **VORIGE/VOLGENDE**: vorige/volgende video weergeven
  - **HOU OP**: afspelen van de video stoppen
  - **CHARSET**: Tekstformaat voor ondertiteling instellen
  - **REPEAT ALL**: de herhaling van de video instellen.
  - **STELL A IN**: herhaalt een bepaald fragment van een video
  - **AFSPEELLIJST**: geeft de afspeellijst van de video's weer
  - **INFO.**: laat de informatie over de weergeven video zien.
  - **LANZAAM**: vertraagde weergave
  - **STAP VOORUIT**: beeld voor beeld afspelen
  - **GA NAAR TIJD**: video vanaf een bepaald tijdstip starten
  - **INZOOMEN/UITZOOMEN**: vergroot/verkleint de weergegeven foto
  - **BEELDFORMAAT**: Beeldformaat wijzigen
  - **BEWEEG ZICHT**: wanneer u met behulp van de zoomfunctie de weergave heeft vergroot, kunt u met de navigatietoetsen ◂ ▸ ▴ ▾ de niet-zichtbare gebieden kiezen
- Om de bestanden af te spelen kunt u ook gebruikmaken van de mediatoetsen op de afstandsbediening.
- Druk op de toets **EXIT** om terug te gaan naar het vorige menu.

12.6. Tekst weergeven

Wanneer u in het hoofdmenu **TEKST** selecteert, worden de beschikbare bestanden gefilterd en weergegeven op het beeldscherm.

- Wanneer er meerdere mappen op de gegevensdrager aanwezig zijn, kunt u met ◂ ▸ ▴ ▾ eerst de map selecteren en deze vervolgens openen met **OK**.
- Selecteer met ◂ ▸ ▴ ▾ de tekst die u wilt weergeven. Druk op **OK** om de tekst weer te geven.
- Met de toetsen ◂ ▸ kunt u vooruit- en terugbladeren in het document.
- Druk op de toets **EXIT** om terug te gaan naar het vorige menu.

13. EPG - programmagids

Met de toets **EPG** opent u de "elektronische programmagids".
In de tabel ziet u de huidige en de volgende uitzending voor de beschikbare stations.

- Druk op de toets **EPG** om naar de programmagids te gaan.
- Kies met ▴ ▾ een zender.
- Blader met ▴ ▾ resp. ◂ ▸ door de uitzendingen.

De weergegeven programma-informatie wordt opgesteld door de omroepen. Als er geen programma-informatie wordt weergegeven, betekent dit niet dat er iets mis is met uw lcd-tv.

De volgende tabel toont de opties voor de **PROGRAMMAGIDS**

Groene toets **[INTRO]**	**HERINNEREN** Hiermee neemt u de geselecteerde uitzending in het tijdschema op. Zodra het geprogrammeerde tijdstip wordt bereikt, schakelt het toestel automatisch over naar de geprogrammeerde uitzending. Een herinnering voor de huidige uitzending is niet mogelijk. Maak hier een keuze uit een dagelijkse (**D**) of een wekelijkse (**W**) herinnering. Bij de instelling 🕒 wordt op het geprogrammeerde tijdstip een herinnering weergegeven zonder dat automatisch wordt omgeschakeld.
Gele toets **[REPEAT]**	**VORIGE DAG** Het programma van de vorige dag wordt weergegeven. Dit is alleen mogelijk tot aan de huidige dag. Het programma in het verleden wordt niet weergegeven.
Blauwe toets **[A-B]**	**VOLGENDE DAG** Het programma van de volgende dag wordt weergegeven.
▴ ▾ ◂ ▸	**BEWEEG ZICHT** Met de navigatietoetsen navigeert u binnen de programmagids.

INFO	**DETAILS** Geeft een gedetailleerde beschrijving van het gemarkeerde programma weer (indien beschikbaar). Druk nogmaals op de toets om de beschrijving te verwijderen.
EXIT	**AFRIT** Verlaat de programma-instelling.

14. De dvd-modus (optioneel)

In de dvd-modus wordt de ingebouwde dvd-speler aangestuurd.

14.1. Van de tv- naar de dvd-modus schakelen

- Met de toets **SOURCE** (op de afstandsbediening of op het toestel) kunt u de lijst met bronnen oproepen.
- Met de pijltoetsen ▼ ▲ gaat u naar **DVD**.
- Bevestig uw keuze met de toets **OK**.
- Om terug te keren naar de TV-modus, herhaalt u dit proces en selecteert u in plaats van **DVD** de optie **ANTENNA**, **KABEL** of **SATELLIET**, afhankelijk van het binnenkomende antennesignaal.

14.2. Dvd plaatsen

De ingebouwde dvd-speler ondersteunt uitsluitend media met een diameter van 12 cm. Voorkom schade en plaats daarom geen media met een kleinere of grotere diameter in de dvd-sleuf.
De dvd moet met de bedrukte zijde naar achter (naar de achterzijde van de lcd-tv) geplaatst worden.
Om een dvd in de dvd -lade te kunnen plaatsen, moet de lcd-tv in de DVD-modus geschakeld zijn.

- Plaats een dvd met de bedrukte zijde naar achter in de dvd-lade. Als het toestel in de DVD-modus staat, wordt de dvd automatisch herkend en naar binnen geleid. Op het beeldscherm verschijnt de melding **SLUITEN** gevolgd door **LEEZEN**. Normaal begint het afspelen daarna automatisch.

In bepaalde gevallen is het noodzakelijk om het afspelen handmatig te starten. Druk daarvoor op de toets ▶ II .

14.3.Knopfuncties

14.3.1. Afspelen

- Druk op de toets ▶ II om de weergave te starten resp. te onderbreken. U kunt de weergave hervatten door nogmaals op de toets ▶ II te drukken.

14.3.2. Stop

- Druk eenmaal op ■ om de weergave te stoppen. In deze modus kunt u de weergave vanaf hetzelfde punt hervatten met ▶ .
- Druk nogmaals op ■ om de dvd definitief te stoppen. Het toestel bevindt zich nu in de stopmodus.

14.3.3. Overslaan (Skip)

- Druk tijdens het afspelen op de toets ⏮ of ⏭ om vooruit of achteruit te gaan (voor dvd's: van hoofdstuk naar hoofdstuk of anders van titel naar titel).

Houd er rekening mee dat bij veel dvd's de titels/hoofdstukken vóór de start van de eigenlijke film (licentiegegevens) niet kunnen worden overgeslagen.

14.3.4. Snel vooruitspoelen

- Druk tijdens de weergave op de toets ◀◀ of ▶▶ om snel door of terug te spoelen. Door deze enkele keren in te drukken, kunt u de snelheid verhogen: 2x > 4x > 8x > 16x > 32x. Door nogmaals op de toets te drukken of met ▶ keert u terug naar de normale afspeelsnelheid.

14.3.5. GOTO (Direct zoeken)

Met de toets **GOTO** kunt u direct naar een hoofdstuk, titel of tijdstip gaan. Druk op **GOTO** en selecteer met de pijltoetsen ◀ ▶ de invoer die u wilt wijzigen (bijv. titel, tijd). Voer de gewenste tekens in met de cijfertoetsen en druk op **OK**. Het afspelen gaat nu verder vanaf de gewenste positie.

14.3.6. D.DISP (tijdweergave)

U kunt tijdens het afspelen meerdere keren op de toets **D. DISP** drukken om verschillende informatie op te roepen over het huidige medium (bijv. huidige afspeeltijd, aantal titels/hoofstukken enz.).

14.3.7. REPEAT (herhaling)

Druk tijdens het afspelen op de gele toets [**REPEAT**]. Met elke druk op de knop verschijnt de sectie die u wilt herhalen (bijv. titel, hoofdstuk enz.). De verschillende herhalingsopties verschillen, afhankelijk van het medium. De invoer verdwijnt na enkele seconden.

14.3.8. PROGRAMMA (afspeellijst)

Met de programmeerfunctie kunt u tot 16 hoofdstukken (dvd) of titels (audio) afspelen in een zelf bepaalde volgorde.

Bij mp3-bestanden is programmeren niet mogelijk.

U programmeert de afspeelvolgorde als volgt:

- Druk op de rode toets PROGRAM. Op het scherm verschijnt een tabel met programmaplaatsen.
- Geef met de cijfertoetsen op de afstandsbediening de gewenste titel voor programmaplaats **1** aan. U kunt nummers die bestaan uit één cijfer instellen door er een **0** voor te zetten.
- Bij dvd's geeft u het gewenste hoofdstuk op dezelfde manier aan.

Selecteer met de pijltoetsen ◀ ▶ ▲ ▼ de volgende programmaplaats en selecteer de volgende titel op dezelfde manier.

U kunt naar wens meer programmaplaatsen aangeven op dezelfde manier.

Lijst starten

- Zodra u klaar bent met programmeren, verplaatst u de cursor met de pijltoetsen naar **AFSPEELEN** en drukt u op **OK**. De geprogrammeerde lijst wordt gestart. Met de rode toets **PROGRAM** kunt u de lijst weer openen.
- Druk tijdens het afspelen twee keer op ■ **STOP** om weer naar de normale afspeelmodus te gaan. U kunt de lijst wissen door op **PROGRAM** te drukken, de optie **WIS** te selecteren en op **OK** te drukken.

14.3.9. A-B (A-B herhalen)

Met A-B herhalen kunt u het begin en einde van een gewenste scène definiëren en daarna herhalen:

- Druk op de blauwe toets **A-B** om het beginpunt A vast te leggen voor herhaling van een bepaalde sectie.
- Druk nogmaals op de blauwe toets **A-B** om het eindpunt B vast te leggen. Het stuk tussen punt A en B wordt nu continu herhaald.
- Druk een derde keer op de toets **A-B** om de AB-herhalingsfunctie te deactiveren.

14.3.10. LANG (Audio-instelling (taal))

- Druk enkele keren op **LANG** om een andere, op de dvd beschikbare audio-instelling (bv. 2-kanaals geluid of 5.1-kanaals geluid) of de gesproken taal te selecteren. De aanpassing werkt direct en hoeft niet te worden bevestigd.

Deze functie is op een aantal dvd's niet aanwezig.

14.3.11. Dvd-menu's weergeven

Met de toetsen **TITLE** en **D.MENU** roept u de op de dvd beschikbare menu's op.

Gewoonlijk wordt met de toets **D.MENU** het hoofdmenu opgeroepen en met de toets **TITLE** het titelmenu. Met de pijltoetsen gaat u naar de verschillende opties in de dvd-menu's. Bevestig uw keuze telkens met **OK**.

Welke menu's bij welke opdracht worden weergegeven, kan per dvd verschillen.

14.4. Navigeren op mp3- en jpeg-media

Op mp3- en jpeg-media kunnen de muziektitels of afbeeldingen, net als op een gegevensmedium, geordend zijn in mappen.

- Plaats een afspeelmedium met mp3- of jpeg-bestanden. Op het beeldscherm wordt een menu weergegeven met de hoogste mappenstructuur.
  Als het medium mappen bevat worden deze onder elkaar weergegeven.
  Een MP3-titel wordt weergegeven met een MP3-symbool.
  Het oppervlak van de actieve map of het actieve bestand wordt oranje gemarkeerd weergegeven.Op de bovenste regel staat het totale aantal titels in de map vermeld.
- Ga met de navigatietoetsen ▲ ▼ naar een map en bevestig met **OK**.
  Open zo nodig eventuele submappen. In dat geval kunt u met de linker pijltoets ◀ of via de bovenste menuoptie terugkeren naar het bovenliggende menu.
- Als u een titel wilt beluisteren of een afbeelding wilt bekijken, selecteert u deze en bevestigt u met ▶ II (**PLAY**) of **OK**.

14.4.1. Jpeg-afbeeldingen

Bij jpeg-afbeeldingen wordt aan de rechterkant van het menu een voorbeeld van de afbeelding weergegeven.

- Selecteer een afbeelding en bevestig met **OK** dat u de afbeelding groot wilt weergeven. Alle afbeeldingen in de actieve map worden na elkaar weergegeven, te beginnen met de geselecteerde afbeelding ("diashow").
- Door tijdens de weergave op de pijltoetsen ◀ ▶ te drukken, kunt u de afbeelding draaien.

Zeer grote afbeeldingen kunnen mogelijk niet worden weergegeven.

14.5. Menu SETUP in de DVD-modus

- Druk in de DVD-modus kort op de toets **D.SETUP**. Op het beeldscherm wordt de hoofdpagina van het menu SETUP weergegeven.

14.5.1. Navigeren in de menu's

- Kies met ▲ ▼ tussen de menu's. Het actieve menu heeft een oranje achtergrond. Met ◀ ▶ kiest u de menuopties en krijgt u de selectiepunten aan de rechterzijde te zien. De actieve instelling heeft een bruine achtergrond.
- U kunt de instelling wijzigen door met ▶ naar de rechterkant te gaan en met ◀ ▶ een andere optie te kiezen. Bevestig de keuze met **OK**.
- Met ◀ gaat u naar de menuselectie erboven.
- Via **D.SETUP** kunt u het menu SETUP vanaf elk punt verlaten.

14.5.2. Algemene instellingen

TV-SYSTEEM

Kies hier de kleurenstandaard van uw televisie:

- **PAL:** in veel Europese landen het gebruikelijke kleurensysteem.
- **AUTO:** automatische instelling van de TV-norm.
- **NTSC:** in Noord-Amerika gebruikelijk kleurensysteem.

TV-TYPE

Hiermee stelt u het toestel in op het weergaveformaat van de televisie.

- **4:3 PS:** keuze voor televisietoestellen met 4:3-formaat. Bij het Pan Scan-formaat worden films in 16:9-formaat op volle hoogte weergegeven, beeldfragmenten aan de zijkanten worden afgesneden
- **4:3 LB:** keuze voor televisietoestellen met 4:3-formaat. Bij het Letterbox-formaat worden films in 16:9-formaat verkleind tot beeldschermbreedte.
- **16:9:** keuze voor televisietoestellen met 16:9-beeldformaat.

OSD TAAL

Hier kan de OSD-taal ("On-Screen-Display") worden ingesteld, dat wil zeggen de taal voor de menuweergave op het beeldscherm van het toestel.

De gekozen menutaal wordt meteen toegepast.

SCREENSAVER

Als de screensaver geactiveerd is, wordt een beeldschermbeveiliging actief als er drie minuten lang niet op een toets is gedrukt (niet tijdens de weergave).

HERBATTEN

Met deze functie markeert de DVD-speler de locatie waarop de laatste ingelegde DVD werd stopgezet. Als u dezelfde DVD opnieuw in de speler plaatst, wordt de weergave vanaf deze laatste plek voortgezet. De laatste positie op de DVD blijft behouden, ook als u het toestel uitschakelt.

14.5.3. Audio-instellingen

Selecteer de menuoptie **AUDIO-INSTEL.** om de geluidsmodus in te stellen.

- **MONO MIX**: Als u de analoge uitgang gebruikt, kunt u de opties hiervoor in dit menu instellen.
- **MONO L/R:** selecteer deze instelling als u audio in Surround wilt afspelen.
- **STEREO:** er wordt stereogeluid weergegeven. Kies deze instelling als het geluid via slechts twee luidsprekers wordt weergegeven.

14.5.4. Gebruikersinstellingen

AUDIOTAAL

Hiermee wordt vooraf het standaard taalspoor van de DVD ingesteld als de DVD meerdere taalsporen bevat.

ONDERTITEL

Hier kunt u de standaardtaal instellen voor de eventuele ondertitels voor zover deze op de DVD beschikbaar zijn.

WACHTWOORD

Hier kunt u het wachtwoord instellen om het kinderslot te ontgrendelen of te wijzigen.

- Bevestig de optie **WIJZINGEN** met **OK**.
  - **OUD:** voer nu met de cijfertoetsen van de afstandsbediening het bestaande wachtwoord in. Dit bestaat uit exact vier cijfers. Als nog geen wachtwoord is ingesteld moet het door de fabriek ingestelde wachtwoord **1234** worden ingevoerd. Als u het juiste wachtwoord hebt ingevoerd, wordt het volgende invoerveld geactiveerd.
  - **NIEUW:** Voer nu met de cijfertoetsen van de afstandsbediening een getal van vier cijfers in. De markering verspringt naar het volgende veld.
  - **BEVESTIG:** Voer nogmaals het getal van vier cijfers in.
- Druk op **OK** om het nieuwe wachtwoord te bevestigen.

Als u het nieuwe wachtwoord vergeten bent, voert u het masterwachtwoord **8899** in.

OUDERLIJK

Hier stelt u de leeftijdsklasse voor DVD's in (kinderbeveiliging).

Sommige DVD's en CD's zijn voorzien van coderingssignalen voor beoordelingen die zijn geformuleerd door de Motion Picture Association. De acht vrijgaveklassen zijn:

- **1 KIND OPSLAAN:** ook geschikt voor kleine kinderen;
- **2 G:** voor alle leeftijden;
- **3 PG:** aanbevolen vanaf 6 jaar met ouderlijk toezicht;
- **4 PG-13:** aanbevolen vanaf 12 jaar;
- **5 PG-R:** aanbevolen vanaf 16 jaar met ouderlijk toezicht;
- **6 R:** niet voor jongeren onder de 16;
- **7 NC-17:** niet voor jongeren onder de 18;
- **8 VOLWASSEN:** alleen voor volwassenen.

Wanneer op een DVD bijvoorbeeld de beoordeling 7 (vanaf 18) of 8 (**VOLWASSEN**) staat en u hebt het toestel ingesteld op één van de beoordelingen 1 t/m 6, dan wordt een mededeling weergegeven en moet het wachtwoord worden ingevoerd. Mogelijk zijn alleen delen van de DVD, dus bepaalde filmscènes, van één of meer beoordelingen voorzien.

STANDAARD

- Bevestig **RESET** tweemaal met **OK** om de fabrieksinstellingen te herstellen.

Houd er rekening mee dat een gewijzigd wachtwoord niet wordt hersteld!

15. Problemen oplossen

Storing	Oplossing
Geen beeld en geluid.	• Controleer of het netsnoer correct is aangesloten op het stopcontact en op het toestel. • Controleer of de signaalontvangst op **TV** is ingesteld.
Er is geen beeld van AV.	• Controleer of contrast en helderheid correct zijn ingesteld. • Controleer of alle externe apparaten correct zijn aangesloten. • Controleer of de juiste AV-bron is geselecteerd.
Er is geen geluid.	• Controleer of het volume niet op de laagste stand staat. • Controleer of de dempfunctie is ingeschakeld. Druk daarvoor op de toets linksboven op de afstandsbediening (de toets met het doorgestreepte luidsprekersymbool). • Controleer of er een hoofdtelefoon is aangesloten. • Wanneer u een satellietontvanger of een dvd-speler op het toestel heeft aangesloten met behulp van een SCART-kabel, moet u controleren of de kabel goed in de aansluiting zit.
Er is geen beeld of geluid. Er is echter wel ruis te horen.	• De ontvangst kan slecht zijn. Controleer of de antenne is aangesloten.
Het beeld is niet duidelijk.	• De ontvangst kan slecht zijn. • Controleer of de antenne is aangesloten.
Het beeld is te licht of te donker.	• Controleer de instellingen van contrast en helderheid.
Het beeld is niet scherp.	• De ontvangst kan slecht zijn. • Controleer of de antenne is aangesloten. • Controleer de instellingen van scherpte en ruisonderdrukking in het menu **BEELD**.
Er wordt een dubbel of drievoudig beeld weergegeven.	• Controleer of de antenne correct is gericht. • Mogelijk wordt het signaal weerkaatst door bergen of gebouwen.
Het beeld vertoont ruis.	• Er kan interferentie van auto's, treinen, lijnen, TL-verlichting etc. aanwezig zijn. • Mogelijk is er sprake van interferentie tussen de antenne- en stroomkabel. Leg de kabels verder uit elkaar.
Er zijn strepen zichtbaar op het scherm of de kleuren verbleken.	• Is er sprake van interferentie door een ander apparaat? • Zendantennes van radiostations of antennes van zendamateurs en draagbare telefoons kunnen ook interferentie veroorzaken. • Gebruik het toestel zo ver mogelijk uit de buurt van het apparaat dat de storing mogelijk veroorzaakt.
Het bedieningspaneel op het apparaat werkt niet.	• Mogelijk is het kinderslot geactiveerd.
Tv-toestel wordt uitgeschakeld	• Controleer of onder **TIJD** het automatisch uitschakelen van de tv is geactiveerd.
De afstandsbediening werkt niet.	• Controleer of de batterijen in de afstandsbediening leeg zijn of onjuist geplaatst zijn. • Controleer of er eventueel sprake is van sterke lichtinstraling bij het sensorvenster.
De disk gaat niet draaien, hoewel ▸ (PLAY) ingedrukt is, of stopt direct weer. (optioneel)	• Is de disk met het label naar achter geplaatst? • Controleer of de disk beschadigd is door een andere disk te gebruiken. Veeg de disk, als deze vuil is, voorzichtig af met een zachte, droge doek, vanuit het midden naar de rand toe. • Dvd: heeft de dvd de juiste regiocode (2)? • Er heeft zich condens gevormd. Laat het apparaat één tot twee uur rusten zodat het kan drogen.

15.1. Heeft u nog verdere ondersteuning nodig?

Neem voor verdere ondersteuning contact met ons op, wanneer de suggesties in de voorgaande paragrafen uw probleem niet opgelost hebben. Gelieve de volgende informatie bij de hand te houden:

- Welke externe apparaten zijn aangesloten?
- Welke meldingen verschijnen op het beeldscherm?
- Tijdens welke bedieningsstap is het probleem opgetreden?
- Als er een PC op het apparaat is aangesloten:
  - Hoe ziet uw systeemconfiguratie eruit?
  - Welke software gebruikte u toen het probleem zich voordeed?
- Welke stappen heeft u reeds ondernomen om het probleem op te lossen?
- Geef ons uw klantnummer door wanneer u dit al heeft ontvangen.

15.2. Pixelfouten bij lcd-tv's

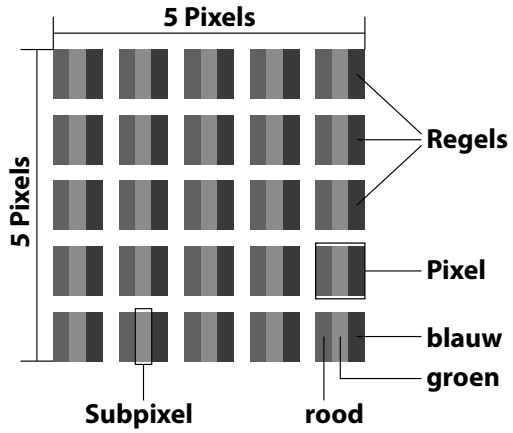

Ondanks het gebruik van de modernste productiemethoden kunnen vanwege de zeer complexe techniek in zeldzame gevallen enkele of meerdere pixels uitvallen.
Bij actieve-matrix TFT-schermen met een resolutie van **1920 x 1080 (MD 840002 / 840003) / 1366 x 768 (MD 832002 / 832003) pixels**, die zijn samengesteld uit elk drie subpixels (rood, groen, blauw), worden in totaal **ca. 6,2 (MD 840002 / 840003) / 3,1 (MD 832002 / 832003) miljoen** aansturingselementen gebruikt. Door dit zeer grote aantal transistoren en het daarmee gepaard gaande, uiterst complexe productieproces kan er sporadisch sprake zijn van uitvallende of verkeerd aangestuurde pixels of afzonderlijke subpixels.

Pixel-foutklasse	Foutty-pe 1 continu verlichte pixel	Foutty-pe 2 continu zwarte pixel	Fouttype 3 defecte subpixel	
			verlicht	zwart
0	0	0	0	0
I	1	1	2 1 0	1 3 5
II	2	2	5 5-n* 0	0 2xn* 10
III	5	15	50 50-n* 0	0 2xn* 100
IV	50	150	500 500-n* 0	0 2xn* 1000

n*=1,5

Het toegestane aantal fouten van het voornoemde type wordt in iedere foutklasse uitgedrukt per miljoen pixel en moet dan worden omgerekend naar de toepasselijke fysieke schermresolutie.
Dit toestel voldoet aan de Europese norm ISO 9241-307 Klasse II (pixelfoutklasse).

16. Reiniging

De levensduur van de lcd-tv kan worden verlengd met behulp van de volgende maatregelen:

⚠ WAARSCHUWING!

Gevaar voor een elektrische schok!

Als de behuizing wordt geopend en onderdelen binnen in het apparaat worden aangeraakt, bestaat er levensgevaar door elektrische schokke!

- De behuizing van het toestel mag niet worden geopend. Het toestel bevat geen onderdelen die door de gebruiker kunnen worden onderhouden of gerepareerd. Koppel vóór het reinigen altijd de netstekker en alle aansluitkabels los.

- De hoogglanzende afwerking met pianolak is bedekt met een folie om de televisie te behoeden voor krassen. Verwijder de folie nadat u de televisie correct op de gewenste plaats heeft opgesteld.
- Als de pianolaklaag vuil wordt, neemt u eerst het stof af. Veeg het apparaat vervolgens zachtjes af met een schoonmaakdoek. Als u niet eerst het stof afneemt of te krachtig over de pianolaklaag veegt, kunnen er krassen ontstaan.
- Gebruik geen oplosmiddelen, bijtende of gasvormige schoonmaakmiddelen.
- Reinig het beeldscherm met een zachte, pluisvrije doek.
- Let erop dat er geen waterdruppels achterblijven op de lcd-tv. Water kan blijvende verkleuringen veroorzaken.
- Om schade te voorkomen mag er in geen geval water in het apparaat binnendringen.
- Stel het beeldscherm niet bloot aan fel zonlicht of ultraviolette straling.
- Bewaar het verpakkingsmateriaal goed en gebruik alleen dit om de lcd-tv te transporteren.

17. Opslag wanneer niet in gebruik

Wanneer u het tv-toestel langere tijd niet zult gebruiken, kunt u deze opbergen op een droge en koele plek. Let erop dat het apparaat dan beschermd is tegen stof en extreme temperatuurfluctuaties. Verwijder eerst alle aansluitingen en haal de batterijen uit de afstandsbediening.

18. Afvoer

Verpakking

Uw apparaat zit ter bescherming tegen transportschade in een verpakking. De verpakking bestaat uit materialen die milieuvriendelijk kunnen worden afgevoerd en vakkundig kunnen worden gerecycled.

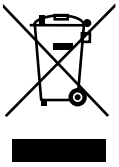

Apparaat

Alle apparaten die zijn gemarkeerd met het hiernaast afgebeelde symbool, mogen bij afdanking niet bij het normale huisvuil worden gedaan.

Volgens richtlijn 2012/19/EU moet het apparaat aan het einde van zijn levensduur op een passende manier worden afgevoerd.

Hierbij worden voor hergebruik geschikte stoffen in het apparaat gerecycled, zodat belasting van het milieu en negatieve gevolgen voor de menselijke gezondheid worden voorkomen.

Geef het afgedankte apparaat af op een inzamelpunt voor afgedankte elektrische apparaten of bij een afvalsorteercentrum. Haal van tevoren de batterijen uit het apparaat en geef deze gescheiden bij een inzamelpunt voor oude batterijen af.

Neem voor meer informatie contact op met de milieudienst bij u ter plaatse of met uw gemeente.



Batterijen

Batterijen met het hiernaast afgebeelde symbool mogen niet bij het gewone huishoudelijke afval worden gedaan.

Overeenkomstig verordening 2023/1542 moeten batterijen aan het einde van hun levensduur op de juiste manier worden verwijderd.

Deze kunnen giftige zware metalen bevatten en zijn onderworpen aan de voorschriften m.b.t. het verwerken van gevaarlijk afval.

De chemische symbolen van de zware metalen zijn als volgt:

Cd = cadmium, Hg = kwikzilver, Pb = lood.

U bent wettelijk verplicht om oude batterijen en accu's na gebruik terug te geven. Lever daarom gebruikte batterijen en accu's gratis in bij een winkelier of een gemeentelijk inzamelpunt.

Batterijen en accu's kunnen stoffen bevatten die schadelijk zijn voor de menselijke gezondheid en het milieu. Alleen bij het gescheiden inzamelen en recyclen van oude batterijen en accu's kunnen de negatieve gevolgen worden vermeden.

Wees bijzonder voorzichtig bij de omgang met lithiumhoudende batterijen en accu's, omdat bij ondeskundig gebruik een verhoogde kans op brand bestaat. Plak daarom de polen af om een externe kortsluiting te vermijden.

Gebruik batterijen met lange levensduur of accu's om het ontstaan van afval door oude batterijen te verminderen.

Neem de instructies m.b.t. het bewaren in acht en vermijd het volledig leeglopen en opladen van de accu om de levensduur te verlengen.

Daarnaast mag u batterijen of elektrische en elektronische apparaten met batterijen of accu's niet in de openbare ruimte achterlaten om zwerfvuil te voorkomen. Ga na welke mogelijkheden er zijn om batterijen te hergebruiken in plaats van ze weg te gooien, bijvoorbeeld door de batterij te repareren.

19. Technische gegevens

lcd-tv MD 832002 (E8322600)	medion
Apparaataanduiding:	MD 832002 (E8322600)
Beeldschermafmetingen	80 cm (32") lcd; 16:9 scherm
Opgenomen vermogen:	max. 50 Watt
Opgenomen vermogen in stand-by	< 0,50 W
Uitgangsvermogen luidsprekers	2 x 3 W RMS
Fysieke resolutie	1366 x 768
Tv-systeem	Pal B/G, D/K, I; Secam L,L´
Zendergeheugens	199 (ATV), 6.000 (DTV)

lcd-tv MD 832003 (E8322601)	medion
Apparaataanduiding:	MD 832002 (E8322600)
Beeldschermafmetingen	80 cm (32") lcd; 16:9 scherm
Opgenomen vermogen:	max. 50 Watt
Opgenomen vermogen in stand-by	< 0,50 W
Uitgangsvermogen luidsprekers	2 x 8 W RMS
Fysieke resolutie	1366 x 768
Tv-systeem	Pal B/G, D/K, I; Secam L,L´
Zendergeheugens	199 (ATV), 6.000 (DTV)

lcd-tv MD 840002 (E8402600)	medion
Apparaataanduiding:	MD 832002 (E8322600)
Beeldschermafmetingen	100,3 cm (40") lcd; 16:9 scherm
Opgenomen vermogen:	max. 70 Watt
Opgenomen vermogen in stand-by	< 0,50 W
Uitgangsvermogen luidsprekers	2 x 8 W RMS
Fysieke resolutie	1920 x 1080
Tv-systeem	Pal B/G, D/K, I; Secam L,L´
Zendergeheugens	199 (ATV), 6.000 (DTV)

lcd-tv MD 840003 (E8402601)	medion
Apparaataanduiding:	MD 832002 (E8322600)
Beeldschermafmetingen	100,3 cm (40") lcd; 16:9 scherm
Opgenomen vermogen:	max. 70 Watt
Opgenomen vermogen in stand-by	< 0,50 W
Uitgangsvermogen luidsprekers	2 x 8 W RMS
Fysieke resolutie	1920 x 1080
Tv-systeem	Pal B/G, D/K, I; Secam L,L´
Zendergeheugens	199 (ATV), 6.000 (DTV)

Zenders	
	VHF (Band I/III)
	UHF (BAND U)
	HYPERBAND
	KABEL-TV (S1-S20) / (S21-S41)
	DVB-T / DVB-T2 HD (H.265)
	DVB-C
	DVB-S2

Aansluitingen	
	Antenneaansluiting (analoog TV, DVB-T of DVB-C)
	Satellietaansluiting
	1x USB-aansluiting
	Common Interface (CI+)-sleuf
	Video
	2x HDMI 1.4a met HDCP 1.4-decodering
	1x SCART (optioneel)
	AV In (adapter 3,5 mm klinkstekker naar tulp)
	YPbPr In (YUV) (adapter 3,5 mm klinkstekker naar tulp)
	Audio
	Stereo Audio-In voor AV, YPbPr (YUV) (adapter 3,5 mm klinkstekker naar tulp)
	Hoofdtelefoonaansluiting (3,5 mm klinkstekker)
	Digitale audio-uitgang (SP-DIF) (coaxiaal)

Stations / opslagmedia	
Stations	USB, Common Interface, Disk (optioneel)
Ondersteunde formaten via USB [2]	Foto: BMP, JPG, JPEG, PNG
	Muziek: MP3, FLAC, OGG
	Film: AVI, MKV, MP4, MPEG 1/2/4, MOV, TS, VOB, Xvid, 3GP
	Tekst: TXT
Ondersteunde opslagcapaciteit	USB max. 1 TB
Ondersteunde formaten via DVD[2] (optioneel)	Foto: JPG
	Muziek: MP3, WMA
	Film: MPEG 1/2/4, Xvid, AVI
	Tekst: TXT
Compatibele schijfformaten (optioneel)	cd, hdcd, dvd video, dvd+r/rw, dvd-r/rw, cd-r/rw, audio-cd
Laservermogen DVD-speler (optioneel)	Klasse 1 - laserproduct

Er zijn tegenwoordig vele soorten, deels niet gestandaardiseerde, cd-opnamemethoden en kopieerbeveiligingen en daarnaast verschillende soorten blanco cd-r's en cd-rw's. In een enkel geval kunnen daardoor leesfouten of vertragingen optreden. Dit is geen defect van het apparaat. (optioneel)

Afstandsbediening	
Communicatiemethode	Infrarood
Led-klasse	1
Type batterijen	2x 1,5V AAA

Omgevingstemperatuur	
Omgevingstemperatuur	+5 °C - +35 °C
Maximale relatieve luchtvochtigheid	20% - 85%

Afmetingen / Gewicht MD 832002 (E8322600)	
Afmetingen zonder voeten (b x h x d)	ca. 716 x 430 x 86 mm
Afmetingen met voeten (b x h x d)	ca. 716 x 469 x 209 mm
Gewicht zonder voeten	ca. 3,4 kg
Gewicht met voeten	ca. 3,5 kg
Wandmontage[3]	Vesa-norm, gatafstand 200 x 100 mm

Afmetingen / Gewicht MD 832003 (E8322601)	
Afmetingen zonder voeten (b x h x d)	ca. 716 x 431 x 73 mm
Afmetingen met voeten (b x h x d)	ca. 716 x 470 x 185 mm
Gewicht zonder voeten	ca. 3,6 kg
Gewicht met voeten	ca. 3,7 kg
Wandmontage[3]	Vesa-norm, gatafstand 100 x 100 mm

Afmetingen / Gewicht MD 840002 (E8402600)	
Afmetingen zonder voeten (b x h x d)	ca. 893 x 516 x 87 mm
Afmetingen met voeten (b x h x d)	ca. 893 x 552 x 210 mm
Gewicht zonder voeten	ca. 5,3 kg
Gewicht met voeten	ca. 5,4 kg
Wandmontage[3]	Vesa-norm, gatafstand 200 x 200 mm

Afmetingen / Gewicht MD 840003 (E8402601)	
Afmetingen zonder voeten (b x h x d)	ca. 884 x 521 x 71 mm
Afmetingen met voeten (b x h x d)	ca. 884 x 554 x 212 mm
Gewicht zonder voeten	ca. 5,1 kg
Gewicht met voeten	ca. 5,2 kg
Wandmontage[3]	Vesa-norm, gatafstand 200 x 200 mm

[2] Vanwege het grote aantal beschikbare codecs kan niet worden gegarandeerd dat alle formaten afspeelbaar zijn.

[3] Let er bij de montage op dat schroeven van maat M4 (M6: MD840002 / MD840003) worden gebruikt. De schroeflengte wordt berekend door de dikte van de wandhouder te nemen plus 8 mm.

CE

20. Productfiche

Scan de QR-code die overeenkomt met het model op het energielabel of in de gebruiksaanwijzing om het productgegevensblad te downloaden.

MD 832002	MD 832003
MD 840002	MD 840003

HDMI™
HIGH-DEFINITION MULTIMEDIA INTERFACE

De begrippen HDMI, HDMI High-Definition Multimedia Interface en het HDMI-logo zijn handelsmerken of geregistreerde handelsmerken van HDMI Licensing Administrator, Inc. in de Verenigde Staten en andere landen.

Andere handelsmerken zijn eigendom van hun respectievelijke eigenaars

21. Service-informatie

Wanneer uw apparaat niet zoals gewenst of verwacht functioneert, neem dan contact op met onze klantenservice. U heeft verschillende mogelijkheden, om met ons contact op te nemen:

- U kunt natuurlijk ook ons contactformulier gebruiken onder www.medion.com/contact.
- En bovendien staat ons serviceteam ook via de klantenservice of per post ter beschikking.

Nederland
Klantenservice
✆ 0900 - 23 52 534
Openingstijden klantenservice
Ma - Vr: 08.30 - 17.00 uur
Buiten deze tijden kunt u op het genoemde nummer te allen tijde gebruik maken van onze voicemaildienst met terugbeloptie.
België & Luxemburg
Klantenservice (België)
✆ 02 200 61 98
Klantenservice (Luxemburg)
✆ 800 278 99
Openingstijden klantenservice
Ma - vr: 09:00 - 19:00
Serviceadres
medion GmbH **45092 Essen** **Duitsland**

Deze en vele andere gebruiksaanwijzingen staan ter beschikking om te downloaden via het serviceportaal www.medionservice.com.

Om redenen van duurzaamheid hebben wij geen gedrukte garantievoorwaarden. U vindt onze garantievoorwaarden ook in ons serviceportaal.

Ook kunt u de QR-code hieronder scannen en de gebruiksaanwijzing via het serviceportaal downloaden op uw mobiele eindapparaat.

22. Colofon

Copyright 2026
Stand: 14.10.2026
Alle rechten voorbehouden.

Deze gebruiksaanwijzing is auteursrechtelijk beschermd. Verveelvoudiging in mechanische, elektronische of welke andere vorm dan ook zonder schriftelijke toestemming van de fabrikant is verboden.
Het copyright berust bij de firma:

medion GmbH
Am Zehnthof 77
45307 Essen
Duitsland

Houd er rekening mee dat het bovenstaande adres geen retouradres is. Neem eerst contact op met onze klantenservice..

23. Index

A

Aansluiten
- Aansluiten voeding ... 12

Afstandsbediening ... 10
Afvoer ... 31
Antenne ... 11

B

Bediening ... 15
Beeld ... 21
Beeldinstellingen ... 15
Bron kiezen ... 16

C

Common Interface ... 12
Configuratie ... 23

D

DVD-modus ... 27

E

Eerste installatie ... 12, 23
Eerste keer installeren ... 12, 23

G

Gekleurde toetsen ... 17
Geluid ... 22
Geluidsinstellingen ... 15

I

Informatie weergeven ... 16
Ingebruikname ... 11
Inhoud van de levering ... 4

L

Lieferumfang ... 4
Lijst met favorieten ... 16

M

Mediaspeler ... 25
Menu
- Afbeelding ... 21
- Blokkeren ... 23
- Geluid ... 22
- Kanaal ... 18
- Opties ... 23
- Tijd ... 22

Montage ... 11

O

Overzicht van het apparaat ... 9
Overzicht van het toestel
- Achterkant ... 9

P

Pixelfouten ... 31
Problemen oplossen ... 30
Programmagids ... 26

R

Reiniging ... 31

S

Satelliet ... 13
Satelliet configuratie ... 13, 20
Satellietsysteem ... 20
- Satelliet ... 20
- Transponder ... 20

Slot ... 23
Storing ... 30

T

Technische gegevens ... 32
Tijd ... 22

U

USB ... 25

V

Veiligheidsinstructies ... 5
- Omgang met batterijen ... 8
- Omgevingstemperatuur ... 7
- Plaats van opstelling ... 6
- Reparatie ... 7
- Veiligheid bij het aansluiten ... 7

Verklaring van conformiteit ... 8
Voeding
- Stroom aansluiten ... 12

Z

Zenderlijst ... 24
Zenderselectie ... 15

Manual de instrucciones



LCD-TV
MEDION LIFE

MD 832002 (E8322600) / MD 832003 (E8322601) / MD 840002 (E8402600) / MD 840003 (E8402601)

Índice

1. Información acerca de este manual de instrucciones 3
1.1. Explicación de los símbolos 3
1.2. Uso conforme a lo previsto 4
2. Volumen de suministro 4
3. Indicaciones generales de uso y seguridad ... 4
4. Indicaciones de seguridad 5
4.1. Seguridad operativa 5
4.2. Lugar de colocación 6
4.3. Reparación 7
4.4. Temperatura ambiente 7
4.5. Seguridad al conectar 7
4.6. Manipulación de pilas 8
5. Información sobre la conformidad UE 8
5.1. Reproductor de DVD (opcional) 8
6. Vista general del aparato 9
6.1. Parte delantera 9
6.2. Parte trasera 9
6.3. Mando a distancia 10
7. Puesta en servicio 11
7.1. Desembalaje 11
7.2. Montaje 11
7.3. Colocación de las pilas en el mando a distancia 11
7.4. Conexión de la antena 11
7.5. Common Interface 12
7.6. Conexión de la alimentación eléctrica ... 12
7.7. Encendido y apagado del televisor LCD 12
7.8. Búsqueda de emisoras tras el primer encendido 12
8. Conexiones multimedia 14
8.1. Uso de las conexiones multimedia 14
9. Manejo 15
9.1. Selección de canal 15
9.2. Ajustes de sonido 15
9.3. Ajustes de imagen 15
9.4. Visualización de información de canales 16
9.5. Abrir listas de favoritos 16
9.6. Selección de la fuente 16
10. Teletexto 17
10.1. Manejo del teletexto 17
10.2. Selección de páginas 17
10.3. Características útiles del teletexto 17
11. Guía de menús 17
11.1. Menú Canal 18
11.2. Menú Imagen 21
11.3. Menú Sonido 22
11.4. Menú Hora 22
11.5. Menú Bloquear 23
11.6. Menú Configuración 23
12. Reproductor multimedia 25
12.1. Acceso al reproductor multimedia 25
12.2. Menú principal del reproductor multimedia 25
12.3. Visualización de fotos 26
12.4. Reproducción de música 26
12.5. Reproducción de vídeos 26
12.6. Reproducción de texto 27
13. EPG - Guía de programación de TV 27
14. Modo DVD (opcional) 27
14.1. Cambio de modo TV a modo DVD 27
14.2. Inserción del DVD 27
14.3. Funciones de las teclas 27
14.4. Navegación por soportes de datos MP3 y JPEG 28
14.5. Menú de configuración en modo DVD .. 29
15. Resolución de problemas 30
15.1. ¿Necesita más ayuda? 31
15.2. Píxeles muertos en el televisor LCD 31
16. Limpieza 32
17. Almacenamiento en caso de no utilizarse 32
18. Eliminación 32
19. Datos técnicos 33
20. Ficha de datos del producto 35
21. Informaciones de asistencia técnica 36
22. Aviso legal 36
23. Index 37

1. Información acerca de este manual de instrucciones



Muchas gracias por haber elegido nuestro producto. Le deseamos que disfrute con este aparato.

Antes de la puesta en marcha, lea atentamente las indicaciones de seguridad. Tenga en cuenta las advertencias que aparecen en el propio aparato y en el manual de instrucciones.

Mantenga siempre a mano el manual de instrucciones. En caso de que venda o transfiera el aparato, es imprescindible que entregue también este manual de instrucciones, ya que constituye una parte esencial del producto.

1.1. Explicación de los símbolos

Si una parte del texto está marcada con uno de los siguientes símbolos de advertencia, deberá evitarse el peligro descrito en el texto para prevenir las posibles consecuencias indicadas.

	**¡PELIGRO!** Advertencia de peligro de muerte inminente.
	**¡ADVERTENCIA!** Advertencia de posible peligro de muerte o de lesiones graves irreversibles.
	**¡ATENCIÓN!** Advertencia de posibles lesiones de grado medio o leve.
	**¡AVISO!** Respete las indicaciones para evitar daños materiales.
	Información más detallada para el uso del aparato.
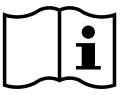	**¡AVISO!** Respete las indicaciones del manual de instrucciones.
	Debido al rango de frecuencia de 5 GHz de la solución LAN inalámbrica utilizada, el uso en países de la UE solo se permite dentro de edificios.
	**¡ADVERTENCIA!** Advertencia de peligro por descarga eléctrica.
	**¡ADVERTENCIA!** Advertencia de peligro por volumen excesivo.
	**Clase de protección II** Los aparatos eléctricos de la clase de protección II son aparatos que disponen de un aislamiento doble o reforzado continuo y que no tienen posibilidad de conexión de un conductor de puesta a tierra. La carcasa de un aparato eléctrico aislado con material aislante de la clase de protección II puede constituir total o parcialmente el aislamiento adicional o reforzado.

1.2. Uso conforme a lo previsto

Este es un equipo de la electrónica de consumo que también es adecuado para aplicaciones multimedia. Este aparato sirve para recibir y reproducir programas de televisión. Las distintas posibilidades de conexión permiten una ampliación adicional de las fuentes de recepción y reproducción (receptor, reproductor de DVD, grabadora de DVD, grabadora de vídeo, PC, etc.). Su aparato le ofrece diversas posibilidades de uso.

Este aparato ha sido diseñado exclusivamente para el uso particular y no está indicado para fines comerciales/industriales.

- Tenga en cuenta que cualquier uso indebido del aparato conlleva la pérdida de la garantía.
- No realice ninguna modificación en el aparato sin nuestra autorización, ni utilice ningún aparato suplementario que no haya sido suministrado o autorizado por nosotros.
- Utilice exclusivamente accesorios y recambios suministrados o autorizados por nosotros.
- Tenga en cuenta toda la información contenida en este manual de instrucciones, especialmente las indicaciones de seguridad. Cualquier otro uso que difiera del especificado en el presente manual se considerará indebido y puede provocar daños materiales y personales.
- No utilice el aparato en condiciones ambientales extremas.
- Este aparato solo es adecuado para el uso en interiores secos.
- Este aparato no es adecuado como monitor de datos para puestos de trabajo de oficina.

Tenga en cuenta que el aparato no es adecuado para el uso portátil y que solo debe operarse de forma fija en un lugar previsto para ello. En el uso portátil no puede garantizarse un funcionamiento correcto, ya que pueden producirse problemas de recepción o similares.

2. Volumen de suministro

Compruebe que el suministro esté completo y, si no fuera este el caso, avísenos dentro de un plazo de 14 días después de su compra.

Con el producto que ha adquirido recibirá lo siguiente:

- Televisor LCD
- Mando a distancia (RC1857) incl. 2 pilas 1,5 V AAA
- Adaptador YUV
- Adaptador AV
- Pies de apoyo con tornillos incluidos
- Documentación

⚠ ¡PELIGRO!

¡Peligro de asfixia!

Las láminas de embalaje pueden tragarse o utilizarse de forma inadecuada con el consiguiente peligro de asfixia.

■ Mantenga el material de embalaje (láminas, bolsas de plástico, etc.) fuera del alcance de los niños.

3. Indicaciones generales de uso y seguridad

	Seleccione una ubicación adecuada para el televisor. Colóquelo en un lugar limpio, alejado de fuentes de calor (sol, radiadores, chimeneas), plantas (polen, polvo, agua) y del suelo (riesgo de golpes, polvo).
	No coloque paños, papel ni otros materiales sobre los orificios de la parte superior e inferior del aparato ni en los laterales del mismo.
	Apague el televisor después de utilizarlo (no aplicable a los televisores OLED) y extraiga la clavija de enchufe cuando no lo esté utilizando (en el caso de los televisores OLED, déjelos en modo Standby antes de desenchufarlos).
	Guarde bien el mando a distancia, mantenga los líquidos alejados del mismo y compruebe periódicamente el estado de las pilas para evitar la corrosión de los contactos.
	Limpie la pantalla con un paño suave y seco después de apagar el televisor y haberlo desenchufado. Evite el uso de limpiacristales y otros productos de limpieza domésticos.

4. Indicaciones de seguridad

4.1. Seguridad operativa

– Antes del primer uso compruebe que el aparato no presenta daños. Un aparato defectuoso o dañado no debe ponerse en servicio.
– Este aparato puede ser utilizado por niños a partir de los 8 años y por personas con discapacidades físicas, sensoriales o mentales y por aquellas que no tengan la suficiente experiencia o conocimientos, siempre que sean supervisadas o hayan recibido las correspondientes instrucciones sobre el manejo seguro y hayan comprendido los peligros resultantes.
– Los niños no deben jugar con el aparato. La limpieza y el mantenimiento que debe realizar el usuario no deben ser ejecutados por niños sin supervisión.



¡PELIGRO!
¡Peligro de asfixia!
¡El material de embalaje no es un juguete! Las láminas de embalaje pueden tragarse o utilizarse de forma inadecuada con el consiguiente peligro de asfixia.

■ Mantenga el material de embalaje (láminas, bolsas de plástico, etc.) fuera del alcance de los niños.



¡ADVERTENCIA!
¡Peligro de descarga eléctrica!
¡Peligro de descarga eléctrica, cortocircuito e incendio!

■ Nunca abra la carcasa de la Smart TV ni introduzca objetos de ningún tipo en el interior de la misma por sus ranuras y orificios.



¡ADVERTENCIA!
¡Sobrecalentamiento! ¡Peligro de incendio!
¡Un sobrecalentamiento puede ocasionar daños en la Smart TV y suponer un peligro de incendio!

■ Las ranuras y los orificios del televisor sirven para fines de ventilación. No cubra estos orificios, p. ej., con periódicos, manteles, cortinas, etc.

– No ejerza presión sobre la pantalla. Existe peligro de que se rompa el cristal de la pantalla.
– El mando a distancia dispone de un diodo infrarrojo de la clase 1. No mire el LED con dispositivos ópticos.



¡ATENCIÓN!
¡Peligro de sufrir lesiones!
¡Peligro de sufrir lesiones en caso de romperse la pantalla!

■ No toque la pantalla con los dedos ni con objetos punzantes para evitar daños.

■ Recoja los añicos con guantes de protección.
■ A continuación, lávese las manos con jabón, ya que no puede descartarse la posibilidad de que se hayan derramado productos químicos.
■ Envíe las fracciones de la pantalla rota a su centro de asistencia técnica para que proceda a una eliminación correcta.

– En caso de emergencia, desconecte inmediatamente el aparato y vuelva a utilizarlo solo cuando haya sido verificado por una persona capacitada o por el servicio de atención al cliente. Se considera situación de emergencia cuando, entre otros, p. ej. sale humo o ruidos inusuales del aparato, ha penetrado agua o el cable de alimentación o la carcasa se han dañado.

Diríjase al servicio de atención al cliente en los siguientes casos:

– el cable de alimentación está fundido o dañado;

– ha penetrado líquido en el aparato;
– el aparato no funciona correctamente;
– el aparato se ha caído o la carcasa está dañada;
– sale humo del aparato.

4.2. Lugar de colocación

– El montaje mural del televisor no debe exceder una altura de 2 m. El aparato debe montarse en superficies sólidas como cemento u hormigón.
– Durante las primeras horas de funcionamiento, los aparatos nuevos pueden desprender un olor típico, inevitable pero no peligroso, que con el transcurso del tiempo irá disminuyendo. Para contrarrestar la formación de olores, le recomendamos ventilar la estancia periódicamente. En el desarrollo del producto nos hemos asegurado de que permanezca notablemente por debajo de los valores límite vigentes.
– Mantenga su Smart TV y todos los equipos conectados alejados de la humedad y evite el polvo, el calor y la radiación solar directa. El incumplimiento de estas indicaciones puede provocar averías o daños en la Smart TV.
– No haga funcionar su aparato al aire libre, puesto que influencias externas, como lluvia, nieve, etc., podrían dañarlo.
– El aparato no debe exponerse a gotas o salpicaduras de agua. No coloque recipientes llenos de líquidos (como jarrones o similares) sobre o cerca del aparato. El recipiente podría volcar y el líquido podría perjudicar la seguridad eléctrica.



¡AVISO!
¡Peligro de daños!
En el caso de velas u otras llamas abiertas, existe peligro de sufrir lesiones.

■ Mantenga en todo momento las velas u otras llamas abiertas alejadas de este producto para evitar la propagación del fuego.

– Procure que las distancias hasta las paredes del armario sean suficientemente grandes. Mantenga una distancia mínima de 10 cm alrededor del aparato para garantizar una ventilación suficiente.
– Evite deslumbramientos, reflejos y contrastes de claridad-oscuridad demasiado fuertes para proteger su vista.
– La distancia de visión óptima es 3 veces la diagonal de pantalla.



¡PELIGRO!
¡Peligro de sufrir lesiones! ¡Peligro de muerte!
Coloque su televisor solo sobre bases estables. La caída de televisores puede provocar lesiones graves e incluso la muerte. Muchas lesiones, sobre todo en niños, pueden evitarse tomando las siguientes medidas de precaución.

■ Coloque todos los componentes sobre una base estable, nivelada y sin vibraciones para evitar la caída de la Smart TV.

– Utilice solo los pies y los tornillos suministrados con el televisor.
– Utilice solo muebles que garanticen un uso seguro del televisor.
– Procure que el televisor no sobresalga por encima de los cantos del mueble.
– No coloque el televisor sobre muebles más elevados o altos, como armarios suspendidos o estanterías, sin fijarlos ambos, el mueble y el televisor, de forma segura y estable.
– No coloque tapetes ni similares debajo del televisor para garantizar un apoyo seguro.
– Advierta a los niños de los peligros que pueden derivarse de subirse a muebles en caso de que intenten llegar al televisor o sus elementos de mando.

En caso de que almacene o traslade el televisor, observe también las indicaciones de seguridad citadas arriba.

4.3. Reparación

- Encargue la reparación de su Smart TV únicamente a personal técnico cualificado.
- En caso de que sea necesario realizar una reparación, diríjase exclusivamente a nuestros colaboradores de servicio técnico autorizados.
- Asegúrese de que únicamente se utilicen piezas de repuesto indicadas por el fabricante. El uso de piezas de repuesto no adecuadas puede provocar daños en el aparato o suponer un riesgo de incendio.

4.4. Temperatura ambiente

- El aparato puede funcionar a una temperatura ambiente de +5 °C a +35 °C y con una humedad relativa del aire del 20 % al 85 % (sin condensación).
- Cuando está desconectada, la Smart TV puede almacenarse a temperaturas de entre -20 °C y +60 °C.
- Mantenga una distancia de un metro como mínimo frente a fuentes de interferencias de alta frecuencia y magnéticas (televisores, altavoces, teléfonos móviles, etc.) para evitar problemas de funcionamiento.
- En caso de tormenta o si el aparato no va a utilizarse durante mucho tiempo, desconéctelo de la toma de corriente y desenchufe el cable de antena del conector hembra para antenas.



¡AVISO!
¡Peligro de daños!
En caso de grandes variaciones de temperatura o humedad, puede formarse humedad dentro de la Smart TV por condensación y esta puede provocar un cortocircuito eléctrico.

- ■ Después de transportar la Smart TV, espere hasta que esta tenga la temperatura ambiente antes de ponerla en funcionamiento.

4.5. Seguridad al conectar

4.5.1. Alimentación eléctrica

- Incluso en estado desactivado, algunas piezas del aparato siguen bajo tensión. Para interrumpir la alimentación eléctrica a la Smart TV o bien para desconectar el aparato completamente de la tensión, desenchúfelo de la red eléctrica. Desenchufe para ello la clavija de la toma de corriente.



¡PELIGRO!
¡Peligro de descarga eléctrica!
¡Con la carcasa abierta existe peligro de muerte a causa de descarga eléctrica!

- ■ No abra la carcasa del aparato. No contiene ninguna pieza que deba someterse a mantenimiento.

- Enchufe la Smart TV solo en tomas de corriente con toma a tierra con 220-240 V ~ 50 Hz. Si no está seguro de la alimentación eléctrica en el lugar de instalación, consulte a su compañía eléctrica.
- La toma de corriente siempre debe ser fácilmente accesible para poder extraer la clavija de enchufe rápidamente de la misma en caso de una situación de emergencia.
- Para interrumpir la alimentación eléctrica al televisor, extraiga la clavija de enchufe de la toma de corriente.
- Para más seguridad recomendamos el uso de una protección contra sobretensión de la red eléctrica para proteger su Smart TV de daños debidos a picos de tensión o rayos.
- Tienda los cables de forma que nadie pueda pisarlos ni tropezar con ellos.
- No coloque ningún objeto sobre los cables, ya que podrían dañarse.
- No toque la clavija con las manos mojadas.
- Agarre siempre la clavija por la carcasa y nunca la extraiga de la toma de corriente tirando del cable.

– Tenga en cuenta que el televisor sigue consumiendo corriente en el modo standby.

Todos los dispositivos multimedia que se conecten a las correspondientes conexiones del televisor deben cumplir los requisitos de la Directiva de baja tensión.

4.6. Manipulación de pilas

¡ADVERTENCIA!
¡Peligro de explosión!
Las pilas pueden contener sustancias inflamables y derramarse, calentarse excesivamente, encenderse o incluso explotar.

■ Procure una manipulación correcta para evitar daños en su aparato y a su salud.

Por ello, es imprescindible observar las siguientes indicaciones:

– Mantenga a los niños alejados de las pilas.
  En caso de ingestión de pilas, solicite inmediatamente asistencia médica.
– Nunca cargue las pilas (a menos que se indique expresamente).
– Nunca descargue las pilas mediante una elevada potencia de salida.
– Nunca cortocircuite las pilas.
– Nunca exponga las pilas a un sobrecalentamiento excesivo, como luz solar, fuego o similares.
– No desarme ni deforme las pilas.
  Podría sufrir lesiones en las manos o los dedos, o el líquido de la batería podría penetrar en los ojos o la piel. En caso de que esto ocurra, limpie los puntos correspondientes con abundante agua limpia y solicite inmediatamente asistencia médica.
– Evite golpes fuertes y sacudidas.
– Nunca intercambie la polaridad.
– Procure que los polos positivo (+) y negativo (-) se utilicen correctamente para evitar cortocircuitos.
– No mezcle pilas nuevas y viejas ni pilas de distinto tipo,
  ya que esto podría provocar funcionamientos incorrectos en su aparato. Además, la pila más débil podría descargarse demasiado.
– Extraiga las pilas gastadas inmediatamente del aparato.
– Extraiga las pilas del aparato si no se va a utilizar durante un periodo prolongado.
– Sustituya todas las pilas gastadas de un aparato simultáneamente por pilas nuevas del mismo tipo.
– Aísle los contactos de las pilas con una cinta adhesiva si desea almacenar o eliminar las pilas.
– En caso necesario, limpie los contactos de las pilas y del aparato antes de insertarlas.
– Si se ha derramado líquido de las pilas, utilice guantes de protección y limpie bien los contactos.

5. Información sobre la conformidad UE

Por la presente, medion GmbH declara que el tipo de equipo inalámbrico MD 832002 / MD 832003 / MD 840002 / MD 840003 cumple la directiva 2014/53/UE (Directiva sobre la comercialización de equipos radioeléctricos), así como la directiva 2009/125/CE (Directiva sobre diseño ecológico) y la directiva 2011/65/UE (Directiva sobre restricciones de sustancias peligrosas). El texto completo de la declaración de conformidad UE está disponible en la siguiente dirección de Internet: www.medion.com/conformity

CE

5.1. Reproductor de DVD (opcional)



El reproductor de DVD es un producto láser de la clase 1. El aparato está equipado con un sistema de seguridad que evita la salida de rayos láser peligrosos durante el uso normal. Para evitar lesiones en los ojos, nunca manipule ni dañe el sistema de seguridad del aparato.

6. Vista general del aparato

6.1. Parte delantera

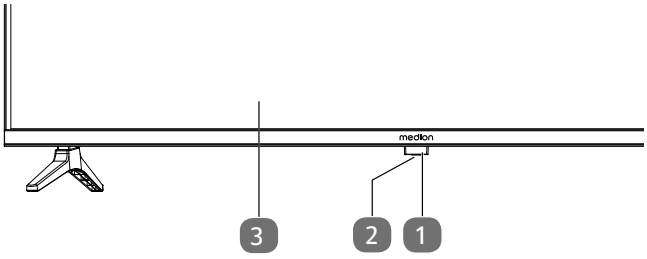

1. Indicador de servicio: de color rojo cuando el dispositivo se encuentra en el modo Standby.
   Sensor de infrarrojos: campo de recepción para las señales de infrarrojos del mando a distancia
2. ⏻: tecla Standby: encender el dispositivo o cambiar al modo de espera
3. Pantalla LCD.

6.2. Parte trasera

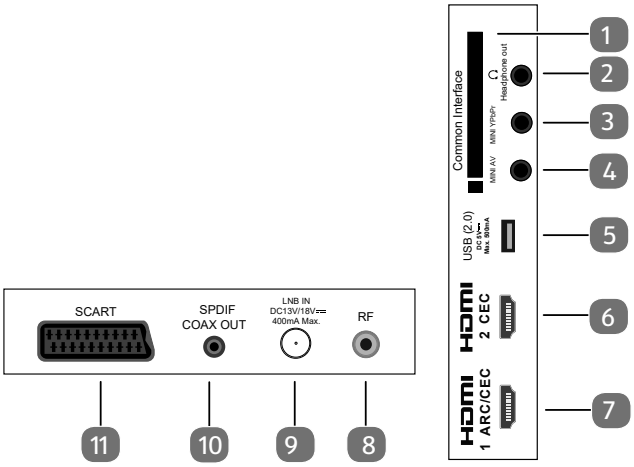

1. **COMMON INTERFACE (CI+)**: ranura para tarjetas de televisión de pago
2. **HEADPHONE OUT**: para conectar unos auriculares con conector jack de 3,5 mm
3. **MINI YPBPR**: entrada de componentes YPbPr (mediante el adaptador RCA suministrado)
4. **MINI AV**: entrada de audio/vídeo (mediante el adaptador RCA suministrado)
5. **USB(2.0) DC 5V⎓, Max. 500mA**: puerto USB para conectar dispositivos de almacenamiento externo para la reproducción de archivos multimedia
6. **HDMI2 CEC**: conexión HDMI para dispositivos con salida HDMI (se puede utilizar para CEC)
7. **HDMI1 ARC/CEC**: conexión HDMI para dispositivos con salida HDMI (se puede utilizar para ARC/CEC)
8. **RF**: conexión de antena (DVB-T/DVB-T2 HD/DVB-C/ analógica)
9. **LNB IN DC 13V/18V⎓ 400mA Max.**: para conectar la antena (satélite)
10. **SPDIF COAX OUT**: salida de audio digital (coaxial)
11. **SCART**: euroconector hembra (entrada) (MD 840002 / MD 832002)

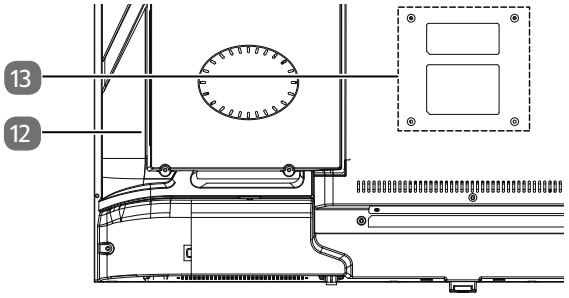

12. Reproductor de DVD (MD 832003 / MD 840003)
13. Orificios de fijación para soporte de pared
    MD 832003: norma Vesa, distancia entre orificios 100 × 100 mm
    MD 832002: norma Vesa, distancia entre orificios 200 × 100 mm
    MD 840003 / MD 840002: norma Vesa, distancia entre orificios 200 × 200 mm

Para el montaje, asegúrese de que se usan tornillos M6 (M4: MD832003). La longitud del tornillo se obtiene sumando 10 mm (8 mm: MD832003 / MD840003) al grosor del soporte de pared.
Si se monta en la pared, el televisor no debe colocarse a más de 2 m de altura. Debe montarse sobre una superficie firme, p. ej., de cemento u hormigón.

6.3. Mando a distancia

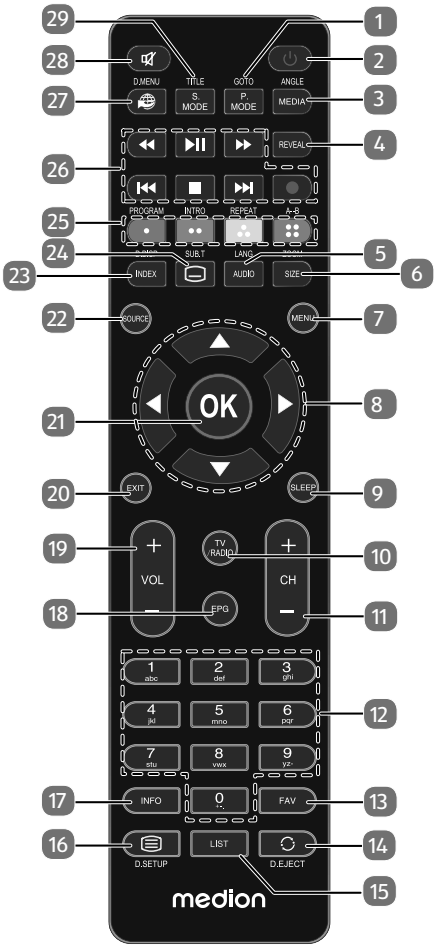

1. **P.MODE**: Seleccionar el modo de imagen.
   GOTO: DVD: para seleccionar un determinado tramo de un DVD (opcional).
2. ⏻: encender/apagar el televisor LCD (activar/desactivar el modo Standby)
3. **MEDIA**: Abrir navegador de medios.
   ANGLE: DVD: seleccionar la posición de la cámara (ángulo de visión) en la reproducción de DVD (opcional).
4. **REVEAL**: Teletexto: mostrar texto oculto.
5. **AUDIO**: ATV: ajustar el estándar de sonido estéreo/mono.
   LANG: DTV/satélite: seleccionar los idiomas de audio.
   DVD: seleccionar el idioma del disco (opcional).
6. **SIZE**: Cambiar el formato de imagen / Teletexto:
   1 pulsación, ampliar la mitad superior; 2 pulsaciones, ampliar la mitad inferior.
   ZOOM: DVD: función de zoom en el reproductor de DVD (opcional).
7. **MENU**: Abrir y cerrar el menú.
8. Tecla de desplazamiento ▲ ▼ ◀ ▶
9. **SLEEP**: Ajustar la función automática de desconexión.
10. **TV/RADIO**: DTV/satélite: cambiar entre emisoras de TV y de radio.
11. **CH+/-**: Teclas de selección de canal.
12. Teclas numéricas: TV: selección de canal, teletexto: selección de página.
13. **FAV**: Abrir la lista de favoritos.
14. ↻: Volver al canal de televisión anterior.
    D.EJECT: DVD: tecla de expulsión (opcional).
15. **LIST**: Abrir la lista de canales
16. ▤: Activar el teletexto: 2 pulsaciones: transparente; 3 pulsaciones: cerrar.
    D.SETUP: DVD: abrir el menú (opcional).
17. **INFO**: Para visualizar información, como el número del canal actual o el formato de imagen.
18. **EPG**: Revista digital para programas de televisión y de radio (depende de las emisoras).
19. **VOL+/-**: Subir (+) o bajar (-) el volumen.
20. **EXIT**: Salir del menú.
21. **OK**: Confirmar la selección en determinados menús. También se utiliza para abrir la lista de emisoras.
22. **SOURCE**: Seleccionar la señal de entrada de los dispositivos conectados.
23. **INDEX**: Teletexto: abrir la página principal.
    D.DISP: DVD: muestra información del DVD insertado, como el capítulo, el tiempo de reproducción transcurrido, etc. (opcional).
24. ▭: Teletexto: abrir subpágina.
    SUB.T: DTV/satélite/navegador de medios: función de subtítulos.
    DVD: función de subtítulos en el reproductor de DVD (opcional).
25. Teclas de colores
    ROJO (·): Para el uso en determinados menús.
    [PROGRAM]: DVD: programar la lista de reproducción del reproductor de DVD (opcional).
    VERDE (··): Para el uso en determinados menús.
    [INTRO]: Ninguna función.
    AMARILLO (·˙·): Para el uso en determinados menús.
    [REPEAT]: Navegador de medios: repetición.
    DVD: ajustar el modo de reproducción (opcional).
    AZUL (∷): Para el uso en determinados menús.
    [A-B]: Navegador de medios: repetición A-B.
    DVD: ajustar la repetición AB (opcional).
26. Teclas para manejar el navegador de medios / DVD (opcional)
27. 🌐: Ninguna función
    D.MENU: Abrir y cerrar el menú del DVD (opcional)
28. 🔇: Modo silencioso
29. **S.MODE**: Seleccionar el modo de sonido
    TITLE: DVD: Llamar al menú de títulos (opcional)

7. Puesta en servicio

Antes de la puesta en servicio es imprescindible que lea el capítulo «Indicaciones de seguridad».

7.1. Desembalaje

- Antes de proceder al desembalaje, elija un lugar adecuado para la instalación.
- Abra la caja con mucho cuidado para evitar dañar el aparato. Se podrían producir daños si para abrirla se utiliza un cuchillo con una hoja larga.
- Retire completamente todo el material de embalaje.
- El embalaje contiene diferentes piezas pequeñas (pilas, etc.). Manténgalas alejadas de los niños, ya que existe peligro de que se las traguen.
- Guarde bien el material de embalaje y utilícelo únicamente para transportar el televisor.

⚠ ¡PELIGRO!

¡Peligro de asfixia!

Las láminas de embalaje pueden tragarse o utilizarse de forma inadecuada con el consiguiente peligro de asfixia.

■ Mantenga el material de embalaje (láminas, bolsas de plástico, etc.) fuera del alcance de los niños.

7.2. Montaje

Fije el pie tal y como se muestra en la figura. Realice este paso antes de conectar el televisor LCD.

MD840002 / MD832002:

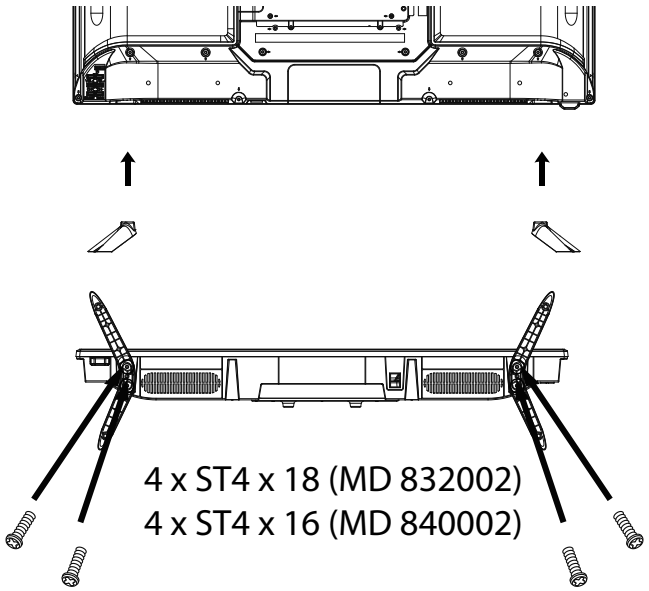

MD840003 / MD832003:

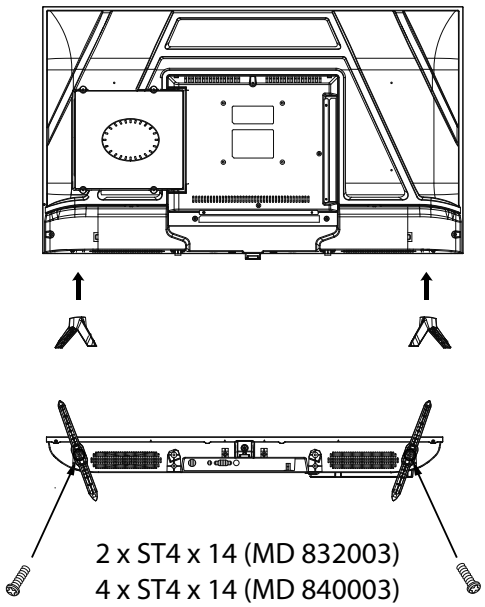

7.3. Colocación de las pilas en el mando a distancia

- Retire la cubierta del compartimento de las pilas de la parte trasera del mando a distancia.
- Coloque dos pilas del tipo LR03/AAA/1,5 V en el compartimento de las pilas del mando a distancia. Al hacerlo, observe la polaridad de las pilas (marcada en la base del compartimento de las pilas).
- Cierre el compartimento de las pilas.

❗ ¡AVISO!

¡Peligro de daños!

Si no lo utiliza durante un periodo largo de tiempo, el mando a distancia podría resultar dañado por la salida del líquido de las pilas.

■ Saque las pilas del mando a distancia cuando no vaya a utilizar el aparato durante un tiempo.

7.4. Conexión de la antena

Su televisor LCD es compatible con diferentes señales de antena. En la conexión con la denominación **RF** puede alimentar las siguientes señales de imagen:

- mediante un cable analógico/una antena doméstica analógica;
- mediante una antena DVB-T/DVB-T2[1];
- mediante una conexión DVB-C[1].

- Conecte un cable de antena, bien de la antena doméstica/de una conexión de cable analógica, de la antena DVB-T o de la conexión DVB-C, en la conexión de antena del televisor LCD.

En la conexión con la denominación **LNB IN** dispone además de la posibilidad de conectar una antena parabólica digital.

[1] Este servicio debe estar disponible en su región.

- Enrosque el conector F de un cable de antena coaxial en la conexión del televisor LCD.

Para recibir canales codificados/de pago es necesario utilizar la correspondiente tarjeta. Coloque para ello un módulo CAM (disponible en comercios especializados) en la ranura prevista para tal fin situada en el lado izquierdo del aparato (**COMMON INTERFACE**). A continuación, inserte en el módulo CAM la tarjeta de su proveedor.

7.5. Common Interface

Si desea ver canales de pago deberá registrarse antes en el proveedor correspondiente. Tras el registro recibirá de su proveedor un módulo CAM (Conditional Access Module) y una tarjeta especial. Encontrará información sobre la configuración en la documentación suministrada con el módulo.

Instale los componentes CI en su televisor de la siguiente manera:

- Coloque en primer lugar el módulo CAM en la ranura situada en el lateral del televisor LCD. A continuación inserte la tarjeta.
- Conecte el televisor al suministro de corriente, enciéndalo y espere un momento hasta que se detecte la tarjeta.

Tenga en cuenta que solo puede colocar o extraer el módulo CI con el aparato en modo STANDBY o si se encuentra desconectado de la red eléctrica.

El módulo CAM se debe colocar en la dirección correcta; si se coloca en la dirección incorrecta no se puede introducir. El módulo CAM o el televisor pueden sufrir daños si intenta introducir el módulo CAM forzándolo.

7.6. Conexión de la alimentación eléctrica

- Enchufe la clavija en el aparato con una toma de corriente de red bien accesible de 100-240 V ~ 50 Hz.

7.7. Encendido y apagado del televisor LCD

- El aparato se encontrará en el modo Standby en cuanto enchufe la clavija de enchufe en la toma de corriente.
- Para encender el aparato, pulse
  - en el mando a distancia: la tecla Standby/ON ⏻;
  - en el aparato: la tecla ON ⏻.
- Con la tecla ON ⏻ del mando a distancia puede volver a cambiar el aparato al modo Standby. El aparato se desconecta, pero sigue consumiendo corriente.

Si no recibe ninguna señal de entrada, el aparato cambia automáticamente al modo Standby después de cinco minutos. Hasta ese momento, en la pantalla se muestra una cuenta atrás. Esta función no está disponible con todas las fuentes

7.8. Búsqueda de emisoras tras el primer encendido

Cuando encienda su aparato por primera vez, será guiado a través de la **PRIMERA INSTALACIÓN**.



Opción de menú	Ajuste
IDIOMA DE OSD	Seleccione el idioma de la visualización en pantalla (OSD) con las teclas de dirección.
PAÍS	Seleccione el país con las teclas de dirección.

- Después de haber realizado todos los ajustes, pulse **OK**.

7.8.1. Cables y antenas



Opción de menú	Ajuste
TIPO DE SINTONIZACIÓN AUTOMÁTICA	Seleccione el tipo de recepción con las teclas de dirección: • **ATV+DTV** (búsqueda de canales de televisión analógicos y digitales); • **ATV** (búsqueda de canales de televisión analógicos); • **DTV** (búsqueda de canales de televisión digitales).
TIPO DIGITAL	Seleccione el tipo de conexión (**DVB-T, DVB-C** o **SATELITE** con las teclas de dirección).
TYPO DE BUSCA (solo en modo DVB-C)	Ajuste el modo de búsqueda. Deje este ajuste en **ESCRUTACIÓN DE RED** o **LIENO** si no desea realizar ningún ajuste especial.

Opción de menú	Ajuste
IDENTIFICADOR DE RED (solo en modo DVB-C)	Ajuste el ID de la red. El ajuste estándar es **AUTO**.
FRECUENCIA (solo en modo DVB-C)	Ajuste la frecuencia. El ajuste estándar es **AUTO**. Solo está activo si en el modo de búsqueda se ha seleccionado la opción **ESCRUTACIÓN DE RED**.
VELOCIDAD DE SÍMBOLOS (solo en modo DVB-C)	Ajuste la tasa de baudios.
CLASIFICACIÓN POR LCN	Logical Channel Numbering: seleccione el ajuste **ACTIVADA** si quiere que las emisoras se ordenen según una lista de emisoras preajustada (siempre y cuando sea una función ofrecida por el proveedor del canal)

- Después de haber realizado todos los ajustes, pulse **OK**. A continuación se pone en marcha la búsqueda de emisoras.

7.8.2. Satélite



Opción de menú	Ajuste
TIPO DE SINTONIZACIÓN AUTOMÁTICA	En el modo de satélite no es posible realizar aquí ningún ajuste.
TIPO DIGITAL	Seleccione el tipo de conexión (**DVB-T, DVB-C** o **SATELITE** con las teclas de dirección).
SATELITE	Seleccione el satélite a través del cual se debe iniciar la búsqueda.

Opción de menú	Ajuste
MODO DE ESCANEO	Ajuste el modo de búsqueda. **PREDETERMINADO**: se lleva a cabo una búsqueda para el satélite seleccionado según la lista de transpondedores almacenada para dicho satélite. Esto requiere algo de tiempo. **RED**: activar/desactivar la búsqueda de redes. **ESCANEO A CIEGAS**: se realiza una búsqueda completa del satélite seleccionado. En este caso se tienen también en cuenta nuevos transpondedores que no aparecen en la lista de transpondedores. En la búsqueda ciega se llevan a cabo dos búsquedas. En la primera se determinan los transpondedores del satélite y en la segunda se buscan las emisoras. La búsqueda ciega es la que más tiempo necesita.
TIPO DE CANAL	Defina qué canales quiere buscar: **GRATIS** (canales libres), **REVUELTA** (canales codificados) o **GRATIS+REVUELTA** (canales libres y codificados).
TIPO DE SERVICIO	Seleccione el tipo de canal. **DTV**: búsqueda de emisoras de televisión digitales. **RADIO**: búsqueda de emisoras de radio digitales. **TODO**: búsqueda de emisoras de televisión y de radio digitales.
CARGAR LISTA PREESTABLECIDA	Se carga la lista de emisoras preinstalada para el satélite Astra 19.2E. Este modo de búsqueda es el que menos tiempo necesita. Seleccione **SI** para cargar la lista de emisoras. Seleccione **NO** para iniciar la búsqueda de emisoras.
CONFIGURACIÓN DE LA ANTENA	Aquí puede realizar los mismos ajustes que en el menú **CANAL > CONFIGURACIÓN DE LA ANTENA**.

- Después de haber realizado todos los ajustes, pulse **OK**. A continuación se pone en marcha la búsqueda de emisoras.



Entonces se van buscando de manera sucesiva los diferentes tipos de emisoras. Espere a que finalice la búsqueda. Con la tecla **MENU** puede interrumpir la búsqueda de manera anticipada.

La primera instalación aquí descrita equivale a la opción **PRIMERA INSTALACIÓN** en el menú **CONFIGURACIÓN**.

8. Conexiones multimedia

8.1. Uso de las conexiones multimedia

¡AVISO!

¡Peligro de daños!

Un manejo incorrecto puede provocar daños en los aparatos utilizados.

- Antes de proceder al cableado y la puesta en servicio es imprescindible que lea los manuales de instrucciones de los aparatos que va a conectar.

¡AVISO!

¡Peligro de daños!

En caso de unir conectores macho y hembra de forma incorrecta, pueden producirse daños en los contactos.

- Procure que los conectores macho y hembra correspondientes se adapten entre sí con precisión para evitar daños en los contactos. Debido a la disposición de los contactos, algunos conectores solo pueden colocarse en una posición en la hembra.

8.1.1. Euroconector

El euroconector simplifica la conexión de distintos equipos de vídeo, puesto que las señales de imagen y sonido se guían en un único macho de varios polos. Utilice para ello un cable euroconector usual en el comercio.

- Conecte la entrada y la salida del euroconector de los aparatos utilizados con un cable euroconector.

8.1.2. AV

La transmisión AV (Composite) funciona mediante tres conexiones RCA: una transmite la señal de vídeo (amarilla) y dos la señal de audio estéreo (rojo/blanco). Utilice para ello un cable AV usual en el comercio.

- Conecte las entradas y las salidas AV de los aparatos con un cable AV.
- Si los aparatos integrados disponen de conexiones AV en minijack, utilice un adaptador AV correspondiente (3 conectores RCA > minijack) (opcional).

8.1.3. YPbPr

La transmisión YPbPr (vídeo por componentes) funciona mediante cinco conexiones RCA, en las que tres hembras transmiten la señal de vídeo (rojo/azul/verde) y las dos hembras restantes, la señal de audio estéreo (rojo/blanco). Utilice para ello un cable YPbPr usual en el comercio.

- Conecte las entradas y las salidas YPbPr de los aparatos utilizados con un cable YPbPr.
- Si los aparatos integrados disponen de conexiones YPbPr en minijack, utilice un adaptador YPbPr correspondiente (5 conectores RCA > minijack) (opcional).

8.1.4. HDMI

HDMI (High Definition Multimedia Interface o interfaz multimedia de alta definición) es una interfaz para la transmisión de imágenes y sonido digital. Es el tipo de transmisión de mejor calidad y a partir de la versión 2.0 también puede reproducir la resolución Ultra HD. Utilice para ello un cable HDMI usual en el comercio:

- Conecte las correspondientes conexiones HDMI de los aparatos utilizados con un cable HDMI.

8.1.5. HDMI ARC

Si desea utilizar un televisor como receptor de señales Y fuente de señales (para la transmisión de la señal de sonido a un receptor de audio), debería utilizar una conexión HDMI con Audio Return Channel (ARC o canal de retorno de audio). La conexión HDMI al televisor funciona en este caso en ambas direcciones. Desde un aparato de vídeo pueden recibirse señales de imagen y sonido además de enviarse la señal de audio del televisor mediante el canal de retorno de audio al receptor de audio.

- Conecte el aparato de vídeo (p. ej., reproductor Blu-ray) mediante HDMI al receptor de audio.
- Conecte el receptor de audio mediante HDMI/ARC al televisor.
- Procure que el control de altavoces del televisor esté enrutado hacia el amplificador externo.

8.1.6. HDMI CEC

Si conecta entre sí varios aparatos mediante conexiones HDMI aptas para CEC, podrá controlar algunas funciones concretas de toda la red HDMI con un mando a distancia (p. ej., funciones de espera o de grabación):

- Conecte todos los aparatos mediante conexiones HDMI aptas para CEC con cables HDMI.
- Procure que las funciones CEC estén activadas para todas las conexiones y que todos los aparatos estén integrados de forma correspondiente.

8.1.7. USB

Mediante una conexión USB puede conectar y leer medios de almacenamiento como memorias USB o discos duros externos. Utilice para ello un cable USB adecuado. En caso de que el volumen de suministro ya incluya un cable USB, le rogamos que lo utilice (p. ej., en discos duros).

- Conecte las correspondientes conexiones USB de los aparatos con un cable USB adecuado. A ser posible, no utilice ningún cable de prolongación USB, puesto que en este caso, en función de la tensión, podría provocar problemas.

8.1.8. S/PDIF

S/PDIF (Sony®/Philips Digital Interface o formato de interfaz digital Sony/Philips) es una interfaz para la transmisión de señales de audio estéreo o multicanal digitales entre distintos aparatos. Normalmente, la señal de audio digital se emite mediante una conexión coaxial (RCA) o una conexión óptica. Utilice para ello un cable correspondiente usual en el comercio.

- Conecte las conexiones S/PDIF de los aparatos utilizados con un cable S/PDIF correspondiente.

8.1.9. Conexión de auriculares (Headphones Out)

La conexión de auriculares sirve para conectar un auricular con conexión estéreo-minijack.

- Conecte el auricular con la hembra estéreo-minijack del aparato. A raíz de ello, en algunos aparatos los altavoces se silencian.
- De lo contrario, deberá llevar a cabo todos los ajustes necesarios en el menú de sonido para coordinar la señal de los altavoces y los auriculares.

¡ADVERTENCIA!

¡Peligro de daños auditivos!

Para evitar posibles daños en el sentido de audición, evite un volumen demasiado elevado durante un periodo prolongado.

- Antes de la reproducción, ajuste el volumen al mínimo.
- Inicie la reproducción y suba el volumen al nivel que sea adecuado para usted.

9. Manejo

9.1. Selección de canal

- Para seleccionar un canal pulse una de las teclas **CH+/–** (del aparato) o **P+/-** (del mando a distancia) o bien seleccione el canal directamente mediante una tecla numérica.
  Para un número de dos o tres cifras, introduzca los números directamente de forma consecutiva.
- Con la tecla ↻ puede seleccionar el canal reproducido por última vez.

9.2. Ajustes de sonido

- Con las teclas de volumen − + (del mando a distancia) o **VOL+/-** (del aparato) puede subir o bajar el volumen.
- Para desactivar completamente y volver a activar el sonido, pulse la tecla del modo silencioso.
- Con la tecla **AUDIO** puede seleccionar los idiomas de audio disponibles (canales de sonido). Si la emisión actual es compatible con el modo DUAL (p. ej., en emisiones bilingües), puede seleccionar el modo DUAL.
- Con la tecla **S.MODE** puede seleccionar entre los siguientes modos de sonido: **ESTÁNDAR, MÚSICA, PELÍCULA, DEPORTES, PERSONAL**. El ajuste **PERSONAL** se define en el menú **SONIDO > MODO DE SONIDO**.

9.3. Ajustes de imagen

- Con la tecla **P.MODE** puede seleccionar entre los siguientes modos de imagen: **DINÁMICO, ESTÁNDAR, SUAVE, PERSONAL**. El ajuste **PERSONAL** se define en el menú **IMAGEN > MODO DE IMAGEN**.
- En función de la emisión, se transfieren imágenes en el formato 4:3 o 16:9. Con la tecla **SIZE** puede adaptar el formato de imagen:

AUTO (no disponible en ATV) El formato reproducido se ajusta automáticamente en la señal de entrada.
4:3 Para la representación no distorsionada de una imagen en formato 4:3.
16:9 Para la representación no distorsionada de una imagen en formato 16:9.
ZOOM 1 La imagen se representa en el nivel 1 aumentada en todas las direcciones.
ZOOM 2 La imagen se representa en el nivel 2 más aumentada.
1:1 (solo en HDMI): la imagen se representa con precisión de píxeles (no disponible con resolución 1080p).

También puede modificar este ajuste de los formatos de imagen en el menú **CONFIGURACIÓN > RELACIÓN DE ASPECTO**.

Tenga en cuenta que según la fuente de imagen ajustada no están disponibles todos los formatos de imagen.

9.4. Visualización de información de canales

- Pulse la tecla **INFO** para visualizar información sobre el canal actual.
- Con las teclas de dirección ▲ ▼ puede navegar por la información del canal.

9.5. Abrir listas de favoritos

En el menú **CANAL > EDITAR PROGRAMA** puede guardar distintos canales en una lista de favoritos.

- Abra el menú con la tecla **MENU**.
- En la opción de menú **CANAL** seleccione la entrada **EDITAR PROGRAMA** y confírmela con **OK**.
- Con las teclas de dirección ▲ ▼, seleccione el canal deseado y pulse la tecla **FAV** para guardarlo en la lista de favoritos.
- A continuación, pulse la tecla **EXIT** (o bien varias veces la tecla **MENU**) para salir del menú.
- Si durante el funcionamiento en curso pulsa la tecla **FAV**, se abre la lista de favoritos en la que se muestran los canales seleccionados previamente.

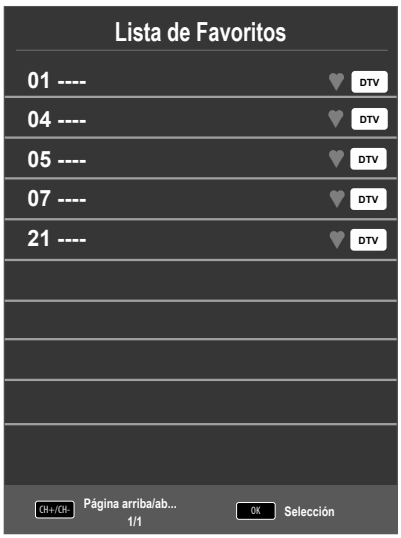

- Con las teclas de dirección ▲ ▼, seleccione un canal y ábralo con **OK**.
- Con las teclas **P+/P-** puede moverse la lista de favoritos en pasos de 10.

9.6. Selección de la fuente

- Abra la lista de las fuentes con la tecla **SOURCE** (en el mando a distancia o en el aparato).

SATELITE:	Señal de satélite digital
TDT:	Modo de TV digital (conexión de cable digital, DVB-T, DVB-T2 HD)
ATV:	Modo de TV analógico (conexión de cable analógica)
VIDEO COMPUESTO:	Entrada de audio/vídeo en el lateral del aparato mediante adaptador (AV)
SCART (opcional):	Aparato en el euroconector hembra
COMPONENT:	Aparato en la entrada YPBPR mediante adaptador (YUV)
DVD (opcional):	Reproductor de DVD
HDMI1:	Entrada HDMI
HDMI2:	Entrada HDMI
MEDIA:	Reproductor multimedia

- Mediante las teclas de dirección ▼ ▲ puede desplazarse a la fuente deseada.
- Confirme su selección con la tecla **OK**.

10. Teletexto

El teletexto es un servicio gratuito emitido por la mayoría de canales de televisión que ofrece información actual referente a noticias, el tiempo, programas de televisión, cotizaciones bursátiles, subtítulos y otros temas.

10.1. Manejo del teletexto

Para el manejo del teletexto su mando a distancia dispone de unas teclas específicas.

- Seleccione un canal de televisión que emita teletexto.
- Pulse la tecla ▤ una vez para visualizar la página básica/de índice de teletexto.
- Pulse de nuevo la tecla ▤ para representar el teletexto en modo transparente (la pantalla de televisión se muestra en el plano de fondo).
- Pulse de nuevo la tecla ▤ para volver a cambiar al modo de TV.

10.2. Selección de páginas

- Introduzca el número de tres dígitos de la página de teletexto que desee directamente con las teclas numéricas.
  El número de página seleccionado se muestra en la esquina superior izquierda de la pantalla. El contador del teletexto inicia la búsqueda hasta encontrar el número de página seleccionado.
- Con las teclas de dirección ▲ ▼, navegue hacia delante y hacia atrás por las páginas de teletexto.

10.2.1. Teclas de color

Si en el borde inferior de la pantalla se muestran campos o entradas de texto en color, puede seleccionar estos contenidos directamente pulsando las correspondientes teclas de color ROJO [**PROGRAM**], VERDE [**INTRO**], AMARILLO [**REPEAT**] y AZUL [**A-B**].

10.2.2. SUB.T (▭)

Algunas páginas de teletexto incluyen subpáginas. En el borde inferior de la pantalla se muestra, p. ej., **1/3**. Las subpáginas se muestran consecutivamente en intervalos de aprox. medio minuto. También puede ir usted mismo/a a las subpáginas pulsando la tecla ▭. Mediante las teclas de dirección ◀ ▶ puede navegar por las subpáginas.

10.3. Características útiles del teletexto

10.3.1. INDEX

- Con la tecla **INDEX** se va a la página principal del teletexto.

10.3.2. REVEAL

- Para visualizar información oculta, p. ej., soluciones de acertijos, rompecabezas o crucigramas, pulse una vez la tecla **REVEAL**.
- Si se pulsa de nuevo la tecla **REVEAL** se vuelven a ocultar las respuestas.

10.3.3. SIZE

Esta función muestra la información de teletexto al doble de tamaño.

- Pulse la tecla **SIZE** para aumentar la mitad superior de la página.
- Pulse de nuevo la tecla **SIZE** para visualizar aumentada la mitad inferior de la página.
- Si se pulsa otra vez la tecla **SIZE**, el teletexto se muestra de nuevo en tamaño normal.

11. Guía de menús

- Pulse la tecla **MENU** para activar la visualización en pantalla OSD. En el borde inferior se muestran los correspondientes ajustes disponibles.
- Con las teclas de dirección ▲ ▼ se seleccionan las opciones del menú principal.
- Con las teclas de dirección ▲ ▼ se seleccionan las opciones de un menú.
- Con la tecla de dirección ▶ puede abrir un submenú (no disponible en todos los menús).
- Con las teclas de dirección ◀ ▶ ▼ ▲ puede ajustar el valor que desee o bien realizar otra selección.
- Con la tecla **MENU** regresa al menú anterior.
- Con la tecla **EXIT** se cierra el menú.

Tenga en cuenta que el menú se cierra automáticamente si no se pulsa ninguna tecla.

Puede elegir los siguientes menús principales:

- Menú **CANAL**
- Menú **IMAGEN**
- Menú **SONIDO**
- Menú **HORA**
- Menú **BLOQUEAR**
- Menú **CONFIGURACIÓN**

Debido a posibles modificaciones técnicas, los menús aquí descritos pueden diferir de los mostrados en la pantalla. Según la fuente seleccionada, no todos los menús estarán disponibles.

11.1. Menú Canal



SINTONIZACIÓN AUTOMÁTICA

Si ha seleccionado como fuente **DTV** (DVB-T o DVB-C), se le ofrecerán las siguientes opciones de configuración:

- **PAÍS**
  Seleccione el país que desea para la búsqueda de emisoras.
- **TIPO DE SINTONIZACIÓN AUTOMÁTICA**
  Seleccione el tipo de recepción con las teclas de dirección:
  ATV+DTV (búsqueda de canales de TV analógicos y digitales);
  ATV (búsqueda de canales de televisión analógicos);
  DTV (búsqueda de canales de televisión digitales).
- **TIPO DIGITAL**
  Seleccione el tipo de conexión (**DVB-T** o **DVB-C**) con las teclas de dirección.
- **TYPO DE BUSCA**
  (solo en el modo DVB-C)
  Ajustar el modo de búsqueda. Deje este ajuste en **ESCRUTACIÓN DE RED** o **LLENO** si no desea realizar ningún ajuste especial.
- **IDENTIFICADOR DE RED**
  (solo en el modo DVB-C)
  Ajustar el ID de la red. El ajuste estándar es **AUTO**.
- **FRECUENCIA**
  (solo en el modo DVB-C)
  Ajustar la frecuencia. El ajuste estándar es **AUTO**.
  Solo está activo si en el modo de búsqueda se ha seleccionado la opción **ESCRUTACIÓN DE RED**.
- **VELOCIDAD DE SÍMBOLOS**
  (solo en el modo DVB-C)
  Ajustar la tasa de baudios.
- **CLASIFICACIÓN POR LCN**
  Logical Channel Numbering: seleccione el ajuste **ACTIVADA** si quiere que las emisoras se ordenen según una lista de emisoras preajustada (siempre y cuando sea una función ofrecida por el proveedor del canal)

Después de haber realizado todos los ajustes, pulse **OK**. A continuación se inicia la búsqueda de emisoras.

Si como fuente ha seleccionado **SATELITE**, se le ofrecerán las siguientes opciones de configuración:

- **PAÍS**
  Seleccione el país que desea para la búsqueda de emisoras.
- **SATELITE**
  Seleccione el satélite a través del cual se debe iniciar la búsqueda.
  MODO DE ESCANEO
  Ajustar el modo de búsqueda.
  PREDERTERMINADO: se lleva a cabo una búsqueda para el satélite seleccionado según la lista de transpondedores almacenada para dicho satélite. Esto requiere algo de tiempo.
  RED: activar/desactivar la búsqueda de redes.
  ESCANEO A CIEGAS: se realiza una búsqueda completa del satélite seleccionado. En este caso se tienen también en cuenta nuevos transpondedores que no aparecen en la lista de transpondedores. En la búsqueda ciega se llevan a cabo dos búsquedas. En la primera se determinan los transpondedores del satélite y en la segunda se buscan las emisoras. La búsqueda ciega es la que más tiempo necesita.
- **TIPO DE CANAL**
  Defina qué canales quiere buscar: **GRATIS** (canales libres), **REVUELTA** (canales codificados) o **GRATIS+REVUELTA** (canales libres y codificados).
- **TIPO DE SERVICIO**
  Seleccione el tipo de canal.
  DTV: búsqueda de emisoras de televisión digitales.
  RADIO: búsqueda de emisoras de radio digitales.
  TODO: búsqueda de emisoras de televisión y de radio digitales.
- **CARGAR LISTA PREESTABLECIDA**
  Se carga la lista de emisoras preinstalada para el satélite Astra 19.2E. Este modo de búsqueda es el que menos tiempo necesita. Seleccione **SI** para cargar la lista de emisoras. Seleccione **NO** para iniciar la búsqueda de emisoras.

Después de haber realizado todos los ajustes, pulse **OK**. A continuación se inicia la búsqueda de emisoras.

TV ANALÓGICA - SINT. MANUAL
(solo en modo ATV y DTV)

Aquí puede llevar a cabo una programación manual para emisoras analógicas individuales.

- **CANAL**
  Seleccione el número de canal para el que desea ejecutar la búsqueda.
- **SYSTEMA DE COLOR**
  PAL, SECAM, AUTO.
- **SISTEMA DE SONIDO**
  BG, I, DK, L.
- **AJUSTE FINO**
  Realice el ajuste preciso con ◂ ▸.
- **BUSCAR**
  Inicie la búsqueda de emisoras con ◂ ▸.
- **TDT - SINTONIZACIÓN MANUAL**
  (solo en DVB-T)

Aquí puede llevar a cabo una programación manual para emisoras individuales en el modo DVB-T si la señal alimentada procede de la antena.

Esta opción solo está disponible si previamente se seleccionó **DTV** como fuente de entrada.

- **VHF / UHF**
  Seleccione el canal que debe explorarse. Pulse **OK** para iniciar la búsqueda. La calidad de señal se representa debajo mediante una barra.
- **DTV**
  Se muestra el número de emisoras de televisión digitales encontrado.
- **RADIO**
  Se muestra el número de emisoras de radio digitales encontrado.
- **DATA**
  Se muestra el número de canales de datos encontrado.

SINTONIZACIÓN MANUAL CADTV
(solo en DVB-C)

Aquí puede llevar a cabo una programación manual para emisoras individuales en el modo DVB-C si la señal alimentada procede de cable.

Esta opción solo está disponible si previamente se seleccionó **DTV** como fuente de entrada.

- **FRECUENCIA**
  Ajustar la frecuencia de búsqueda con ◂ ▸ o con las teclas numéricas del mando a distancia
- **SR**
  Ajustar la tasa de baudios.
- **QAM TYPE**
  Ajustar la modulación.
- **DTV**
  Se muestra el número de emisoras de televisión digitales encontrado.
- **RADIO**
  Se muestra el número de emisoras de radio digitales encontrado.
- **DATA**
  Se muestra el número de canales de datos encontrado.

EDITAR PROGRAMA

Aquí puede ver las emisoras guardadas actualmente. Para cada emisora puede llevar a cabo los ajustes siguientes.

- **BORRAR**
  Seleccione la emisora que desea eliminar y pulse la **tecla roja** [**PROGRAM**]. A continuación se eliminará la emisora marcada.
  DVB-T/C: si la función **CLASIFICACIÓN POR LCN** está activada, también se borrarán los números de canal al borrar la emisora. Para evitarlo, desactive la función **SINTONIZACIÓN AUTOMÁTICA**.
- **AJUSTAR** (solo con ATV)
  Seleccione la emisora a la que desea cambiar el nombre y pulse la **tecla verde** [**INTRO**].
  Ahora puede cambiar las primeras letras: con las teclas de dirección ▴ ▾ puede moverse hacia arriba o hacia abajo dentro del conjunto de caracteres.
  Con la tecla de dirección ▸, desplácese a la siguiente letra y así sucesivamente.
  Al final vuelva a pulsar la **tecla verde** [**INTRO**] para guardar el nombre.
- **MOVIMIENTE**
  Seleccione la emisora y pulse la **tecla amarilla** [**REPEAT**]. Desplace la emisora con ▴ ▾ hasta el puesto que desee y pulse de nuevo la **tecla amarilla** [**REPEAT**]. El resto de emisoras también se desplazarán de forma correspondiente. Como alternativa, también puede introducir el número del canal al que quiere mover la emisora con las **teclas numéricas**. Pulse a continuación la tecla **OK**. La emisora se guardará entonces en el número de canal deseado. Si la función **CLASIFICACIÓN POR LCN** está activada, también se moverán los números de canal. Para evitarlo, desactive la función **SINTONIZACIÓN AUTOMÁTICA**.
- **OMITIR**
  Seleccione la emisora que desea saltarse al pasar por las distintas emisoras mediante las teclas **P+/-** y pulse la **tecla azul** [**A-B**].
  La emisora también puede seleccionarse mediante las teclas numéricas.
- **FAV**
  Para guardar una emisora en una lista de favoritos, márquela y pulse la tecla **FAV**. Puede acceder a la lista de favoritos mediante las teclas del mando a distancia.

INFORM. DE SEÑAL

Aquí se muestra la información de señal de la emisora ajustada.

Esta opción solo está disponible en el modo DTV/satélite.

INFORMAÇÃO DE CI (CI+)

Si desea ver canales de pago deberá registrarse antes en el proveedor correspondiente. Tras el registro recibirá de su proveedor un módulo CA (Conditional Access Module) y una tarjeta especial. Encontrará información sobre la configuración en la documentación suministrada con el módulo.

Instale los componentes CI en su televisor de la siguiente manera:

- Apague el televisor y desenchúfelo de la corriente.
- Coloque en primer lugar el módulo CI en la ranura situada en el lateral del televisor LCD. A continuación inserte la tarjeta.

Tenga en cuenta que solo puede insertar o extraer el módulo CI si el aparato se ha desconectado de la red eléctrica.

¡AVISO!

¡Peligro de daños!

El módulo CI o el televisor pueden sufrir daños si intenta introducir el módulo CI forzándolo.

- El módulo CI debe insertarse en la dirección correcta; si se coloca en la dirección incorrecta, no podrá insertarse.

- Conecte el televisor al suministro de corriente, enciéndalo y espere un momento hasta que se detecte la tarjeta.
- En algunos módulos CAM se necesitan además algunos pasos de configuración que puede llevar a cabo en el menú **INFORMAÇÃO DE CI**.

CONFIGURACIÓN DE LA ANTENA

(solo DVB-S)

– **SATELITE**

Seleccione el satélite para el que desea modificar la configuración o para el que desea realizar la búsqueda.

EDITAR

Pulse la tecla **verde** para editar los satélites seleccionados.

NOMBRE SATELITE	Con ayuda del teclado en pantalla puede cambiar el nombre del satélite. Seleccione los caracteres deseados con las teclas de flecha y confirme con la tecla **OK**. Guarde el nuevo nombre con la tecla **azul**.
DIRECCIÓN LONGITUD	Con las teclas de dirección ◂ ▸, seleccione la posición orbital **WEST** o **EAST**.
ANGULO LONGITUD	Introduzca los grados con las teclas numéricas.
BANDA	Seleccione la banda de frecuencia que desea **KU** o **C**.

ADICIONAR

Pulse la tecla **amarilla** para crear un nuevo satélite. Las opciones de configuración en este caso son las mismas que en **AJUSTAR**.

BORRAR

Seleccione el satélite que desea eliminar de la lista y pulse la tecla **roja**. Responda la pregunta con **SÍ**.

ESCANEAR

Pulse la tecla **azul** para realizar los ajustes para la búsqueda.

BÚSQUEDA DE CANALES	Ajustar el modo de búsqueda. **PREDERTERMINADO**: se lleva a cabo una búsqueda para el satélite seleccionado según la lista de transpondedores almacenada para dicho satélite. Esto requiere algo de tiempo. **RED**: activar/desactivar la búsqueda de redes. **ESCANEO A CIEGAS**: se realiza una búsqueda completa del satélite seleccionado. En este caso se tienen también en cuenta nuevos transpondedores que no aparecen en la lista de transpondedores. En la búsqueda ciega se llevan a cabo dos búsquedas. En la primera se determinan los transpondedores del satélite y en la segunda se buscan las emisoras. La búsqueda ciega es la que más tiempo necesita.
TIPO DE CANAL	Defina qué canales quiere buscar: **GRATIS** (canales libres), **REVUELTA** (canales codificados) o **GRATIS+REVUELTA** (canales libres y codificados).
TIPO DE SERVICIO	Seleccione el tipo de canal. **DTV**: búsqueda de emisoras de televisión digitales. **RADIO**: búsqueda de emisoras de radio digitales. **TODO**: búsqueda de emisoras de televisión y de radio digitales.

Pulse la tecla **OK** una vez que haya realizado todos los ajustes. Se inicia entonces la búsqueda con el satélite seleccionado.

– **TRANSPONDER**

Con la tecla de flecha, cambie **EPG** a la columna **TRANSPONDER** y seleccione con las teclas de flecha ▴ ▾ el transpondedor a través del cual debe iniciarse la búsqueda. Pulse la tecla **OK** para marcar el transpondedor en cuestión con

una marca de verificación roja.

ADICIONAR

Pulse la tecla **amarilla** para añadir un nuevo transpondedor. Introduzca los datos solicitados y confírmelos con **OK** o bien pulse **EXIT** para cancelar.

FRECUENCIA	Introduzca la frecuencia mediante las teclas numéricas.
SR (KS/S)	Introduzca la tasa de baudios mediante las teclas numéricas.
POLARIDAD	Seleccione el nivel de polarización con ◀ ▶.

BORRAR

Seleccione el transpondedor que desea eliminar de la lista según se describe arriba y pulse la tecla **roja**. Responda la pregunta con **SÍ**.

AJUSTAR

Las opciones de configuración son las mismas que las de **NEU**.

ESCANEAR

Las opciones de configuración son las mismas que las de **ESCANEAR** dentro de Satelite.

– **TIPO LNB**

Indique aquí la frecuencia de oscilación para su tipo LNB. De forma predeterminada está seleccionada **09750/10600**.

Aquí pueden llevarse a cabo los siguientes ajustes de **UNICABLE SETTING**.

TIPO LNB	Aquí puede ajustar la frecuencia LNB.
CANAL IF	Aquí puede ajustar la frecuencia intermedia (IF).
FRECU. CENTRAL	Aquí puede ajustar la frecuencia central.
POSITIÓN DEL...	Aquí puede ajustar la posición satelital.

– **POTENCIA LNB**

Ajuste aquí la tensión LNB.

– **22KHZ**

En caso necesario, ajuste aquí el tono, que de forma predeterminada es **AUTO**.

– **TONEBURST**

Si su sistema de satélite necesita un tono burst, aquí puede ajustar **BURST A** o **B**.

– **DISEQC 1.0/1.1**

Si ha conectado una antena satélite con varios LNB o un conmutador DiSEqC, ajuste aquí el LNB que desea.

– **MOTOR**

Si su antena satélite dispone de un accionamiento a motor, seleccione con ◀ ▶ la versión DiSEqC que desea. Pulse **OK** para definir la posición de antena.

Para iniciar la búsqueda pulse la tecla **azul** (**ESCANEAR**) y confirme con **OK**.

11.2. Menú Imagen



MODO DE IMAGEN

Seleccionar modo de imagen: **DINÁMICO, ESTÁNDAR, SUAVE, PERSONAL**. Esta función corresponde a la tecla **P.MODE**.

Con el ajuste **PERSONAL** puede configurar **CONTRASTE, LUMINOSIDAD, COLOR, MATIZ** y **NITIDEZ**. Con el resto de ajustes, estos parámetros ya están definidos sin posibilidad de cambiarlos.

CONTRASTE

Disminuir o aumentar contraste (escala 0-100).

LUMINOSIDAD

Disminuir o aumentar brillo (escala 0-100).

COLOR

Disminuir o aumentar color (escala 0-100).

MATIZ

Ajustes de tono de color disponibles solo con receptor NTSC

NITIDEZ

Disminuir o aumentar nitidez (escala 0-100).

TEMPERATURA DE COLOR

Seleccionar la temperatura del color: **FRÍA, NORMAL** y **CÁLIDA**.

REDUCCIÓN DE RUIDO

Con esta función puede disminuir los ruidos de imagen y mejorar la calidad de la imagen en caso de una señal débil. Seleccione entre **DESACTIVADO, BAJO, MEDIO, ALTO** o **PREDETERMINADO**.

OVERSCAN

(solo para HDMI)

- **AUTO**: adaptación automática del formato de imagen a la señal de entrada.
- **OVERSCAN**: formato para la reproducción de vídeos (overscan).
- **PC**: formato para la reproducción de señales del PC (representación 1:1).

CONTRALUZ

Aquí puede regular el valor de brillo de la iluminación de fondo (escala 0-100).

11.3. Menú Sonido



MODO DE SONIDO

Seleccionar el modo de audio: **ESTÁNDAR, MÚSICA, PELÍCULA, DEPORTES, PERSONAL**. Esta función corresponde a la tecla **S.MODE**.

AGUDOS

Disminuir o aumentar frecuencias bajas (escala 0-100).

BAJOS

Disminuir o aumentar frecuencias altas (escala 0-100).

EQUILIBRIO

Ajuste el balance entre el altavoz izquierdo y el derecho.

VOLUMEN AUTOMÁTICO

La función **AVL** (Automatic Volume Limiting) compensa los distintos volúmenes de las diferentes emisoras. Cambie a **DESACTIVADO** para escuchar los volúmenes originales. Cambie a **ACTIVADO** para escuchar un volumen uniforme.

SALIDA DIGITAL

Ajuste del modo S/PDIF.

CONMUTADOR AD

Activación/desactivación del modo de audio descriptivo y ajuste del volumen. Solo disponible en el modo DTV. Compatibilidad en función de la emisión.

11.4. Menú Hora



RELOJ

Indicación de la hora. No es posible ajustar.

Esta opción solo está disponible en el modo DTV.

HUSO HORARIO

Aquí puede ajustar la zona horaria.

Esta opción solo está disponible en el modo DTV.

TEMP. DORMIR

Seleccione un tiempo después del cual el aparato deba apagarse automáticamente.

Seleccione **DESACTIVADO** para finalizar la función.

APAGADO AUTOM.

Ajuste aquí el tiempo después del cual debe apagarse automáticamente el televisor LCD, si no se ha producido ningún manejo a través del panel de control o del mando a distancia en el plazo de tiempo especificado.

Esta función contribuye a la protección medioambiental.

TIEMPO DE OSD

Aquí puede ajustar el tiempo después del cual debe cerrarse automáticamente el menú OSD.

11.5. Menú Bloquear



BLOQUEAR SISTEMA

Aquí puede desbloquear los ajustes **BLOQUEAR PROGRAMA, CONTROL PATERNO, LLAVE DE TECLADO** y **MODO HOTEL**. Introduzca para ello la contraseña. En la configuración original de fábrica: **0000**.

INTR. CONTRASEÑA

Se abre un campo para introducir las contraseñas.

- **PONGA CONTRASEÑA ANTERIOR**
  Introduzca aquí la contraseña actual con las teclas numéricas. En la configuración original de fábrica: **0000**.
- **PONGA NUEVA CONTRASEÑA**
  Introduzca una nueva contraseña de cuatro cifras.
- **CONFIRMAR NUEVA CONTRASEÑA**
  Repita la nueva contraseña. La nueva contraseña se guarda.

Memorice la nueva contraseña. Esta no se restablecerá al restaurar los ajustes de fábrica.

En caso de que haya olvidado la contraseña, utilice la contraseña maestra **4711**.

BLOQUEAR PROGRAMA

Especifique aquí qué emisoras deben bloquearse.

CONTROL PATERNO

Aquí puede seleccionar la edad.

Esta opción solo está disponible en el modo DTV.

LLAVE DE TECLADO

Aquí puede activar o desactivar el bloqueo de teclas para los elementos de control del televisor LCD. El televisor LCD solo podrá manejarse entonces con el mando a distancia.

MODO HOTEL

En el modo de hotel se pueden realizar distintos ajustes para limitar el uso y el control del aparato.

11.6. Menú Configuración



IDIOMA DE OSD

Seleccione el idioma del menú OSD. Este cambia inmediatamente.

IDIOMA PARA TT

Elija aquí el alfabeto para el teletexto: **WEST, EAST, RUSSIAN, ARABIC** o **FARSI**.

IDIOMAS DEL SONIDO

Si la emisión actual se retransmite en varios idiomas, aquí puede configurar el idioma que prefiera. Este se reproduce de forma correspondiente. Puede realizar los ajustes para dos idiomas (**PRIMARIO, SECUNDARIO**).

IDIOMA PARA SUBTÍTULOS

Si la emisión actual se retransmite con varios idiomas de subtítulos, aquí puede configurar el idioma que prefiera. Este se reproduce de forma correspondiente. Puede realizar los ajustes para dos idiomas (**PRIMARIO, SECUNDARIO**).

AYUDA PARA SORDOS

Si la emisora transmite señales de audio especiales para personas con discapacidad auditiva, puede activar el ajuste con **ACTIVADA** para recibir dichas señales.

Esta opción solo está disponible en el modo DTV.

RELACIÓN DE ASPECTO

Ajuste aquí el formato de imagen.

Esta función corresponde a la tecla **SIZE**

PANTALLA AZUL

Si el televisor LCD no recibe ninguna señal, en lugar de «nieve» o de una pantalla negra, se verá un fondo azul.

PRIMERA INSTALACIÓN

Aquí puede acceder al menú para la primera instalación.

RESET

Aquí puede restablecer el aparato a los ajustes de fábrica.

ACTUALIZAR EL SOFTWARE (USB)

Aquí puede buscar el software más reciente para el televisor y actualizarlo. La actualización tarda unos minutos. No interrumpa el proceso de actualización para evitar daños irreparables en el aparato.

HDMI CEC

(Consumer Electronics Control)

Active esta función para permitir la comunicación de todos los aparatos conectados mediante HDMI. De este modo, podrá controlar, por ejemplo, todos los aparatos de una red HDMI con un solo mando a distancia. Todos los aparatos conectados deben ser compatibles con la función CEC. En función del aparato, en este caso pueden darse limitaciones de funciones que no pueden modificarse.

- **CEC CONTROL**
  Activación/desactivación de la función CEC.
- **AUDIO RECEIVER**
  El Audio Return Channel resulta útil si el televisor está conectado a un receptor AV o a una barra de sonido con función ARC.
  ARC no solo permite recibir señales de audio mediante HDMI, sino también enviarlas mediante el mismo cable del televisor a un aparato compatible con ARC.

ARC solo funciona a través de la conexión **HDMI**.

- **DEVICE AUTO POWER OFF**
  Aquí puede determinar si el aparato conectado también debe cambiar al modo standby al conectar el televisor en este modo.
- **APAGADO AUTOMÁTICO...**
  Aquí puede determinar si el televisor también debe encenderse al encender el aparato conectado.
- **LISTA DE DISPOAITIVOS**
  Aquí se ofrece una lista de los dispositivos que están conectados en la conexión HDMI.
- **MENÚ DEL DISPOSITIVO**
  Abre el menú del dispositivo CEC conectado.

VERSIÓN DEL SOFTWARE

Muestra la versión de software actual.

11.6.1. Lista de emisoras

Durante el funcionamiento del televisor, pulse la tecla **OK** para acceder a la **LISTA DE CANALES**. Están disponibles las siguientes opciones:

▲ ▼	Con estas teclas puede desplazarse hacia abajo y arriba por la lista de emisoras. Pulse la tecla **OK** para cambiar a la emisora seleccionada actualmente.
Tecla amarilla **[REPEAT]** (solo cuando se muestren todas [**TODO**] las emisoras)	**ENCONTRAR** Esta opción permite una búsqueda de emisoras mediante un teclado. Introduzca el nombre de la emisora que busca seleccionando los caracteres que desee con las teclas de flecha y confirmando cada uno con la tecla **OK**. Al introducir un carácter, se muestran automáticamente todas las emisoras que empiezan por este carácter. A continuación seleccione **OK** y confirme con la tecla **OK**. El dispositivo cambia ahora a la primera emisora de la selección encontrada.
Tecla verde **[INTRO]** (solo cuando se muestren todas [**TODO**] las emisoras; disponible solo con satélite)	**ORDENAR** Con esta opción puede configurar la clasificación de la lista de emisoras: **BY DEFAULT**: las emisoras se clasifican según la especificación estándar. **POR FRECUENCIA**: las emisoras se clasifican por la frecuencia. **POR NOMBRE DE SERVICIO**: las emisoras se clasifican por el nombre. **POR NOMBRE DE SATÉLITE**: las emisoras se clasifican por el nombre del satélite. **POR ENCRIPTADO**: las emisoras se clasifican en libres y codificadas.
CH+/CH-	**PÁGINA ARRIBA/ABAJO** Con estas teclas puede desplazarse de 10 en 10 por las distintas páginas de la lista de emisoras.

◀ ▶	**ORDENAR POR** Disponible con DTV y satélite – **TODO**: se enumeran todas las emisoras; – **DTV**: solo se enumeran las emisoras de televisión digitales; – **REGISTRO DE RADIOS**: solo se enumeran las emisoras de radio; – **DATOS**: solo se enumeran los datos; – **HD**: solo se enumeran las emisoras HD; – **GRATIS**: solo se enumeran las emisoras libres; – **PROGRAMA CIFRADO**: solo se enumeran las emisoras codificadas; – **Satelite**: se enumeran todas las emisoras que transmiten a través del satélite seleccionado.

12. Reproductor multimedia

Si conecta un soporte de datos USB al televisor LCD, podrá reproducir fotos, música, vídeos o texto. Puede consultar los formatos compatibles en los datos técnicos al final de este manual.

Indicaciones sobre el uso del USB

- En determinadas circunstancias, algunos tipos de dispositivos USB (reproductor MP3) no son compatibles con este televisor LCD.
- Conecte el dispositivo USB directamente.
- No utilice ningún cable aparte, ya que podrían surgir problemas de compatibilidad.
- No extraiga el dispositivo USB mientras se está reproduciendo un archivo.

¡AVISO!

¡Peligro de daños!

La inserción y extracción rápida y repetida de dispositivos USB es peligrosa y puede provocar daños físicos en el dispositivo USB y sobre todo en el televisor LCD.

- Especialmente recomendamos no insertar y extraer varias veces consecutivas el dispositivo USB.

12.1. Acceso al reproductor multimedia

- Conecte el soporte de datos USB en la conexión USB lateral del aparato.
- Pulse la tecla **SOURCE** (en el mando a distancia o en el aparato) y seleccione con ▲ ▼ la fuente **MEDIOS**.
- Confirme con **OK**.
- También puede pulsar la tecla **MEDIOS** en el mando a distancia para abrir el reproductor multimedia.

12.2. Menú principal del reproductor multimedia

Después de que haya accedido al reproductor multimedia a través del USB según se describe arriba, accederá al menú principal.

- En este se le muestran las siguientes opciones de selección:
  - **FOTO**: para reproducir archivos de fotos
  - **MÚSICA**: para reproducir archivos de música
  - **PELÍCULA**: para reproducir archivos de vídeo
  - **TEXTO**: para reproducir archivos de texto
- Seleccione con ◀ ▶ el menú correspondiente y confírmelo con **OK**.
- Seleccione ahora la fuente desde la que desea ejecutar los archivos (p. ej., memoria USB o un disco duro).

En el menú del medio correspondiente **FOTO, MÚSICA, PELÍCULA, TEXTO** puede borrar un objeto con la tecla roja.

Para salir del reproductor multimedia, pulse la tecla **SOURCE** (en el mando a distancia o el aparato) y seleccione otra fuente, o pulse **EXIT** para volver a la fuente anteriormente usada.

12.3. Visualización de fotos

Si selecciona **FOTO** en el menú principal, se filtrarán los archivos de imagen disponibles y se mostrarán en la pantalla.

- En caso de que haya varias carpetas en el soporte de datos, seleccione primero la carpeta con ◄ ► ▲ ▼ y ábrala con **OK**.
- Seleccione con ◄ ► ▲ ▼ la foto que quiera visualizar. Pulse **OK** para mostrar la foto.
- Con la tecla **OK** puede seleccionar otras opciones. Confirme cada una de las opciones con **OK**.
  - **TOCAR/PAUSE**: inicio/interrupción de la presentación de diapositivas de todas las fotos.
  - **ANTERIOR/SIGUIENTE**: mostrar imagen anterior/siguiente.
  - **INTERRUMPIR**: parar la reproducción de la presentación de diapositivas.
  - **REPEAT ALL**: configurar una repetición de la presentación.
  - **MÚSICA**: activar/desactivar música de fondo.
  - **REGISTRO DE GRABACIONES**: muestra la lista de reproducción de las imágenes.
  - **INFORMACIÓN**: muestra información de la imagen mostrada.
  - **GIRAR** ↺/↻: gira la imagen seleccionada 90 grados en el sentido antihorario/horario.
  - **ZOOM IN/OUT**: aumenta/disminuye la imagen mostrada.
  - **DESPLAZAR**: Si anteriormente ha usado el zoom para aumentar la imagen, con las teclas de dirección ◄ ► ▲ ▼ puede seleccionar las zonas que no se ven.
- Para reproducir archivos también puede utilizar las teclas multimedia del mando a distancia.
- Pulse la tecla **EXIT** para regresar al menú anterior.

12.4. Reproducción de música

Si selecciona **MÚSICA** en el menú principal, se filtrarán los archivos de música disponibles y se mostrarán en la pantalla.

- En caso de que haya varias carpetas en el soporte de datos, seleccione primero la carpeta con ◄ ► ▲ ▼ y ábrala con **OK**.
- Seleccione con ◄ ► ▲ ▼ la canción que quiera reproducir. Pulse **OK** empezar la reproducción.
- Con la tecla **OK** puede seleccionar otras opciones. Confirme cada una de las opciones con **OK**.
  - **TOCAR/PAUSE**: inicio/interrupción de la reproducción de la canción.
  - **FB/FF**: retroceso/avance rápidos.
  - **ANTERIOR/SIGUIENTE**: reproducir la canción anterior/siguiente.
  - **INTERRUMPIR**: interrumpir la canción que se está reproduciendo.
  - **REPEAT ALL**: configurar una repetición de los títulos.
  - **SILENAIO**: silenciar la reproducción.
  - **REGISTRO DE GRABACIONES**: muestra la lista de reproducción de las canciones.
  - **INFORMACIÓN**: muestra información del título mostrado.
  - **PASAR A HORA**: iniciar el título en un momento determinado.
- Para reproducir archivos también puede utilizar las teclas multimedia del mando a distancia.
- Pulse la tecla **EXIT** para regresar al menú anterior.

12.5. Reproducción de vídeos

Si selecciona **PELÍCULA** en el menú principal, se filtrarán los archivos de vídeo disponibles y se mostrarán en la pantalla.

- En caso de que haya varias carpetas en el soporte de datos, seleccione primero la carpeta con ◄ ► ▲ ▼ y ábrala con **OK**.
- Seleccione con ◄ ► ▲ ▼ el vídeo que quiera reproducir. Pulse **OK** empezar la reproducción.
- Con la tecla **OK** puede seleccionar otras opciones. Confirme cada una de las opciones con **OK**.
  - **TOCAR/PAUSE**: inicio/interrupción de la reproducción del vídeo.
  - **FB/FF**: retroceso/avance rápidos.
  - **ANTERIOR/SIGUIENTE**: mostrar vídeo anterior/siguiente.
  - **INTERRUMPIR**: interrumpir el vídeo que se está reproduciendo.
  - **CHARSET**: ajustar el formato de texto para los subtítulos.
  - **REPEAT ALL**: configurar una repetición de los vídeos.
  - **SET A**: repite un vídeo dentro de una sección determinada.
  - **REGISTRO DE GRABACIONES**: muestra la lista de reproducción de los vídeos.
  - **INFORMACIÓN**: muestra información del archivo de vídeo mostrado.
  - **LENTO**: reproducción ralentizada.
  - **PASO**: reproducción en pasos.
  - **PASAR A HORA**: iniciar el vídeo en un momento determinado.
  - **ZOOM IN/OUT**: aumenta/disminuye la imagen mostrada.
  - **RELACIÓN DE ASPECTO**: cambiar el formato de imagen.
  - **DESPLAZAR**: Si anteriormente ha usado el zoom para aumentar la imagen, con las teclas de dirección ◄ ► ▲ ▼ puede seleccionar las zonas que no se ven.
- Para reproducir archivos también puede utilizar las teclas multimedia del mando a distancia.
- Pulse la tecla **EXIT** para regresar al menú anterior.

12.6. Reproducción de texto

Si selecciona **TEXTO** en el menú principal, se filtrarán los archivos disponibles y se visualizarán en la pantalla.

- En caso de que haya varias carpetas en el soporte de datos, seleccione primero la carpeta con ◂ ▸ ▴ ▾ y ábrala con **OK**.
- Seleccione con ◂ ▸ ▴ ▾ el texto que quiera visualizar. Pulse **OK** para abrir el texto.
- Con las teclas ◂ ▸ puede navegar dentro del documento hacia delante y hacia atrás.
- Pulse la tecla **EXIT** para regresar al menú anterior.

13. EPG - Guía de programación de TV

Con la tecla **EPG** puede abrir la «guía electrónica de programación de TV».

En la tabla puede ver la emisión actual y la siguiente para las emisoras disponibles.

- Pulse la tecla **EPG** para abrir la guía de programación de TV.
- Seleccione una emisora con ▴ ▾.
- Navegue con ▴ ▾ o ◂ ▸ por las emisoras.

La información de programación mostrada la crean los servicios de radiodifusión. En caso de que no se muestre ninguna información de programación, no se trata de un fallo de su televisor LCD.

La siguiente tabla muestra las opciones para la **GUÍA DEL PROGRAMA**:

Tecla verde **[INTRO]**	**RECORDAR** Anota el espacio seleccionado en el horario. Tan pronto como se llegue al momento programado, el televisor cambia automáticamente a dicho espacio. No es posible guardar un recordatorio del espacio actual. Escoja aquí entre un recordatorio diario (**D**) o semanal (**W**). Con el ajuste 🕒 se muestra un recordatorio en el momento programado sin que se cambie automáticamente de emisora.
Tecla amarilla **[REPEAT]**	**EL ÚLTIMO DÍA** Se accede a la programación del día anterior. Esto solo es posible hasta el día actual. No se muestra la programación del pasado.
Tecla azul **[A-B]**	**DÍA SIGUIENTE** Se accede a la programación del día siguiente.
▴ ▾ ◂ ▸	**DESPLAZAR** Con las teclas de dirección puede desplazarse por la guía de programación.
INFO	**DETALLES** Muestra una descripción detallada de la emisión marcada (si existe). Pulse de nuevo la tecla para ocultar la descripción.
EXIT	**SALIDA** Se sale de la guía de programación.

14. Modo DVD (opcional)

El reproductor de DVD integrado se controla a través del modo DVD.

14.1. Cambio de modo TV a modo DVD

- Abra la lista de selección de fuente con la tecla **SOURCE** (en el mando a distancia o en el aparato).
- Con las teclas de dirección ▾ ▴, vaya a **DVD**.
- Confirme su selección con la tecla **OK**.
- Si desea volver al modo TV, repita esta operación y seleccione, en lugar de **DVD**, la opción **ATV**, **DTV** o **SATELITE**, según la señal de antena alimentada.

14.2. Inserción del DVD

El reproductor de DVD integrado es apto solamente para discos con un diámetro de 12 cm. No introduzca discos de menor o mayor tamaño en la ranura de DVD para evitar daños.

El DVD debe orientarse con el lado impreso hacia atrás (parte trasera del televisor LCD).

Para poder colocar un DVD en la ranura para DVD, el televisor LCD debe ponerse en el modo DVD.

- Coloque el DVD con el lado impreso hacia atrás en la ranura para DVD. Si el aparato está ajustado en el modo DVD, el DVD se detectará y entrará automáticamente. En la pantalla aparece la indicación **CARGA**, seguida de **LEER**. Lo normal es que la reproducción se inicie entonces automáticamente.

En algunos casos puede ser necesario iniciar la reproducción a mano. Para ello pulse la tecla ▸ II .

14.3.Funciones de las teclas

14.3.1. Reproducción

- Pulse la tecla ▸ II para iniciar o pausar la reproducción. Para reanudar la reproducción, pulse de nuevo la tecla ▸ II .

14.3.2. Parada

- Pulse ■ una vez para detener la reproducción. En este modo puede reanudar la reproducción en el mismo punto con ▸.
- Pulse ■ otra vez para detener definitivamente el DVD. Ahora el aparato se encuentra en el modo de parada.

14.3.3. Salto

- Durante la reproducción pulse la tecla ⏮ o ⏭ para saltar hacia atrás o hacia delante (en los DVD, de un capítulo a otro; de lo contrario, de un título a otro).

Tenga en cuenta que en muchos DVD no pueden saltarse los títulos/capítulos antes de que comience la propia película (avisos de licencia).

14.3.4. Marcha rápida

- Durante la reproducción pulse la tecla ⏪ o ⏩ para iniciar la marcha rápida hacia atrás o hacia delante. Si vuelve a pulsar, aumentará la velocidad: 2× > 4× > 8× > 16× > 32×. Si vuelve a pulsar la tecla o con ▶, volverá a la velocidad normal de reproducción.

14.3.5. GOTO (búsqueda directa)

Con la tecla **GOTO** puede ir directamente a un capítulo, un título o un minuto. Pulse **GOTO** y con las teclas de flecha seleccione ◀ ▶ la indicación correspondiente que desea modificar (p. ej., título, minuto). Realice con las teclas numéricas la entrada que desee y pulse **OK**. La reproducción continuará desde el punto deseado.

14.3.6. D.DISP (indicación de tiempo)

Pulsando repetidamente la tecla **D.DISP** puede consultar información sobre el medio actual durante la reproducción (p. ej., tiempo de reproducción actual, número de títulos/capítulos, etc.).

14.3.7. REPEAT (repetición)

Durante la reproducción pulse la tecla amarilla [**REPEAT**]. Cada vez que pulsa la tecla aparece el fragmento a repetir (p. ej., título, capítulo, etc.). Según el medio varían las distintas opciones de repetición. La entrada desaparece tras un par de segundos.

14.3.8. PROGRAM (secuencia de reproducción)

La función de programación le permite reproducir hasta 16 capítulos (DVD) o títulos (audio) en una secuencia definida por usted.

En medios MP3 no es posible la programación.

Para programar la secuencia proceda del siguiente modo:

- Pulse la tecla roja **PROGRAM**. En la pantalla aparece una tabla con canales de programación.
- Con las teclas numéricas del mando a distancia entre el título deseado para el canal de programación **1**. Los números de una cifra deben llevar delante un **0**.
- Para DVD indique igualmente el capítulo deseado.

Con las teclas de flecha ◀ ▶ ▲ ▼ seleccione el siguiente canal de programación y seleccione el título siguiente del mismo modo.

Programe de igual modo más canales si lo desea.

Inicio de la lista

- En cuanto haya terminado con la programación, desplace el cursor con las teclas de flecha a la entrada **REPRODUCCIÓN** y pulse **OK**. Se inicia la lista programada. Con la tecla roja **PROGRAM** puede volver a la lista.
- Durante la reproducción pulse dos veces ■ **STOP** para volver a acceder al modo de reproducción normal. Para eliminar la lista pulse **PROGRAM**, seleccione debajo la opción **DESP** y pulse **OK**

14.3.9. A-B (repetición A-B)

Con la función de repetición A-B puede definir el principio y el final de una escena que usted elija y repetirla:

- Pulse la tecla azul **A-B** para fijar el punto de inicio A para la repetición de un fragmento determinado.
- Pulse de nuevo la tecla azul **A-B** para fijar el punto final B. El fragmento entre los puntos A y B se repite en bucle.
- Pulse la tecla **A-B** por tercera vez para desactivar la función de repetición A-B.

14.3.10. LANG (ajuste de audio [idioma])

- Pulse la tecla **LANG** varias veces para seleccionar un ajuste de audio distinto al previsto en el DVD (p. ej., sistema dual de televisión o sistema 5.1), o para seleccionar el idioma hablado. El cambio se produce inmediatamente y no es necesario confirmarlo.

Tenga en cuenta que esta función no está disponible en algunos DVD.

14.3.11. Acceso a los menús de DVD

Con las teclas **TITLE** y **D.MENU** puede acceder a los menús incorporados en el DVD.

Por regla general, con la tecla **D.MENU** se accede al menú principal y, con la tecla **TITLE**, al menú de títulos. Utilice las teclas de flecha para seleccionar las opciones de los menús del DVD. Confirme cada selección con **OK**.

Tenga en cuenta que dependerá del DVD qué menús aparecen con qué acción.

14.4. Navegación por soportes de datos MP3 y JPEG

En los soportes de datos MP3 y JPEG, los títulos de canciones o las imágenes se pueden organizar en carpetas, al igual que en una memoria para datos.

- Inserte un medio de reproducción con datos MP3 o JPEG. En la pantalla aparece un menú con la estructura de carpetas superior.
  Si el soporte de datos contiene carpetas, estas aparecen una debajo de otra.
  Los títulos MP3 se identifican con un símbolo de MP3.
  La superficie de la carpeta activa o del archivo activo aparece sobre un fondo naranja. En la línea superior se indica el número total de títulos en la carpeta.

- Vaya con las teclas de flecha ▲ ▼ a una de las carpetas y confirme con **OK**.
  En caso dado, abra otras subcarpetas. En este caso, con la tecla de flecha a la izquierda ◀ o mediante la opción de menú superior puede volver al menú superior.
- Para escuchar una canción o ver una imagen, selecciónela y confirme con ▶ II (**PLAY**) o con **OK**.

14.4.1. Imágenes JPEG

Las imágenes JPEG puede verlas mediante una vista previa de imágenes en el lado derecho del menú.

- Seleccione una imagen y confirme con **OK** para visualizarla grande. Todas las imágenes de la carpeta activa se mostrarán consecutivamente a partir de la imagen seleccionada (vista de diapositivas).
- Si pulsa durante la reproducción las teclas de flecha ◀ ▶, la imagen se girará.

Tenga en cuenta que en algunos casos no se podrán mostrar imágenes muy grandes.

14.5. Menú de configuración en modo DVD

- Durante el funcionamiento del DVD, pulse la tecla **D.SETUP**. En la pantalla aparecerá la página principal del menú de configuración.

14.5.1. Navegación por los menús

- Seleccione los menús con ▲ ▼. El menú activo aparece sobre un fondo naranja. Con ◀ ▶ puede seleccionar las opciones de menú y las opciones seleccionadas aparecen en la parte derecha. El ajuste activo aparece sobre un fondo marrón.
- Para modificar un ajuste desplácese con ▶ a la parte derecha y seleccione otra opción con ◀ ▶. Confirme con **OK**.
- Con ◀ se accede a la selección de menús superior.
- Con **D.SETUP** puede salir del menú de configuración desde cualquier punto.

14.5.2. Ajustes generales

SISTEMA DE TV

Escoja el estándar de color de su televisor:

- **PAL:** en muchos países europeos es el formato de color usual.
- **AUTO:** ajuste automático del formato.
- **NTSC:** en América del Norte es el formato de color usual.

TIPO TV

Aquí puede ajustar el aparato al formato de visualización del televisor.

- **4:3 PS:** selección para televisores con formato 4:3. La opción Pan Scan devuelve los formatos de vídeo 16:9 con la altura total, pero con los lados de la imagen cortados.
- **4:3 LB:** selección para televisores con formato 4:3. La opción Letterbox reduce el formato de vídeo 16:9 al ancho de pantalla.
- **16:9:** selección para televisores con formato 16:9.

IDIOMA OSD

Aquí puede ajustar el idioma de OSD («On-Screen-Display»), es decir, el idioma del menú del aparato.

Al seleccionar un idioma se cambia inmediatamente en el menú.

SALVAPANTALLAS

Si el protector de pantalla está activado, aparecerá cuando no se pulse ninguna tecla durante 3 minutos (no durante la reproducción).

REANUDAR

Con esta función, el reproductor de DVD memoriza el punto en el que se detuvo el último DVD introducido. Si introduce de nuevo el mismo DVD en el aparato, la reproducción se reanuda desde esa última posición. La última posición en el DVD se mantiene aunque apague el aparato.

14.5.3. Ajustes de audio

Seleccione la opción de menú **CON. DE SONIDO** para ajustar el modo de sonido.

- **MONO MIX**: Si usa la salida analógica, puede realizar los ajustes necesarios en este menú.
- **MONO I/C:** seleccione este ajuste si quiere disfrutar de un sonido envolvente.
- **ESTÉREO:** se emite sonido en estéreo. Seleccione este ajuste si el sonido solo se va a emitir a través de dos altavoces.

14.5.4. Ajustes de usuario

IDIOMA DE AUDIO

Aquí se ajusta la pista para idioma estándar del DVD cuando el DVD disponga de varias pistas de idioma.

SUBTITULAR

Aquí puede prefijar el idioma estándar para los subtítulos integrados en el DVD, siempre que el DVD disponga de subtítulos.

CLAVE

Aquí puede modificar o establecer la contraseña para la habilitación o el cambio de la clase de autorización.

- Para confirmar, seleccione **CHANGE** con **OK**.
  - **OLD PASSWORD:** introduzca aquí con las teclas numéricas del mando a distancia la contraseña antigua. Esta consta de cuatro cifras. Si todavía no se ha configurado ninguna contraseña, prevalece la contraseña de fábrica **1234**. Si ha introducido la contraseña correcta, se activará el siguiente campo de entrada.
  - **NEW PASSWORD:** introduzca aquí con las teclas numéricas del mando a distancia un número de cuatro cifras. El cursor salta al campo siguiente.
  - **CONFIRM PWD:** introduzca de nuevo el número de cuatro cifras.
- Pulse **OK** para confirmar la nueva contraseña.

En caso de que haya olvidado la nueva contraseña, utilice la contraseña maestra **8899**.

DE LOS PADRES

Aquí puede ajustar la clase de autorización para DVD (control parental).

Algunos DVD y CD están codificados de acuerdo con las clases de autorización de la Motion Picture Association. Las ocho clases de autorización son:

- **1 NIÑO AHORRO:** también adecuado para niños;
- **2 G:** para todos los grupos de edad;
- **3 PG:** recomendado a partir de 6 años con supervisión parental;
- **4 PG-13:** recomendado a partir de 12 años;
- **5 PG-R:** recomendado a partir de 16 años con supervisión parental;
- **6 R:** no autorizado a menores de 16 años;
- **7 NC-17:** no autorizado a menores de 18 años;
- **8 ADULTA:** solo para adultos.

Si un DVD se ha codificado, p. ej., con la clase de autorización 7 (a partir de 18 años) u 8 (**ADULTA**) y usted ajustó una de las clases entre 1 y 6, se emitirá un aviso y será necesario introducir una contraseña. También es posible que solo partes del DVD estén codificadas, es decir, determinadas escenas de la película, con una o distintas clases de autorización.

POR DEFECTO

▸ Confirme **REINICIAR** dos veces con **OK** para restaurar los ajustes de fábrica del aparato.

Tenga en cuenta que no es posible restaurar una contraseña que se haya cambiado.

15. Resolución de problemas

No se ve ninguna imagen ni se oye sonido.

- Compruebe que el cable de alimentación esté correctamente enchufado en la toma de corriente.
- Compruebe que la recepción de señal esté ajustada en la opción **TV**.

No se ve ninguna imagen de AV.

- Compruebe que los ajustes de contraste y brillo sean correctos.
- Compruebe que todos los aparatos externos estén conectados correctamente.
- Compruebe que ha seleccionado la fuente de AV correcta.

No se oye ningún sonido.

- Asegúrese de que el volumen no se encuentre al mínimo.
- Asegúrese de que no esté activado el modo silencioso. Pulse para ello la tecla superior izquierda del mando a distancia (símbolo de altavoz tachado).
- Compruebe que no haya conectados ningunos auriculares.
- Si ha conectado un receptor satelital o un reproductor de DVD a través de un euroconector, compruebe que el cable se encuentre bien colocado en el euroconector hembra.

No hay ni imagen ni sonido, pero sí se oyen ruidos.

- Es posible que la recepción sea mala. Compruebe que la antena esté conectada.

La imagen no es clara.

- Es posible que la recepción sea mala.
- Compruebe que la antena esté conectada.

La imagen es demasiado clara u oscura.

- Compruebe los ajustes de contraste y brillo.

La imagen no es nítida.

- Es posible que la recepción sea mala.
- Compruebe que la antena esté conectada.
- Compruebe los ajustes de nitidez y reducción de ruido en el menú **IMAGEN**.

Aparece una imagen doble o triple.

- Compruebe que la antena esté correctamente orientada.
- Es posible que se produzca una reflexión de las ondas en montañas o edificios en el entorno.

La imagen se ve punteada.

- Es posible que haya interferencias producidas por coches, trenes, cables, luces de neón, etc.
- Es posible que haya una interferencia entre el cable de antena y el cable de corriente. Coloque los cables más alejados uno del otro.

Aparecen rayas en la pantalla o colores desvaídos.

- ¿Hay otro aparato que esté produciendo interferencias?
- Las antenas de emisoras de radio o las antenas de radioaficionados y teléfonos portátiles también pueden provocar interferencias.
- Utilice el aparato lo más alejado posible del aparato que pueda estar provocando la interferencia.

El panel de mandos del aparato no funciona.

- Es posible que esté activado el seguro para niños.

El mando a distancia no funciona.

- Compruebe que las pilas del mando a distancia estén cargadas y correctamente colocadas.
- Asegúrese de que la ventana del sensor no está expuesta a una fuente de luz intensa.

El televisor se apaga.

- Compruebe si en la opción **HORA** está activada la desconexión automática del televisor.

El disco no se mueve a pesar de haber pulsado ▸ (PLAY) o bien se detiene de nuevo inmediatamente. (Opcional)

- ¿Se ha colocado el disco con el lado rotulado hacia atrás?
- Compruebe si el disco está dañado introduciendo otro disco. Si el disco está sucio, límpielo con cuidado con un paño suave seco desde el centro hasta el borde.
- DVD: ¿tiene el DVD el código regional correcto (2)?
- Se ha formado agua condensada; deje que el aparato se seque entre una y dos horas.

15.1. ¿Necesita más ayuda?

Si las sugerencias propuestas en los apartados anteriores no resuelven su problema, póngase en contacto con nosotros. Nos sería de gran ayuda que nos facilitara la siguiente información:

- ¿Qué aparatos externos hay conectados?
- ¿Qué mensajes aparecen en la pantalla?
- ¿En qué paso del manejo se produjo el problema?
- En el caso de tener conectado un PC al aparato:
  - ¿Cuál es la configuración de su ordenador?
  - ¿Qué software estaba utilizando cuando se produjo el error?
- ¿Qué pasos ha dado ya para solucionar el problema?
- Si ya ha recibido antes un número de cliente, comuníquenoslo.

15.2. Píxeles muertos en el televisor LCD

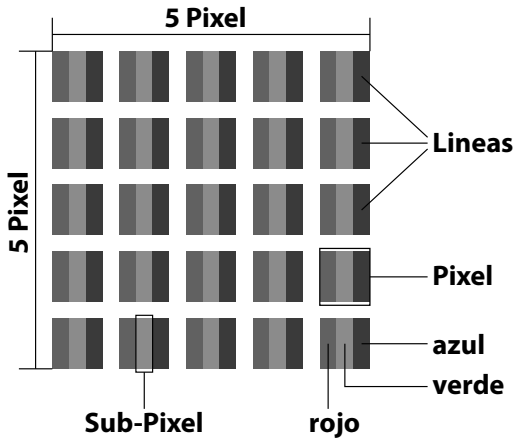

Pese a los más modernos procesos de fabricación, no puede descartarse en algunos casos el fallo de uno o varios puntos luminosos dada la complejidad de la tecnología.

En el caso de las pantallas TFT de matriz activa con una resolución de **1920 × 1080 (MD 840002 / 840003) / 1366 × 768 (MD 832002 / 832003) píxeles**, cada uno compuesto a su vez por tres subpíxeles (rojo, verde, azul), se utilizan en total **aprox. 6,2 (MD 840002 / 840003) / 3,1 (MD 832002 / 832003) millones** de elementos de activación. Debido a este elevado número de transistores y al proceso de fabricación extremadamente complejo que conlleva, de manera esporádica puede producirse un fallo o una activación errónea de píxeles y/o subpíxeles individuales.

Clase de fallo de píxel	Tipo de fallo 1 Píxel permanentemente encendido	Tipo de fallo 2 Píxel permanentemente negro	Tipo de fallo 3 Subpíxel defectuoso	
			encendido	negro
0	0	0	0	0
I	1	1	2 1 0	1 3 5
II	2	2	5 5-n* 0	0 2xn* 10
III	5	15	50 50-n* 0	0 2xn* 100
IV	50	150	500 500-n* 0	0 2xn* 1000

n*=1,5

La cantidad de fallos de los tipos arriba indicados que se permite en cada clase de fallo se refiere a un millón de píxeles y debe calcularse de acuerdo con la resolución física de la pantalla.

Su aparato se ajusta a la norma europea ISO 9241-307 clase II (clase de fallos de píxel).

16. Limpieza

⚠ ¡ADVERTENCIA!

¡Peligro de descarga eléctrica!

¡Si la carcasa está abierta y en caso de contacto con las piezas que se hallan en el aparato, existe peligro de muerte a causa de descarga eléctrica!

- No abra la carcasa del aparato. No contiene ninguna pieza que deba someterse a mantenimiento. ¡Antes de la limpieza, desconecte siempre la clavija de enchufe y todos los cables de conexión!

Puede prolongar la vida útil de la televisor LCD mediante las siguientes medidas:

- En el pulido efecto espejo hay láminas de protección para proteger el televisor frente a arañazos. Retire las láminas una vez haya instalado correctamente el televisor.
- En caso de que el pulido efecto espejo esté sucio, limpie primero el polvo del mismo. A continuación, frótelo suavemente con un paño de limpieza. En caso de que primero no retire el polvo o frote demasiado fuerte el pulido efecto espejo, este podría rayarse.
- No utilice disolventes, productos de limpieza cáusticos ni aerosoles.
- Limpie la pantalla con un paño suave que no deje pelusa.
- Asegúrese de que no queden gotas de agua en la televisor LCD. El agua puede provocar manchas permanentes.
- Para evitar daños en el aparato, en ningún caso debe penetrar agua en el interior del aparato.
- No exponga la pantalla a una luz solar potente ni a radiación ultravioleta.
- Guarde bien el material de embalaje y utilícelo únicamente para transportar la televisor LCD.

17. Almacenamiento en caso de no utilizarse

En caso de que no vaya a utilizar el televisor durante un tiempo prolongado, almacénelo en un lugar seco y fresco y procure que esté protegido contra el polvo y oscilaciones de temperatura extremas. Retire previamente todas las conexiones y extraiga las baterías del mando a distancia.

18. Eliminación



Embalaje

Su aparato se envía embalado para protegerlo de posibles daños durante el transporte. Los embalajes están hechos con materiales que pueden desecharse de forma respetuosa con el medio ambiente y llevarse a un punto de reciclaje..



Aparato

Todos los aparatos antiguos marcados con el símbolo adjunto no deben eliminarse con la basura doméstica normal.

De acuerdo con la Directiva 2012/19/UE, al final de su vida útil el aparato debe llevarse a un punto de recogida de residuos adecuado.

De este modo, es posible reutilizar o reciclar los materiales y componentes reutilizables del aparato y proteger el medioambiente, así como los efectos negativos en la salud de las personas.

Lleve el aparato usado a un punto de reciclaje o de recogida de aparatos eléctricos y electrónicos. Extraiga previamente las pilas del aparato y entréguelas separadas a un punto de reciclaje de pilas usadas.

Para más información diríjase a la empresa municipal de recogida de residuos o a las autoridades locales pertinentes.



Pilas

Todas las pilas marcadas con este símbolo no deben eliminarse con la basura doméstica normal.

De acuerdo con el Reglamento 2023/1542, las pilas deben llevarse a un punto de recogida de residuos adecuado al final de su vida útil.

Pueden contener metales pesados tóxicos y están sujetas a un tratamiento de residuos peligrosos.

Los símbolos químicos de los metales pesados son los siguientes:

Cd = cadmio, Hg = mercurio, Pb = plomo.

Usted tiene la obligación legal de devolver las pilas y las baterías gastadas después de su uso. Por lo tanto, devuelva las pilas y baterías usadas sin coste alguno a un minorista o a un punto de recogida municipal.

Las pilas y baterías pueden contener sustancias nocivas para la salud y el medioambiente. Los efectos negativos solo pueden evitarse si las pilas y baterías usadas se recogen y reciclan por separado.

Tenga especial cuidado al manipular pilas y baterías que contengan litio, ya que existe un mayor riesgo de incendio si se utilizan de forma incorrecta. Cubra los polos con cinta adhesiva para evitar un cortocircuito externo.

Utilice pilas de larga duración o baterías para reducir la generación de residuos de pilas usadas.

Siga las instrucciones de almacenamiento y evite descargar y recargar completamente la batería para prolongar su vida útil.

Además, no debe dejar pilas ni aparatos eléctricos y electrónicos con pilas o baterías en zonas públicas para evitar el abandono de basura. Compruebe qué opciones tiene para reutilizar las pilas en lugar de desecharlas, por ejemplo, repararlas.

19. Datos técnicos

Televisor LCD MD 832002 (E8322600)	medion
Denominación del aparato	MD 832002 (E8322600)
Tamaño de pantalla	80 cm (32") LCD; formato 16:9
Consumo de potencia:	50 W máx.
Consumo de potencia en standby	< 0,50 W
Potencia de salida del altavoz	2 × 3 W RMS
Resolución física	1366 × 768
Sistema TV	Pal B/G, D/K, I; Secam L,L´
Canales de programación	199 (ATV), 6000 (DTV)

Televisor LCD MD 832003 (E8322601)	medion
Denominación del aparato	MD 832003 (E8322601)
Tamaño de pantalla	80 cm (32") LCD; formato 16:9
Consumo de potencia:	50 W máx.
Consumo de potencia en standby	< 0,50 W
Potencia de salida del altavoz	2 × 8 W RMS
Resolución física	1366 × 768
Sistema TV	Pal B/G, D/K, I; Secam L,L´
Canales de programación	199 (ATV), 6000 (DTV)

Televisor LCD MD 840002 (E8402600)	medion
Denominación del aparato	MD 840002 (E8402600)
Tamaño de pantalla	100,3 cm (40") LCD; formato 16:9
Consumo de potencia:	70 W máx.
Consumo de potencia en standby	< 0,50 W
Potencia de salida del altavoz	2 × 8 W RMS
Resolución física	1920 × 1080
Sistema TV	Pal B/G, D/K, I; Secam L,L´
Canales de programación	199 (ATV), 6000 (DTV)

Televisor LCD MD 840003 (E8402601)	medion
Denominación del aparato	MD 840003 (E8402601)
Tamaño de pantalla	100,3 cm (40") LCD; formato 16:9
Consumo de potencia:	70 W máx.
Consumo de potencia en standby	< 0,50 W
Potencia de salida del altavoz	2 × 8 W RMS
Resolución física	1920 × 1080
Sistema TV	Pal B/G, D/K, I; Secam L,L´
Canales de programación	199 (ATV), 6000 (DTV)

Canales	
	VHF (banda I/III)
	UHF (BANDA U)
	HYPERBAND
	TV POR CABLE (S1-S20)/ (S21-S41)
	DVB-T/DVB-T2 HD (H.265)
	DVB-C
	DVB-S2

Conexiones	
	Conexión de antena (TV analógica, DVB-T o DVB-C)
	Conexión por satélite
	1 × conexión USB
	Ranura Common Interface (CI+)
	Vídeo
	2 × HDMI 1.4a con descodificación HDCP 1.4
	1 × euroconector (opcional)
	AV In (adaptador con clavija jack de 3,5 mm en RCA)
	YPbPr In (YUV) (adaptador con clavija jack de 3,5 mm en RCA)
	Audio
	Stereo Audio In para AV, YPbPr (YUV) (adaptador con clavija jack de 3,5 mm en RCA)
	Salida de auriculares (clavija jack de 3,5 mm)
	Digital Audio Out (S/PDIF) (coaxial)

Unidades de disco/medios de almacenamiento	
Unidades de disco	USB, Common Interface, disco (opcional)
Formatos compatibles mediante USB[2]	Foto: BMP, JPG, JPEG, PNG
	Música: MP3, FLAC, OGG
	Vídeo: AVI, MKV, MP4, MPEG 1/2/4, MOV, TS, VOB, Xvid, 3GP
	Texto: TXT
Capacidades	USB máx. 1 TB
Formatos compatibles mediante DVD2 (opcional)	Foto: JPG
	Música: MP3, WMA
	Vídeo: MPEG 1/2/4, Xvid, AVI
	Texto: TXT
Formatos de disco compatibles (opcional)	CD, HDCD, DVD Video, DVD+R/RW, DVD-R/RW, CD-R/RW, Audio-CD
Potencia láser reproductor de DVD (opcional)	Láser clase 1

Hoy en día hay muchos procesos de grabación de CD y de protección frente a copia en parte no estandarizados, así como distintos discos CD-R y CD-RW. Por este motivo, en algunos casos pueden producirse errores o retrasos de lectura. Esto no significa que el aparato sea defectuoso. (Opcional)

Mando a distancia	
Tipo de transmisión	Infrarrojo
Clase LED	1
Tipo de pilas	2 × 1,5 V AAA

Temperaturas ambiente	
Temperatura ambiente admisible	+5 °C - +35 °C
Humedad relativa del aire admisible	20 %-85 %

[2] Debido a la gran variedad de códecs distintos, no puede garantizarse la reproducción de todos los formatos.

Dimensiones/Pesos MD 832002 (E8322600)	
Dimensiones sin pies (An × Al × P)	aprox. 716 x 430 x 86 mm
Dimensiones con pies (An × Al × P)	aprox. 716 x 469 x 209 mm
Peso sin pies	aprox. 3,4 kg
Peso con pies	aprox. 3,5 kg
Montaje mural[3]	Norma Vesa, distancia entre orificios 200 × 100 mm

Dimensiones/Pesos MD 832003 (E8322601)	
Dimensiones sin pies (An × Al × P)	aprox. 716 x 431 x 73 mm
Dimensiones con pies (An × Al × P)	aprox. 716 x 470 x 185 mm
Peso sin pies	aprox. 3,6 kg
Peso con pies	aprox. 3,7 kg
Montaje mural[3]	Norma Vesa, distancia entre orificios 100 × 100 mm

Dimensiones/Pesos MD 840002 (E8402600)	
Dimensiones sin pies (An × Al × P)	aprox. 893 x 516 x 87 mm
Dimensiones con pies (An × Al × P)	aprox. 893 x 552 x 210 mm
Peso sin pies	aprox. 5,3 kg
Peso con pies	aprox. 5,4 kg
Montaje mural[3]	Norma Vesa, distancia entre orificios 200 × 200 mm

Dimensiones/Pesos MD 840003 (E8402601)	
Dimensiones sin pies (An × Al × P)	aprox. 884 x 521 x 71 mm
Dimensiones con pies (An × Al × P)	aprox. 884 x 554 x 212 mm
Peso sin pies	aprox. 5,1 kg
Peso con pies	aprox. 5,2 kg
Montaje mural[3]	Norma Vesa, distancia entre orificios 200 × 200 mm

CE

[3] Para el montaje, asegúrese de que se usan tornillos M4 (M6: MD840002 / MD840003). La longitud del tornillo se obtiene sumando 8 mm al grosor del soporte de pared.

20. Ficha de datos del producto

Escanee el código QR que coincide con el modelo en la etiqueta energética o alternativamente en las instrucciones de funcionamiento para descargar la hoja de datos del producto

MD 832002	MD 832003
MD 840002	MD 840003

HDMI™
HIGH-DEFINITION MULTIMEDIA INTERFACE

Los términos HDMI y HDMI High-Definition Multimedia Interface, y el Logotipo HDMI son marcas comerciales o marcas registradas de HDMI Licensing Administrator, Inc. en los Estados Unidos y en otros países.
En cuanto a otras marcas registradas, son propiedad de su respectivo propietario.

21. Informaciones de asistencia técnica

En caso de que su aparato no funcione según deseado y esperado, diríjase en primer lugar a nuestro servicio de atención al cliente. Dispone de distintos medios para ponerse en contacto con nosotros:

- Si lo desea, también puede utilizar nuestro formulario de contacto que encontrará en www.medion.com/contact.
- Por supuesto, nuestro equipo de asistencia técnica también está a su disposición a través de nuestra línea directa o por correo postal.

Hotline de posventa
✆ (+34) 91 904 28 00
Horario
Lu-Vi: 08:30-17:30
Dirección de asistencia técnica
MEDION Service Center **ENAME, S.A** **Parque Industrial de Coimbrões, LOTE 4 E 5** **São João de Lourosa** **3500-618 VISEU** **Portugal**

Puede descargarse tanto este como muchos otros manuales de instrucciones a través del portal de servicio www.medionservice.com.

Por motivos de sostenibilidad, prescindimos de las condiciones de garantía impresas; también encontrará nuestras condiciones de garantía en nuestro portal de servicio posventa.

También puede escanear el código QR que aparece a continuación y cargar el manual de instrucciones en su dispositivo móvil a través del portal de servicio.

22. Aviso legal

Copyright 2026

Versión: 14.10.2026

Reservados todos los derechos.

Este manual de instrucciones está protegido por derechos de autor.

Queda prohibida la reproducción mecánica, electrónica o de cualquier otro tipo sin la autorización por escrito del fabricante.

El copyright pertenece a la empresa:

medion GmbH
Am Zehnthof 77
45307 Essen
Alemania

Tenga en cuenta que la dirección indicada arriba no es una dirección para devoluciones. Póngase siempre primero en contacto con nuestro servicio de atención al cliente.

23. Index

A

Ajustes de imagen 15
Ajustes de sonido 15
Alimentación eléctrica 7
  Conexión de la alimentación eléctrica 12
Antena 11

C

Common Interface 12
Conexión 7
  Alimentación eléctrica 12
  Antena 12
Configuración de satélite 20

D

Datos técnicos 33

E

Eliminación 32

F

Fallo 30

G

Guía de programación TV 27

I

Indicaciones de seguridad 5
  Alimentación eléctrica 7
  Conexión 7
  Lugar de colocación 6
  Seguridad operativa 5

L

Limpieza 32
Lista de emisoras 24
Lista de favoritos 16

M

Mando a distancia 10
Manejo 15
Menú
  Bloquear 23
  Canal 18
  Imagen 21
  Opciones 23
  Sonido 22
  Tiempo 22
Modo DVD 27
Montaje 11

P

Pilas 8, 11
Píxeles muertos 31
Puesta en servicio 11

R

Reparación 7
Reproductor multimedia 25
Resolución de problemas 30

S

Satélite 13
Selección de canal 15
Selección de fuente 16
Sistema por satélite
  Satélite 20
  Transpondedor 20

T

Teclas de colores 17
Temperatura ambiente 7

U

USB 25

V

Vista general del aparato
  Parte delantera 9
  Parte trasera 9
Visualización de información 16
Volumen de suministro 4

medion

Istruzioni per l‘uso



LCD-TV
MEDION LIFE

MD 832002 (E8322600) / MD 832003 (E8322601) / MD 840002 (E8402600) / MD 840003 (E8402601)

Contenuto

1. Informazioni relative alle presenti istruzioni per l'uso 3
1.1. Legenda 3
1.2. Utilizzo conforme 4
2. Contenuto della confezione 4
3. Istruzioni generali per l'uso e la sicurezza 4
4. Indicazioni di sicurezza 5
4.1. Utilizzo sicuro 5
4.2. Posizionamento 6
4.3. Temperatura dell'ambiente 7
4.4. Riparazione 7
4.5. Sicurezza dei collegamenti 7
4.6. Utilizzo delle pile 8
5. Informazioni sulla conformità UE 8
5.1. Lettore DVD (opzionale) 8
6. Panoramica dell'apparecchio 9
6.1. Lato anteriore 9
6.2. Lato posteriore 9
6.3. Telecomando 10
7. Messa in funzione 11
7.1. Apertura della confezione 11
7.2. Montaggio 11
7.3. Inserire le pile nel telecomando 11
7.4. Collegare l'antenna 11
7.5. Common Interface 12
7.6. Collegare l'alimentazione 12
7.7. Accendere e spegnere il televisore LCD. 12
7.8. Ricerca dei canali dopo la prima accensione 12
8. Connessioni multimediali 14
8.1. Utilizzo delle connessioni multimediali. 14
9. Utilizzo 15
9.1. Selezione dei canali 15
9.2. Impostazioni audio 15
9.3. Impostazioni immagine 15
9.4. Visualizzazione di informazioni sui programmi 16
9.5. Aprire gli elenchi dei preferiti 16
9.6. Selezionare una sorgente 16
10. Televideo 16
10.1. Come utilizzare il televideo 16
10.2. Selezionare le pagine 17
10.3. Caratteristiche utili del televideo 17
11. Menu 17
11.1. Menu Canale 18
11.2. Menu Imagine 21
11.3. Menu Sonoro 22
11.4. Menu Ora 22
11.5. Menu Blocca 23
11.6. Menu Impostazioni 23
12. Lettore multimediale 25
12.1. Accesso al lettore multimediale 25
12.2. Menu principale del lettore multimediale 25
12.3. Visualizzazione di foto 25
12.4. Riproduzione di musica 25
12.5. Riproduzione di video 26
12.6. Riproduzione di testo 26
13. EPG - Guida ai programmi 26
14. La modalità DVD (opzionale) 27
14.1. Passaggio dalla modalità TV alla modalità DVD 27
14.2. Inserire un DVD 27
14.3. Funzioni dei tasti 27
14.4. Spostarsi all'interno di supporti dati MP3 e JPEG 28
14.5. Menu SETUP in modalità DVD 28
15. Risoluzione dei problemi 30
15.1. Serve ulteriore assistenza? 30
15.2. Errori di pixel sui televisori LCD 31
16. Pulizia 31
17. Conservazione in caso di inutilizzo 31
18. Smaltimento 31
19. Dati tecnici 32
20. Scheda prodotto 35
21. Informazioni relative al servizio di assistenza 35
22. Note legali 36
23. Index 37

1. Informazioni relative alle presenti istruzioni per l'uso



La ringraziamo per l'acquisto di questo prodotto. Ci auguriamo che possa trarne profitto.

Prima di mettere in funzione il dispositivo, legga attentamente le indicazioni di sicurezza. Osservi le avvertenze riportate sul dispositivo e nelle istruzioni per l'uso.

Tenga le istruzioni per l'uso sempre a portata di mano. Esse sono parte integrante del prodotto e, in caso di vendita o cessione del dispositivo, devono essere consegnate al nuovo proprietario.

1.1. Legenda

Quando un paragrafo è contrassegnato da uno dei seguenti simboli di avvertimento, per prevenire le possibili conseguenze descritte è necessario evitare il pericolo indicato nel testo.

	**PERICOLO!** Avviso di pericolo letale immediato!
	**AVVERTENZA!** Avviso di un possibile pericolo letale e/o del pericolo di gravi lesioni irreversibili!
	**ATTENZIONE!** Avviso di possibili lesioni di media o lieve entità!
	**AVVISO!** Seguire le indicazioni al fine di evitare danni alle cose!
	Segnalazione di ulteriori informazioni sull'utilizzo del dispositivo.
	**AVVISO!** Osservare gli avvisi nelle istruzioni per l'uso.
	A causa della banda di frequenza a 5 GHz della soluzione Wireless LAN utilizzata, in tutti i paesi UE ne è consentito l'utilizzo solo all'interno di edifici.
	**AVVERTENZA!** Segnalazione di pericolo di scosse elettriche.
	**AVVERTENZA!** Segnalazione di pericolo a causa di volume alto!
	**Classe di protezione II** Gli apparecchi elettrici con classe di protezione II possiedono un isolamento continuo doppio e/o rinforzato e non hanno possibilità di collegamento per un conduttore di protezione. Il rivestimento di un apparecchio elettrico in involucro isolante con classe di protezione II può costituire in tutto o in parte l'isolamento doppio o rinforzato.

1.2. Utilizzo conforme

Questo è un apparecchio informatico ed è idoneo anche ad applicazioni multimediali. L'apparecchio serve per ricevere e riprodurre programmi televisivi. Le molteplici connessioni consentono di espandere ulteriormente le sorgenti di ricezione e riproduzione (ricevitore, lettore DVD, registratore DVD, videoregistratore, PC ecc.). L'apparecchio offre molteplici possibilità di utilizzo.

L'apparecchio è destinato esclusivamente all'utilizzo privato e non a quello industriale/commerciale.

Attenzione, in caso di utilizzo non conforme, la garanzia decade.

- Non modificare l'apparecchio senza la nostra autorizzazione e non utilizzare dispositivi ausiliari non approvati o non forniti da noi.
- Utilizzare esclusivamente pezzi di ricambio e accessori forniti o approvati da noi.
- Attenersi a tutte le indicazioni fornite dalle presenti istruzioni per l'uso e in particolare alle indicazioni di sicurezza. Qualsiasi altro utilizzo è considerato non conforme e può provocare danni alle persone o alle cose.
- Non utilizzare l'apparecchio in condizioni ambientali estreme.
- L'apparecchio è predisposto soltanto per l'utilizzo in ambienti interni asciutti.
- L'apparecchio non è idoneo come monitor di dati per postazioni di lavoro.

Tenere presente che il dispositivo non è adatto all'uso mobile e deve essere utilizzato solo in posizione fissa in un luogo designato. In caso di utilizzo mobile, non è possibile garantire un funzionamento perfetto, in quanto potrebbero verificarsi problemi di ricezione o simili.

2. Contenuto della confezione

Verificare l'integrità della confezione e comunicare l'eventuale incompletezza della fornitura entro 14 giorni dall'acquisto.

La confezione del prodotto acquistato include:

- TV lcd
- Telecomando (RC1857) comprensivo di 2 pile da 1,5V AAA
- Adattatore YUV
- Adattatore AV
- Piedi di supporto, incluse viti
- Documentazione

⚠ PERICOLO!

Pericolo di soffocamento!

Le pellicole utilizzate per l'imballaggio possono essere inghiottite o utilizzate in modo improprio con conseguente rischio di soffocamento!

■ Tenere il materiale di imballaggio, come le pellicole o i sacchetti di plastica, fuori dalla portata dei bambini.

3. Istruzioni generali per l'uso e la sicurezza

	Scegliere una posizione adatta per il televisore. Posizionarlo in un luogo pulito, lontano da fonti di calore (sole, termosifoni, caminetti), piante (polline, polvere, acqua) e pavimento (rischio di urti, polvere).
	Non collocare panni, carta o altri materiali sulle aperture della parte superiore, inferiore o laterale dell'apparecchio.
	Spegnere il televisore dopo l'uso (questo non vale per i televisori OLED) e staccare la spina di alimentazione se si prevede di non utilizzarlo a lungo (per i televisori OLED, lasciarli in modalità standby prima di scollegarli dalla rete elettrica).
	Conservare con cura il telecomando, tenerlo lontano dai liquidi e controllare regolarmente lo stato delle batterie per evitare la corrosione dei contatti.
	Pulire lo schermo con un panno morbido e asciutto dopo aver spento il televisore e averlo scollegato dall'alimentazione. Evitare l'uso di detergenti per vetri e altri detergenti domestici.

4. Indicazioni di sicurezza

4.1. Utilizzo sicuro

– Prima di utilizzare l'apparecchio per la prima volta, controllare che non presenti danni. Nel caso l'apparecchio risulti difettoso o danneggiato, non deve essere messo in funzione.
– Il presente apparecchio può essere utilizzato da bambini dagli 8 anni in su e da persone con capacità fisiche, sensoriali o intellettive ridotte o con carenza di esperienza e di conoscenze, a condizione che siano sorvegliati o istruite circa l'utilizzo sicuro dell'apparecchio e siano consapevoli dei pericoli che ne derivano.
– I bambini non devono giocare con l'apparecchio. La pulizia e la manutenzione di competenza dell'utilizzatore non devono essere effettuati da bambini non sorvegliati.



PERICOLO!

Pericolo di soffocamento!

Il materiale d'imballaggio non è un giocattolo! Le pellicole dell'imballaggio possono essere inghiottite o utilizzate in modo improprio con rischio di soffocamento!

■ Tenere il materiale dell'imballaggio, ad es. le pellicole o i sacchetti di plastica, fuori dalla portata dei bambini.



AVVERTENZA!

Pericolo di scossa elettrica!

Pericolo di scossa elettrica, cortocircuito e incendio!

■ Non aprire mai il telaio dello Smart-TV e non introdurvi oggetti attraverso le fessure e le aperture.



AVVERTENZA!

Surriscaldamento! Rischio di incendio!

Il surriscaldamento può causare danni allo Smart-TV e incendi!

■ Le fessure e le aperture del televisore TV servono per l'aerazione. Non coprirle ad esempio con giornali, tovaglie, tende, ecc.

– Non esercitare alcuna pressione sullo schermo. Pericolo di rottura del vetro dello schermo.
– Il telecomando possiede un diodo a infrarossi di classe 1. Non osservare il LED con strumenti ottici.



ATTENZIONE!

Pericolo di lesioni!

Se lo schermo si rompe, ci si potrebbe ferire.

■ Non toccare lo schermo con le dita o con oggetti appuntiti per evitare danni.

■ In tal caso imballare le parti rotte indossando guanti di protezione.
■ Successivamente lavare le mani con sapone, in quanto non è da escludere la fuoriuscita di sostanze chimiche.
■ Inviare i frammenti al centro di assistenza per il corretto smaltimento.

– In caso di emergenza, scollegare l'apparecchio immediatamente dalla rete elettrica e riutilizzarlo solo dopo che è stato controllato da una persona competente o dal servizio clienti. Si ha una situazione di emergenza ad es. quando esce del fumo dall'apparecchio o questo emette rumori insoliti, vi è penetrata dell'acqua, il cavo di alimentazione o il telaio dell'apparecchio sono danneggiati.

Rivolgersi al centro di assistenza se:

– il cavo di alimentazione è bruciato o danneggiato
– è penetrato del liquido nell'apparecchio
– l'apparecchio non funziona correttamente

– l'apparecchio è caduto o il telaio è danneggiato
– esce del fumo dall'apparecchio

4.2. Posizionamento

– Il montaggio a parete del televisore non deve superare i 2 m. Il dispositivo deve essere montato su superfici solide come cemento o calcestruzzo.
– Appoggiare l'apparecchio su una superficie piana e stabile. Alcuni tipi di vernice per mobili troppo aggressivi possono danneggiare i piedini in gomma del dispositivo. Se necessario, utilizzare una base di appoggio.
– Nelle prime ore di funzionamento, gli apparecchi nuovi possono emettere un tipico odore, inevitabile ma completamente innocuo, che diminuisce sempre più nel corso del tempo. Per ridurre al minimo tale odore, si consiglia di aerare periodicamente il locale. Nella progettazione del prodotto abbiamo fatto in modo di restare notevolmente al di sotto dei valori minimi previsti dalla legge.
– Tenere lo Smart-TV e tutti i dispositivi collegati lontano dall'umidità ed evitare la polvere, il calore e i raggi solari diretti. La mancata osservanza di queste indicazioni può provocare malfunzionamenti o danni all'apparecchio.
– Non utilizzare l'apparecchio all'aperto, in quanto agenti esterni come pioggia, neve, ecc. potrebbero danneggiarlo.
– Proteggere l'apparecchio dagli spruzzi e dalle gocce d'acqua. Non posizionare recipienti contenenti liquidi, come ad es. vasi, in prossimità dell'apparecchio. Il recipiente potrebbe rovesciarsi e i liquidi pregiudicherebbero la sicurezza elettrica.



AVVISO!

Pericolo di danni!

Candele e altre fiamme libere possono costituire un pericolo.

- Tenere lontane da questo prodotto le candele e le altre fiamme libere, per evitare una propagazione del fuoco.

– Mantenere una distanza sufficiente dalle pareti dei mobili e uno spazio minimo di 10 cm intorno all'apparecchio per garantire l'aerazione.
– Evitare abbagliamenti, riflessi e contrasti chiaro-scuro troppo forti al fine di proteggere gli occhi.

La distanza di visione ottimale è pari a 3 volte la diagonale dello schermo.



PERICOLO!

Pericolo di lesioni! Pericolo letale!

Appoggiare il televisore solo su una base stabile. In caso di caduta, il televisore può causare lesioni gravi o la morte. Molte ferite, in particolare riguardanti i bambini, possono essere evitate adottando le seguenti precauzioni.

- Utilizzare tutti i componenti su una superficie piana, stabile e non soggetta a vibrazioni per evitare la caduta dello LCD TV.

– Utilizzare solo le viti e i piedini d'appoggio forniti in dotazione con il televisore.
– Utilizzare solo mobili che permettano di posizionare il televisore in modo sicuro.
– Assicurarsi che il televisore non sporga dal bordo del mobile.
– Non appoggiare il televisore su mobili appesi, come pensili o scaffali, senza fissare sia il televisore che il mobile in modo stabile e sicuro. In tal caso assicurarsi che i mobili siano montati in maniera corretta e non superare il carico massimo consentito.
– Non appoggiare coperte o simili sotto il televisore per garantire un appoggio sicuro.
– Avvisare i bambini del pericolo che comporta arrampicarsi sui mobili per cercare di raggiungere il televisore o i relativi comandi.

Tenere presenti le succitate indicazioni di sicurezza anche quando si ripone il televisore inutilizzato o lo si sposta.

4.3. Temperatura dell'ambiente

- L'apparecchio può essere utilizzato a una temperatura ambientale compresa tra +5°C e +35°C e a un'umidità relativa dell'aria compresa tra 20% e 85% (senza formazione di condensa).
- Da spento lo Smart-TV può essere conservato a una temperatura compresa fra -20 °C e +60 °C.
- Mantenere una distanza di almeno un metro dalle fonti di disturbo magnetiche e ad alta frequenza (televisori, diffusori acustici, cellulari, ecc.) per evitare malfunzionamenti.
- Durante un temporale o se l'apparecchio rimane a lungo inutilizzato, rimuovere la spina dalla presa elettrica e il cavo dell'antenna dalla presa dell'antenna.



AVVISO!
Pericolo di danni!
In caso di forti oscillazioni di temperatura o di umidità, la condensa può formare umidità all'interno dello Smart-TV con conseguente pericolo di cortocircuito.

- ■ Dopo il trasporto dello Smart-TV, attendere che abbia raggiunto la temperatura ambientale prima di metterlo in funzione.

4.4. Riparazione

- Affidare la riparazione dello Smart-TV esclusivamente a personale specializzato.
- Nel caso sia necessaria una riparazione, rivolgersi sempre ai nostri partner di assistenza autorizzati.
- Assicurarsi che vengano utilizzati solo i ricambi indicati dal produttore. L'utilizzo di ricambi non adatti potrebbe causare danni all'apparecchio o incendi.

4.5. Sicurezza dei collegamenti

4.5.1. Alimentazione elettrica

- Anche quando l'apparecchio è spento alcuni componenti rimangono sotto tensione. Per interrompere l'alimentazione dello LCD TV o per metterlo totalmente fuori tensione, scollegarlo completamente dalla rete elettrica. A tale scopo staccare la spina dalla rete elettrica.



PERICOLO!
Pericolo di scossa elettrica!
Aprendo il telaio si rischia una scossa elettrica letale!

- ■ Non aprire il telaio dell'apparecchio. Il telaio non contiene parti da sottoporre a manutenzione.

- Utilizzare lo Smart-TV soltanto collegandolo a prese di corrente con messa a terra da 220 - 240 V ~ 50 Hz. Se non si è certi dell'alimentazione elettrica presente nel luogo in cui si utilizza l'apparecchio, informarsi presso il proprio fornitore di energia.
- La presa elettrica deve essere sempre facilmente raggiungibile in modo da potere estrarre la spina in una situazione di emergenza.
- Per interrompere l'alimentazione elettrica del televisore, staccare la spina dalla presa di corrente.
- Per maggiore sicurezza, consigliamo di utilizzare una protezione contro le sovratensioni al fine di evitare danni allo Smart-TV causati da picchi di tensione o da fulmini che colpiscono la rete elettrica.
- Posizionare i cavi in modo che nessuno possa calpestarli né inciamparvi.
- Non appoggiare alcun oggetto sui cavi, in quanto potrebbero danneggiarsi.
- Non toccare la spina con le mani bagnate.

– Afferrare la spina sempre dall'involucro e non estrarla mai dalla presa elettrica tirandola dal cavo.
– Tenere presente che il televisore continua a consumare corrente anche in modalità standby.

Tutti i dispositivi che vengono collegati alle prese del televisore devono essere conformi ai requisiti della direttiva bassa tensione.

4.6. Utilizzo delle pile

AVVERTENZA!
Rischio di esplosione!
Le pile possono contenere e lasciare fuoriuscire sostanze infiammabili, possono surriscaldarsi, incendiarsi o addirittura esplodere.

■ Evitare di usarle in maniera impropria, affinché non si verifichino danni all'apparecchio e alle persone.

Attenersi tassativamente alle istruzioni seguenti:

– Tenere le pile fuori dalla portata dei bambini.
In caso di ingestione di una pila, rivolgersi immediatamente a un medico.
– Non ricaricare mai le pile (a meno che sia espressamente indicato).
– Non scaricare mai le pile mediante una forte erogazione di potenza.
– Non cortocircuitare mai le pile.
– Non esporre le pile a calore eccessivo come luce del sole, fuoco o simili!
– Non smontare o deformare le pile: le mani e le dita potrebbero subire lesioni oppure il liquido delle pile potrebbe venire a contatto con gli occhi o con la pelle. Se ciò dovesse accadere, sciacquare i punti interessati con abbondante acqua pura e rivolgersi immediatamente a un medico.
– Evitare urti e vibrazioni forti.
– Non invertire mai la polarità.
– Assicurarsi che il polo positivo (+) e il polo negativo (-) siano inseriti correttamente per evitare cortocircuiti.
– Non utilizzare insieme pile nuove e usate o pile di tipo diverso.
Ciò potrebbe provocare un malfunzionamento dell'apparecchio. Inoltre la pila più debole si scaricherebbe troppo.
– Rimuovere immediatamente le pile scariche dal telecomando. Per le pile scariche il rischio di fuoriuscita di liquidi è maggiore.
– Estrarre le pile dal telecomando se questo non viene utilizzato per un periodo prolungato.
– Sostituire contemporaneamente tutte le pile scariche dell'apparecchio con nuove pile dello stesso tipo.
– Per conservare o smaltire le pile, isolarne i contatti usando del nastro adesivo.
– Se necessario pulire i contatti delle pile e dell'apparecchio prima dell'inserimento.
– Nel caso sia fuoriuscito del liquido dalle pile, indossare dei guanti e pulire accuratamente i contatti.

5. Informazioni sulla conformità UE

Con la presente medion GmbH dichiara che il tipo di apparecchiatura radio MD 832002 / MD 832003 / MD 840002 / MD 840003 è conforme alla direttiva 2014/53/UE [(Direttiva RED), alla direttiva 2009/125/CE (Direttiva sulla progettazione ecocompatibile) e alla direttiva 2011/65/UE (Direttiva RoHS)]. Il testo completo della dichiarazione di conformità UE è disponibile al seguente indirizzo Internet: www.medion.com/conformity

CE

5.1. Lettore DVD (opzionale)



Il lettore DVD è un prodotto laser della classe 1. L'apparecchio è dotato di un sistema di sicurezza che impedisce l'emissione di raggi laser pericolosi durante il normale utilizzo. Per evitare danni alla vista, non manomettere né danneggiare il sistema di sicurezza del dispositivo.

6. Panoramica dell'apparecchio

6.1. Lato anteriore

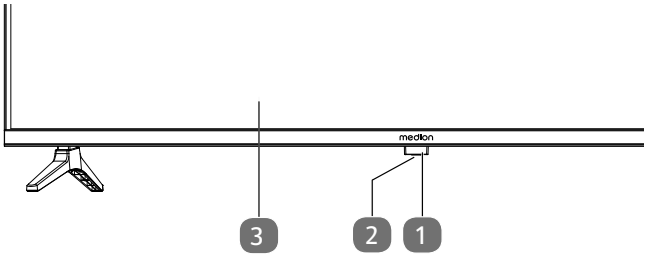

1. Spia di funzionamento: si illumina di rosso quando l'apparecchio è in modalità standby.
   Sensore a infrarossi: ricevitore per i segnali a infrarossi del telecomando
2. ⏻: interruttore di standby per accendere l'apparecchio o per attivare la modalità standby
3. Schermo LCD.

6.2. Lato posteriore

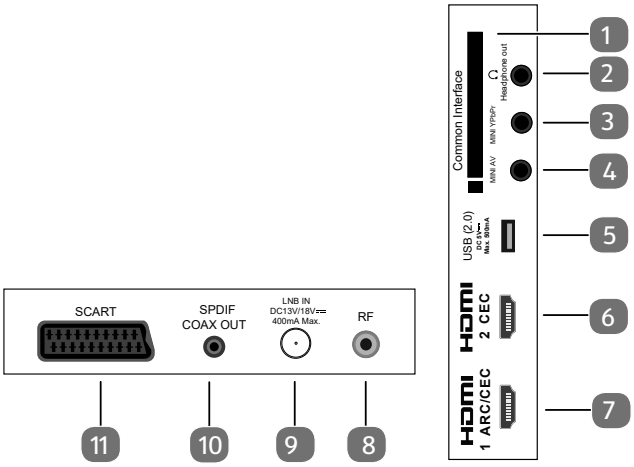

1. **COMMON INTERFACE (CI+)**: vano di inserimento per schede di Pay-TV
2. **HEADPHONE OUT**: per collegare una cuffia con jack da 3,5 mm
3. **MINI YPBPR**: ingresso Component YPbPr (tramite l'adattatore RCA fornito in dotazione)
4. **MINI AV**: ingresso audio/video (tramite l'adattatore RCA fornito in dotazione)
5. **USB(2.0) DC 5V⎓, Max. 500mA**: porta USB che consente di collegare un supporto di memoria esterno per la riproduzione di contenuti multimediali.
6. **HDMI2 CEC**: porta HDMI per dispositivi con uscita HDMI (può essere utilizzata per CEC)
7. **HDMI1 ARC/CEC**: porta HDMI per dispositivi con uscita HDMI (può essere utilizzata per CEC/ARC)
8. **RF**: porta per antenna (DVB-T/DVB-T2 HD/DVB-C/ analogica)
9. **LNB IN DC 13V/18V⎓ 400mA Max.**: per il collegamento dell'antenna (satellite)
10. **SPDIF COAX OUT**: uscita audio digitale (coassiale)
11. **SCART**: presa SCART (ingresso) (MD 840002 / MD 832002)

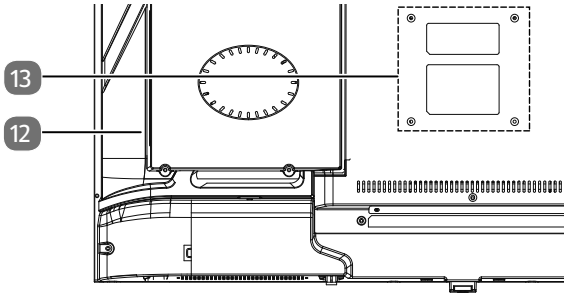

12. Lettore DVD (MD 832003 / MD 840003)
13. Fori di fissaggio per una staffa da parete
    MD 832003: Standard Vesa, distanza tra i fori 100 x 100 mm
    MD 832002: Standard Vesa, distanza tra i fori 200 x 100 mm
    MD 840003 / MD 840002: Standard Vesa, distanza tra i fori 200 x 200 mm

Durante il montaggio, assicurarsi di utilizzare viti di dimensione M6 (M4: MD832003). La lunghezza della vite si ottiene aggiungendo 10 mm (8 mm: MD832003 / MD840003) allo spessore della staffa da parete.
Il montaggio a parete del televisore non deve superare i 2 m. Il dispositivo deve essere montato su superfici solide come cemento o calcestruzzo.

6.3. Telecomando

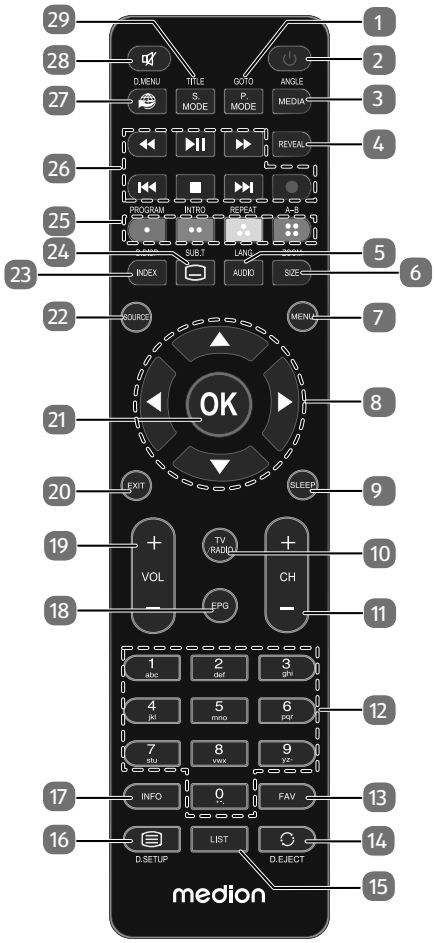

1. **P.MODE**: Per selezionare la modalità immagine
   GOTO: DVD: per passare alla sezione desiderata di un DVD (opzionale)
2. ⏻: accensione/spegnimento del televisore LCD (attivazione/disattivazione della modalità standby)
3. **MEDIA**: Apertura del browser multimediale
   ANGLE: DVD: scelta dell'angolazione di ripresa (angolo di visione) nella riproduzione del DVD (opzionale)
4. **REVEAL**: Televideo: per visualizzare il testo nascosto
5. **AUDIO**: ATV: impostazione standard audio stereo / mono
   LANG: DTV/Satellite: selezione delle lingue per l'audio.
   DVD: selezione della lingua del disco (opzionale)
6. **SIZE**: modifica del formato immagine / Televideo: premere una volta per ingrandire la metà superiore; premere due volte per ingrandire la metà inferiore
   ZOOM: DVD: funzione di zoom per il lettore DVD (opzionale)
7. **MENU**: Apertura e chiusura del menu
8. Tasto direzionale ▲ ▼ ◀ ▶
9. **SLEEP**: Impostazione spegnimento automatico
10. **TV/RADIO**: DTV/Satellite: per passare dai canali TV alle stazioni radio e viceversa
11. **CH+/-**: Tasti di selezione dei canali
12. Tasti numerici: TV: selezione del canale, televideo: selezione della pagina
13. **FAV**: Apertura dell'elenco di preferiti
14. ↻: Selezione dell'ultimo canale riprodotto
    EJECT: DVD: tasto di espulsione (opzionale)
15. **LIST**: Richiamo dell'elenco dei canali
16. ☰: Apertura televideo; 2 pressioni: televideo trasparente; 3 pressioni: chiusura
    D.SETUP: DVD: apertura del menu (opzionale)
17. **INFO**: Per visualizzare informazioni come il numero del canale corrente e il formato d'immagine
18. **EPG**: Rivista digitale per i programmi radiotelevisivi (può variare a seconda dell'emittente)
19. **VOL+/-** : aumento (+) o riduzione (-) del volume
20. **EXIT**: Uscita dal menu
21. **OK**: Conferma della selezione in determinati menu. Viene utilizzato anche per l'apertura dell'elenco canali.
22. **SOURCE**: selezione del segnale di ingresso per i dispositivi collegati
23. **INDEX**: Televideo: apertura della pagina principale
    D.DISP: DVD: per visualizzare informazioni sul DVD inserito, come capitoli, durata riproduzione ecc. (opzionale)
24. ▭: Televideo: per aprire la sottopagina
    SUB.T: DTV/Satellite/Media Browser: funzione sottotitoli
    DVD: Sottotitoli per il lettore DVD (opzionale)
25. Tasti colorati
    ROSSO (·): per l'utilizzo in menu specifici
    [PROGRAM]: DVD: per programmare la playlist del lettore DVD (opzionale)
    VERDE (··): per l'utilizzo in menu specifici
    [INTRO]: Nessuna funzione disponibile
    GIALLO (·˙·): per l'utilizzo in menu specifici
    [REPEAT]: Media Browser: ripetizione
    DVD: per impostare la modalità di riproduzione (opzionale)
    BLU (∴): per l'utilizzo in menu specifici
    [A-B]: Media Browser: ripetizione A-B
    DVD: impostare ripetizione AB (opzionale)
26. Tasti per l'utilizzo del browser multimediale / DVD (opzionale)
27. 🌐: Nessuna funzione disponibile
    D.MENU: DVD: apertura e chiusura del menu DVD (opzionale)
28. 🔇: Esclusione dell'audio
29. **S.MODE**: Selezione della modalità audio
    TITLE: DVD: Richiamo del menu dei titoli (opzionale)

7. Messa in funzione

Prima di iniziare, leggere il capitolo „Istruzioni di sicurezza".

7.1. Apertura della confezione

- Prima di aprire la confezione, scegliere un posto adatto per posizionare l'apparecchio.
- Aprire la scatola con molta cautela per evitare di danneggiare l'apparecchio. Questo potrebbe succedere se per aprire la scatola si utilizza un coltello a lama lunga.
- Rimuovere completamente il materiale dell'imballaggio.
- La confezione contiene diversi pezzi piccoli (pile, viti, ecc.). Tenerli fuori dalla portata dei bambini, pericolo di soffocamento!
- Conservare il materiale d'imballaggio in buone condizioni e utilizzare soltanto questo per trasportare il televisore.

⚠ PERICOLO!

Pericolo di soffocamento!

Le pellicole utilizzate per l'imballaggio possono essere inghiottite o utilizzate in modo improprio con conseguente rischio di soffocamento!

■ Tenere il materiale di imballaggio, come le pellicole o i sacchetti di plastica, fuori dalla portata dei bambini.

7.2. Montaggio

Fissare il piede come raffigurato nel disegno. Eseguire questa operazione prima di collegare il televisore LCD.

MD840002 / MD832002:

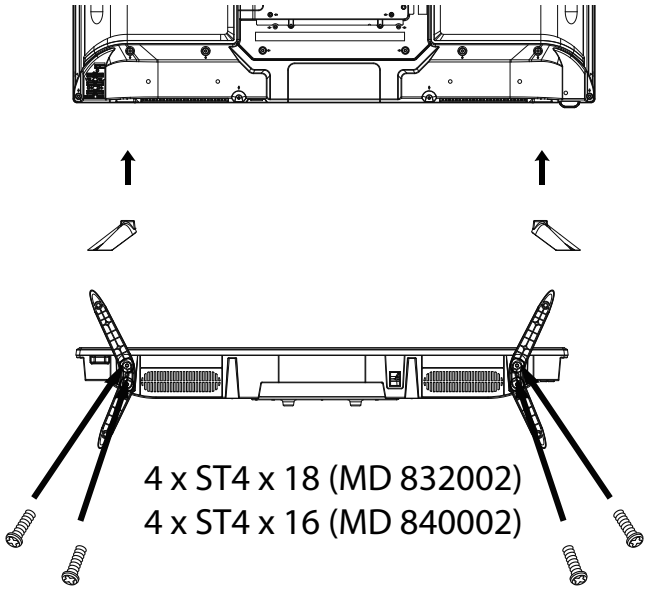

MD840003 / MD832003:

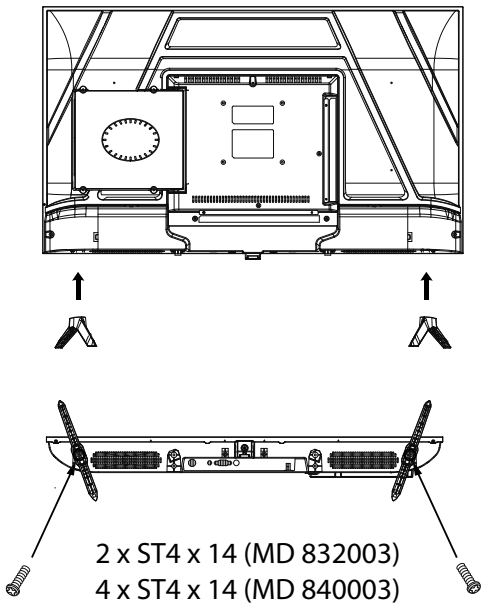

7.3. Inserire le pile nel telecomando

- Rimuovere il coperchio del vano pile sul retro del telecomando.
- Posizionare due pile da 1,5 V di tipo LR03 / AAA nel vano pile del telecomando. Durante questa operazione fare attenzione alla polarità delle pile (indicata sul fondo del vano pile).
- Chiudere il vano pile.

AVVISO!

Pericolo di danni!

Se il telecomando rimane a lungo inutilizzato, il liquido che fuoriesce dalle pile potrebbe danneggiarlo.

■ Rimuovere le pile dal telecomando se l'apparecchio rimane a lungo inutilizzato.

7.4. Collegare l'antenna

Il televisore LCD supporta diversi segnali antenna. La connessione denominata **RF** può ricevere i seguenti segnali video:

- tramite cavo analogico / un'antenna analogica esterna,
- tramite un'antenna DVB-T/DVB-T2[1] o
- tramite una connessione DVB-C[1]
- Inserire nella connessione antenna del televisore LCD un cavo antenna proveniente dall'antenna esterna, dalla connessione via cavo analogica, dall'antenna DVB-T o dalla connessione DVB-C.

Alla connessione denominata **LNB IN** è possibile collegare anche un impianto satellitare digitale.

- Avvitare il connettore F di un'antenna coassiale alla porta del televisore LCD.

[1] È necessario che il servizio sia disponibile nella propria regione

Per ricevere canali cifrati/a pagamento, è necessario l'utilizzo di una scheda specifica. Inserire il modulo CAM (acquistabile in un negozio specializzato) nell'apposito vano posto sul lato sinistro dell'apparecchio (**COMMON INTERFACE**). Inserire quindi la scheda del fornitore nel modulo CAM.

7.5. Common Interface

Se si desidera guardare i canali a pagamento, è necessario innanzitutto rivolgersi al relativo fornitore. Dopo la registrazione si riceve un Conditional Access Module (modulo CAM) e una scheda. Nella documentazione fornita con il modulo sono spiegate le impostazioni.

Installare i componenti CI nel televisore come descritto di seguito:

- Inserire il modulo CAM nello slot posto sul lato del televisore LCD. Inserire quindi la scheda.
- Collegare il televisore all'alimentazione elettrica, accenderlo e attendere qualche istante fino al riconoscimento della scheda.

È possibile inserire o estrarre il modulo CI soltanto quando l'apparecchio è in modalità STANDBY o è scollegato dalla rete elettrica.

Il modulo CAM deve essere inserito nella direzione corretta; non è possibile infilarlo al contrario. Se si tenta di inserire il modulo CAM con la forza si può danneggiare il modulo CAM stesso o il televisore.

7.6. Collegare l'alimentazione

- Inserire la spina in una presa elettrica da 100 - 240 V ~ 50 Hz ben raggiungibile.

7.7. Accendere e spegnere il televisore LCD

- Non appena si inserisce la spina nella presa elettrica, l'apparecchio si trova in modalità standby.
- Per accendere l'apparecchio, premere
  - sul telecomando: il tasto Standby/On ⏻;
  - sull'apparecchio: il tasto Standby/ON ⏻.
- Con il tasto Standby/On ⏻ del telecomando è possibile rimettere l'apparecchio in standby. L'apparecchio si spegne, ma continua a consumare corrente.

Dopo cinque minuti di mancato segnale di ingresso, l'apparecchio passa automaticamente alla modalità standby. Fino a quel momento sullo schermo viene visualizzato un timer per il conto alla rovescia. Questa funzione non è disponibile per tutte le sorgenti.

7.8. Ricerca dei canali dopo la prima accensione

Quando si accende l'apparecchio per la prima volta, si segue una procedura guidata per la **PRIMA INSTALLAZIONE**.



Voce di menu	Impostazione
LINGUA OSD	Con i tasti direzionali selezionare la lingua per l'OSD.
PAESE	Selezionare il paese con i tasti direzionali.

- Dopo avere definito tutte le impostazioni, premere **OK**.

7.8.1. Cavo e antenna



Voce di menu	Impostazione
TIPO DI SINTONIZZAZION...	Selezionare il tipo di ricezione con i tasti direzionali: • **ATV+DTV** (ricerca di canali TV digitali e analogici); • **ATV** (ricerca di canali TV analogici); • **DTV**(ricerca di canali TV digitali)
TIPO DIGITALE	Con i tasti direzionali selezionare il tipo di collegamento (**DVB-T, DVB-C** o **SATELLITE**).
TIPO DI RICERCA (solo in modalità DVB-C)	Impostazione della modalità di ricerca. Mantenere questa impostazione su **ESPLORAZIONE DI RETE** o **PIENO** se non si desidera definire un'impostazione particolare.

Voce di menu	Impostazione
IDENTIFICATORE DI RETE (solo in modalità DVB-C)	Impostazione dell'ID di rete. L'impostazione predefinita è **AUTO**.
FREQUENZA (solo in modalità DVB-C)	Impostazione della frequenza. L'impostazione predefinita è **AUTO**. Attiva solo se nella modalità di ricerca è selezionata la voce **ESPLORAZIONE DI RETE**.
VELOCITÀ DEI SIMBOLI (solo in modalità DVB-C)	Impostazione del symbolrate.
L'ORDINAMENTO PER LCN	Logical Channel Numbering: selezionare l'impostazione **SU**, per ordinare i canali in base a un elenco canali preimpostato (a condizione che sia fornito dall'emittente)

- Dopo avere definito tutte le impostazioni, premere **OK**. Ha inizio la ricerca.

7.8.2. Satellite



Voce di menu	Impostazione
TIPO DI SINTONIZZAZION...	In modalità satellite non è possibile definire impostazioni.
TIPO DIGITALE	Con i tasti direzionali selezionare il tipo di collegamento (**DVB-T, DVB-C** o **SATELLITE**).
SATELLITE	Selezionare il satellite mediante il quale si desidera avviare la ricerca.

Voce di menu	Impostazione
MODALITÀ DI SCANSIONE	Impostazione della modalità di ricerca. **PRESTABILITO**: viene effettuata la ricerca per il satellite selezionato in base all'elenco di transponder memorizzato per questo satellite. Questa operazione richiede tempo. **RETE**: attivazione/disattivazione della ricerca sulla rete. **SCANSIONE CIECA**: viene effettuata la ricerca completa per il satellite selezionato, considerando anche i nuovi transponder non contenuti nell'elenco di transponder. Con questa modalità vengono effettuate due ricerche. Nella prima vengono individuati i transponder del satellite, nella seconda vengono cercati i canali. Questa è la modalità di ricerca che richiede più tempo.
TIPO DI CANALE	È possibile impostare i canali che si desidera cercare: **GRATUITO** (canali liberi), **CRIPTATA** (canali criptati o **GRATUITO+CRIPTATA** (canali liberi o criptati).
TIPO DI SERVIZIO	Per selezionare il tipo di canale. **DTV**: ricerca di canali TV digitali. **RADIO**: ricerca di stazioni radio. **TUTTI**: ricerca di canali TV e radio digitali.
PRESET LIST SCARICA	Viene caricato l'elenco dei canali preimpostato per il satellite Astra 19 2E. Questa è la modalità di ricerca che richiede meno tempo. Selezionare **SI** per caricare l'elenco dei canali. Selezionare **NO** per avviare la ricerca dei canali.
CONFIGURAZIONE DI SATELLITE	Qui è possibile definire le stesse impostazioni del menu **CANALE > CONFIGURAZIONE DI SATELLITE**.

- Dopo avere definito tutte le impostazioni, premere **OK**. Ha inizio la ricerca.



La ricerca verrà effettuata seguendo un ordine basato sui diversi tipi di trasmissioni. Attendere fino al termine dell'operazione. Con il tasto **MENU** è possibile interrompere la ricerca.

La prima installazione qui descritta corrisponde all'opzione **PRIMA INSTALLAZIONE** nel menu **IMPOSTAZIONI**.

8. Connessioni multimediali

8.1. Utilizzo delle connessioni multimediali

AVVISO!

Pericolo di danni!

Un utilizzo errato può causare danni agli apparecchi.

- Prima di collegare i cavi e mettere in funzione gli apparecchi leggere tassativamente le istruzioni per l'uso degli apparecchi interessati.

AVVISO!

Pericolo di danni!

Collegando connettori e prese in modo scorretto si possono danneggiare i contatti.

- Assicurarsi che i connettori e le relative prese siano adatti gli uni alle altre per evitare di danneggiare i contatti. Grazie alla disposizione asimmetrica dei contatti, alcuni connettori entrano nelle prese soltanto in una posizione.

8.1.1. Scart

La presa Scart semplifica il collegamento di diversi apparecchi video, poiché unisce segnali video e audio in un unico connettore a più poli. A tale scopo utilizzare un normale cavo Scart.

- Collegare l'ingresso e l'uscita Scart degli apparecchi utilizzati con un cavo Scart.

8.1.2. AV

La trasmissione AV (Composite) viene effettuata attraverso tre prese RCA, di cui una (gialla) trasmette il segnale video e due (rossa/bianca) il segnale audio stereo. A tale scopo utilizzare un normale cavo AV.

- Collegare gli ingressi e le uscite AV degli apparecchi con un cavo AV.
- Se gli apparecchi collegati dovessero disporre di prese AV su minijack, utilizzare un apposito adattatore AV (3x RCA > minijack, opzionale).

8.1.3. YPbPr

La trasmissione YPbPr (Component) viene effettuata attraverso cinque prese RCA, di cui tre (rossa/blu/verde) trasmettono il segnale video e le altre due (rossa/bianca) il segnale audio stereo. A tale scopo utilizzare un normale cavo YPbPr.

- Collegare gli ingressi e le uscite YPbPr degli apparecchi utilizzati con un cavo YPbPr.
- Se gli apparecchi collegati dovessero disporre di connessioni YPbPr su minijack, utilizzare un apposito adattatore YPbPr (5x RCA > minijack, opzionale).

8.1.4. HDMI

L'HDMI (High Definition Multimedia Interface) è un'interfaccia per la trasmissione digitale di immagini e audio. È il tipo di trasmissione qualitativamente migliore e dalla versione 2.0 è in grado di riprodurre anche la risoluzione Ultra HD. A tale scopo utilizzare un normale cavo HDMI:

- collegare le prese degli apparecchi utilizzati con un cavo HDMI.

8.1.5. HDMI ARC

Se si desidera utilizzare un televisore come ricevitore di segnale e ANCHE come sorgente di segnale (per la trasmissione del segnale audio a un ricevitore audio), si dovrebbe utilizzare una presa HDMI con Audio Return Channel (ARC). In tal caso la connessione HDMI al televisore funziona in entrambe le direzioni. È possibile ricevere i segnali video e audio da un apparecchio video e anche inviare il segnale audio del televisore attraverso l'Audio Return Channel al ricevitore audio.

- Collegare l'apparecchio video (ad es. lettore BluRay) al ricevitore audio tramite HDMI.
- Collegare il ricevitore audio al televisore tramite HDMI/ARC.
- Assicurarsi che il controllo degli altoparlanti del televisore sia direzionato sull'amplificatore esterno.

8.1.6. HDMI CEC

Se si collegano tra loro diversi apparecchi tramite prese HDMI con funzione CEC, si possono controllare alcune funzioni dell'intera rete HDMI con un telecomando (ad es. standby o registrazione):

- collegare tutti gli apparecchi tramite le prese HDMI con funzione CEC utilizzando cavi HDMI.
- Assicurarsi che le funzioni CEC siano attivate per tutte le prese e che tutti gli apparecchi vengano collegati correttamente.

8.1.7. USB

La porta USB consente di collegare e leggere supporti di memoria come chiavette USB o dischi rigidi esterni. A tale scopo utilizzare un cavo USB idoneo. Se la fornitura include un cavo USB, utilizzare questo (è il caso ad es. dei dischi rigidi).

- Collegare le porte USB degli apparecchi con un cavo USB. Se possibile non utilizzare cavi prolunga USB, perché a seconda della tensione potrebbero causare dei problemi.

8.1.8. SPDIF

SPDIF (Sony®/Phillips Digital Interface) è un'interfaccia per la trasmissione di segnali audio stereo o multicanale fra diversi apparecchi. Solitamente il segnale audio digitale viene emesso attraverso una presa coassiale (RCA) oppure ottica. A tale scopo utilizzare un apposito cavo che si trova normalmente in commercio.

- Collegare le prese SPDIF degli apparecchi utilizzati con un apposito cavo SPDIF.

8.1.9. VGA (PC)

Attraverso la presa VGA è possibile collegare un PC a un monitor/televisore per trasmettere il segnale video. A tale scopo utilizzare un normale cavo VGA.

- Collegare le prese VGA degli apparecchi utilizzati con un cavo VGA.

8.1.10. VGA Audio

Se attraverso la presa VGA è stato collegato un PC a un monitor/televisore, la presa VGA Audio consente di trasmettere anche l'audio. A tale scopo utilizzare un normale cavo stereo-minijack.

- Collegare le prese VGA Audio degli apparecchi utilizzati con un cavo stereo-minijack.

8.1.11. LAN

È possibile collegare l'apparecchio a Internet attraverso la presa LAN per usufruire di contenuti online (ad es. servizi di streaming).

- Collegare le prese LAN degli apparecchi utilizzati con un cavo di rete (cavo Ethernet).
- Definire tutte le impostazioni di rete necessarie sugli apparecchi.

8.1.12. Headphones Out

La presa cuffie serve per collegare delle cuffie con un connettore stereo-minijack.

- Collegare le cuffie alla presa stereo-minijack dell'apparecchio. In seguito con alcuni apparecchi verrà disattivato l'audio degli altoparlanti.
- In caso ciò non avvenisse, si dovrebbero definire tutte le impostazioni necessarie nel menu audio per sincronizzare il segnale degli altoparlanti con quello delle cuffie.

⚠ AVVERTENZA!

Pericolo di danni all'udito!

Per evitare possibili danni all'udito, evitare l'ascolto ad alto volume per periodi prolungati.

- Prima della riproduzione, impostare il volume al livello minimo.
- Avviare la riproduzione e alzare il volume fino a raggiungere un livello gradevole.

9. Utilizzo

9.1. Selezione dei canali

- Per selezionare un canale premere uno dei tasti **CH+/–** (sull'apparecchio) o **P+/-** (sul telecomando) oppure selezionare il canale direttamente con un tasto numerico.
  Per un numero a due o tre cifre, premere i tasti numerici uno dopo l'altro.
- Con il tasto ↻ si seleziona l'ultimo canale riprodotto.

9.2. Impostazioni audio

- I tasti di regolazione del volume − + (sul telecomando) o **VOL+/-** (sull'apparecchio) consentono di alzare e abbassare il volume.
- Per escludere completamente l'audio e ripristinarlo, premere il tasto mute.
- Con il tasto **AUDIO** selezionare le lingue disponibili per l'audio (canali audio). È possibile selezionare la modalità DUAL se la trasmissione corrente la supporta (è il caso ad es. delle trasmissioni bilingui).
- Premere il tasto **S.MODE** per selezionare la modalità audio: **STANDARD, MUSICA, FILM, SPORT, PERSONALE**. L'impostazione **PERSONALE** viene definita nel menu **SONORO > MODALITÀ SONORO**.

9.3. Impostazioni immagine

- Premere il tasto **P.MODE** per scegliere una modalità immagine: **DINAMICO, STANDARD, MITE, PERSONALE**. L'impostazione **PERSONALE** viene definita nel menu **IMMAGINE > MODALITÀ IMMAGINE**.
- A seconda del programma, le immagini vengono trasmesse nel formato 4:3 o 16:9. Con il tasto **SIZE** è possibile cambiare il formato dell'immagine:

AUTO (non disponibile con ATV) Il formato riprodotto viene impostato automaticamente in base al segnale di ingresso.
4:3 Per visualizzare un'immagine in formato 4:3 senza deformazioni.
16:9 Per visualizzare un'immagine in formato 16:9 senza deformazioni.

ZOOM 1 L'immagine viene ingrandita al livello 1 in tutte le direzioni.
ZOOM 2 L'immagine viene ingrandita al livello 2 in tutte le direzioni.
1:1 (solo per HDMI): l'immagine viene riprodotta precisa al pixel (non disponibile con risoluzione 1080p).

Questa impostazione dei formati d'immagine può essere modificata anche nel menu **IMPOSTAZIONI > RAPPORTO DEL FORMATO**.

A seconda della sorgente video impostata, è possibile che non siano disponibili tutti i formati immagine.

9.4. Visualizzazione di informazioni sui programmi

- Per visualizzare le informazioni sul programma corrente, premere il tasto **INFO**.
- Con i tasti direzionali è ▲ ▼ possibile scorrere le informazioni sul programma.

9.5. Aprire gli elenchi dei preferiti

Nel menu **CANALE > MODIFICA PROGRAMMA** si possono inserire i singoli canali in un elenco di preferiti.

- Aprire il menu con il tasto **MENU**.
- Alla voce di menu **CANALE** selezionare **MODIFICA PROGRAMMA** e confermare con **OK**.
- Con i tasti direzionali ▲ ▼ selezionare il canale desiderato e premere il tasto **FAV** per inserirlo nell'elenco di preferiti.
- Premere quindi il tasto **EXIT** (o più volte il tasto **MENU**) per uscire dal menu.
- Ad apparecchio acceso, premere il tasto **FAV** e si aprirà la lista dei preferiti nella quale verranno visualizzati i canali selezionati in precedenza.

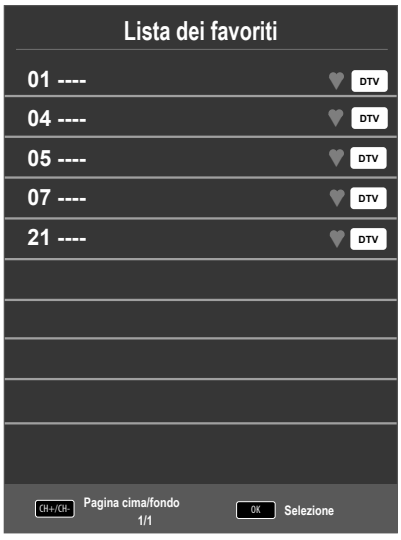

- Selezionare un canale con i tasti direzionali 56 e aprirlo con **OK**.
- Con i tasti **P+/P-** è possibile scorrere l'elenco dei preferiti di 10 voci alla volta.

9.6. Selezionare una sorgente

- Con il tasto **SOURCE** (sul telecomando o sull'apparecchio) si apre l'elenco delle sorgenti.

SATELLITE:	segnale satellitare digitale
DTV:	modalità TV digitale (collegamento via cavo digitale, DVB-T, DVB-T2 HD)
ATV:	modalità TV analogica (collegamento via cavo analogico)
AV:	ingresso audio/video sul lato dell'apparecchio mediante adattatore (AV)
SCART (opzionale):	apparecchio sulla presa SCART
COMPONENT:	apparecchio sull'ingresso YPBPR tramite adattatore (YUV)
DVD (opzionale):	Lettore DVD
HDMI1:	ingresso HDMI
HDMI2:	ingresso HDMI
MEDIA:	lettore multimediale

- Passare alla sorgente desiderata premendo i tasti direzionali ▼ ▲.
- Confermare la selezione con il tasto **OK**.

10. Televideo

Il televideo è un servizio gratuito, trasmesso dalla maggior parte delle emittenti televisive, che offre informazioni aggiornate su notizie, meteo, programmi televisivi, borsa, sottotitoli e altri argomenti.

10.1. Come utilizzare il televideo

Il telecomando dispone di appositi tasti per il televideo.

- Selezionare un canale televisivo che trasmette il televideo.
- Premere il tasto ☰ per visualizzare la pagina base/indice del televideo.
- Premere di nuovo il tasto ☰ per visualizzare il televideo con uno sfondo trasparente che permette di vedere l'immagine televisiva.
- Premere nuovamente il tasto ☰ per passare alla modalità TV.

10.2. Selezionare le pagine

- Utilizzando i tasti numerici, digitare le tre cifre della pagina di televideo desiderata.
  Il numero di pagina selezionato viene visualizzato nell'angolo superiore sinistro dello schermo. Il contatore del televideo cercherà fino a quando non trova il numero di pagina desiderato.
- I tasti direzionali ▲ ▼ consentono di sfogliare avanti e indietro le pagine del televideo.

10.2.1. Tasti colorati

Se nella parte inferiore dello schermo sono presenti voci colorate, è possibile selezionare direttamente questi contenuti premendo i tasti dei colori corrispondenti ROSSO [**PROGRAM**], VERDE [**INTRO**], GIALLO [**REPEAT**] e BLU [**A-B**].

10.2.2. SUB.T (▭)

- Alcune pagine di televideo contengono sottopagine. Nella parte inferiore dello schermo viene visualizzato ad es. **1/3**. Le sottopagine vengono visualizzate una dopo l'altra a intervalli di circa mezzo minuto. È possibile richiamare le sottopagine anche premendo il tasto ▭. Premere i tasti direzionali ◀ ▶ per sfogliare le sottopagine.

10.3.Caratteristiche utili del televideo

10.3.1. INDEX

- Il tasto **INDEX** consente di selezionare la pagina principale del televideo.

10.3.2. REVEAL

- Per visualizzare informazioni nascoste, come le soluzioni di indovinelli, puzzle o quiz, premere il tasto **REVEAL**.
- Un'ulteriore pressione del tasto **REVEAL** nasconde le risposte.

10.3.3. SIZE

Questa funzione visualizza le informazioni del televideo a una dimensione raddoppiata.

- Premere il tasto **SIZE** per ingrandire la parte superiore della pagina.
- Premere nuovamente il tasto **SIZE** per visualizzare ingrandita la parte inferiore della pagina.
- Con un'ulteriore pressione del tasto **SIZE** il televideo torna alle dimensioni normali.

11. Menu

- Premere il tasto **MENU** per attivare l'OSD. Nella parte inferiore vengono visualizzate le impostazioni di volta in volta configurabili.
- Con i tasti direzionali ▲ ▼ si selezionano le opzioni nel menu principale.
- Con i tasti direzionali ▲ ▼ si selezionano le opzioni in un menu.
- Con il tasto direzionale ▶ si apre un sottomenu (non disponibile in ogni menu).
- Con i tasti direzionali ◀ ▶ ▼ ▲ si imposta il valore desiderato o si effettua un'altra selezione.
- Con il tasto **MENU** si torna al menu precedente.
- Con il tasto **EXIT** si chiude il menu.

Il menu si chiude automaticamente se non viene premuto alcun tasto.

È possibile selezionare i seguenti menu principali

- Menu **CANALE**
- Menu **IMMAGINE**
- Menu **SONORO**
- Menu **ORA**
- Menu **BLOCCA**
- Menu **IMPOSTAZIONI**

A causa di eventuali modifiche tecniche, i menu qui descritti possono differire da quelli visualizzati sullo schermo. A seconda della sorgente video impostata, è possibile che non siano disponibili tutti i menu.

11.1. Menu Canale



SINTONIZZAZIONE AUTOMATICA

Se come sorgente è stata selezionata **DTV** (DVB-T o DVB-C), sono disponibili le seguenti impostazioni:

- **PAESE**
  Selezionare il paese desiderato per la ricerca dei canali.
- **TIPO DI SINTONIZZAZION...**
  Selezionare il tipo di ricezione con i tasti direzionali:
  DTV+ATV (ricerca di canali TV digitali e analogici);
  ATV (ricerca di canali TV analogici);
  DTV (ricerca di canali TV digitali)
- **TIPO DIGITALE**
  Con i tasti direzionali selezionare il tipo di collegamento (**DVB-T** o **DVB-C**).
- **TIPO DI RICERCA**
  (solo in modalità DVB-C)
  Impostazione della modalità di ricerca. Mantenere questa impostazione su **ESPLORAZIONE DI RETE** o **PIENO** se non si desidera definire un'impostazione particolare.
- **IDENTIFICATORE DE RETE**
  (solo in modalità DVB-C)
  Impostazione dell'ID di rete. L'impostazione predefinita è **AUTO**.
- **FREQUENZA**
  (solo in modalità DVB-C)
  Impostazione della frequenza. L'impostazione predefinita è **AUTO**.
  Attiva solo se nella modalità di ricerca è selezionata la voce **ESPLORAZIONE DI RETE**.
- **VELOCITÀ DEI SIMBOLI**
  (solo in modalità DVB-C)
  Impostazione del symbolrate.
- **L'ORDINAMENTO PER LCN**
  Logical Channel Numbering: selezionare l'impostazione **SU**, per ordinare i canali in base a un elenco canali preimpostato (a condizione che sia fornito dall'emittente)

Dopo avere definito tutte le impostazioni, premere **OK**. Ha inizio la ricerca.

Se come sorgente è stata selezionata **SATELLITE** sono disponibili le seguenti impostazioni:

- **PAESE**
  Selezionare il paese desiderato per la ricerca dei canali.
- **SATELLITE**
  Selezionare il satellite mediante il quale si desidera avviare la ricerca.
- **MODALITÀ DI SCANSIONE**
  Impostazione della modalità di ricerca.
  PRESTABILITO: viene effettuata la ricerca per il satellite selezionato in base all'elenco di transponder memorizzato per questo satellite. Questa operazione richiede tempo.
  RETE: attivazione/disattivazione della ricerca sulla rete.
  SCANSIONE CIECA: viene effettuata la ricerca completa per il satellite selezionato, considerando anche i nuovi transponder non contenuti nell'elenco di transponder. Con questa modalità vengono effettuate due ricerche. Nella prima vengono individuati i transponder del satellite, nella seconda vengono cercati i canali. Questa è la modalità di ricerca che richiede più tempo.
- **TIPO DI CANALE**
  È possibile impostare i canali che si desidera cercare: **GRATUITO** (canali liberi)**, CRIPTATA** (canali criptati o **GRATUITO+CRIPTATA** (canali liberi o criptati).
- **TIPO DI SERVIZIO**
  Per selezionare il tipo di canale.
  DTV: ricerca di canali TV digitali.
  RADIO: ricerca di stazioni radio.
  TUTTI: ricerca di canali TV e radio digitali.
- **PRESET LIST SCARICA**
  Viene caricato l'elenco dei canali preimpostato per il satellite Astra 19 2E. Questa è la modalità di ricerca che richiede meno tempo. Selezionare **SI** per caricare l'elenco dei canali. Selezionare **NO** per avviare la ricerca dei canali.

Dopo avere definito tutte le impostazioni, premere **OK**. Ha inizio la ricerca.

SINTONIZZ. MANUALE ATV

(solo in modalità ATV e DTV)

È possibile eseguire la programmazione manuale di singoli canali analogici.

- **CANALE ATTUALE**
  Selezionare il numero di canale per il quale si desidera effettuare la ricerca.
- **SISTEMA COLORE**
  PAL, SECAM, AUTO.
- **SISTEMA SONORO**
  BG, I, DK, L.
- **SINTONIZZ. PRECISA**
  Con i tasti ◂ ▸ si esegue la sintonia fine.
- **RICERCA**
  Premendo ◂ ▸ si avvia la ricerca dei canali

SINTONIZZ. MANUALE DTV
(solo per DVB-T)

Qui è possibile eseguire la programmazione manuale di singoli canali in modalità DVB-T quando il segnale viene ricevuto tramite antenna.

Questa opzione è disponibile solo se è stata prima selezionata **DTV** come sorgente di ricezione.

- **VHF / UHF**
  Selezionare il canale da cercare. Premere **OK** per avviare la ricerca. La qualità del segnale viene visualizzata in basso per mezzo di una barra.
- **DTV**
  Viene visualizzato il numero di canali TV digitali trovati.
- **RADIO**
  Viene visualizzato il numero di canali radio digitali trovati.
- **DATA**
  Viene visualizzato il numero di canali dati trovati.

SINTONIZZ. MANUALE DTV
(solo per DVB-C)

Qui è possibile eseguire la programmazione manuale di singoli canali in modalità DVB-C quando il segnale viene ricevuto tramite cavo.

Questa opzione è disponibile solo se è stata prima selezionata **DTV** come sorgente di ricezione.

- **FREQUENZA**
  Impostare la frequenza di ricerca con ◀ ▶ o con i tasti numerici del telecomando.
- **SYMBOL**
  Impostazione del symbolrate.
- **QAM TYPE**
  Impostazione della modulazione.
- **DTV**
  Viene visualizzato il numero di canali TV digitali trovati.
- **RADIO**
  Viene visualizzato il numero di canali radio digitali trovati.
- **DATA**
  Viene visualizzato il numero di canali dati trovati.

MODIFICA PROGRAMMA

Qui si vedono i canali attualmente memorizzati. Per ogni canale è possibile definire le seguenti impostazioni.

- **CANCELLA**
  Selezionare il canale che si desidera cancellare e premere il **tasto rosso** [**PROGRAM**]. Il canale selezionato verrà eliminato.
  DVB-T/C: se la funzione **L'ORDINAMENTO PER LCN** è attivata, con la cancellazione dei canali vengono cancellati anche i relativi numeri di canale. Per evitare ciò, disattivare la funzione in **SINTONIZZAZIONE AUTOMATICA**.
- **RINOMI...** (solo per ATV)
  Selezionare il canale da rinominare e premere il tasto **verde** [**INTRO**].
  Ora si possono cambiare le prime lettere: con i tasti direzionali ▲ ▼ ci si sposta tra i caratteri verso l'alto e verso il basso.
  Con il tasto direzionale ▶ si passa alla lettera successiva, ecc.
  Alla fine premere di nuovo il **tasto verde** [**INTRO**] per memorizzare il nome.
- **SPOSTA**
  Selezionare il canale e premere il **tasto giallo** [**REPEAT**]. Con 56 spostare il canale nella posizione desiderata e premere un'altra volta il **tasto giallo** [**REPEAT**]. Gli altri canali vengono spostati di conseguenza. In alternativa, con i **tasti numerici** del telecomando si possono inserire i numeri ai quali devono essere spostati i canali. Premere quindi il tasto **OK**. Il canale verrà spostato nella posizione desiderata. Se la funzione **L'ORDINAMENTO PER LCN** è attivata, anche i numeri di programma vengono spostati. Per evitare ciò, disattivare la funzione in **SINTONIZZAZIONE AUTOMATICA**.
- **SALTARE**
  Con i tasti **P+/-** selezionare il canale che si desidera saltare quando si scorrono i canali e premere il **tasto blu** [**A-B**].
  Sarà comunque possibile selezionare questo canale con i tasti numerici.
- **FAV**
  Per memorizzare un canale in un elenco di preferiti, selezionarlo e premere il tasto **FAV**. Per aprire l'elenco dei preferiti si utilizzano i tasti del telecomando.

INFO SEGNALE

Qui vengono visualizzate le informazioni sul segnale del canale impostato.

Questa opzione è disponibile solo in modalità DTV/satellite.

INFORMAZIONI CI (CI+)

Se si desidera guardare i canali a pagamento, è necessario innanzitutto rivolgersi al relativo fornitore. Dopo la registrazione si riceve un Conditional Access Module (modulo CA) e una scheda. Nella documentazione fornita con il modulo sono spiegate le impostazioni.

Installare i componenti CI nel televisore come descritto di seguito:

- Spegnere il televisore ed estrarre la spina dalla presa elettrica.
- Inserire il modulo CAM nello slot posto sul lato del televisore LCD. In seguito inserire la scheda.

Si noti che è possibile solo inserire o rimuovere il modulo CI quando il dispositivo viene scollegato dalla rete.

AVVISO!

Pericolo di danni!

Se si tenta di inserire il modulo CI con la forza si può danneggiare il modulo CI stesso o il televisore.

- Il modulo CI deve essere inserito nella direzione corretta; non è possibile infilarlo al contrario.

▸ Collegare il televisore all'alimentazione elettrica, accenderlo e attendere qualche istante fino al riconoscimento della scheda.

▸ Alcuni moduli CI richiedono anche altre impostazioni che è possibile configurare nel menu **INFO SUL MODULO CI**.

CONFIGURAZIONE DI SATELLITE
(solo DVB-S)

– **SATELLITE**

Selezionare il satellite per il quale si desidera modificare le impostazioni o eseguire la ricerca.

MODIFICA

Premere il **tasto verde** per modificare il satellite selezionato.

NOME DEL SATELLITE	La tastiera visualizzata consente di modificare il nome del satellite. Con i tasti freccia selezionare i caratteri desiderati e confermarli con il tasto **OK**. Memorizzare il nuovo nome con il **tasto blu**.
LONGITUDINE DIREZIONE	Con i tasti direzionali ◂ ▸ selezionare la Orbit Position **WEST** o **EAST**.
LONGITUDINE ANGOLO	Inserire i gradi con i tasti numerici.
BANDA	Selezionare la banda di frequenza desiderata **KU** o **C**.

AGGIUNGERE

Premere il tasto **giallo** per aggiungere un nuovo satellite. Le impostazioni disponibili sono le stesse che si trovano in **MODIFICA**.

CANCELLA

Selezionare il satellite da eliminare dall'elenco e premere il **tasto rosso**. Confermare la richiesta premendo **SI**.

ESEGUIRE LA SCANSIONE

Premere il **tasto blu** per definire le impostazioni per la ricerca.

MODALITÀ DI SCAN...	Impostazione della modalità di ricerca. **PRESTABILITO**: viene effettuata la ricerca per il satellite selezionato in base all'elenco di transponder memorizzato per questo satellite. Questa operazione richiede tempo. **RETE**: attivazione/disattivazione della ricerca sulla rete. **SCANSIONE CIECA**: viene effettuata la ricerca completa per il satellite selezionato, considerando anche i nuovi transponder non contenuti nell'elenco di transponder. Con questa modalità vengono effettuate due ricerche. Nella prima vengono individuati i transponder del satellite, nella seconda vengono cercati i canali. Questa è la modalità di ricerca che richiede più tempo.
TIPO DI CANALE	È possibile impostare i canali che si desidera cercare: **GRATUITO** (canali liberi), **CRIPTATA** (canali criptati o **GRATUITO+CRIPTATA** (canali liberi o criptati).
TIPO DI SERVIZIO	Per selezionare il tipo di canale. **DTV**: ricerca di canali TV digitali. **RADIO**: ricerca di stazioni radio. **TUTTI**: ricerca di canali TV e radio digitali.

Premere il tasto **OK** dopo avere definito tutte le impostazioni. Verrà avviata la ricerca tramite il satellite selezionato.

– **TRANSPONDER**

Con il tasto freccia **EPG** passare alla colonna **TRANSPONDER** e con i tasti freccia ▲ ▼ selezionare il transponder mediante il quale deve essere avviata la ricerca. Ora premere il tasto **OK** per contrassegnare il transponder con un segno di spunta rosso.

AGGIUNGERE

Premere il tasto **giallo** per aggiungere un nuovo transponder**.** Inserire i valori richiesti e confermare con **OK** oppure premere **EXIT** per annullare.

FREQUENZA	Inserire la frequenza con i tasti numerici.
SYMBOL (KS/S)	Inserire il symbolrate con i tasti numerici.
POLARITÀ	Con ◂ ▸ selezionare il livello di polarizzazione.

CANCELLA

Selezionare il transponder da eliminare dall'elenco come descritto sopra e premere il **tasto** rosso**.** Confermare la richiesta premendo **SI**.

MODIFICA

Le impostazioni disponibili sono uguali a quelle di **AGGIUNGERE**.

ESEGUIRE LA SCANSI...

Le impostazioni disponibili sono uguali a quelle di **SCANSIONE** in Satellite.

– **TIPO LNB**

inserire qui la frequenza dell'oscillatore per il proprio tipo di LNB. Come valore predefinito è selezionato **09750/10600**.

È possibile definire le seguenti impostazioni impostazione **UNICABLE**.

TIPO LNB	Qui è possibile impostare la frequenza LNB
CANALE IF	Qui è possibile impostare la frequenza IF
FREQ. CENTRALE	Qui è possibile impostare la frequenza Center
POSIZIONE SAT.	Qui è possibile impostare la posizione del satellite

– **ALIMENTAZIONE LNB**

Qui è possibile configurare la tensione dell'LNB.

– **22KHZ**

Qui è possibile impostare l'audio. Il valore predefinito è **AUTO**.

– **TONEBURST**

Se l'impianto satellitare necessita di un Toneburst, qui è possibile impostare **BURST A** o **B** .

– **DISEQC 1.0/1.1**

Se si possiede un'antenna satellitare collegata a più LNB o a un commutatore DiSEqC, qui è possibile impostare l'LNB desiderato.

– **MOTORE**

Se l'antenna satellitare è motorizzata, selezionare qui la versione DiSEqC desiderata utilizzando ◀ ▶ . Premere OK per definire la posizione dell'antenna.

Per avviare la ricerca, premere il tasto **blu** (**ESEGUIRE LA SCANSIONE**) e confermare con **OK**.

11.2. Menu Imagine



MODALITÀ IMMAGINE

Selezionare la modalità immagine: **STANDARD, DINAMICO, MITE, PERSONALE**. Questa funzione corrisponde al tasto **P.MODE**.

L'impostazione **PERSONALE** consente di regolare **CONTRASTO, LUMINOSITÀ, COLORE, TONO** e **NITIDEZZA** a piacere. Nelle altre impostazioni questi parametri sono fissi.

CONTRASTO

Per ridurre o aumentare il contrasto (scala 0 - 100).

LUMINOSITÀ

Per ridurre o aumentare la luminosità (scala 0 - 100).

COLORE

Per ridurre o aumentare l'intensità del colore (scala 0 - 100).

TONO

Le impostazioni della tonalità sono disponibili solo con la ricezione NTSC.

NITIDEZZA

Per ridurre o aumentare la nitidezza (scala 0 - 100).

TEMPERATURA COLORE

Per selezionare la temperatura del colore: **FREDDO, NORMALE** e **CALDO**.

RIDUZIONE DEL DISTURBO

Questa funzione consente di diminuire il rumore d'immagine migliorando la qualità delle immagini quando il segnale è debole. Selezionare **SPENTO, BASSO, MEDIO, ALTO** o **PRESTABILITO**.

OVERSCAN

(solo in modalità HDMI)

- **AUTO**: adeguamento automatico del formato immagine al segnale d'ingresso
- **OVERSCAN**: formato per la riproduzione di video (Overscan)
- **PC**: formato per la riproduzione di segnali PC (riproduzione 1:1).

RETROILLUMINZIONE

Qui puoi regolare il valore di luminosità della retroilluminazione (scala 0 - 100).

11.3. Menu Sonoro



MODALITÀ SONORO

Selezionare la modalità audio: **STANDARD, MUSICA, FILM, SPORT, PERSONALE**. Questa funzione corrisponde al tasto **S.MODE**.

ALTI

Per ridurre o aumentare le frequenze alte (scala 0 - 100).

BASSI

Per ridurre o aumentare le frequenze base (scala 0 - 100).

BILANCIAMENTO

Per impostare il bilanciamento tra il diffusore destro e sinistro.

VOLUME AUTOMATICO

La funzione **AVL** (Automatic Volume Limiting) compensa i volumi diversi delle varie trasmissioni. Impostare su **SPENTO** per mantenere il volume originale. Impostare su **SU** per udire un volume costante.

MODALITÀ SPDIF

Per impostare la modalità SPDIF.

AD SWITCH

Per attivare/disattivare la modalità narrazione e regolare il volume. Disponibile solo in modalità DTV. Non tutte le trasmissioni supportano questa funzione.

11.4. Menu Ora



OROLOGIO

Visualizzazione orario. Regolazione non possibile.

Questa opzione è disponibile solo in modalità DTV.

FUSO ORARIO

Consente di impostare il fuso orario.

Questa opzione è disponibile solo in modalità DTV.

TIMER DI SPEGNIMENTO

Selezionare un intervallo di tempo al termine del quale l'apparecchio si deve spegnere automaticamente.

Selezionare **SPENTO** per disattivare la funzione.

SPEGN. AUTO

Impostare l'intervallo di tempo dopo il quale il televisore LCD deve spegnersi automaticamente se nel frattempo non riceve comandi tramite i tasti del televisore o il telecomando.

Questa funzione contribuisce alla tutela dell'ambiente.

TEMPO OSD

Impostare l'intervallo di tempo dopo il quale il menu OSD si deve chiudere automaticamente

11.5. Menu Blocca



BLOCCA SISTEMA

Qui si possono abilitare le impostazioni **BLOCCA PROGRAMMA, CONTROLLO GESTIONE CANALI..., BLOCCO TASTIERA** e **MODO ALBERGO**. Inserire la password necessaria. Quella predefinita è: **0000**.

IMPOSTA PASSWORD

Si aprirà un campo per l'inserimento della password.

- **INSERIRE PASSWORD PRECEDENTE**
  Immettere la vecchia password usando i tasti numerici. Quella predefinita è: **0000**.
- **INSERIRE NUOVA PASSWORD**
  Inserire una nuova password a quattro cifre.
- **CONFERMARE LA NUOVA PASSWORD**
  Immettere un'altra volta la nuova password. La nuova password viene memorizzata.

Prendere nota della nuova password. Con il ripristino delle impostazioni di fabbrica non viene reimpostata la password predefinita.

Nel caso in cui si dovesse dimenticare la password, utilizzare la password master **4711**.

BLOCCA PROGRAMMA

Definire il canale che deve essere bloccato

CONTROLLO GESTIONE CANALI...

Qui è possibile scegliere l'età.

Questa opzione è disponibile solo in modalità DTV.

BLOCCO TASTIERA

Questa voce consente di attivare o disattivare il blocco dei tasti sul televisore LCD. Se si attiva questa funzione, il televisore LCD potrà essere utilizzato solo con il telecomando.

MODO ALBERGO

Nella modalità hotel è possibile definire varie impostazioni per limitare l'utilizzo dell'apparecchio.

11.6. Menu Impostazioni



LINGUA OSD

Qui si seleziona la lingua del menu OSD. L'impostazione cambia immediatamente.

TT LINGUA

Selezionare qui il set di caratteri per il televideo: **WEST, EAST, RUSSO, ARABO** o **FARSI**.

LINGUE AUDIO

Se il programma viene trasmesso in più lingue, qui si può impostare quella preferita. Verrà riprodotta la lingua selezionata. È possibile definire l'impostazione per due lingue (**PRINCIPALE, SECONDARIA**).

LINGUA SOTTOTITOLI

Se il programma viene trasmesso con sottotitoli in più lingue, qui si può impostare la lingua preferita per i sottotitoli. Verrà riprodotta la lingua selezionata. È possibile definire l'impostazione per due lingue (**PRINCIPALE, SECONDARIA**).

CUFFIE DISACCOPPIATE

Se l'emittente trasmette segnali audio speciali per ipoudenti, si può impostare **SU** per ricevere tali segnali.

Questa opzione è disponibile solo in modalità DTV.

RAPPORTO DEL FORMATO

Per impostare il formato immagine.
Questa funzione corrisponde al tasto **SIZE**

SCHERMO BLU

Quando il televisore LCD non riceve alcun segnale, al posto della "neve" o dello schermo nero, appare uno sfondo blu.

PRIMA INSTALLAZIONE

Qui è possibile richiamare il menu per la prima installazione.

RIPRISTINA PREDEFINITO

Qui è possibile ripristinare le impostazioni predefinite dell'apparecchio.

AGGIORNAMENTO SOFTWARE

È possibile cercare il software più recente per il televisore e aggiornarlo. L'aggiornamento richiede alcuni minuti. Non interrompere la procedura di aggiornamento al fine di evitare danni irreparabili all'apparecchio.

HDMI CEC
(Consumer Electronics Control)
Attivare questa funzione per consentire la comunicazione di tutti i dispositivi collegati tramite HDMI. In questo modo sarà possibile, ad esempio, controllare con un solo telecomando tutti i dispositivi di una rete HDMI. Tutti i dispositivi collegati devono supportare la funzione CEC. A seconda del dispositivo, è possibile che alcune funzioni siano limitate e non modificabili.

- **CONTROLLO CEC**
  Attivazione/disattivazione della funzione CEC
- **AUDIO RECEIVER**
  L'Audio Return Channel è utile quando il televisore è collegato a un sintoamplificatore AV o a una soundbar con funzione ARC.
  L'ARC consente non solo di ricevere segnali audio tramite HDMI, ma anche di inviarli mediante lo stesso cavo dal televisore a un dispositivo compatibile ARC.

ARC funziona solo tramite la connessione **HDMI**

- **DISPOSITIVO DI SPEGN...**
  Qui è possibile decidere se il dispositivo collegato deve passare alla modalità stand-by quando il televisore viene messo in stand-by.
- **TV SPEGNIMENTO AUT...**
  Qui è possibile decidere se deve accendersi anche il televisore quando viene acceso il dispositivo collegato.
- **LISTA DEI DISPOSITIVI**
  I dispositivi collegati alla connessione HDMI sono elencati qui.
- **MENU DEI DISPOSITIVO**
  Apre il menu del dispositivo CEC collegato.

SOFTWARE VERSION
Visualizzazione della versione.

11.6.1. Elenco canali

In modalità TV, premere il tasto **OK** per richiamare **ELENCO CANALI**. Sono disponibili le seguenti opzioni:

▲ ▼	Questi tasti consentono di spostarsi verso il basso o verso l'alto nell'elenco dei canali. Premere il tasto **OK** per passare al canale attualmente selezionato.
Tasto giallo **[REPEAT]** (solo se sono visualizzati **TUTTI** i canali)	**TROVARE** Questa opzione consente di cercare un canale usando un tastierino. Inserire il nome del canale selezionando i caratteri desiderati con i tasti freccia e confermando ogni volta con **OK**. Non appena è stato inserito un carattere, vengono visualizzati automaticamente tutti i canali che iniziano con questo carattere. In seguito selezionare la voce **OK** e confermare con il tasto **OK**. L'apparecchio passerà al primo canale di quelli trovati.
Tasto verde **[INTRO]** (solo se sono visualizzati **TUTTI** i canali (disponibile solo per Satellite))	**ORDINARE** Questa opzione consente di definire l'ordinamento dei canali nell'elenco: **BY DEFAULT**: i canali vengono disposti in nell'ordine predefinito. **PER FREQ**: i canali vengono ordinati in base alla frequenza. **PER NOME DI SERVIZIO**: i canali vengono ordinati in base al nome. **PER NOME DI SATELLITE**: i canali vengono ordinati in base al nome del satellite. **PER CIFRA**: i canali liberi e quelli criptati vengono ordinati separatamente.
CH+/ CH-	**PAGINA CIMA/FONDO** Questi tasti consentono di spostarsi tra le singole pagine dell'elenco canali a intervalli di 10 voci alla volta.
◀ ▶	**SELEZIONARE** Disponibile anche per DVB-S e DTV. – **TUTTI**: vengono elencati tutti i canali; – **DTV**: vengono elencati solo i canali TV digitali; – **LISTA RADIO**: vengono elencati solo i canali radio. – **DATI**: vengono elencati solo i data – **HD**: vengono elencati solo i canali HD; – **GRATUITO**: vengono elencati solo i canali liberamente ricevibili; – **PROGRAMME BLOCCATO**: vengono elencati solo i canali criptati; – **Satellite**: vengono elencati tutti i canali trasmessi dal satellite selezionato.

12. Lettore multimediale

Se si collega un supporto dati USB al LCD TV, si possono riprodurre file musicali, foto e video.

Consigli per l'utilizzo di USB

- Alcuni tipi di dispositivi USB (lettore MP3) potrebbero non essere compatibili con questo televisore a LCD.
- Collegare il dispositivo USB direttamente.
- Non utilizzare un cavo, perché potrebbero verificarsi problemi di compatibilità.
- Non scollegare il dispositivo USB durante la riproduzione di un file.

AVVISO!

Pericolo di danni!

Collegare e scollegare più volte rapidamente i dispositivi USB è pericoloso e può causare danni fisici al dispositivo USB e soprattutto allo LCD TV.

- In particolare, non si dovrebbe inserire ed estrarre il dispositivo USB per più volte consecutive in un breve intervallo di tempo.

12.1. Accesso al lettore multimediale

- Collegare il supporto dati USB alla porta USB posta sul lato dell'apparecchio.
- Premere il tasto **SOURCE** (sul telecomando o sull'apparecchio) e selezionare la sorgente **MEDIA** con ▲▼.
- Confermare con **OK**.
- In alternativa premere il tasto **MEDIA** sul telecomando per aprire il lettore multimediale.

12.2. Menu principale del lettore multimediale

Dopo avere effettuato l'accesso al lettore multimediale tramite USB come descritto in precedenza, ci si trova nel menu principale.

- Sono disponibili le seguenti opzioni:
  - **FOTO -** per la riproduzione di foto
  - **MUSICA** - per la riproduzione di file musicali
  - **FILM-** per la riproduzione di file video
  - **TESTO -** per la riproduzione di testi
- Selezionare il menu con ◀ ▶ e confermare con **OK**.
- Ora selezionare la sorgente dalla quale si desidera riprodurre i file (per esempio chiavetta USB o disco rigido).

Nel menu dei rispettivi supporti **FOTO, MUSICA, FILM, TESTO** è possibile cancellare un oggetto con il tasto rosso.

Per uscire da Media Player, premere il tasto **SOURCE** (sul telecomando o sull'apparecchio) e selezionare un'altra sorgente oppure premere **EXIT** per tornare alla sorgente utilizzata in precedenza.

12.3. Visualizzazione di foto

Se si seleziona **FOTO** dal menu principale, sullo schermo verranno filtrati e visualizzati i file delle foto disponibili.

- Se sul supporto dati si trovano più cartelle, selezionare innanzitutto la cartella con ◀ ▶ ▲▼ e aprirla con **OK**.
- Con ◀ ▶ ▲▼ selezionare la foto che si desidera visualizzare. Premere **OK** per visualizzare la foto.
- Con il tasto **OK** si possono selezionare ulteriori opzioni. Confermare ogni opzione con **OK**.
  - **GIOCO/ROMPERE**: per avviare/arrestare la presentazione di tutte le foto.
  - **PRECEDENTE/SEGUENTE**: per visualizzare l'immagine precedente/successiva.
  - **FERMARE**: per fermare la riproduzione della presentazione.
  - **RIPETI TUTTO**: per impostare la ripetizione della presentazione
  - **MUSICA**: per attivare/disattivare la musica di sottofondo
  - **LISTA DI CO...**: mostra l'elenco di riproduzione delle foto
  - **INFO.**: mostra informazioni sull'immagine visualizzata
  - **GIRARE** ↻/↺: ruota l'immagine selezionata di 90° in senso orario/antiorario
  - **ZOOM IN/OUT**: ingrandisce/riduce l'immagine visualizzata
  - **MUOVERE L'I...**: se l'immagine è stata prima ingrandita con la funzione di zoom, ora è possibile spostarla con ◀ ▶ ▲▼ per vedere le aree non visibili.
- Per la riproduzione dei file è inoltre possibile utilizzare i tasti multimediali del telecomando.
- Premere il tasto **EXIT** per tornare al menu precedente.

12.4. Riproduzione di musica

Se si seleziona **MUSICA** dal menu principale, verranno filtrati e visualizzati sullo schermo i file audio disponibili.

- Se sul supporto dati si trovano più cartelle, selezionare innanzitutto la cartella con ◀ ▶ ▲▼ e aprirla con **OK**.
- Con ◀ ▶ ▲▼ selezionare il brano da riprodurre. Premere quindi **OK** per avviare la riproduzione.
- Con il tasto **OK** si possono selezionare ulteriori opzioni. Confermare ogni opzione con **OK**.
  - **GIOCO/ROMPERE**: per avviare/interrompere la riproduzione del brano
  - **FB/FF**: ritorno/avanzamento rapido
  - **PRECEDENTE/SEGUENTE**: per riprodurre il brano precedente/successivo
  - **FERMARE**: per fermare la riproduzione del brano
  - **RIPETI TUTTO**: per impostare la ripetizione dei brani
  - **MUTE**: esclusione dell'audio durante la riproduzione
  - **LISTA DI CO...**: mostra l'elenco di riproduzione dei brani musicali
  - **INFO.**: visualizza informazioni sul brano selezionato

- **PASSARE SUL...**: per avviare la riproduzione del brano da un punto preciso

▶ Per la riproduzione dei file è inoltre possibile utilizzare i tasti multimediali del telecomando.

▶ Premere il tasto **EXIT** per tornare al menu precedente.

12.5. Riproduzione di video

Se si seleziona **FILM** dal menu principale, verranno filtrati e visualizzati sullo schermo i file video disponibili.

▶ Se sul supporto dati si trovano più cartelle, selezionare innanzitutto la cartella con ◀ ▶ ▲ ▼ e aprirla con **OK**.

▶ Con ◀ ▶ ▲ ▼ selezionare il video da riprodurre. Premere **OK** per avviare il video.

▶ Con il tasto **OK** si possono selezionare ulteriori opzioni. Confermare ogni opzione con **OK**.

- **GIOCO/ROMPERE**: per avviare/interrompere la riproduzione del video.
- **FB/FF**: ritorno/avanzamento rapido
- **PRECEDENTE/SEGUENTE**: per visualizzare il video precedente/successivo
- **FERMARE**: per arrestare la riproduzione del video
- **CHARSET**: Impostazione del formato testo per i sottotitoli
- **RIPETI TUTTO**: per impostare la ripetizione dei video.
- **SET A**: per ripetere una parte di un video
- **LISTA DI CO...**: mostra l'elenco di riproduzione dei video
- **INFO.**: visualizza informazioni sul file video visualizzato
- **LENTAMENTE**: riproduzione al rallentatore
- **PASSO**: riproduzione per fotogrammi
- **PASSARE SUL...**: per avviare la riproduzione del video da un punto preciso
- **ZOOM IN/OUT**: ingrandisce/riduce l'immagine visualizzata
- **RAPPORTO D...**: modifica del formato immagine
- **MUOVERE L'I...**: se l'immagine è stata prima ingrandita con la funzione di zoom, ora è possibile spostarla con ◀ ▶ ▲ ▼ per vedere le aree non visibili.

▶ Per la riproduzione dei file è inoltre possibile utilizzare i tasti multimediali del telecomando.

▶ Premere il tasto **EXIT** per tornare al menu precedente.

12.6. Riproduzione di testo

Se si seleziona **TESTO** nel menu principale, verranno filtrati e visualizzati i file disponibili.

▶ Se sul supporto dati si trovano più cartelle, selezionare innanzitutto la cartella con ◀ ▶ ▲ ▼ e aprirla con **OK**.

▶ Con ◀ ▶ ▲ ▼ selezionare il testo da riprodurre. Premere **OK** per visualizzare il testo.

▶ Con i tasti ◀ ▶ è possibile sfogliare il documento in avanti e indietro.

▶ Premere il tasto **EXIT** per tornare al menu precedente.

13. EPG - Guida ai programmi

Con il tasto **EPG** si apre la "guida elettronica ai programmi".

Nella tabella si vedono la trasmissione corrente e quella successiva per i canali disponibili.

▶ Premere il tasto **EPG** per aprire la guida elettronica ai programmi.

▶ Con ▲ ▼ selezionare un canale.

▶ Scorrere le trasmissioni con ▲ ▼ oppure ◀ ▶.

Le informazioni sui programmi sono fornite dalle emittenti. Qualora non venissero visualizzate informazioni su un programma, non si tratterebbe di un difetto del televisore LCD.

La tabella seguente mostra le opzioni per la **GUIDA PROGRAMMI**:

Tasto verde **[INTRO]**	**RICORDARE** Imposta un promemoria per la trasmissione selezionata. Quando viene raggiunto l'orario impostato, l'apparecchio passa automaticamente alla trasmissione programmata. Non è possibile impostare un promemoria per la trasmissione corrente. Selezionare un promemoria giornaliero (**D**) o settimanale (**W**). Durante l'impostazione 🕒 appare un promemoria all'ora programmata, ma il televisore non passa automaticamente alla trasmissione.
Tasto giallo **[REPEAT]**	**PREC GIORNA** Viene richiamata la programmazione del giorno precedente. Questa funzione è disponibile solo fino alla data odierna. Non è possibile visualizzare la programmazione passata.
Tasto blu **[A-B]**	**GIORNO SEGUENTE** Viene richiamata la programmazione del giorno successivo.
▲ ▼ ◀ ▶	**MUOVERE L'IMAGINE** Con i tasti direzionali ci si sposta all'interno della guida.
INFO	**DETTAGLI** Mostra una descrizione dettagliata della trasmissione selezionata (se disponibile). Premere di nuovo il tasto per nascondere la descrizione.
EXIT	**ESCI** Qui si esce dalla guida ai programmi.

14. La modalità DVD (opzionale)

La modalità DVD consente di controllare il lettore DVD integrato.

14.1. Passaggio dalla modalità TV alla modalità DVD

- Con il tasto **SOURCE** (sul telecomando o sull'apparecchio) si apre l'elenco di selezione delle sorgenti.
- Con i tasti direzionali ▼ ▲ andare a **DVD**.
- Confermare la selezione con il tasto **OK**.
- Per tornare alla modalità TV, ripetere la procedura, ma invece di **DVD** selezionare l'opzione **ATV**, **DTV** o **SATELLIT** a seconda del segnale antenna disponibile.

14.2. Inserire un DVD

Il lettore DVD integrato supporta soltanto dischi con un diametro di 12 cm. Per evitare danni all'apparecchio, non inserire nel vano DVD dischi con un diametro inferiore o superiore.
Il lato stampato del DVD deve essere rivolto verso il retro (lato posteriore dello LCD TV).
Per potere inserire un DVD nell'apposito vano, è necessario che sia impostata la modalità DVD sullo LCD TV.

- Inserire il DVD nell'apposito vano tenendo il lato stampato rivolto posteriormente. Se l'apparecchio è impostato sulla modalità DVD, il disco viene riconosciuto e trascinato automaticamente nel vano. Sullo schermo viene visualizzata la voce **CHIUSO**, seguita da **LEGGERE**. Di norma la riproduzione si avvia automaticamente.

In alcuni casi, può essere necessario avviare la riproduzione manualmente premendo il tasto ▶ II .

14.3. Funzioni dei tasti

14.3.1. Riproduzione

- Premere il tasto ▶ II per avviare o arrestare la riproduzione. Per proseguire la riproduzione premere nuovamente il tasto ▶ II .

14.3.2. Stop

- Premere una volta ■ per arrestare la riproduzione. In questa modalità è possibile riprendere la riproduzione dal punto in cui era stata interrotta con ▶ .
- Premere di nuovo ■ per interrompere definitivamente la riproduzione del DVD. Ora il dispositivo si trova in modalità Stop.

14.3.3. Ignora

- Durante la riproduzione premere il tasto ⏮ oppure ⏭, per saltare avanti o indietro (sui DVD: da capitolo a capitolo; altrimenti: da brano a brano).

Molti DVD non consentono di saltare i titoli/capitoli prima dell'inizio del film vero e proprio (informazioni sulla licenza).

14.3.4. Avanzamento/Ritorno veloce

- Durante la riproduzione, premere il tasto ◀◀ oppure ▶▶ per avviare l'avanzamento o il ritorno rapido. Premendo ripetutamente il tasto, la velocità aumenta: 2x > 4x > 8x > 16x > 32x. Premendo nuovamente il tasto o tramite ▶ si torna alla normale velocità di riproduzione.

14.3.5. GOTO (Ricerca diretta)

Il tasto **GOTO** permette di controllare direttamente un capitolo, un brano o un tempo. Premere **GOTO** e utilizzare i tasti freccia ◀ ▶ per selezionare il dato corrispondente che si desidera modificare (ad es. brano, tempo). Utilizzare i tasti numerici per immettere l'impostazione desiderata, poi premere **OK**. La riproduzione proseguirà dal punto desiderato.

14.3.6. D.DISP (visualizzazione del tempo)

Premendo ripetutamente il tasto **D.DISP** durante la riproduzione è possibile richiamare diverse informazioni sul supporto corrente (ad es. durata di riproduzione attuale, numero di brani/capitoli ecc.).

14.3.7. REPEAT (ripetizione)

Durante la riproduzione premere il tasto giallo [**REPEAT**]. Ad ogni pressione del tasto verrà visualizzata la sezione da ripetere (ad es. brano, capitolo ecc.). Le diverse opzioni di ripetizione variano a seconda del supporto. La voce scompare dopo pochi secondi.

14.3.8. PROGRAM (sequenza di riproduzione)

La funzione di programmazione consente di riprodurre fino a 16 capitoli (DVD) o brani (audio) nella sequenza specificata.

La funzione di programmazione non è disponibile per i contenuti in formato MP3.

Per programmare la sequenza:

- Premere il tasto rosso **PROGRAM**. Sullo schermo viene visualizzata una tabella con le posizioni di programmazione.
- Con i tasti numerici del telecomando digitare il brano che si desidera associare alla posizione di programmazione **1**. I numeri a una sola cifra devono essere preceduti da uno **0**.
- Per i DVD, inserire a questo punto anche il capitolo desiderato.

Con i tasti freccia ◀ ▶ ▲ ▼ selezionare la posizione successiva del programma o il brano successivo.

Si possono specificare ulteriori posizioni di programmazione.

Avvio dell'elenco

- Una volta terminata la programmazione, spostare il cursore con i tasti freccia sulla voce **RIPRODUZIONE** e premere **OK**. L'elenco programmato si avvia. Il tasto rosso **PROGRAM** permette di richiamare l'elenco.

- Premere due volte ■ **STOP** durante la riproduzione per tornare alla modalità di riproduzione normale. Per cancellare l'elenco, premere **PROGRAM**, selezionare l'opzione sottostante **PULIR** e premere **OK**

14.3.9. A-B (Ripetizione A-B)

Con la ripetizione A-B è possibile definire e ripetere l'inizio e la fine di una scena desiderata:

- Premere il tasto blu **A-B** per impostare il punto di inizio A al fine di ripetere una determinata sezione.
- Premere nuovamente il tasto blu **A-B** per definire il punto finale B. La sezione tra i punti A e B viene ora ripetuta ciclicamente.
- Premere il tasto **A-B** una terza volta per disattivare la funzione di ripetizione A-B.

14.3.10. LANG(impostazioneaudio(lingua))

- Premere ripetutamente **LANG** per selezionare un'altra impostazione audio disponibile sul DVD (per es. audio a 2 canali o audio a 5.1 canali) o la lingua del parlato. La modifica viene eseguita immediatamente e non deve essere confermata.

Su alcuni DVD questa funzione non è disponibile.

14.3.11. Aprire i menu del DVD

Con i tasti **TITLE** e **D.MENU** si richiamano i menu disponibili sul DVD.

Di norma il tasto **D.MENU** richiama il menu principale e il tasto **TITLE** il menu dei titoli. Con i tasti freccia si selezionano le voci nei menu del DVD. Confermare ogni selezione con **OK**.

Tenere presente che i menu disponibili dipendono dal tipo di DVD.

14.4. Spostarsi all'interno di supporti dati MP3 e JPEG

Sui supporti dati MP3 e JPEG, i brani musicali e le immagini possono essere raggruppati in cartelle.

- Inserire un supporto di riproduzione contenente file MP3 o JPEG. Sullo schermo compare un menu che raffigura la struttura superiore delle cartelle.
  Se il supporto dati contiene delle cartelle, queste sono elencate una di seguito all'altra.
  Un brano MP3 viene visualizzato con il simbolo di un MP3.
  La cartella o il file attivo sono evidenziati in arancione.
  Nella riga superiore è indicato il numero totale dei brani nella cartella.
- Con i tasti freccia ▲ ▼ andare a una delle cartelle e confermare con **OK**.
  È possibile che si aprano altre sottocartelle. In questo caso, con il tasto freccia sinistro ◀ o tramite la voce di menu superiore si può tornare al menu superiore.
- Per ascoltare un brano o visualizzare un'immagine, selezionarli e confermare con ▶ II (**PLAY**) oppure **OK**.

14.4.1. Immagini JPEG

Per le immagini JPEG viene visualizzata un'anteprima a destra del menu.

- Selezionare un'immagine e confermare con **OK** per ingrandirne la visualizzazione. Tutte le immagini della cartella attiva vengono visualizzate in successione dopo l'immagine selezionata ("presentazione di foto").
- Se durante la riproduzione si premono i tasti freccia ◀ ▶, l'immagine viene ruotata.

Talvolta è possibile che le immagini molto grandi non vengano visualizzate.

14.5. Menu SETUP in modalità DVD

- Durante la modalità DVD premere il tasto **D.SETUP**. Sullo schermo compare la pagina principale del menu SETUP.

14.5.1. Spostarsi nei menu

- Selezionare un menu con ▲ ▼. Il menu attivo è evidenziato in arancione. Con ◀ ▶ si selezionano le voci di menu e sul lato destro vengono visualizzate le voci selezionate. L'impostazione attiva è evidenziata in marrone.
- Per modificare un'impostazione andare al lato destro con ▶ e selezionare un'altra voce con ◀ ▶. Confermare con **OK**.
- Tornare alla selezione del menu precedente con ◀.
- Con **D.SETUP** è possibile chiudere il menu Setup da qualsiasi punto.

14.5.2. Impostazioni generali

SISTEMA TV

Selezionare qui lo standard del colore per il televisore:

- **PAL:** formato colore abitualmente usato in molti paesi europei.
- **AUTO:** impostazione automatica del formato.
- **NTSC:** formato colore abitualmente usato in Nord America.

TIPO TV

Impostare sul dispositivo il formato di visualizzazione del televisore.

- **4:3 PS:** Selezione per televisori con formato 4:3. Il formato Pan Scan visualizza film con formato 16:9 ad altezza piena tagliando le immagini lateralmente.
- **4:3 LB:** Selezione per televisori con formato 4:3. Il formato Letterbox riduce il formato 16:9 alla larghezza dello schermo.
- **16:9:** Selezione per televisori con formato 16:9.

LINGUA OSD

Qui è possibile impostare la lingua dell'OSD ("On-Screen-Display"), cioè la lingua per i menu dell'apparecchio.

Dopo avere selezionato la lingua, il menu cambia immediatamente.

SALVASCHERMO

Se il salvaschermo è attivato, viene visualizzato quando non viene premuto alcun tasto per 3 minuti (non durante la riproduzione).

RIPRENDERE

Con questa funzione, il lettore DVD memorizza il punto in cui è stato arrestato l'ultimo DVD inserito. Quando si inserisce di nuovo lo stesso DVD nell'apparecchio, la riproduzione inizia dal punto in cui era stata interrotta. Il punto in cui è stata arrestata la riproduzione sul DVD resta memorizzato anche se si spegne l'apparecchio.

14.5.3. Impostazioni audio

Selezionare la voce di menu **IMPOST. AUDIO** per impostare la modalità audio.

- **MIX MONO**: Se si utilizza l'uscita analogica, è possibile definire le impostazioni in questo menu.
- **MONO S/D:** selezionare questa opzione se si desidera impostare l'audio surround.
- **STEREO:** Viene riprodotto l'audio stereo. Selezionare questa impostazione se il suono deve essere emesso tramite due soli diffusori audio.

14.5.4. Impostazioni utente

LINGUA AUDIO

Qui viene preimpostata la traccia audio predefinita per i dialoghi del DVD, a condizione che il DVD disponga di più tracce audio.

SOTTOTITOLO

È possibile preimpostare la lingua predefinita per i sottotitoli del DVD, a condizione che il DVD disponga di sottotitoli.

PASSWORD

È possibile impostare o modificare la password per lo sblocco o la modifica del livello di autorizzazione.

- Confermare la voce **CAMBIA** con **OK**.
  - **VECCHIA:** con i tasti numerici del telecomando immettere la password attuale. È formata da quattro cifre. Se non è stata impostata alcuna password, vale la password predefinita **1234**. Se la password inserita è corretta, viene attivato il campo di immissione successivo.
  - **NUOVA:** con i tasti numerici del telecomando inserire un numero a quattro cifre. L'evidenziatore passa al campo successivo.
  - **CONFERMA:** inserire di nuovo il codice a quattro cifre.
- Premere **OK** per confermare la nuova password.

Se si è dimenticata la nuova password, immettere la password master **8899**.

GENITRICI

È possibile impostare il livello di autorizzazione per i DVD (controllo genitori).

Alcuni DVD e CD sono codificati con dei particolari segnali di cifratura in base ai livelli di autorizzazione fissati da Motion Picture Association. Gli otto livelli di autorizzazione sono:

- **1 BAMBINO SIC.:** adatto anche a bambini piccoli;
- **2 G:** per tutte le fasce d'età;
- **3 PG:** consigliato dai 6 anni in poi con la presenza dei genitori;
- **4 PG-13:** consigliato dai 12 anni in poi;
- **5 PG-R:** consigliato dai 16 anni in poi con la presenza dei genitori;
- **6 R:** vietato ai minori di 16 anni;
- **7 NC-17:** vietato ai minori di 18 anni;
- **8 ADULTA:** solo per adulti.

Ad esempio, se un DVD è stato codificato con il livello di autorizzazione 7 (dai 18 anni di età) o 8 (**ADULTA**) e l'utente imposta uno dei livelli di autorizzazione da 1 a 6, viene visualizzato un messaggio ed è necessario digitare una password. È inoltre possibile codificare anche solo determinate parti del DVD, cioè solo alcune scene di un film, impostando uno o più livelli di autorizzazione.

PREDEFINITO

- Confermare **RIPRISTINA** due volte con **OK** per ripristinare le impostazioni predefinite dell'apparecchio.

Se è stata modificata una password, non verrà ripristinata quella originale.

15. Risoluzione dei problemi

Non viene visualizzata l'immagine e manca l'audio.
- Verificare che il cavo di alimentazione sia collegato correttamente alla presa elettrica.
- Verificare che la ricezione del segnale sia impostata su **TV**.

Non viene visualizzata l'immagine di AV.
- Verificare che il contrasto e la luminosità siano impostati correttamente.
- Verificare che tutti i dispositivi esterni siano collegati correttamente.
- Verificare che sia selezionata la sorgente AV corretta.

Manca l'audio.
- Assicurarsi che il volume non sia impostato al minimo.
- Assicurarsi che non sia attivata l'esclusione dell'audio. Premere il tasto in alto a sinistra sul telecomando che raffigura un altoparlante sbarrato.
- Controllare se sono collegate delle cuffie.
- Se al televisore è stato collegato un ricevitore Sat o un lettore DVD con un cavo Scart, verificare che il cavo sia inserito saldamente nella presa Scart.

Non viene visualizzata l'immagine oppure manca l'audio. Si sentono però dei rumori.
- La ricezione è probabilmente disturbata. Verificare che l'antenna sia collegata.

L'immagine non è pulita.
- La ricezione è probabilmente disturbata.
- Verificare che l'antenna sia collegata.

L'immagine è troppo chiara o scura.
- Verificare le impostazioni di contrasto e luminosità.

L'immagine non è nitida.
- La ricezione è probabilmente disturbata.
- Verificare che l'antenna sia collegata.
- Controllare le impostazioni della nitidezza e del filtro di rumore nel menu **IMMAGINE**.

L'immagine è doppia o tripla.
- Verificare che l'antenna sia orientata correttamente.
- Probabilmente vi sono onde riflesse da montagne o edifici.

L'immagine è puntinata.
- Potrebbero esserci interferenze causate da auto, treni, condutture, luci al neon, ecc.
- È possibile che vi sia un'interferenza tra il cavo dell'antenna e quello di alimentazione. Distanziare i cavi uno dall'altro.

Sullo schermo vengono visualizzate strisce oppure i colori sono sbiaditi.
- È possibile che un altro dispositivo causi un'interferenza.
- Anche le antenne di trasmissione delle stazioni radio, dei radioamatori e dei telefoni portatili possono causare interferenze.
- Utilizzare l'apparecchio il più possibile lontano dal dispositivo che probabilmente causa l'interferenza.

Il pannello di utilizzo dell'apparecchio non funziona.
- È possibile che sia attivato il sistema di sicurezza per bambini.

Il televisore si spegne
- Controllare che in **ORA** sia attivata lo spegnimento TV automatico.

Il telecomando non funziona.
- Verificare che le pile del telecomando siano cariche e inserite correttamente.
- Assicurarsi che la finestra del sensore non sia esposta a una forte luce.

Il disco non parte pur avendo premuto ▸ (PLAY) o si ferma subito dopo. (opzionale)
- Il disco è stato inserito con il lato scritto rivolto verso il lato posteriore?
- Controllare se il disco è danneggiato inserendo un altro disco. Se il disco è sporco, pulirlo delicatamente con un panno morbido e asciutto, con movimenti che partono dal centro verso l'esterno.
- DVD: il DVD presenta il codice regione (2) corretto?
- All'interno del dispositivo si è formata condensa, lasciarlo quindi asciugare per una o due ore.

15.1. Serve ulteriore assistenza?

Se i suggerimenti contenuti nei paragrafi precedenti non hanno consentito di eliminare il problema, contattateci. Le seguenti informazioni possono esserci d'aiuto:
- Quali dispositivi esterni sono collegati?
- Quali messaggi vengono visualizzati sullo schermo?
- In quale fase di funzionamento si è verificato il problema?
- Se è stato collegato un PC all'apparecchio:
  - Qual è la configurazione del computer?
  - Quale software era in uso quando si è verificato l'errore?
- Quali operazioni sono già state effettuate per tentare di risolvere il problema?
- Se siete già in possesso di un codice cliente, vi preghiamo di comunicarcelo.

15.2. Errori di pixel sui televisori LCD

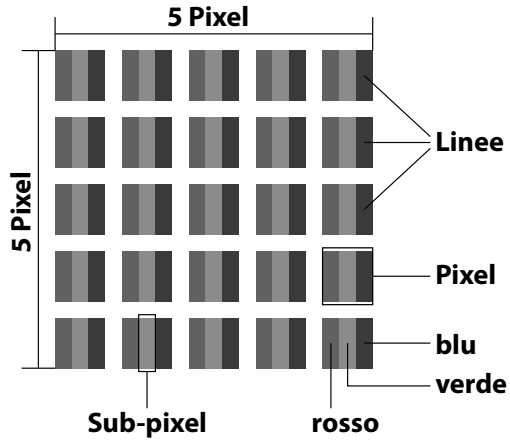

Nonostante vengano utilizzati i più recenti metodi di produzione, a causa dell'elevata complessità delle tecnologie, in alcuni rari casi può verificarsi il malfunzionamento di uno o più pixel.

Per i TFT a matrice attiva e con una risoluzione di **1920 x 1080 (MD 840002 / 840003) / 1366 x 768 (MD 832002 / 832003) pixel**, dei quali ognuno è formato da tre sotto-pixel (rosso, verde, blu), si utilizzano complessivamente **circa 6,2 (MD 840002 / 840003) / 3,1 (MD 832002 / 832003) millioni** di elementi di comando. A causa di questo elevato numero di transistor e del processo produttivo estremamente complesso, talvolta può capitare che qualche pixel o sottopixel non si attivi o funzioni scorrettamente.

Classe di errore dei pixel	Tipo di errore 1 pixel sempre illuminato	Tipo di errore 2 pixel sempre nero	Tipo di errore 3 sottopixel difettoso	
			illuminato	nero
0	0	0	0	0
I	1	1	2 1 0	1 3 5
II	2	2	5 5-n* 0	0 2xn* 10
III	5	15	50 50-n* 0	0 2xn* 100
IV	50	150	500 500-n* 0	0 2xn* 1000

n*=1,5

Per ogni classe e per ogni tipo, il numero di errori ammessi fa riferimento a un milione di pixel e deve essere convertito in base alla risoluzione fisica dello schermo.

L'apparecchio è conforme allo standard europeo ISO 9241-307 classe II (classe di pixel difettosi).

16. Pulizia

Per prolungare la durata del LCD-TV, adottare i provvedimenti seguenti:

⚠ PERICOLO!

Pericolo di scossa elettrica!

Se il telaio dell'apparecchio viene aperto o in caso si tocchino componenti interni, si rischiano scosse elettriche letali!

- Non aprire il telaio dell'apparecchio. Il telaio non contiene parti da sottoporre a manutenzione. Prima della pulizia, scollegare sempre la spina e tutti i cavi!

- Sul telaio lucido del televisore sono presenti delle pellicole che lo proteggono da eventuali graffi. Asportare le pellicole dopo avere posizionato correttamente il televisore.
- Se il telaio dovesse sporcarsi, innanzi tutto spolverarlo. Con cautela, passare quindi un panno per pulirlo. Se il telaio non viene prima spolverato, oppure se viene strofinato con troppa forza, la superficie lucida potrebbe graffiarsi.
- Non usare solventi né detergenti corrosivi o gassosi.
- Pulire lo schermo con un panno morbido che non lascia pelucchi.
- Assicurarsi che non rimangano gocce d'acqua sul LCD-TV. L'acqua potrebbe provocare alterazioni di colore permanenti.
- Evitare assolutamente che possa penetrare acqua all'interno del dispositivo per non danneggiarlo.
- Non esporre lo schermo alla luce intensa del sole né ai raggi ultravioletti.
- Conservare accuratamente il materiale di imballaggio e utilizzarlo soltanto per trasportare il LCD-TV.

17. Conservazione in caso di inutilizzo

Se non si utilizza il televisore per un lungo periodo, conservarlo in un luogo fresco e asciutto. Assicurarsi inoltre che sia protetto dalla polvere e dalle forti oscillazioni di temperatura. Rimuovere prima tutti i collegamenti ed estrarre le pile dal telecomando.

18. Smaltimento



Imballaggio

L'imballaggio protegge l'apparecchio da eventuali danni durante il trasporto. Gli imballaggi sono prodotti con materiali che possono essere smaltiti nel rispetto dell'ambiente e destinati a un corretto riciclaggio.

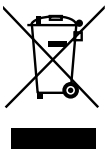

Apparecchio

Tutti gli apparecchi usati contrassegnati con il simbolo a lato non devono essere smaltiti insieme ai rifiuti domestici.

Come previsto dalla direttiva 2012/19/UE, al termine del ciclo di vita dell'apparecchio occorre smaltirlo correttamente.

In questo modo i materiali contenuti nell'apparecchio verranno riciclati, riducendo l'impatto ambientale e gli effetti negativi sulla salute umana.

Consegnare l'apparecchio usato a un punto di raccolta per rottami di apparecchi elettrici o a un centro di riciclaggio. Prima togliere le batterie dall'apparecchio e consegnarle a un centro di riciclaggio per batterie esauste.

Per ulteriori informazioni, rivolgersi all'azienda locale di smaltimento o all'amministrazione comunale.



Batterie

Le batterie contrassegnate con il simbolo riportato qui a lato non devono essere smaltite insieme ai rifiuti domestici.

In conformità al Regolamento 2023/1542, le batterie devono essere smaltite correttamente al termine del loro ciclo di vita.

Queste possono contenere metalli pesanti tossici e sono soggette al trattamento dei rifiuti speciali.

I simboli chimici dei metalli pesanti sono i seguenti:

Cd = cadmio, Hg = mercurio, Pb = piombo.

È obbligatorio per legge restituire le batterie usa e getta e le batterie ricaricabili usate dopo l'uso. Pertanto, vi invitiamo a restituirle gratuitamente presso un rivenditore o un punto di raccolta comunale.

Le batterie usa e getta e le batterie ricaricabili possono contenere sostanze nocive per la salute umana e per l'ambiente. Gli effetti negativi possono essere evitati solo se le batterie usa e getta e le batterie ricaricabili vengono raccolte e riciclate attraverso la raccolta differenziata.

Prestare particolare attenzione quando si maneggiano batterie usa e getta e batterie ricaricabili contenenti litio, in quanto il rischio di incendio aumenta se vengono utilizzate in modo non corretto. Isolare i poli con del nastro adesivo per evitare un cortocircuito esterno.

Per ridurre la produzione di rifiuti da batterie usate utilizzare batterie usa e getta a lunga durata o batterie ricaricabili.

Seguire le istruzioni per la conservazione ed evitare di scaricare e ricaricare completamente la batteria così da prolungarne la durata.

Inoltre, per evitare la dispersione dei rifiuti, non abbandonare nelle aree pubbliche batterie o dispositivi elettrici ed elettronici con all'interno batterie usa e getta e batterie ricaricabili. Verificare le possibilità di riutilizzare le batterie usa e getta e le batterie ricaricabili invece di smaltirle, ad esempio riparandole.

19. Dati tecnici

Televisore LCD MD 832002 (E8322600)	medion
Denominazione dell'apparecchio	MD 832002 (E8322600)
Dimensioni dello schermo	80 cm (32") Schermo LCD; 16:9
Potenza assorbita:	max. 50 Watt
Potenza assorbita in standby	< 0,50 W
Potenza in uscita diffusori acustici	2 x 3 W RMS
Risoluzione fisica	1366 x 768
Sistema TV	Pal B/G, D/K, I; Secam L,L´
Canali memorizzabili	199 (ATV), 6.000 (DTV)

Televisore LCD MD 832003 (E8322601)	medion
Denominazione dell'apparecchio	MD 832003 (E8322601)
Dimensioni dello schermo	80 cm (32") Schermo LCD; 16:9
Potenza assorbita:	max. 50 Watt
Potenza assorbita in standby	< 0,50 W
Potenza in uscita diffusori acustici	2 x 8 W RMS
Risoluzione fisica	1366 x 768
Sistema TV	Pal B/G, D/K, I; Secam L,L´
Canali memorizzabili	199 (ATV), 6.000 (DTV)

Televisore LCD MD 840002 (E8402600)	medion
Denominazione dell'apparecchio	MD 840002 (E8402600)
Dimensioni dello schermo	100,3 cm (40") Schermo LCD; 16:9
Potenza assorbita:	max. 70 Watt
Potenza assorbita in standby	< 0,50 W
Potenza in uscita diffusori acustici	2 x 8 W RMS
Risoluzione fisica	1920 x 1080
Sistema TV	Pal B/G, D/K, I; Secam L,L´
Canali memorizzabili	199 (ATV), 6.000 (DTV)

Televisore LCD MD 840003 (E8402601)	medion
Denominazione dell'apparecchio	MD 840003 (E8402601)
Dimensioni dello schermo	100,3 cm (40") Schermo LCD; 16:9
Potenza assorbita:	max. 70 Watt
Potenza assorbita in stan-dby	< 0,50 W
Potenza in uscita diffusori acustici	2 x 8 W RMS
Risoluzione fisica	1920 x 1080
Sistema TV	Pal B/G, D/K, I; Secam L,L´
Canali memorizzabili	199 (ATV), 6.000 (DTV)

Canali	
	VHF (banda I/III)
	UHF (banda U)
	IPERBANDA
	TV VIA CAVO (S1-S20)/ (S21-S41)
	DVB-T / DVB-T2 HD (H.265)
	DVB-C
	DVB-S2

Connessioni	
	Connessione per antenna (TV analogica, DVB-T o DVB-C)
	Connessione satellite
	1 porta USB
	Slot Common Interface (CI+)
	Video
	2 HDMI 1.4a con decodifica HDCP 1.4
	1 SCART (opzionale)
	Ingresso AV (adattatore da jack 3,5 mm a RCA)
	YPbPr In (YUV) (adattatore da jack 3,5 mm a RCA)
	Audio
	Ingresso audio stereo per AV, YPb-Pr (YUV) (adattatore da jack 3,5 mm a RCA)
	Uscita per gli auricolari (jack da 3,5 mm)
	Uscita audio digitale (SPDIF) (coas-siale)

Unità / supporti di memoria	
Unità	USB, Common Interface, disco (opzionale)
Formati sup-portati tramite USB[2]	Foto: BMP, JPG, JPEG, PNG
	Musica: MP3, FLAC, OGG
	Film: AVI, MKV, MP4, MPEG 1/2/4, MOV, TS, VOB, Xvid, 3GP
	Testo: TXT
Capacità	USB max. 1 TB
Formati sup-portati tramite DVD[2] (opzionale)	Foto: JPG
	Musica: MP3, WMA
	Film: MPEG 1/2/4, Xvid, AVI
	Text: TXT
Formati CD/DVD compatibili (opzionale)	CD, HDCD, DVD Video, DVD+R/RW, DVD-R/RW, CD-R/RW, CD-Audio
Potenza laser lettore DVD (opzi-onale)	Laser classe 1

oggi vengono utilizzate molte procedure diverse, talvolta non standardizzate, per la registrazione e la protezione anticopia dei CD; inoltre esistono CD-R e CD-RW vergini di tipi diversi. Pertanto, talvolta si possono verificare errori o ritardi di lettura. In tal caso non si tratterebbe di un difetto dell'apparecchio. (opzionale)

Telecomando	
Tipo di trasmissione	Infrarossi
Classe LED	1
Tipo di pile	2 da 1,5V AAA

Temperature ambientali	
Temperatura ambientale consentita	+5 °C - +35 °C
Umidità relativa dell'aria consentita	20 % - 85 %

Dimensioni / peso MD 832002 (E8322600)	
Dimensioni senza piedi di supporto (L x H x P)	ca. 716 x 430 x 86 mm
Dimensioni con piedi di supporto (L x H x P)	ca. 716 x 469 x 209 mm
Peso senza piedi di supporto	ca. 3,4 kg
Peso con piedi di supporto	ca. 3,5 kg
Montaggio a parete[3]	Standard Vesa, distanza tra i fori 200 x 100 mm

Dimensioni / peso MD 832003 (E8322601)	
Dimensioni senza piedi di supporto (L x H x P)	ca. 716 x 431 x 73 mm
Dimensioni con piedi di supporto (L x H x P)	ca. 716 x 470 x 185 mm
Peso senza piedi di supporto	ca. 3,6 kg
Peso con piedi di supporto	ca. 3,7 kg
Montaggio a parete[3]	Standard Vesa, distanza tra i fori 100 x 100 mm

Dimensioni / peso MD 840002 (E8402600)	
Dimensioni senza piedi di supporto (L x H x P)	ca. 893 x 516 x 87 mm
Dimensioni con piedie di supporto (L x H x P)	ca. 893 x 552 x 210 mm
Peso senza piedi di supporto	ca. 5,3 kg
Peso con piedi di supporto	ca. 5,4 kg
Montaggio a parete[3]	Standard Vesa, distanza tra i fori 200 x 200 mm

Dimensioni / peso MD 840003 (E8402601)	
Dimensioni senza piedi di supporto (L x H x P)	ca. 884 x 521 x 71 mm
Dimensioni con piedi di supporto (L x H x P)	ca. 884 x 554 x 212 mm
Peso senza piedi di supporto	ca. 5,1 kg
Peso con piedi di supporto	ca. 5,2 kg
Montaggio a parete[3]	Standard Vesa, distanza tra i fori 200 x 200 mm

CE

[2] A causa del gran numero di codec diversi, non è possibile garantire la riproduzione di tutti i formati.

[3] Durante il montaggio, assicurarsi di utilizzare viti di dimensione M4 (M6: MD840002 / MD840003). La lunghezza della vite si ottiene aggiungendo 8 mm allo spessore della staffa da parete.

20. Scheda prodotto

Scansiona il codice QR che corrisponde al modello sull'etichetta energetica o in alternativa nelle istruzioni per l'uso per scaricare la scheda tecnica del prodotto.

MD 832002	MD 832003
MD 840002	MD 840003

HIGH-DEFINITION MULTIMEDIA INTERFACE

I termini HDMI e HDMI High-Definition Multimedia Interface e il logo HDMI sono marchi o marchi registrati di HDMI Licensing Administrator, Inc. negli Stati Uniti e in altri paesi.
Gli altri marchi di fabbrica appartengono ai rispettivi proprietari.

21. Informazioni relative al servizio di assistenza

Nel caso in cui il dispositivo non funzioni come desiderato o come previsto, per prima cosa contattare il nostro servizio clienti. Esistono diversi modi per mettersi in contatto con noi.

- In alternativa è possibile compilare il modulo di contatto disponibile alla pagina www.medion.com/contact.
- Il nostro team di assistenza è raggiungibile anche via telefonicamente.

Assistenza Post-Vendita
800 580250
Orari di apertura
Lun.-ven.: 9.00-17.00
Indirizzo del servizio di assistenza
Service Trade S.p.a. **Via Palazzon 46/C** **35010 Campodoro (PD)** **Italia**
Svizzera
Assistenza Post-Vendita
0848 - 33 33 32
Orari di apertura
Lun.-ven.: 9.00-19.00
Indirizzo del servizio di assistenza
MEDION/LENOVO Service Center **Ifangstrasse 6** **8952 Schlieren** **Svizzera**

Queste e altre istruzioni per l'uso possono essere scaricate dal portale dell'assistenza www.medionservice.com.
Per ragioni di sostenibilità abbiamo deciso di non stampare le condizioni di garanzia: le nostre condizioni di garanzia sono reperibili sul nostro portale dell'assistenza.
È inoltre possibile effettuare una scansione del codice QR sotto e scaricare le istruzioni per l'uso dal portale dell'assistenza utilizzando un dispositivo portatile.

22. Note legali

Copyright 2026
Ultimo aggiornamento: 14.10.2026
Tutti i diritti riservati.

Le presenti istruzioni per l'uso sono protette da copyright. È vietata la riproduzione in forma meccanica, elettronica e in qualsiasi altra forma senza l'autorizzazione scritta da parte del produttore.
Il copyright appartiene all'azienda:

medion GmbH
Am Zehnthof 77
45307 Essen
Germania

L'indirizzo riportato sopra non è quello a cui spedire la merce resa. Per prima cosa contattare sempre il nostro servizio clienti..

23. Index

A

Alimentazione elettrica
- Collegare l'alimentazione ... 12

Anomalia ... 30
Antenna ... 11

B

Blocca ... 23

C

Canale ... 18
Caratteristiche dell'apparecchio
- Lato posteriore ... 9

Collegamento
- Antenna ... 12
- Collegamento Alimentazione ... 12

Common Interface ... 12
Configurazione di Sat ... 13
Configurazione di Satellite ... 20
Contenuto della confezione ... 4

D

Dati tecnici ... 32

E

Elenco canali ... 24
Elenco di preferiti ... 16
Errore ... 30
Errori di pixel ... 31

G

Guida ai programmi ... 26

I

Imagine ... 21
Impostazioni ... 23
Impostazioni audio ... 15
Impostazioni immagine ... 15
Indicazioni di sicurezza ... 5

L

Lettore multimediale ... 25
Lieferumfang ... 4

M

Menu
- Audio ... 22
- Blocco ... 23
- Canale ... 18
- Immagine ... 21
- Opzioni ... 23
- Orario ... 22

Modalità DVD ... 27
Montaggio ... 11

O

Ora ... 22

P

Panoramica dell'apparecchio ... 9
Posizionamento ... 6
Prima installazione ... 12

R

Risoluzione dei problemi ... 30

S

Satellite ... 13, 20
Selezione dei canali ... 15
Selezione della sorgente ... 16
Sistema satellitare
- Satellite ... 20
- Transponder ... 20

Sonoro ... 22

T

Tasti colorati ... 17
Telecomando ... 10
Temperatura dell'ambiente ... 7

U

USB ... 25
Utilizzo ... 15
Utilizzo delle pile ... 8

V

Visualizzazione di informazioni ... 16

medion

User Manual



LCD-TV
MEDION LIFE

MD 832002 (E8322600) / MD 832003 (E8322601) / MD 840002 (E8402600) / MD 840003 (E8402601)

Table of Content

1. Information about these operating instructions 3
1.1. Explanation of symbols 3
1.2. Proper use 4
2. Package contents 4
3. General instructions for use and safety instructions 4
4. Safety instructions 5
4.1. Operating safety 5
4.2. Set-up location 5
4.3. Repairs 6
4.4. Environmental temperature 7
4.5. Safety when connecting 7
4.6. Handling batteries 8
5. EU - Declaration of conformity 8
5.1. DVD player (optional) 8
6. Device overview 9
6.1. Front 9
6.2. Rear 9
6.3. Remote control 10
7. Getting started 11
7.1. Unpacking 11
7.2. Mounting 11
7.3. Inserting the batteries in the remote control 11
7.4. Connecting the antenna 11
7.5. Common Interface (CI) 12
7.6. Connecting the power supply 12
7.7. Switching the LCD TV on and off 12
7.8. Channel search after switching on for the first time 12
8. Multimedia connections 14
8.1. Use of the multimedia connections 14
9. Operation 15
9.1. Channel selection 15
9.2. Sound settings 15
9.3. Screen settings 15
9.4. Displaying channel information 15
9.5. Opening the favourites list 15
9.6. Selecting the source 16
10. Teletext 16
10.1. Using the teletext 16
10.2. Selecting a page 16
10.3. Useful teletext functions 16
11. Menu navigation 17
11.1. Channel menu 17
11.2. Picture menu 20
11.3. Sound menu 21
11.4. Time menu 21
11.5. Lock menu 22
11.6. Option menu 22
12. Media player 24
12.1. Accessing the media player 24
12.2. Main menu for the media player 24
12.3. Displaying photos 24
12.4. Playing back music 24
12.5. Playing back videos 25
12.6. Displaying text 25
13. EPG – programme guide 25
14. DVD mode (optional) 26
14.1. Switching between TV and DVD modes 26
14.2. Inserting a DVD 26
14.3. Button functions 26
14.4. Navigating MP3 and JPEG data media ... 27
14.5. SETUP menu in DVD mode 27
15. Troubleshooting 29
15.1. Do you need more help? 29
15.2. LCD TV pixel faults 30
16. Cleaning 30
17. Storage when not in use 30
18. Disposal 30
19. Technical specifications 31
20. Product data sheet 33
21. Service information 34
22. Legal Notice 34
23. Index 35

1. Information about these operating instructions

Thank you for choosing our product. We hope you enjoy using it.

Read the safety instructions carefully before using the device for the first time. Note the warnings on the device and in the operating instructions.

Always keep the operating instructions close to hand. If you sell the device or give it away, please ensure that you also pass on these operating instructions. They are an essential component of the product.

1.1. Explanation of symbols

If a block of text is marked with one of the warning symbols listed below, the hazard described in that text must be avoided to prevent the potential consequences described there from occurring

	**DANGER!** Warning of immediate mortal danger!
	**WARNING!** Warning of possible risk of fatal injury and/or serious irreversible injuries!
	**CAUTION!** Warning: risk of minor or moderate injuries!
	**NOTICE!** Please follow the instructions to avoid property damage!
	Additional information on using the device!
	**NOTICE!** Please follow the instructions in the operating instructions!
	Due to the 5 GHz frequency range of the used wireless LAN solution, use in EU countries is only permitted inside buildings.
	**WARNING!** Warning of risk of electric shock!
	**WARNING!** Warning: danger due to loud volume!
	**Safety class II** Electrical appliances in protection class II are electrical appliances that permanently have double or reinforced insulation and do not have any connection options for a protective earth. The housing of an electrical appliance in protection class II that is enclosed in insulated material can partially or fully act as the additional or reinforced insulation.

1.2. Proper use

This is an information technology device and is also suitable for multimedia applications. This device is used to receive and play back television programmes. The range of different connections supplied makes it possible to expand the input and output sources (receiver, DVD player, DVD recorder, video recorder, PC, etc.). Your device offers a number of options for usage.
The device is intended for private use only and not for industrial/commercial use.

- Please note that we shall not be liable for damage caused by improper use.
- Do not modify the device without our consent and do not use any auxiliary equipment that we have not approved or supplied.
- Use only spare parts and accessories that we have supplied or approved.
- Heed all the information in these operating instructions, especially the safety information. Any other use is deemed improper and can cause personal injury or property damage.
- Do not use the device in extreme environmental conditions.
- This device is intended for use in dry, indoor areas only.
- This device is not designed to be used as a data monitor for office workplaces

Please note that this device is not suitable for mobile use and must only be used when stationary at a designated place. Proper functionality cannot be guaranteed during mobile use, since this could result in reception issues or similar.

2. Package contents

Please check your purchase to ensure that all items are included. If anything is missing, contact us within 14 days of purchase.

The following items are supplied with your product:

- LCD-TV
- Remote control (RC1857) including 2 batteries (1.5 V AAA)
- YUV adaptor
- AV adapter
- Stands including screws
- Documentation

⚠ DANGER!

Risk of choking and suffocation!

Packaging film can be swallowed or used improperly, creating a risk of choking and suffocation.

■ Keep packaging material such as plastic film or plastic bags away from children.

3. General instructions for use and safety instructions

	Select a suitable location for the TV set. Place it in a clean location, away from heat sources (sun, radiators, fireplaces), plants (pollen, dust, water) and the floor (risk of impact, dust).
	Do not place any cloths, paper or other materials over the openings on the top, bottom or sides of the appliance.
	Switch off the TV set after use (this does not apply to OLED TV sets) and unplug the mains plug when it is not in use (for OLED TV sets, leave it in standby mode before disconnecting it from the mains).
	Store the remote control carefully, keep liquids away from it and check the condition of the batteries regularly to prevent contacts from becoming corroded.
	Clean the screen with a soft, dry cloth after you have switched off the TV set and disconnected it from the power supply. Avoid the use of glass and other household cleaners.

4. Safety instructions

4.1. Operating safety

– Check the device for damage before using it for the first time. A defective or damaged device must not be placed into operation.
– This device may be used by children over the age of 8 and by persons with reduced physical, sensory or mental abilities or by those without experience and knowledge, if they are supervised or have been instructed in the safe use of the device and have understood the dangers that result from it.
– Children must not be allowed to play with the device. Cleaning and user maintenance must not be carried out by children unless they are supervised.



DANGER!
Risk of suffocation!
Packing material is not a toy! Packaging film can be swallowed or used improperly. Therefore, there is a risk of suffocation!

■ Keep packaging material such as plastic film or plastic bags away from children.



WARNING!
Risk of electric shock!
Risk of electric shock, short circuit and fire!

■ Never open the housing of the Smart TV and never insert any objects through the slots and openings into your Smart TV.



WARNING!
Overheating! Risk of fire!
Overheating can damage your Smart TV and lead to a risk of fire!

■ The slots and openings on the TV are for ventilation purposes. Do not cover these openings e.g. with newspapers, table cloths, curtains, etc.

– Do not put any pressure on the display. There is a risk that the glass on the screen may break.
– The universal remote control has a class 1 infrared diode. Never use optical devices to look at the LED.



CAUTION!
Risk of injury!
There is a risk of injury if the display is broken!

■ To avoid damaging the display, do not touch it with fingers or sharp objects.

■ Pick up the shattered pieces wearing protective gloves.
■ Then wash your hands with soap because chemicals may have leaked out.
■ Send the broken parts to your Service Centre for professional disposal.

– Disconnect the device from the mains network immediately in the event of an emergency and only use it again when it has been checked by a qualified person or customer services. Emergency situations include e.g. when smoke or unusual noises are coming from the device, water has penetrated into it or the mains cable or housing is damaged.

Contact customer services if:
– The power cable is burnt or damaged
– Liquid has penetrated the device
– The device is not operating correctly
– The device has fallen, or the housing is damaged
– Smoke is rising from the device

4.2. Set-up location

– The wall mounting of the TV device must not exceed a height of 2 m. The device need to be mounted on rigid surfaces such as cement or concrete.

– In the first few hours of use, new devices can give off a typical, unavoidable but totally harmless smell which wears off with time. We recommend that you ventilate the room at regular intervals to counteract the smell. We have taken appropriate measures during the development of this device to ensure that levels are significantly below legal limits.
– Keep your Smart TV and all connected appliances away from moisture and avoid dust, heat and direct sunlight. Non-compliance with these instructions can lead to faults or damage to the Smart TV.
– Do not use the device outdoors as it could be damaged by rain, snow, etc.
– The device must not be exposed to dripping or sprayed water. Do not place vessels filled with liquid (vases or similar) on or in the vicinity of the device. The container may tip over and the liquid may impair the electrical safety of the product.



NOTICE!
Risk of damage!
There is a risk of injury with candles and other open flames.

■ Keep candles and other open flames away from this device at all times in order to prevent the spread of fire.

– Make sure that there is enough clearance from the sides of the furniture unit. Ensure a minimum clearance of 10 cm around the device for sufficient ventilation.
– Avoid dazzle, reflections and strong bright-dark contrast in order to protect your eyes.
– The optimal viewing distance is 3 times the screen diagonal.



DANGER!
Risk of injury! Mortal danger!
Only set up your TV on a stable surface. Televisions that tip over could cause serious injuries or death. Lots of injuries, especially to children, can be avoided by observing the following safety precautions.

■ Operate all components on a stable, level and vibration-free base, to prevent the Smart TV from falling over.

■ Only use the stand and screws supplied with the TV.
– Only use furniture that guarantees the safe use of the TV.
– Ensure that the TV does not hang over the edges of the furniture.
– Do not place the TV on higher or high furniture such as wall cabinets or shelves without ensuring that both the furniture and the TV are safely and securely held in place.
– In order to guarantee the stability of the TV, do not place any sheets or similar under it.
– Advise children of the dangers of climbing up furniture in order to reach the TV or its operating elements.

If you are storing or moving the TV, also observe the aforementioned safety instructions.

4.3. Repairs

– Repairs to your Smart TV should only be carried out by qualified specialists.
– If a repair must be carried out, please only contact our authorised service partner.
– Make sure that only replacement parts provided by the manufacturer are used. The use of unsuitable replacement parts may damage the device and lead to a risk of fire.

4.4. Environmental temperature

- The device can be operated at an ambient temperature of +5°C to +35°C with a relative humidity of 20% - 85% (non-condensing).
- When switched off, the Smart TV can be stored at temperatures from -20°C to +60°C.
- Keep the product at least one metre away from sources of high-frequency and magnetic interference (television set, loudspeakers, mobile telephones, etc.) in order to avoid malfunctions.
- During thunderstorms or if the device is not going to be used for long periods, remove the plug from the socket and the aerial cable from the aerial socket.

NOTICE!
Risk of damage!
Large changes in temperature or fluctuations in humidity can cause moisture to build up due to condensation within the Smart TV, which can cause an electrical short circuit.

- ■ After transporting the Smart TV, wait until the appliance has reached ambient temperature before switching it on.

4.5. Safety when connecting

4.5.1. Power supply

- Even when deactivated, some components of the device are live. To disconnect the power from your Smart TV or to completely isolate the device from voltage sources, disconnect the device completely from the mains network. Disconnect the mains plug from the mains socket for this purpose.

DANGER!
Risk of electric shock!
There is a risk of death due to an electric shock when the housing is open!

- ■ Do not open the housing of the device. It does not contain any parts requiring maintenance.

- Only plug the Smart TV into earthed 220–240 V~ 50 Hz sockets. Contact your electricity provider if you are not sure if the socket is earthed or not.
- The socket must always be easily accessible so that the mains plug can be quickly disconnected from the socket in the event of an emergency.
- To disconnect the power supply to your TV, disconnect the mains plug from the mains socket.
- For extra safety, we recommend using an over-voltage protection device to prevent your Smart TV sustaining damage as a result of power surges or lightning strikes.
- Position the cables so that they cannot be stepped on or tripped over.
- Do not place any objects on the cables as they may be damaged.
- Do not touch the plug with wet hands.
- Always hold the plug by its housing and never pull it out of the socket using the cable.
- Please note that the TV also continues to consume power in standby mode.

All multimedia devices, which are connected to the corresponding ports of the TV, must comply with the requirements of the Low Voltage Directive.

4.6. Handling batteries



WARNING!
Risk of explosion!

Batteries may contain combustible materials and leak, heat up excessively, ignite or even explode.

- Avoid improper handling of the batteries to prevent damage to your device and your health.

Please follow the safety advice below closely:

- Keep batteries away from children.
  If batteries are swallowed, consult a doctor immediately.
- Never charge batteries (unless they are designed to be recharged).
- Never empty the batteries by means of high power output.
- Never short-circuit the batteries.
- Never expose the batteries to excessive heat, such as sunlight, fire or similar sources of heat!
- Do not dismantle or deform the batteries.
  You could injure your hands or fingers, or battery fluid could come into contact with your eyes or skin. If this happens, rinse the affected areas with plenty of clean water and consult a doctor immediately.
- Avoid heavy impacts and vibrations.
- Always observe the correct polarity.
- Make sure that the plus (+) and minus (–) poles are correctly inserted to avoid short circuits.
- Do not mix up new and old batteries or different types of batteries.
  This could cause your device to malfunction. In addition, the weaker batteries would discharge too much.
- Remove spent batteries from the device immediately.
- Remove the batteries from the device if you do not intend to use it for a long period of time.
- Replace all of the old batteries in a device with new batteries of the same type.
- Cover the contacts of the batteries with sticky tape if you want to store or dispose of them.
- If necessary, clean the battery and device contacts before insertion.
- If the batteries have leaked, wear protective gloves and clean the contacts thoroughly.

5. EU - Declaration of conformity

medion GmbH hereby declares that the radio equipment type MD 832002 / MD 832003 / MD 840002 / MD 840003 complies with the directive 2014/53/EU [(RE directive), as well as the directive 2009/125/EC (ecodesign directive) and the directive 2011/65/EU (RoHS directive)]. The complete EU declaration of conformity is available at: www.medion.com/conformity

CE

5.1. DVD player (optional)



The DVD player is a Class 1 laser product. The device has a safety system that prevents dangerous laser rays from escaping during normal use. To avoid eye injuries, never tamper with or damage the safety system of the device.

6. Device overview

6.1. Front

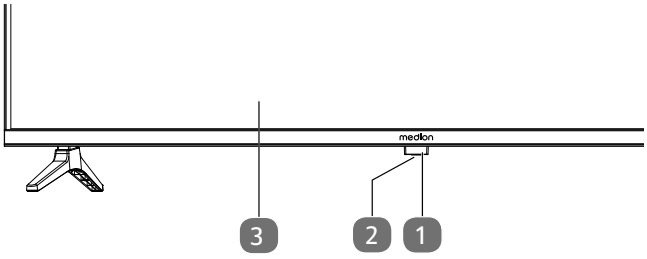

1. Operating light: Shines red when the device is in standby mode.
   Infrared sensor: Reception field for the infrared remote control signals.
2. ⏻: Standby button: Switch the device on or into standby mode
3. LCD screen

6.2. Rear

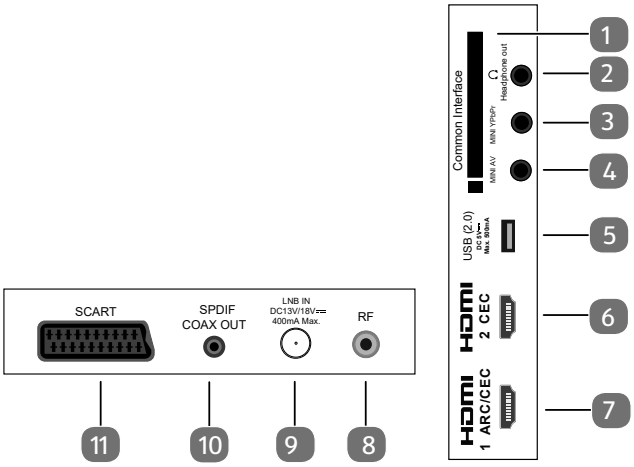

1. **COMMON INTERFACE (CI+)**: Card slot for connecting pay TV cards
2. **HEADPHONE OUT**: For connecting headphones with 3.5 mm jack
3. **MINI YPBPR**: YPbPr components input (via the supplied cinch adapter)
4. **MINI AV**: Audio/video input (via the supplied cinch adapter)
5. **USB(2.0) DC 5V⎓, Max. 500mA**: USB port for connecting an external storage medium for playing back media.
6. **HDMI2 CEC**: HDMI port for devices with HDMI output (can be used for CEC)
7. **HDMI1 ARC/CEC**: HDMI port for devices with HDMI output (can be used for CEC/ARC)
8. **RF**: Antenna connection (DVB-T/DVB-T2 HD/DVB-C/ analogue)
9. **LNB IN DC 13V/18V⎓ 400mA Max.**: For connecting the antenna (satellite)
10. **SPDIF COAX OUT**: Digital audio output (coaxial)
11. **SCART**: SCART socket (input) (MD 840002 / MD 832002)

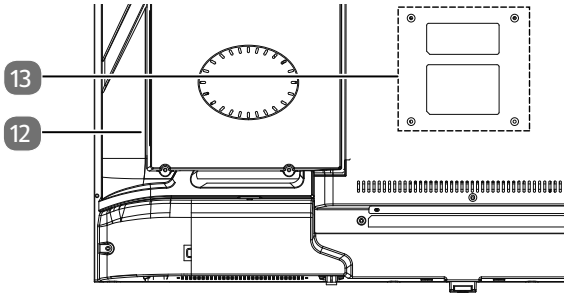

12. DVD player (MD 832003 / MD 840003)
13. Fixing holes for a wall mount
    MD 832003: Vesa standard, hole spacing 100 x 100 mm
    MD 832002: Vesa standard, hole spacing 200 x 100 mm
    MD 840003 / MD 840002: Vesa standard, hole spacing 200 x 200 mm

When mounting the device, make sure that you use M6 (M4: MD832003) screws. The length of the screws corresponds to the thickness of the wall mount plus 10 mm (8 mm: MD832003 / MD840003).
The wall mounting of the TV device must not exceed a height of 2 m. The device must be mounted on a solid surface such as cement or concrete.

6.3. Remote control

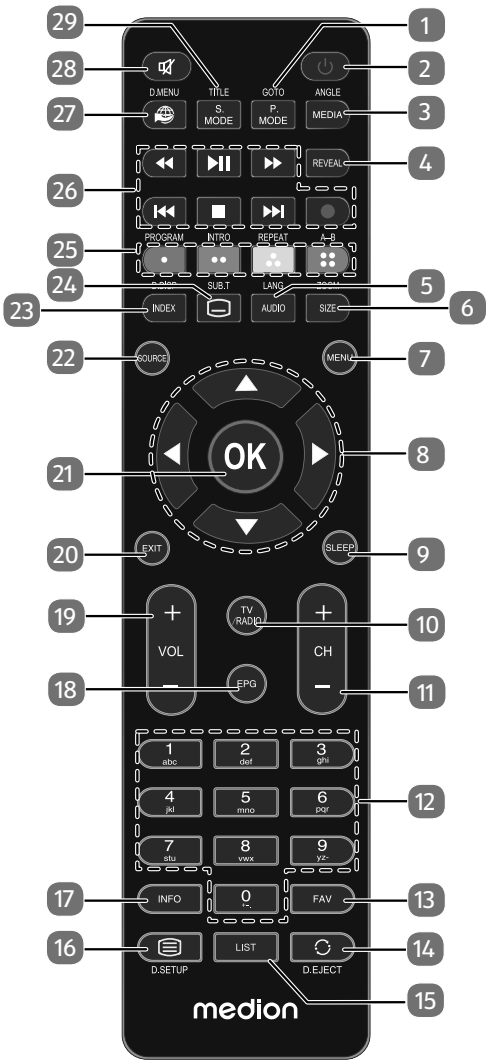

1. **P.MODE**: Select picture mode
   GOTO: DVD: for selecting a desired section on a DVD (optional)
2. ⏻: switch LCD TV on/off (switch standby mode on/off).
3. **MEDIA**: Open media browser
   ANGLE: DVD: select camera position (viewing angle) in the DVD playback (optional)
4. **REVEAL**: Video text: Display hidden text.
5. **AUDIO**: ATV: Set the normal sound format to stereo or mono.
   LANG: DTV/Satellite: Select the audio languages
   DVD: select disc language (optional)
6. **SIZE**: Change image format / Video text: Press once to enlarge top half; Press twice to enlarge bottom half
   ZOOM: DVD: Zoom function DVD player (optional)
7. **MENU**: Open and close menu.
8. Direction button ▲ ▼ ◀ ▶
9. **SLEEP**: Set automatic switch-off function
10. **TV/RADIO**: DTV/satellite: Switch between TV channels and radio stations.
11. **CH+/-**: Programme selection buttons
12. Number buttons: TV: Programme selection, teletext: Page selection
13. **FAV**: Call up favourites list
14. ↻: Set previous TV programme.
    D.EJECT: DVD: Eject button (optional)
15. **LIST**: Call up channel information
16. ☰: Open video text; Press twice: set transparent; Press three times: close
    D.SETUP: DVD: open the menu (optional)
17. **INFO**: For displaying information such as the current programme number and image format.
18. **EPG**: Electronic television and radio programme guide (broadcaster-specific)
19. **VOL+/-** : Increase (+) or decrease (–) volume.
20. **EXIT**: Exit the menu
21. **OK**: Confirm selection in certain menus. Also used to open the channel list.
22. **SOURCE**: Select input signal of connected devices.
23. **INDEX**: Video text: Call up main page
    D.DISP: DVD: displays information from the inserted DVD, such as chapters, played time, etc. (optional)
24. ▭: Video text: Open subpage
    SUB.T: DTV/satellite/media browser: Subtitle function / DVD: subtitle function for the DVD player (optional)
25. Colour buttons
    RED (•): Intended for use in certain menus.
    [PROGRAM]: DVD: program playlist of the DVD player (optional)
    GREEN (••): Intended for use in certain menus.
    [INTRO]: No function
    YELLOW (∴): Intended for use in certain menus.
    [REPEAT]: Media browser: Repeat
    DVD: Setting the playback mode (optional)
    BLUE (⁘): Intended for use in certain menus.
    [A-B]: Media browser: A-B repetition
    DVD: set Repeat A-B (optional)
26. Buttons for operating the media browser / DVD player (optional)
27. 🌐: No function
    D.MENU: Open and close DVD menu (optional)
28. 🔇: Mute
29. **S.MODE**:Select sound mod
    TITLE: DVD: Call up title menu (optional)

7. Getting started

Before using for the first time, ensure you read the "Safety instructions" section.

7.1. Unpacking

- Select a suitable place for setting up the device before unpacking.
- Open the box very carefully, to avoid damaging the device. The device might get damaged if you use a knife with a long blade to open the box.
- Completely remove the packaging material.
- The box contains a number of small items (including batteries). Keep these out of the reach of children, as they represent a choking hazard.
- Store the packaging material in a safe place. Only use this box to transport the TV.

⚠ DANGER!

Risk of choking and suffocation!

Packaging film can be swallowed or used improperly, creating a risk of choking and suffocation.

■ Keep packaging material such as plastic film or plastic bags away from children.

7.2. Mounting

Attach the stand as shown in the illustration. Carry out this step before connecting the LCD TV.

MD840002 / MD832002:

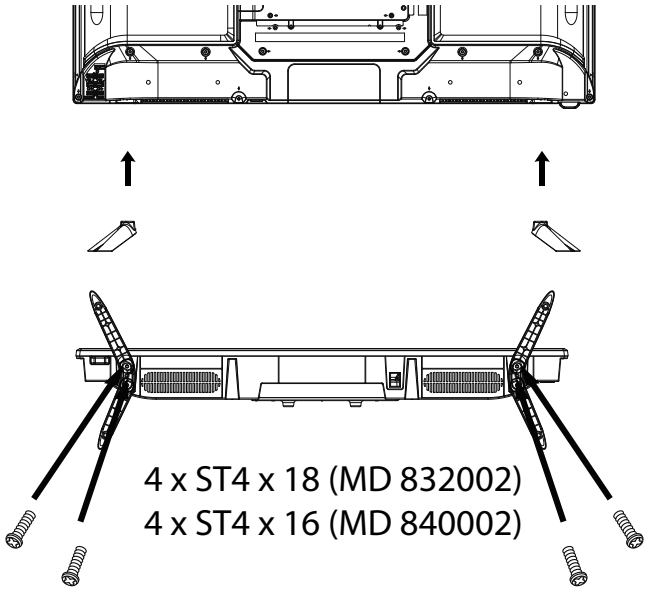

MD840003 / MD832003:

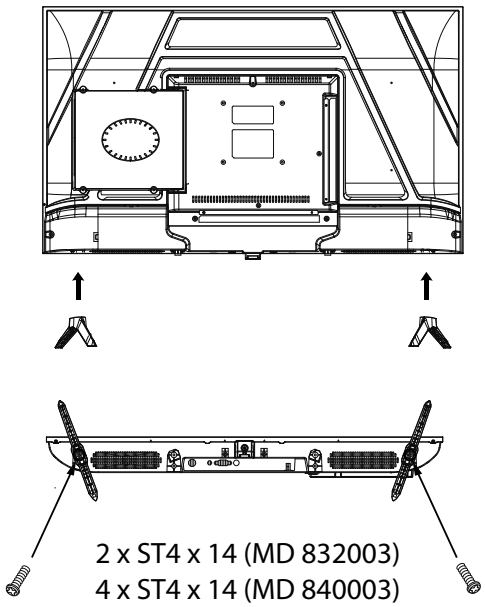

7.3. Inserting the batteries in the remote control

- Remove the battery compartment cover on the back of the remote control.
- Insert two LR03 (AAA) 1.5 V batteries in the battery compartment of the remote control. Check the battery polarity (see label on the bottom of the battery compartment).
- Close the battery compartment.

! PLEASE NOTE!

Risk of damage!

The remote control can be damaged by leaking batteries if not used for a long period of time!

■ Remove the batteries from the remote control if the device is not going to be used for a long period.

7.4. Connecting the antenna

Your LCD TV supports different antenna signals. You can input the following image signals to the television through the socket labelled **RF**:

- Via analogue cable/an analogue house aerial
- Via a DVB-T/DVB-T2[1] antenna or
- Via a DVB-C[1] connection
- Insert the antenna cable either from the house aerial/ analogue cable connection, a DVB-T antenna or the DVB-C connection in the antenna socket on the LCD TV.

You also have the option of connecting a digital satellite system to the socket labelled **LNB IN**.

- Screw a coaxial antenna cable's F connector onto the connector on the LCD TV.

[1] This service must be available in your region

If you want to watch encrypted channels, or subscription channels, you must use a suitable card. Insert a CAM module (available in specialist shops) in the slot provided for this purpose on the left-hand side of the device (**COMMON INTERFACE**). You can then insert your provider's card in the CAM module.

7.5. Common Interface (CI)

If you want to watch subscription channels, you must first register with the relevant provider. You will receive a Conditional Access Module (CAM module) and a special card from your provider after registration. You will find information about the settings in the documentation supplied with the module.

Install the CI components on your television in the following way:

- First insert the CAM module in the slot on the side of the LCD TV. Then insert the card.
- Connect the television to the power supply, switch it on, and wait for a moment until the card is recognised.

Please note that you can only insert or remove the CI module when the device is in STANDBY mode, or has been disconnected from the mains power.

The CAM module must be inserted correctly: it cannot be inserted if it is the wrong way round. The CAM module or the television could be damaged if you attempt to insert the CAM module by force.

7.6. Connecting the power supply

- Connect the mains plug on the device to an easily accessible 100 - 240 V ~ 50 Hz mains socket.

7.7. Switching the LCD TV on and off

- The device will be in standby mode as soon as you have connected the mains plug to the mains socket.
- To switch on the device, press one of these
  - on the remote control: The Standby/On button ⏻.
  - On the device: Standby/ON button ⏻.
- Use the Standby/ON button ⏻ on the remote control to switch the device back into standby mode. The device will be switched off, but will continue to use power.

If the device is not receiving an input signal, it will automatically switch to standby mode after five minutes. A countdown timer will be displayed on the screen until this time. This function is not available for all sources.

7.8. Channel search after switching on for the first time

You will be guided through the **FIRST TIME INSTALLATION** after you switch on the device for the first time.

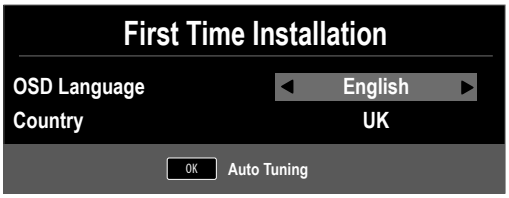

Menu option	Setting
OSD LANGUAGE	Use the direction buttons to select the OSD language.
COUNTRY	Use the direction buttons to select the country.

- After you have configured all the settings, press **OK**.

7.8.1. Cable and antenna

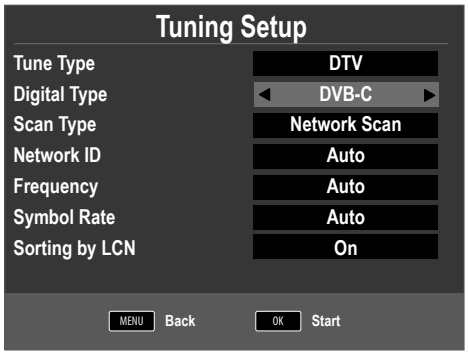

Menu option	Setting
TUNE TYPE	Use the direction buttons to select the reception type: • **ATV+DTV** (search for analogue and digital TV channels) • **ATV** (search for analogue TV channels) • **DTV** (search for digital TV channels)
DIGITAL TYPE	Use the direction buttons to select the connection type (**DVB-T**, **DVB-C** or **SATELLITE**).
SCAN TYPE (only in DVB-C mode)	Set the search mode. Leave the setting on **NETWORK SCAN** or **FULL** if you do not want to configure any special settings.
NETWORK ID (only in DVB-C mode)	Set the network ID. The default setting is **AUTO**.

Menu option	Setting
FREQUENCY (only in DVB-C mode)	Set the frequency. The default setting is **AUTO**. Only active if the **NETWORK SCAN** option has been selected in the Search mode settings.
SYMBOL RATE (only in DVB-C mode)	Set the symbol rate.
SORTING BY LCN	Logical Channel Numbering: Select the **ON** setting if you want to sort the channels based on a preset channel list (if available from the channel supplier)

- After you have configured all the settings, press **OK**. The channel search will then start.

7.8.2. Satellite

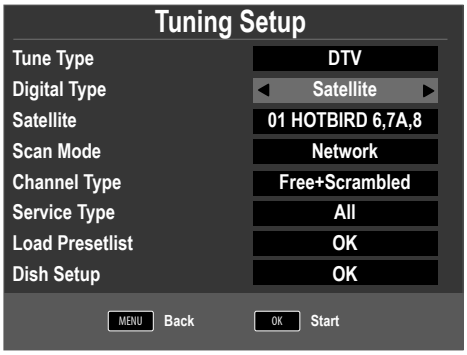

Menu option	Setting
TUNE TYPE	No settings can be entered here in Satellite mode.
DIGITAL TYPE	Use the direction buttons to select the connection type (**DVB-T, DVB-C** or **SATELLITE**).
SATELLITE	Select the satellite on which the search will be started.

Menu option	Setting
SCAN MODE	Set the search mode. **DEFAULT**: A search will be carried out on the selected satellite, based on the transponder list saved for this satellite. This requires a little time. **NETWORK**: Activate/deactivate the network scan. **BLIND SCAN**: A complete search will be carried out on the selected satellite. This will also take into account new transponders that have not been added to the list of transponders. Two searches are carried out with the blind scan. The first search identifies the transponders for the satellite, while the second search locates the channels. The blind search takes the longest time.
CHANNEL TYPE	Decide which channels you want to search for: **FREE** (available channels), **SCRAMBLED** (encrypted channels) or **FREE+SCRAMBLED** (available and encrypted channels).
SERVICE TYPE	Select the channel type. **DTV**: Search for digital TV channels. **RADIO**: Search for digital radio stations. **ALL**: Search for digital TV channels and digital radio stations.
LOAD PRESETLIST	The preinstalled channel list for the Astra 19.2E satellite is loaded. This search mode takes the least time. Select **YES** to load the channel list. Select **NO** to start the channel search.
DISH SETUP	You can configure the same settings here as in the **CHANNEL > DISH SETUP** menu option.

- After you have configured all the settings, press **OK**. The channel search will then start.

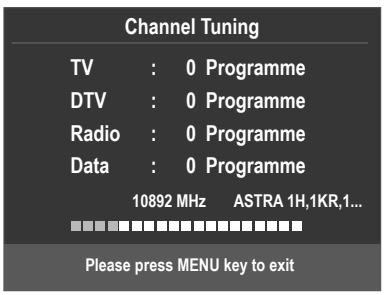

The device will now search for the different types of channels in sequence. Wait for it to finish. You can quit the search process prematurely by pressing the **MENU** button.

The initial installation described here corresponds to the **FIRST TIME INSTALLATION** option in the **OPTION** menu.

8. Multimedia connections

8.1. Use of the multimedia connections

PLEASE NOTE!

Risk of damage!

Incorrect operation can lead to damage to the equipment used.

- Before wiring and use, also read the operating instructions of the devices you are connecting.

PLEASE NOTE!

Risk of damage!

If plugs and sockets are connected incorrectly it can cause damage to the contacts.

- Ensure that the plugs and corresponding sockets fit together precisely in order to avoid any damage to the contacts. Due to the arrangement of the contacts, the plug will only fit into the socket in one position.

8.1.1. SCART

The SCART connector simplifies connection of various video devices as it combines video and audio signals in a single multi-pole plug. Use a commercially available SCART cable.

- Connect the SCART input and output of the equipment with a SCART cable.

8.1.2. AV

AV transmission (composite) works via three RCA jacks in which one carries the video signal (yellow) and two carry the stereo audio signal (red/white). Use a commercially available AV cable.

- Connect the AV inputs and outputs of the equipment with an AV cable.
- If any of the connected devices have AV connections to mini jack, please use an appropriate AV adapter (3x RCA > mini jack) (optional).

8.1.3. YPbPr

YPbPr transmission (component) works via five RCA connections in which three jacks carry the video signal (red/blue/green) and the remaining two jacks carry the stereo audio signal (red/white). Use a commercially available YPbPr cable.

- Connect the YPbPr inputs and outputs of the equipment with a YPbPr cable.
- If any of the connected devices have YPbPr connections to mini jack, please use an appropriate YPbPr adapter (5x RCA > mini jack) (optional).

8.1.4. HDMI

HDMI (high definition multimedia interface) is an interface for digital video and audio transmission. It has the highest quality of transmission and can also play Ultra HD resolution (from version 2.0). Use a commercially available HDMI cable.

- Connect the corresponding HDMI ports of the devices used with an HDMI cable.

8.1.5. HDMI ARC

If you want to use a television as a signal receiver AND signal source (to transmit an audio signal to an audio receiver), you should use an HDMI port with audio return channel (ARC). The HDMI connection to the TV set then works in both directions. Video and audio signals can be received from a video device and the audio signal of the TV can also be sent to the audio receiver via the audio return channel.

- Connect the video device (e.g. Blu-ray player) to the audio receiver via HDMI.
- Connect the audio receiver to the TV set via HDMI/ARC.
- Make sure that the speaker control of the TV set is routed to the external amplifier.

8.1.6. HDMI CEC

If you connect different devices via CEC-enabled HDMI connections, you can control certain functions of the entire HDMI network with a single remote control (e.g. standby or record functions):

- Connect all devices via CEC-enabled HDMI ports with HDMI cables.
- Make sure that the CEC functions are enabled for all ports and that all devices are connected accordingly.

8.1.7. USB

A USB port can be used to connect and read storage media such as USB sticks or external hard drives. Use a suitable USB cable. If a suitable USB cable is included in delivery, you should use this (e.g. for hard drives).

- Connect the corresponding USB ports of the devices used with a USB cable. Whenever possible, do not use a USB extension cord as this can cause problems (depending on the voltage).

8.1.8. SPDIF

SPDIF (Sony®/Phillips digital interface) is an interface for transferring digital stereo or multi-channel audio signals between various devices. Usually, the digital audio signal is output via a coaxial (RCA) or an optical connection. Use a suitable, commercially available cable.

- Connect the SPDIF ports of the devices used with a corresponding SPDIF cable..

8.1.9. Headphone out

The headphone socket is used for connecting a pair of headphones with a stereo mini jack connection.

- Connect the headphones to the stereo mini jack of the device. On some devices, this will mute the speakers.
- Otherwise, you should perform all necessary settings in the sound menu to coordinate the speaker and headphone signals.

WARNING!

Risk of hearing damage!

To prevent possible damage to your hearing, avoid listening at high volume over long periods of time.

- Before pressing play, set the volume to the lowest setting.
- Start playback and increase the volume to a comfortable level.

9. Operation

9.1. Channel selection

- To select a channel, either press the **CH+/–** buttons (on the device) or the **P+/-** buttons (on the remote control) or select the channel directly by pressing the appropriate number.
  For a two- or three-figure number, press the numbers one after another.
- Press the ↻ button to select the last channel played.

9.2. Sound settings

- You can increase or decrease the volume by pressing the volume buttons −◢+ (on the remote control) or **VOL+/-** (on the device).
- Press the mute button 🔇 to switch the volume fully off and on again.
- Use the **AUDIO** button to select from the available audio languages (audio channels). If the current programme supports DUAL mode (e.g. for dual-language programmes), you can select DUAL mode.
- Use the **S.MODE** button to switch between the following sound modes: **STANDARD, MUSIC, MOVIE, SPORTS, PERSONAL**. The **PERSONAL** setting is defined in the **SOUND > SOUND MODE** menu.

9.3. Screen settings

- Use the **P.MODE** button to switch between the following picture modes: **DYNAMIC, STANDARD, MILD, PERSONAL**. The **PERSONAL** setting is defined in the **PICTURE > PICTURE MODE** menu.
- Depending on the programme, the pictures are transmitted in the formats 4:3 or 16:9. Use the **SIZE** button to adjust the picture format:

AUTO (not available for ATV) The format displayed is automatically adjusted to match the input signal.
4:3 For undistorted picture display in 4:3 format.
16:9 For undistorted picture display in 16:9 format.
ZOOM 1 The picture is stretched in all directions in level 1.
ZOOM 2 The picture is stretched further in level 2.
1:1 (only for HDMI): The picture is shown with pixel-perfect reproduction (not available at 1080p resolution).

You can also change the picture format in the menu **OPTION > ASPECT RATIO**.

Please note that not all picture formats are available depending on the chosen picture source.

9.4. Displaying channel information

- Press the **INFO** button to display information about the current channel.
- You can scroll through the channel information using the direction buttons ▲ ▼.

9.5. Opening the favourites list

You can enter a list of your favourite channels in the **CHANNEL > PROGRAM EDIT** menu.

- Open the menu by pressing the **MENU** button.
- Under the menu option **CHANNEL**, select the entry **PROGRAM EDIT** and confirm with **OK**.
- Use the direction buttons ▲ ▼ to select the desired channel and press the **FAV** button to add it to your favourites list.
- Then press the **EXIT** button (or the **MENU** button multiple times) to exit the menu.
- If you now press the **FAV** button during normal operation, the favourites list will open and the previously selected channels will be displayed.

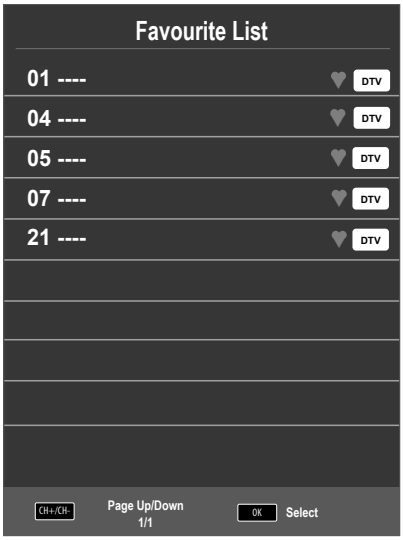

- Select a channel using the direction buttons ▲ ▼ and open it with **OK**.
- You can move within the favourites list in steps of 10 using the **P+/P-** buttons.

9.6. Selecting the source

- Press the **SOURCE** button (on the remote control or on the device) to call up the source selection list.

SATELLITE:	Digital satellite signal
DTV:	Digital TV operation (digital cable connection, DVB-T, DVB-T2 HD)
ATV:	Analogue TV operation (analogue cable connection)
AV:	Audio/Video input on the side of the device via an adapter (AV)
SCART (optional):	Device on the SCART socket
COMPONENT:	Device on the YPBPR input via an adapter (YUV)
DVD (optional):	DVD player
HDMI1:	HDMI input
HDMI2:	HDMI input
MEDIA:	Media player

- Use the direction buttons ▼ ▲ to go to the desired source.
- Confirm your selection with the **OK** button.

10. Teletext

Teletext is a free service broadcast by most channels and contains the latest news, weather, TV listings, share prices, subtitles and other information.

10.1. Using the teletext

Your remote control has special buttons for operating the teletext.

- Select a TV channel that broadcasts teletext.
- Press the ▤ button once to display the start/index page for the teletext.
- Press the ▤ button again to make the teletext transparent (the TV image can be seen in the background).
- Press the ▤ button again to switch back to TV mode.

10.2. Selecting a page

- Enter the number of the desired teletext page as a three-digit number using the number buttons.
  The selected page number is displayed in the top left corner of the screen. The teletext counter searches as long as it takes to find the selected page number.
- The direction buttons ▲ ▼ can be used to scroll forwards or backwards through the teletext pages.

10.2.1. Colour buttons

If coloured fields or text entries are displayed at the lower edge of the screen then you can select the contents directly by pressing the appropriately coloured button: RED [**PROGRAM**], GREEN [**INTRO**], YELLOW [**REPEAT**] and BLUE [**A-B**].

10.2.2. SUB.T (▭)

Some teletext pages have subpages. The lower edge of the screen may contain something like **1/3**, for example. The subpages are displayed one after another at an interval of about half a minute. You can call these subpages by pressing the ▭ button. You can also scroll through the subpages using the direction buttons ◀ ▶.

10.3. Useful teletext functions

10.3.1. INDEX

- Use the **INDEX** button to select the main teletext page.

10.3.2. REVEAL

- Press the **REVEAL** button once to display hidden information such as the solutions to competitions, puzzles or quizzes.
- Pressing the **REVEAL** button again hides the answers.

10.3.3. SIZE

This function displays the teletext information in double size.

- Press the **SIZE** button to enlarge the top half of the page.
- Press the **SIZE** button again to enlarge the bottom half of the page.
- Pressing the **SIZE** button again displays the teletext in normal size.

11. Menu navigation

- Press the **MENU** button to activate the OSD. The available options are displayed on the lower edge of the screen.
- You can use the direction buttons ▲ ▼ to select the options from the main menu.
- You can use the direction buttons ▲ ▼ to select the options from a menu.
- You can use the direction button ▶ to access a submenu (not every menu has a submenu option).
- You can use the direction buttons ◀ ▶ ▼ ▲ to enter a value or make another selection.
- The **MENU** button returns you to the previous menu at any time.
- Close the menu with the **EXIT** button.

Please note that the menu will close automatically if no button is pressed.

You can select the following main menus:

- **CHANNEL** menu
- **PICTURE** menu
- **SOUND** menu
- **TIME** menu
- **LOCK** menu
- **OPTION** menu

Due to technical changes, the menus described here may differ from the menus actually displayed on your screen. Depending on the selected source, not all menus are available.

11.1. Channel menu

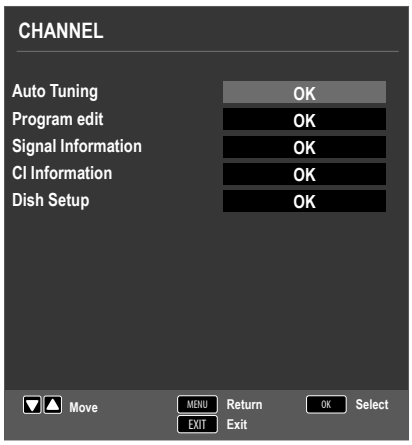

AUTO TUNING

If you have selected the source **DTV** (DVB-T or DVB-C), the following setting options are available:

– **COUNTRY**
Select the desired country for the channel search.

– **TUNE TYPE**
Use the direction buttons to select the reception type:
ATV+DTV (search for analogue and digital TV channels)
ATV (search for analogue TV channels)
DTV (search for digital TV channels)

– **DIGITAL TYPE**
Use the direction buttons to select the digital connection type (**DVB-T** or **DVB-C**).

– **SCAN TYPE**
(only in DVB-C mode)
Set the search mode. Leave the setting on **NETWORK SCAN** or **FULL** if you do not want to configure any special settings.

– **NETWORK ID**
(only in DVB-C mode)
Set the network ID. The default setting is **AUTO**.

– **FREQUENCY**
(only in DVB-C mode)
Set the frequency. The default setting is **AUTO**.
Only active if the **NETWORK SCAN** option has been selected in the Search mode settings.

– **SYMBOL RATE**
(only in DVB-C mode)
Set the symbol rate.

– **SORTING BY LCN**
Logical Channel Numbering: Select the **ON** setting if you want to sort the channels based on a preset channel list (if available from the channel supplier)

After you have configured all the settings, press **OK**. The channel search will then start.

If you have selected the source **SATELLITE**, the following setting options are available:

– **COUNTRY**
Select the desired country for the channel search.

– **SATELLITE**
Select the satellite on which the search will be started.

– **SCAN MODE**
Set the search mode.
DEFAULT: A search will be carried out on the selected satellite, based on the transponder list saved for this satellite. This requires a little time.
NETWORK: Activate/deactivate the network scan.
BLIND SCAN: A complete search will be carried out on the selected satellite. This will also take into account new transponders that have not been added to the list of transponders. Two searches are carried out with the blind scan. The first search identifies the transponders for the satellite, while the second search locates the channels. The blind scan takes the longest time.

– **CHANNEL TYPE**
Decide which channels you want to search for: **FREE** (free channels), **SCRAMBLED** (encrypted channels) or **FREE+SCRAMBLED** (free and encrypted channels).

– **SERVICE TYPE**
  Select the channel type.
  DTV: Search for digital TV channels.
  RADIO: Search for digital radio stations.
  ALL: Search for digital TV channels and digital radio stations.
– **LOAD PRESETLIST**
  The preinstalled channel list for the Astra 19.2E satellite is loaded. This search mode takes the least time. Select **YES** to load the channel list. Select **NO** to start the channel search.

After you have configured all the settings, press **OK**. The channel search will then start.

ATV MANUAL TUNING

(only in ATV and DTV modes)

You can programme individual analogue channels manually here.

– **CURRENT CH**
  Select the channel number for which you want to carry out a search.
– **COLOUR SYSTEM**
  PAL, SECAM, AUTO
– **SOUND SYSTEM**
  BG, I, DK, L.
– **FINE-TUNE**
  Carry out the fine tuning with ◂ ▸
– **SEARCH**
  Start the search with ◂ ▸

DTV MANUAL TUNING

(only for DVB-T)

You can programme individual channels in DVB-T mode manually here if the input signal is received via the antenna.

This option is only available if you have previously selected **DTV** as the input source.

– **VHF / UHF**
  Select the channel to be searched. Press **OK** to start the search. The signal quality will be shown on the bar underneath.
– **DTV**
  The number of digital TV channels found is displayed.
– **RADIO**
  The number of digital radio stations found is displayed.
– **DATA**
  The number of data channels found is displayed.

DTV MANUAL TUNING

(only for DVB-C)

You can programme individual channels in DVB-C mode manually here if the input signal is received via cable.

This option is only available if you have previously selected **DTV** as the input source.

– **FREQUENCY**
  Set the search frequency with ◂ ▸ or the number buttons on the remote control.
– **SR**
  Set the symbol rate.
– **QAM TYPE**
  Set the modulation.
– **DTV**
  The number of digital TV channels found is displayed.
– **RADIO**
  The number of digital radio stations found is displayed.
– **DATA**
  The number of data channels found is displayed.

PROGRAM EDIT

You will see the currently saved channels here. You can change the following settings for each channel.

– **DELETE**
  Select the channel that you want to delete and press the **red button** [**PROGRAM**]. The selected channel is then deleted.
  DVB-T/C: If the **SORTING BY LCN** function has been activated, the channel number will also be deleted when the channel is deleted. In order to avoid this happening, deactivate this function under **AUTO TUNING**.
– **RENAME** (only for ATV)
  Select the channel that you want to rename and press the **green button** [**INTRO**].
  You can now change the first letter: scroll up and down through the set of characters using the direction buttons ▲ ▼.
  Move to the next and subsequent letters using the direction button ▸.
  When finished, press the **green button** [**INTRO**] again to save the name.
– **MOVE**
  Select the channel and press the **yellow button** [**REPEAT**]. Use the ▲ ▼ buttons to move the channel to the desired position and press the **yellow button** [**REPEAT**] again. The other channels will be rearranged accordingly. Alternatively, you can use the **number buttons** on the remote control to enter the channel number to which the channel should be moved. Then press the **OK** button. The channel will then be moved to the desired channel number. If the **SORTING BY LCN** function has been activated, the channel number will also be moved. In order to avoid this happening, deactivate this function under **AUTO TUNING**.
– **SKIP**
  Select the channel that you want to skip when scrolling through the channels using the **P+/-** buttons and then press the **blue button** [**A-B**].
  You can still select this channel via the number buttons.

– **FAV**

In order to save a channel to the favourites list, select it and press the **FAV** button. You can call up the favourites list via the buttons on the remote control.

SIGNAL INFORMATION

The signal information about the currently set channel will be displayed here.

This option is only available in DTV/satellite mode.

CI INFORMATION (CI+)

If you want to watch subscription channels, you must first register with the relevant provider. You will receive a Conditional Access Module (CA module) and a special card from your provider after registration. You will find information about the settings in the documentation supplied with the module.

Install the CI components on your television in the following way:

- Switch the television off and pull out the mains plug.
- First insert the CI module in the slot on the side of the LCD TV. Then insert the card.

Please note that you may only insert or remove the CI module when the device has been disconnected from the mains electricity network.

PLEASE NOTE!

Risk of damage!

The CI module or the television could be damaged if you attempt to insert the CI module by force.

- The CI module must be inserted correctly: it cannot be inserted if it is the wrong way round.

- Connect the television to the power supply, switch it on, and wait for a moment until the card is recognised.
- Additional setup steps may be required for some CAM modules, which you can complete in the **CI INFORMATION** menu.

DISH SETUP

(only DVB-S)

– **SATELLITE**

Select the satellite for which you want to change the settings or carry out a search.

EDIT

Press the **green** button to edit the selected satellite.

SATELLITE NAME	You can change the name of the satellite with the help of the displayed keyboard. Use the arrow buttons to select the desired characters and confirm them with the **OK** button. Save the new name with the **blue** button.
LONGITUDE DIRECTION	Use the direction buttons ◂ ▸ to select the orbit position **WEST** or **EAST**.
LONGITUDE ANGLE	The number buttons can be used to enter the angle.
BAND	Select the desired frequency band **KU** or **C**.

ADD

Press the **yellow** button to add a new satellite. The setting options are the same here as under **EDIT**.

DELETE

Select the satellite that you want to delete from the list and press the **red** button. Confirm the query with **YES**.

SCAN

Press the **blue** button to make the settings for the search.

SCAN MODE	Set the search mode. **DEFAULT**: A search will be carried out on the selected satellite, based on the transponder list saved for this satellite. This requires a little time. **NETWORK**: Activate/deactivate the network scan. **BLIND SCAN**: A complete search will be carried out on the selected satellite. This will also take into account new transponders that have not been added to the list of transponders. Two searches are carried out with the blind scan. The first search identifies the transponders for the satellite, while the second search locates the channels. The blind scan takes the longest time.
CHANNEL TYPE	Decide which channels you want to search for: **FREE** (free channels), **SCRAMBLED** (encrypted channels) or **FREE+SCRAMBLED** (free and encrypted channels).
SERVICE TYPE	Select the channel type. **DTV**: Search for digital TV channels. **RADIO**: Search for digital radio stations. **ALL**: Search for digital TV channels and digital radio stations.

When you have finished entering all your settings, press the **OK** button. The search on the desired satellite will now start.

– **TRANSPONDER**

Use the arrow button **EPG** to switch to the **TRANSPONDER** column and use the arrow buttons ▲ ▼ to select the transponder for which you want to start the search. Now press the **OK** button to mark the relevant transponder with a red tick.

ADD

Press the **yellow** button to add a new transponder. Enter the required values and confirm with **OK** or press **EXIT** to cancel the process.

FREQUENCY	Enter the frequency using the number buttons.
SYMBOL (KS/S)	Enter the symbol rate using the number buttons.
POLARITY	Select the polarity with ◀ ▶.

DELETE

Select the transponder that you want to delete from the list as described above and press the **red** button. Confirm the query with **YES**.

EDIT

The setting options correspond to those for **ADD**.

SCAN

The setting options correspond to those for **SCAN** under Satellite.

– **LNB TYPE**

Enter the oscillator frequency for your LNB type here. The default setting is **09750/10600**.

The following **UNICABLE SETTINGS** can be made here.

LNB TYPE	You can set the LNB frequency here
IF CHANNEL	You can set the IF channel here
CENTRE FREQUENZ	You can set the centre frequency here
SAT POSITION	You can set the satellite position here

– **LNB POWER**

Set the LNB power here.

– **22KHZ**

Set the sound here, the default setting is **AUTO**.

– **TONEBURST**

If your satellite system requires a tone burst, you can set it to **BURST A** or **B** here.

– **DISEQC 1.0/1.1**

If you have connected multiple LNBs or a DiSEqC switch to your satellite antenna, set the desired LNB here.

– **MOTOR**

If your satellite antenna is controlled by a motor, select the desired DiSEqC version with ◀ ▶. Press the **OK** button to define the position of the antenna.

In order to start the search, press the **blue** button (**SCAN**) and confirm with **OK**.

11.2. Picture menu

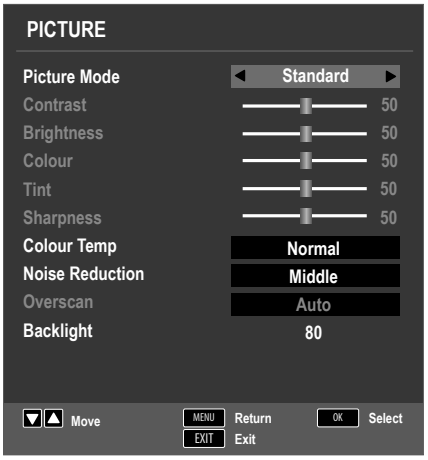

PICTURE MODE

Select picture mode: **STANDARD, DYNAMIC, MILD, STANDARD, DYNAMIC, MILD, PERSONAL**. This function corresponds to the **P.MODE** button.

In the **PERSONAL** setting, you can set the **CONTRAST, BRIGHTNESS, COLOUR, TINT** and **SHARPNESS** yourself. These parameters cannot be changed in the other settings.

CONTRAST

Increase or decrease contrast (on a scale of 0 – 100).

BRIGHTNESS

Increase or decrease brightness (on a scale of 0 – 100).

COLOUR

Increase or decrease the colour (on a scale of 0 – 100).

TINT

Hue settings only available for NTSC reception.

SHARPNESS

Increase or decrease sharpness (on a scale of 0 – 100).

COLOUR TEMP

Select colour temperature: **COLD, NORMAL** and **WARM**.

NOISE REDUCTION

This function reduces picture noise and improves picture quality when the signal is weak. Select between **OFF, LOW, MIDDLE, HIGH** and **DEFAULT**.

OVERSCAN

(HDMI only)

- **AUTO**: Automated adjustment of the picture format to the input signal
- **OVERSCAN**: Format for playing back videos (Overscan)
- **PC**: Format for playing back PC signals (1:1 reproduction).

BACKLIGHT

Here you can regulate the brightness value of the background lighting (on a scale of 0 - 100).

11.3. Sound menu

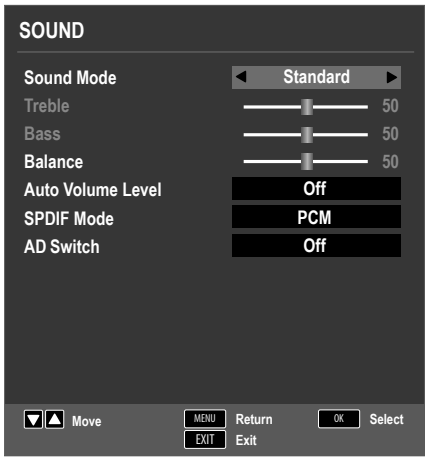

SOUND MODE

Select the audio mode: **STANDARD, MOVIE, MUSIC, SPORTS, PERSONAL**. This function corresponds to the **S.MODE** button.

TREBLE

Increase or decrease the low frequencies (on a scale of 0 – 100).

BASS

Increase or decrease the high frequencies (on a scale of 0 – 100).

BALANCE

Set the balance between the left and right speakers.

AUTO VOLUME LEVEL

The **AVL** (Automatic Volume Limiting) function compensates for the various volumes of the different channels. Set to **OFF** to return to the original volume settings. Set to **ON** to hear a constant volume.

SPDIF MODE

Set the SPDIF mode.

AD SWITCH

Activate/deactivate audio description and set the volume. Only available in DTV mode. Support for this function is dependent on the programme.

11.4. Time menu

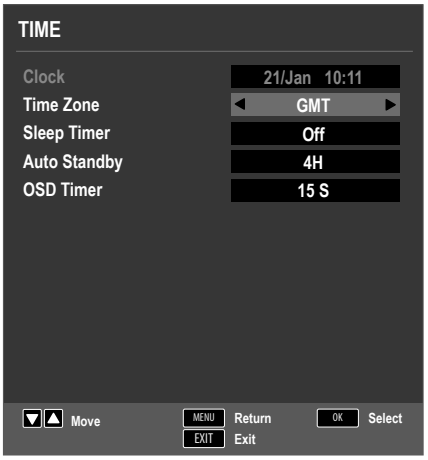

CLOCK

Time display. It is not possible to set the time.

This option is only available in DTV mode.

TIME ZONE

You can set the time zone here.

This option is only available in DTV mode.

SLEEP TIMER

Select a time after which the device will switch off automatically.

Select **OFF** to deactivate the function.

AUTO STANDBY

Set a time here after which the LCD TV will switch off automatically if no operations are carried out on the operating panel or the remote control within the defined period of time.

This function serves to protect the environment.

OSD TIMER

Here you can set the time after which the OSD menu automatically closes.

11.5. Lock menu

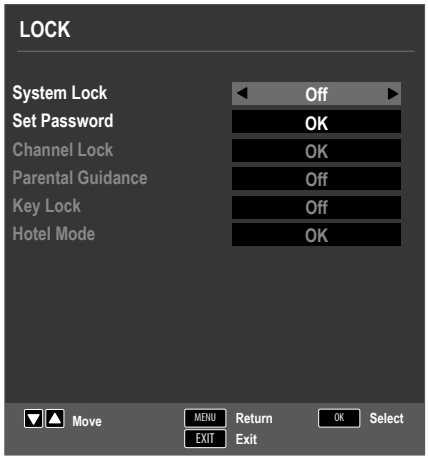

SYSTEM LOCK

You can release the **CHANNEL LOCK, PARENTAL GUIDANCE, KEY LOCK** and **HOTEL MODE** locks here. To do this, you will need to enter the password. Factory setting: **0000**.

SET PASSWORD

An input field for entering the passwords will appear.

- **PLEASE ENTER OLD PASSWORD**
  Use the number buttons to enter the existing password. Factory setting: **0000**.
- **PLEASE ENTER NEW PASSWORD**
  Enter a new four-digit password.
- **CONFIRM NEW PASSWORD**
  Enter the new password again. The new password is saved.

Note down the new password. It is not reset when you restore the factory settings.

If you forget the password, enter the master password **4711**.

CHANNEL LOCK

Define here which channels should be locked.

PARENTAL GUIDANCE

Here you can select the age.

This option is only available in DTV mode.

KEY LOCK

You can switch the key lock for the operating elements on the LCD TV on or off here. The LCD TV can then only be operated via the remote control.

HOTEL MODE

In hotel mode, you can make various settings which restrict the functionality and operation of the device.

11.6. Option menu



OSD LANGUAGE

Select the OSD menu language. It changes immediately.

TT LANGUAGE

Select the set of characters here for the teletext: **WEST, EAST, RUSSIAN, ARABIC** or **FARSI**.

AUDIO LANGUAGES

If the current programme is transmitted in multiple languages, you can set your preferred language here. The programme will then be played in this language. You can enter settings for two languages (**PRIMARY, SECONDARY**).

SUBTITLE LANGUAGE

If the current programme is transmitted with multiple subtitle languages, you can set your preferred language here. The subtitles will then appear in this language. You can enter settings for two languages (**PRIMARY, SECONDARY**).

HEARING IMPAIRED

If the channel broadcasts special audio signals for the hearing impaired, you can change the setting to **ON** to receive these signals.

This option is only available in DTV mode.

ASPECT RATIO

Set the picture format here.
This function corresponds to the **SIZE** button.

BLUE SCREEN

If the LCD TV is not receiving a signal the screen will turn blue rather than showing "snow" or a black background.

FIRST TIME INSTALLATION

You can access the menu for the initial installation here.

RESET

Here you can reset the device to the factory settings.

SOFTWARE UPDATE (USB)

You can search for the latest software for the television here and update it. The update takes a few minutes. Do not interrupt the update process in order to avoid irreparable damage to the device.

HDMI CEC

(Consumer Electronics Control)

Enable this function to enable the communication of all devices that are connected via HDMI. In this way, you can, for example, control all devices within an HDMI network using only one remote control. All connected devices must support the CEC function. Depending on device, there may be functional limitations that cannot be changed.

- **CEC CONTROL**
  Enable/disable the CEC function.
- **AUDIO RECEIVER**
  Audio Return Channel is useful if the TV is connected to an AV receiver or a soundbar that offers the ARC feature.
  With ARC, audio signals can not only be received via HDMI, but also sent from the TV to an ARC-compatible device using the same cable.

The **HDMI** port is used for ARC.

- **DEVICE AUTO POWER OFF**
  Here you can select whether the connected device is to switch to standby mode when the TV switches to standby mode.
- **TV AUTO POWER ON**
  Here you can select whether the TV is to switch on when the connected device switches on.
- **DEVICE LIST**
  Devices that are connected to the HDMI port are listed here.
- **DEVICE MENU**
  Open the menu of connected CEC device.

SOFTWARE VERSION

The current software version is shown.

11.6.1. Channel list

Press the **OK** button during operation to call up the **CHANNEL LIST**. The following options are available here:

▲ ▼	You can use these buttons to move up/down through the channel list. Press the **OK** button to switch to the currently selected channel.
Yellow button **[REPEAT]** (only if **ALL** channels are displayed)	**FIND** This option enables a channel to be searched for via the keypad. Enter the name of the desired channel by selecting the required characters with the arrow buttons and confirming in each case with the **OK** button. As soon as a character is entered, all channels that start with this character will be automatically displayed. Then choose the option **OK** and confirm with the **OK** button. The device now switches to the first channel in the selection found.
Green button **[INTRO]** (Only if **ALL** channels are displayed (only available for satellite))	**SORT** You can use this option to define how the channel list is sorted: **BY DEFAULT**: The channels are sorted according to the default settings. **BY FREQ**: The channels are sorted according to their frequency. **BY SERVICE NAME**: The channels are sorted according to their name. **BY SATELLITE NAME**: The channels are sorted according to their satellite name. **BY ENCRYPT**: Encrypted and free channels are sorted separately from one another.
CH+/ CH-	**PAGE UP/DOWN** You can move through the individual pages of the channel list in steps of 10 with these buttons.
◀ ▶	**SELECT** Available for DTV and satellite – **ALL**: all channels will be shown; – **DTV**: only the digital TV channels will be shown; – **RADIO LIST**: only the radio stations will be shown. – **DATA**: only data will be shown. – **HD**: only the HD channels will be shown – **FREE**: only the freely available channels will be shown; – **SCRAMBLED PROGRAM**: only the encrypted channels will be shown; – **Satellite selection**: All channels that are transmitted by the selected satellite are listed.

12. Media player

If you attach a USB storage medium to the LCD TV, you can play back photos, music, videos or text. The supported formats can be found in the technical specifications at the end of these instructions.

Information on using USB

- Certain types of USB devices (MP3 player) may not be compatible with this LCD TV.
- Connect the USB device directly.
- Do not use a separate cable as compatibility problems may arise.
- Never remove the USB device while a file is being played.

PLEASE NOTE!

Risk of damage!

Quick and repeated connection and disconnection of USB devices is dangerous and can lead to physical damage to the USB device and, in particular, to the LCD TV itself.

- In particular, you should not plug in and unplug the USB device several times in quick succession.

12.1. Accessing the media player

- Connect the USB data medium to the USB port on the side of the device.
- Press the **SOURCE** button (on the remote control or the device) and then use the ▲▼ buttons to select the source **MEDIA**.
- Confirm with **OK**.
- Alternatively, press the **MEDIA** button on the remote control to open the media player.

12.2. Main menu for the media player

After accessing the media player via USB as described above, you are taken to the main menu.

- The following selection options are available:
  - **PHOTO** – for playing back photo files
  - **MUSIC** – for playing back music files
  - **MOVIE** – for playing back video files
  - **TEXT** – for playing back text files
- Use the ◀ ▶ buttons to select the corresponding menu and confirm with **OK**.
- Now select the source from which you want to play the file (e.g. USB stick or hard drive).

In the menu for the respective media **PHOTO, MUSIC, MOVIE, TEXT**, you can delete an object using the red button.

In order to exit the media player, press the **SOURCE** button (on the remote control or the device) and select a different source or press the **EXIT** button to return to the previously used source.

12.3.Displaying photos

If you select **PHOTO** from the main menu, the available image files are filtered and displayed on the screen.

- If there are several folders on the storage medium, use the ◀ ▶ ▲▼ buttons to firstly select the folder and open it with **OK**.
- Use the ◀ ▶ ▲▼ buttons to select the photo you want to display. Press **OK** to display the photo.
- You can select from further options with the **OK** button. Confirm each option by pressing **OK**.
  - **PLAY/PAUSE**: Start/pause the slideshow for all photos.
  - **PREV./NEXT**: Display previous/next photo.
  - **STOP**: Stop the slideshow.
  - **REPEAT ALL**: Repeat the slideshow
  - **MUSIC**: Switch the background music on/off
  - **PLAYLIST**: Displays the playlist for the photos
  - **INFO.**: Shows information on the displayed photo
  - **ROTATE** ↻/↺: Rotates the selected image by 90 degrees anticlockwise/clockwise
  - **ZOOM IN/OUT**: Enlarges/reduces the size of the displayed image
  - **MOVE VIEW**: If you have previously used the zoom function to enlarge the display, you can now use the direction buttons ◀ ▶ ▲▼ to move to the sections that are not visible.
- The media buttons on the remote control can also be used for playing back the files.
- Press the **EXIT** button to return to the previous menu.

12.4. Playing back music

If you select **MUSIC** from the main menu, the available music files are filtered and displayed on the screen.

- If there are several folders on the storage medium, use the ◀ ▶ ▲▼ buttons to firstly select the folder and open it with **OK**.
- Use the ◀ ▶ ▲▼ buttons to select the music track you want to play. Press **OK** to start the track.
- You can select from further options with the **OK** button. Confirm each option by pressing **OK**.
  - **PLAY/PAUSE**: Start/pause playback of the music track
  - **FB/FF**: Fast forward/rewind
  - **PREV./NEXT**: Play previous/next track
  - **STOP**: Stop playback of the music track
  - **REPEAT ALL**: Repeat the tracks
  - **MUTE**: Mute the playback
  - **PLAYLIST**: Displays the playlist for the music tracks
  - **INFO.**: Shows information on the displayed track
  - **GOTO TIME**: Start the track at a particular time
- The media buttons on the remote control can also be used for playing back the files.
- Press the **EXIT** button to return to the previous menu.

12.5.Playing back videos

If you select **MOVIE** from the main menu, the available video files are filtered and displayed on the screen.

- If there are several folders on the storage medium, use the ◂ ▸ ▲ ▼ buttons to firstly select the folder and open it with **OK**.
- Use the ◂ ▸ ▲ ▼ buttons to select the video you want to play. Press **OK** to start the video.
- You can select from further options with the **OK** button. Confirm each option by pressing **OK**.
  - **PLAY/PAUSE**: Start/pause playback of the video.
  - **FB/FF**: Fast forward/rewind
  - **PREV./NEXT**: Display previous/next video
  - **STOP**: Stop playback of the video
  - **CHARSET**: Set the text format for the subtitles
  - **REPEAT ALL**: Repeat the video.
  - **SET A**: Repeats a particular section of the video
  - **PLAYLIST**: Displays the playlist for the videos
  - **INFO.**: Shows information on the displayed video file
  - **SLOW**: Slow-motion function
  - **STEP**: Frame-advance playback
  - **GOTO TIME**: Start the video at a particular time
  - **ZOOM IN/OUT**: Enlarges/reduces the size of the displayed image
  - **ASPECT RATIO**: Change picture format
  - **MOVE VIEW**: If you have previously used the zoom function to enlarge the display, you can now use the direction buttons ◂ ▸ ▲ ▼ to move to the sections that are not visible.
- The media buttons on the remote control can also be used for playing back the files.
- Press the **EXIT** button to return to the previous menu.

12.6. Displaying text

If you select **TEXT** from the main menu, the available text files are filtered and displayed on the screen.

- If there are several folders on the storage medium, use the ◂ ▸ ▲ ▼ buttons to firstly select the folder and open it with **OK**.
- Use the ◂ ▸ ▲ ▼ buttons to select the text you want to display. Press **OK** to display the text.
- You can scroll forwards or backwards through the document using the ◂ ▸ buttons.
- Press the **EXIT** button to return to the previous menu.

13. EPG – programme guide

The **EPG** button opens the "electronic programme guide". You will see the current and the next programme for the available channels in the table.

- Press the **EPG** button to open the programme guide.
- Use the ▲ ▼ buttons to select a channel.
- Scroll through the programmes with ▲ ▼ or ◂ ▸.

The programme information displayed is created by the broadcaster. If no programme information is displayed, this does not indicate a fault with your LCD TV.

The following table shows the options for the **PROGRAM GUIDE**:

Green button **[INTRO]**	**REMIND** Adds the selected programme to the schedule. As soon as the programmed time has been reached, the device will automatically switch to the relevant programme. It is not possible to add a reminder for the current programme. Select here whether the reminder should be: daily (**D**) or weekly (**W**). In the 🕒 setting, a reminder will be displayed at the programmed time without automatically switching the channel.
Yellow button **[REPEAT]**	**PREV DAY** The programme guide for the previous day is displayed. This is only possible up to the current day. Programmes from the past are not displayed here.
Blue button **[A-B]**	**NEXT DAY** The programme guide for the next day is displayed.
▲ ▼ ◂ ▸	**MOVE VIEW** You move through the programme guide using the direction buttons.
INFO	**DETAILS** Displays a detailed description of the highlighted programme (if available). Press the button again to hide the description.
EXIT	**EXIT** Exit the programme guide.

14. DVD mode (optional)

The DVD mode allows you to control the integrated DVD player.

14.1. Switching between TV and DVD modes

- Press the **SOURCE** button on the remote control or on the device) to call up the source selection list.
- Use the direction buttons ▼ ▲ to go to **DVD**.
- Confirm your selection with the **OK** button.
- If you want to return to TV mode, repeat this procedure and instead of selecting **DVD**, select **ATV**, **DTV** or **SATELLIT** depending on the antenna signal received.

14.2. Inserting a DVD

The integrated DVD player only supports media with a diameter of 12 cm. To avoid damage to discs, do not insert media with larger or smaller diameters into the DVD slot. The DVD must be inserted with the label side facing to the rear (rear side of the smart TV).
To be able to insert a DVD into the DVD slot, you must set the smart TV to DVD mode.

- Insert the DVD into the DVD slot with the label side facing to the rear. If the device is set to DVD mode, the DVD will be automatically recognised and retracted. **LOAD** followed by **READ** will appear on the screen. Normally, playback will start automatically.

In some cases you may need to initiate play manually. To do this, press the ▶ II button.

14.3.Button functions

14.3.1. Playback

- Press the ▶ II button to start/pause playback. To resume playback, press the ▶ II button once again.

14.3.2. Stop

- Press ■ once to stop playback. In this mode, you can resume playback at the same point by pressing ▶.
- Press ■ once more to finally stop the DVD. The device is now in stop mode.

14.3.3. Skip

- Press the ⏮ or ⏭ button during playback to skip backward or forward (with DVDs: from chapter to chapter; otherwise, from track to track).

Please note that on many DVDs it is not possible to pass over the titles/chapters before the actual film starts (licence notes).

14.3.4. Fast forward/rewind

- Press the ◀◀ or ▶▶ button during playback to start fast forward/rewind. Repeated pressing allows you to increase the speed: 2x > 4x > 8x > 16x > 32x. By pressing the button once more or by pressing ▶, you can return to the normal play speed.

14.3.5. GOTO (direct search)

You can use the **GOTO** button to navigate directly to a chapter, track or time. Press **GOTO** and use the arrow buttons ◀ ▶ to select the information that you wish to change (e.g. track, time). Use the number buttons to make the desired entry and press **OK**. Playback is then resumed from the desired point.

14.3.6. D.DISP (time display)

During playback, you can call up various pieces of information (e.g. current play time, track/chapter number etc.) about the current media by pressing the **D.DISP** button several times.

14.3.7. REPEAT

Press the yellow [**REPEAT**] button during playback. Each time the button is pressed, the section to be repeated is shown (e.g. track, chapter etc.). The different repeat options vary depending on the media. The entry disappears after a couple of seconds.

14.3.8. PROGRAM (track playing order)

You can use the programming function to play up to 16 chapters (DVD) or tracks (audio) in a sequence defined by you.

Programming is not possible for MP3 media.

Programme the sequence as follows:

- Press the red **PROGRAM** button. A table showing the available programme positions appears on the screen.
- Use the number buttons on the remote control to enter the track you want in programme position **1**. In the case of single-digit numbers, please enter a preceding **0**.
- In the case of DVDs, please also enter the desired chapter at this point.

Use the arrow buttons ◀ ▶ ▲ ▼ to select the next programme position and select the next track in the same way.

You can now enter subsequent programme positions in the same way, as required.

Processing a list

- As soon as you have finished programming, use the arrow buttons to move the cursor to **PLAY** and press **OK**. The programmed list starts to play. You can display the list again using the red **PROGRAM** button.
- During playback, press ■ **STOP** twice to return to normal playback mode. To delete the list, press **PROGRAM**, select the option **CLEAR** underneath and press **OK**

14.3.9. A-B (A-B repeat)

You can use A-B repeat to define the start and end of a required scene and repeat it:

- Press the blue **A-B** button to specify the start point A for repeating a specific section.
- Press the blue **A-B** button again to define the end point B. The section between points A and B is then repeated on a loop.
- Press the **A-B** button a third time to disable the A-B repeat function

14.3.10. LANG (audio setting (language))

- Press **LANG** repeatedly to select a different audio setting that is available on the DVD (for example, 2-channel sound or 5.1-channel sound) or the spoken language. The setting is applied immediately and does not need to be confirmed.

Please note that this function is not implemented on some DVDs.

14.3.11. Calling up DVD menus

To call up the menus stored on the DVD, you use the **TITLE** and **D.MENU** buttons.

In general, the **D.MENU** button calls up the main menu, while the **TITLE** button calls up the title menu. You navigate through the items in the DVD menus using the arrow keys. Confirm each selection by pressing **OK**.

Please note that the precise functions available in each menu depend on the DVD.

14.4. Navigating MP3 and JPEG data media

The music tracks and images on MP3 and JPEG data media may be organised into folders just like on other data media.

- Insert the data medium containing the MP3 or JPEG files into the player. A menu appears on the screen showing the top-level directory structure.
  If the data medium contains folders, they will be listed one beneath the other.
  An MP3 track is displayed with an MP3 symbol.
  The active folder or file is highlighted in orange. The total number of tracks in the folder is given in the top line.
- Use the arrow buttons ▲ ▼ to go to one of the folders and confirm by pressing **OK**.
  Other sub-folders may also be opened if present. In this case, you can return to the higher-level menu using the left arrow button ◀ or the uppermost menu option.
- To listen to a track or view an image, select it and confirm by pressing ▶ II (**PLAY**) or **OK**.

14.4.1. JPEG images

With JPEG images you will see a preview of the image on the right-hand side of the menu.

- Select an image and confirm with **OK** to view the larger image. All of the images within the active folder will be displayed in succession after the selected image ("slide show").
- If you click the arrow buttons ◀ ▶ during playback, you will rotate the image.

Please note that it may not be possible to display extremely large images.

14.5. SETUP menu in DVD mode

- Press the **D.SETUP** button in DVD mode. The main page of the SETUP menu appears on the screen.

14.5.1. Navigating in the menus

- Use ▲ ▼ to select between the menus. The active menu is highlighted in orange. Use ◀ ▶ to select the menu options; the selection options will be shown on the right-hand side. The active setting is highlighted in brown.
- To change a setting, use ▶ to go to the right-hand side and then select a different option using ◀ ▶. Press **OK** to confirm.
- Use ◀ to get to the higher-level menu selection.
- Press **D.SETUP** to leave the setup menu at any point.

14.5.2. General Setup Page

TV SYSTEM

Select the colour standard of your television here:

- **PAL:** Usual colour format for many European countries.
- **AUTO:** Automatic format setting.
- **NTSC:** Usual colour format for North America.

TV TYPE

Here you set the device's display format to match that of the television.

- **4:3 PS:** Selection for televisions with a 4:3 format. The pan scan format displays 16:9 film formats in full height; the side sections of the image are cut off.
- **4:3 LB:** Selection for televisions with a 4:3 format. The letterbox format reduces the 16:9 film format to the size of the screen.
- **16:9:** Selection for televisions with 16:9 format.

OSD LANGUAGE

This sets the OSD (on-screen display) language, i.e. the language for the device menus.

Once you select a language the menu changes immediately.

SCREEN SAVER

If the screen saver is activated, a screen saver will appear if no buttons are pressed for 3 minutes (but not during playback).

RESUME

With this function, the DVD player remembers where the last DVD was at when it was stopped. If you insert the same DVD into the device again, playback will resume from the last position. The last position on the DVD will be remembered even if the device is switched off.

14.5.3. Audio settings

Select the **AUDIO SET** menu option to set the sound mode.

- **MIX MONO**: If you use the analogue output you can change the loudspeaker settings from this menu.
- **MONO L/R:** Select this setting if you want to chose only the right or the left output channel.
- **STEREO:** This option produces stereo sound. Choose this setting if the sound is played through two speakers only.

14.5.4. User settings

AUDIO LANGUAGE

Here you can set the default language track of the DVD, insofar as the DVD has multiple language tracks.

SUBTITLE

Here you can set the default language for the subtitles stored on the DVD, insofar as the DVD has subtitles.

PASSWORD

Here you can change or set up the password for activating and changing the authorisation class.

- Confirm **CHANGE** by pressing **OK**.
  - **OLD PASSWORD:** Enter the existing password with the number keys on the remote control. It comprises exactly four digits. If no password has been set up yet, the factory default password **1234** is valid. If you have entered the correct password, the next field is activated for entry.
  - **NEW PASSWORD:** Enter a four-digit password with the number keys on the remote control. The bar moves to the next field.
  - **CONFIRM PWD:** Enter the four-digit number again.
- Press **OK** to confirm the new password.

If you have forgotten the new password, enter the master password **8899**.

PARENTAL

Here you can set the authorisation level for DVDs (parental control).

Some DVDs and CDs are coded with the encryption signals of the authorisation classes established by the Motion Picture Association. The eight authorisation classes are:

- **1 KID SAFE:** Suitable even for small children;
- **2 G:** For all age groups;
- **3 PG:** Recommended for children aged 6 or older with parental guidance;
- **4 PG-13:** Recommended for persons aged 12 or over;
- **5 PG-R:** Recommended for persons aged 16 or older with parental guidance;
- **6 R:** May only be viewed by persons under the age of 16 if they are with a parent or adult guardian;
- **7 NC-17:** Should not be viewed by persons under the age of 18;
- **8 ADULT:** Adults only.

If a DVD was encoded with the authorisation class 7 (18 or over) or 8 (**ADULT**), for example, and you have set an authorisation class 1 to 6, a message is displayed and the password must be entered. Parts of a DVD – certain scenes, for example – may also be encoded with an authorisation class or a range of authorisation classes.

DEFAULT

- Confirm **RESET** twice with **OK** to reset the device to the factory settings.

Please note that changed passwords will not be reset!

15. Troubleshooting

There is no picture and no sound.
- Check if the power cable is inserted in the socket properly.
- Check if the signal reception is set to **TV**.

There is no AV picture.
- Check to ensure that the contrast and brightness settings are correct.
- Check to ensure that all external devices have been connected properly.
- Check to ensure that you have selected the correct AV source.

There is no sound.
- Ensure that the volume has not been set to the minimum level.
- Ensure the mute setting is not active. Do this by pressing the button with the crossed out loudspeaker symbol on the top left of the remote control.
- Check whether headphones are connected.
- If you have connected a satellite receiver or DVD player to the television via a SCART cable, check whether the cable has been connected to the SCART socket properly.

There is no picture and no sound. I can hear noise, though.
- The reception might be poor. Check if the antenna is connected properly.

The picture is not clear.
- The reception might be poor.
- Check if the antenna is connected properly.

The picture is too bright or too dark.
- Check the contrast and brightness settings.

The picture is not sharp.
- The reception might be poor.
- Check if the antenna is connected properly.
- Check the sharpness and noise reduction settings in the **PICTURE** menu.

There is a double/triple picture.
- Check if the antenna is aligned properly.
- Waves might be reflected off buildings or hills.

The picture is pixelated.
- There might be interference from cars, trains, power lines, neon lights, etc.
- There might be interference between the antenna and power cables. Position the cables further apart.

There are stripes on the screen or the colours are faded.
- Is there interference from another device?
- Transmission antennae on radio stations, ham radios and portable phones can also cause interference.
- Operate the device as far away as possible from the device that might be causing the interference.

The control panel on the device does not work
- The child lock might be on.

The remote control is not working.
- Check if the batteries are fully charged and have been inserted the right way round.
- Ensure the sensor field is not exposed to strong light.

TV switches off
- Check whether the automatic TV switch-off function is activated under **TIME**.

The disc won't start even though ▸ (PLAY) has been pressed, or it starts and then stops immediately.
- Is the disc inserted with the label side facing to the rear?
- Check whether the disc is damaged by trying another disc. If the disc is dirty, clean it carefully, wiping it from the centre to the edge with a soft, dry cloth.
- DVD: Does the DVD have the correct regional code (2)?
- If condensation has formed inside the device: leave the player for one to two hours to dry off.

15.1. Do you need more help?

If the suggestions in the previous sections did not solve your problem, please contact us. To make it easier for us to help you, please have the following information to hand:
- What external devices are connected?
- What messages appear on the screen?
- When operating the device, at which step did the problem occur?
- If you have a PC connected to the device:
  - How is your computer configured?
  - What software were you using when the problem occurred?
- What steps have you already taken to try and rectify the problem?
- Please provide us with your customer number if you have one.

15.2.LCD TV pixel faults

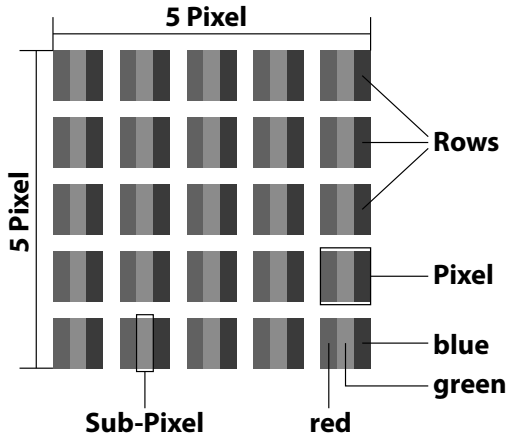

Despite the state-of-the-art production methods, in rare cases there may be individual or multiple pixel drop-outs (dead pixels) due to the highly complex technology.
For active matrix TFTs with a resolution of **1920 x 1080 (MD 840002 / 840003) / 1366 x 768 (MD 832002 / 832003) pixels**, which are each made up of three sub-pixels (red, green, blue), there are a total of **approx. 6.2 (MD 840002 / 840003) / 3,1 (MD 832002 / 832003) million** control elements in use. Occasionally pixels or individual sub-pixels can fail or become incorrectly controlled because of this very high number of transistors and the extremely complex manufacturing process used in this context.

Pixel fault class	Defect type 1 Continuously lit pixel	Defect type 2 Continuously black pixel	Defect type 3 Defective sub-pixel	
			lit	black
0	0	0	0	0
I	1	1	2 1 0	1 3 5
II	2	2	5 5-n* 0	0 2xn* 10
III	5	15	50 50-n* 0	0 2xn* 100
IV	50	150	500 500-n* 0	0 2xn* 1000

n*=1.5

The permitted number of defects for every type named above in each class of pixel defect refers to one million pixels and must be converted accordingly to match the physical resolution of the display.
Your device complies with the European ISO 9241-307 Class II standard (pixel fault class).

16. Cleaning

⚠ DANGER!

Risk of electric shock!

There is a risk of death due to an electric shock when the housing is open and you touch parts inside the device!

- Do not open the housing of the device. It does not contain any parts requiring maintenance. Always unplug the device and disconnect all cables before cleaning!

You can increase the lifespan of your LCD TV by taking the following measures:

- In order to protect the television from scratches, protective film has been applied to the high-gloss finish. Remove the film after you have set up the TV correctly.
- If the high-gloss finish becomes dirty, wipe off the dust first. Then wipe down gently with a cleaning cloth. If you do not wipe off the dust first, or wipe the high-gloss finish too vigorously you could scratch the high-gloss finish.
- Do not use solvents, corrosive or gaseous cleaning agents.
- Clean the screen with a soft, lint-free cloth.
- Ensure that no water droplets remain on the LCD TV. Water can cause permanent discolouration.
- In order to avoid damage to the device, water must not penetrate into the interior of the device under any circumstances.
- Do not place the screen in strong sunlight or near ultraviolet light.
- Store the packaging material in a safe place and only use this packaging to transport the LCD TV.

17. Storage when not in use

If the TV is going to be out of use for an extended period of time, store it in a cool, dry place and make sure that it is protected against dust and extreme fluctuations in temperature. Remove all connections and take the batteries out of the remote control in advance.

18. Disposal

Packaging
The product has been packaged to protect it from damage in transit. The packaging is made of materials that can be recycled in an environmentally friendly manner.

Device
All old appliances marked with the symbol illustrated must not be disposed of in normal household rubbish.
In accordance with Directive 2012/19/EU, the device must be properly disposed of at the end of its service life.
This involves separating the materials in the

appliance for the purpose of recycling as well as minimising the environmental impact and negative effects on human health.

Take old devices to a collection point for electrical scrap or a recycling centre. Before doing so, remove the batteries from the device and take them to a separate collection point for used batteries.

Contact your local waste disposal company or your local authority for more information on this subject.



Batteries

Batteries that carry the symbol illustrated must not be disposed of in ordinary household waste.

In accordance with Regulation 2023/1542, batteries must be disposed of properly at the end of their service life.

They may contain toxic heavy metals and are subject to hazardous waste treatment.

The chemical symbols of the heavy metals are as follows:

Cd = cadmium, Hg = mercury, Pb = lead.

You are legally obliged to return old batteries and rechargeable batteries after use. Therefore, please return used batteries and rechargeable batteries free of charge to a retailer or a municipal collection point.

Batteries and rechargeable batteries may contain substances that are harmful to human health and the environment. The negative effects can only be avoided if old batteries and rechargeable batteries are collected and recycled separately.

Take particular care when handling batteries and rechargeable batteries containing lithium, as there is an increased risk of fire if they are used incorrectly. Tape the poles to prevent an external short circuit.

Use batteries with a long service life or rechargeable batteries to reduce the generation of waste from old batteries.

Follow the storage instructions and avoid completely discharging and recharging the rechargeable battery to extend its service life.

In addition, batteries or electrical and electronic devices with batteries or rechargeable batteries must not be left in public areas in order to avoid littering. Check options for reusing batteries instead of disposing of them, for example by repairing the battery.

19. Technical specifications

LCD TV MD 832002 (E8322600)	medion
Device name	MD 832002 (E8322600)
Screen size	80 cm (32") LCD; 16:9 display
Power consumption:	Max. 50 W
Power consumption in standby mode	< 0.50 W
Speaker output	2 x 3 W RMS
Physical resolution	1366 x 768
TV system	Pal B/G, D/K, I; Secam L,L´
Channel positions	199 (ATV), 6000 (DTV)

LCD TV MD 832003 (E8322601)	medion
Device name	MD 832003 (E8322601)
Screen size	80 cm (32") LCD; 16:9 display
Power consumption:	Max. 50 W
Power consumption in standby mode	< 0.50 W
Speaker output	2 x 8 W RMS
Physical resolution	1366 x 768
TV system	Pal B/G, D/K, I; Secam L,L´
Channel positions	199 (ATV), 6000 (DTV)

LCD TV MD 840002 (E8402600)	medion
Device name	MD 840002 (E8402600)
Screen size	100.3 cm (40") LCD; 16:9 display
Power consumption:	Max. 70 W
Power consumption in standby mode	< 0.50 W
Speaker output	2 x 8 W RMS
Physical resolution	1920 x 1080
TV system	Pal B/G, D/K, I; Secam L,L´
Channel positions	199 (ATV), 6000 (DTV)

LCD TV MD 840003 (E8402601)	medion
Device name	MD 840003 (E8402601)
Screen size	100.3 cm (40") LCD; 16:9 display
Power consumption:	Max. 70 W
Power consumption in stand-by mode	< 0.50 W
Speaker output	2 x 8 W RMS
Physical resolution	1920 x 1080
TV system	Pal B/G, D/K, I; Secam L,L´
Channel positions	199 (ATV), 6000 (DTV)

Channels	
	VHF (Band I/III)
	UHF (BAND U)
	HYPERBAND
	CABLE TV (S1-S20) / (S21-S41)
	DVB-T / DVB-T2 HD (H.265)
	DVB-C
	DVB-S2

Connections	
	Antenna connection (analogue TV, DVB-T or DVB-C)
	Satellite connection
	1 x USB connection
	Common Interface (CI+) slot
	Video
	2 x HDMI 1.4a with HDCP 1.4 decoding
	1 x SCART (optional)
	AV In (3.5 mm jack to cinch adapter)
	YPbPr In (YUV) (3.5 mm jack to cinch adapter)
	Audio
	Stereo Audio In for AV, YPbPr (YUV) (3.5 mm jack to cinch adapter)
	Headphone output (3.5 mm jack)
	Digital Audio Out (SPDIF) (coax.)

Drives/storage media	
Drives	USB, Common Interface, disc (optional)
Supported formats via USB [2]	Photo: BMP, JPG, JPEG, PNG
	Music: MP3, FLAC, OGG
	Films: AVI, MKV, MP4, MPEG 1/2/4, MOV, TS, VOB, Xvid, 3GP
	Text: TXT
Capacities	USB max. 1 TB
Supported formats via DVD2 (optional)	Photo: JPG
	Music: MP3, WMA
	Films: MPEG 1/2/4, Xvid, AVI
	Text: TXT
Compatible disc formats (optional)	CD, HDCD, DVD video, DVD+R/RW, DVD-R/RW, CD-R/RW, audio CD
DVD player laser performance (optional)	Class 1 laser

These days, there are many non-standard ways of recording CDs, copy protection methods, and also a wide variety of blank CD-R and CD-RW discs. This can occasionally lead to read errors or delays. This does not mean that the device is faulty. (optional)

Remote control	
Transmission type	Infrared
LED classification	1
Battery type	2 x 1.5V AAA

Ambient temperatures	
Permissible ambient temperature	+5°C to +35°C
Permissible relative humidity	20% – 85%

[2] The playback of all formats cannot be guaranteed due to the large number of different codecs.

Dimensions/weight MD 832002 (E8322600)	
Dimensions without stands (W x H x D)	Approx. 716 x 430 x 86 mm
Dimensions with stands (W x H x D)	Approx. 716 x 469 x 209 mm
Weight without stands	Approx. 3.4 kg
Weight with stands	Approx. 3.5 kg
Mounting on the wall[3]	Vesa standard, hole spacing 200 x 100 mm

Dimensions/weight MD 832003 (E8322601)	
Dimensions without stands (W x H x D)	Approx. 716 x 431 x 73 mm
Dimensions with stands (W x H x D)	Approx. 716 x 470 x 185 mm
Weight without stands	Approx. 3.6 kg
Weight with stands	Approx. 3.7 kg
Mounting on the wall[3]	Vesa standard, hole spacing 100 x 100 mm

Dimensions/weight MD 840002 (E8402600)	
Dimensions without stands (W x H x D)	Approx. 893 x 516 x 87 mm
Dimensions with stands (W x H x D)	Approx. 893 x 552 x 210 mm
Weight without stands	Approx. 5.3 kg
Weight with stands	Approx. 5.4 kg
Mounting on the wall[3]	Vesa standard, hole spacing 200 x 200 mm

Dimensions/weight MD 840003 (E8402601)	
Dimensions without stands (W x H x D)	Approx. 884 x 521 x 71 mm
Dimensions with stands (W x H x D)	Approx. 884 x 554 x 212 mm
Weight without stands	Approx. 5.1 kg
Weight with stands	Approx. 5.2 kg
Mounting on the wall[3]	Vesa standard, hole spacing 200 x 200 mm

[3] Wall mount supplied. When mounting the device, make sure that you use M4 screws (M6: MD840002 / MD840003). The length of the screws corresponds to the thickness of the wall mount plus 8 mm.

CE

20. Product data sheet

Scan the QR code that matches the model on the energy label or alternatively in the operating instructions to download the product data sheet.

MD 832002	MD 832003
MD 840002	MD 840003

HDMI™
HIGH-DEFINITION MULTIMEDIA INTERFACE

The terms HDMI and HDMI High-Definition Multimedia Interface, and the HDMI Logo are trademarks or registered trademarks of HDMI Licensing Administrator, Inc. in the United States and other countries.

Other trademarks are the property of their respective owners.

21. Service information

Please contact our Customer Service team if your device ever stops working the way you want or expect it to. There are several ways for you to contact us:

- Alternatively, use our contact form at www.medion.com/contact.
- You can also contact our Service team via our hotline or by post.

Hotline number UK
✆ 0333 3213106
Opening times
Mon – Fri: 08.00 – 20.00 Sat – Sun: 10.00 – 16.00
Service address
MEDION Electronics Ltd. **120 Faraday Park,** **Faraday Road, Dorcan** **Swindon SN3 5JF, Wiltshire** **United Kingdom**

You can download this and many other sets of operating instructions from our service portal at www.medionservice.com.

We have stopped providing printed copies of our warranty terms and conditions as part of our commitment to sustainability, but you can access the warranty terms and conditions on our service portal.

You can also scan the QR code below and to download the operating instructions onto your mobile device from the service portal.

22. Legal Notice

Copyright 2026

Date: 14.10.2026

All rights reserved.

These operating instructions are protected by copyright. Mechanical, electronic and any other forms of reproduction are prohibited without the written permission of the manufacturer.

Copyright is owned by the company:

medion GmbH
Am Zehnthof 77
45307 Essen
Germany

Please note that you cannot use the address above for returns. Please always contact our Customer Service team first.

23. Index

A

Antenna 11

B

Batteries 8, 11

C

Channel list 23
Channel selection 15
Cleaning 30
Colour buttons 16
Common Interface (CI) 12
Connection 7
  Antenna 12
  Power supply 12

D

Display info 15
Disposal 30
DVD-Modus 26

E

Environmental temperature 7

F

Favourites list 15

G

Getting started 11

I

Initial installation 12, 22

M

Malfunction 29
Media player 24
Menu
  Lock 22
  Option 22
  Picture 20
  Sound 21
  Time 21
Mounting 11

O

Operation 15

P

Package contents 4
Pixel faults 30
Power supply 7
  Connecting the power supply 12
Problem 29
Programme guide 25
Proper use 4

R

Remote control 10
Repairs 6

S

Safety information
  Connection 7
  Installation location 5
  Operating safety 5
  Power supply 7
Satellite 13
Satellite configuration 13
Satellite system
  Satellite 19
  Transponder 20
Screen settings 15
Selecting the source 16
Sound settings 15

T

Technical data 33
Technical specifications 31
Troubleshooting 29

U

USB 24

Instrukcja obsługi



LCD-TV
MEDION LIFE

MD 832002 (E8322600) / MD 832003 (E8322601) / MD 840002 (E8402600) / MD 840003 (E8402601)

Spis treści

1. Informacje o niniejszej instrukcji obsługi..... 3
1.1. Objaśnienie symboli....3
1.2. Użytkowanie zgodne z przeznaczeniem....4
2. Zawartość opakowania..... 4
3. Ogólne wskazówki dotyczące użytkowania i bezpieczeństwa..... 4
4. Wskazówki bezpieczeństwa..... 5
4.1. Bezpieczeństwo użytkowania....5
4.2. Miejsce ustawienia....6
4.3. Temperatura otoczenia....7
4.4. Naprawa....7
4.5. Bezpieczeństwo podczas podłączania...7
4.6. Postępowanie z bateriami....8
5. Informacje dotyczące zgodności UE..... 9
5.1. Odtwarzacz płyt DVD (opcjonalny)....9
6. Widok urządzenia..... 10
6.1. Widok z przodu....10
6.2. Tył....10
6.3. Pilot....11
7. Rozpoczęcie użytkowania..... 12
7.1. Rozpakowanie....12
7.2. Montaż....12
7.3. Wkładanie baterii do pilota....12
7.4. Podłączanie anteny....12
7.5. Common Interface....13
7.6. Podłączanie zasilacza sieciowego....13
7.7. Włączanie i wyłączanie telewizora LCD TV....13
7.8. Wyszukiwanie kanału po pierwszym włączeniu....13
8. Przyłącza multimediów..... 15
8.1. Zastosowanie złączy multimedialnych..15
9. Obsługa..... 16
9.1. Wybór programu....16
9.2. Ustawienia dźwięku....16
9.3. Ustawienia obrazu....17
9.4. Wyświetlanie informacji o programie....17
9.5. Otwieranie listy ulubionych....17
9.6. Wybór źródła....17
10. Teletekst..... 18
10.1. Obsługa teletekstu....18
10.2. Wybór stron....18
10.3. Przydatne funkcje teletekstu....18
11. Nawigacja w menu..... 18
11.1. Menu Kanał....19
11.2. Menu Obraz....22
11.3. Menu Dźwięk....23
11.4. Menu Czas....23
11.5. Menu Blokada....24
11.6. Menu Konfiguracja....24
12. Odtwarzacz multimedialny..... 26
12.1. Dostęp do odtwarzacza multimedialnego....26
12.2. Menu główne odtwarzacza multimedialnego....26
12.3. Wyświetlanie zdjęć....26
12.4. Odtwarzanie muzyki....27
12.5. Odtwarzanie filmów....27
12.6. Odtwarzanie tekstów....27
13. EPG – przewodnik po programach..... 27
14. Tryb DVD (opcjonalny)..... 28
14.1. Przełączanie z trybu TV na tryb DVD....28
14.2. Wkładanie płyty DVD....28
14.3. Funkcje przycisków....28
14.4. Nawigowanie w przypadku nośników MP3 i JPEG....29
14.5. Menu SETUP w trybie DVD....30
15. Usuwanie problemów..... 31
15.1. Potrzebujesz dalszego wsparcia?....32
15.2. Błąd pikseli w telewizorach LCD....32
16. Czyszczenie..... 33
17. Przechowywanie w przypadku nieużywania 33
18. Utylizacja..... 33
19. Dane techniczne..... 34
20. Arkusz danych produktu..... 36
21. Informacje serwisowe..... 37
22. Stopka redakcyjna..... 37
23. Index..... 38

1. Informacje o niniejszej instrukcji obsługi

Dziękujemy za wybranie naszego produktu. Życzymy wiele przyjemności podczas jego eksploatacji.

Przed uruchomieniem urządzenia uważnie przeczytaj zasady bezpieczeństwa. Stosuj się do ostrzeżeń podanych na urządzeniu i w instrukcji obsługi.

Zawsze przechowuj instrukcję obsługi w pobliżu urządzenia. Sprzedając lub przekazując urządzenie innej osobie, koniecznie przekaż również tę instrukcję obsługi, ponieważ stanowi ona istotną część produktu.

1.1. Objaśnienie symboli

Jeżeli fragment tekstu jest oznaczony jednym z poniższych symboli ostrzegawczych, należy unikać niebezpieczeństwa opisanego w tekście, aby zapobiec określonym w nim możliwym konsekwencjom.

	**NIEBEZPIECZEŃSTWO!** Ostrzeżenie przed bezpośrednim zagrożeniem życia!
	**OSTRZEŻENIE!** Ostrzeżenie przed możliwym zagrożeniem życia i/lub ciężkimi, nieodwracalnymi obrażeniami!
	**PRZESTROGA!** Ostrzeżenie przed możliwymi średnimi i/lub lekkimi obrażeniami!
	**NOTYFIKACJA!** Przestrzegaj wskazówek w celu uniknięcia szkód materialnych!
	Szczegółowe informacje dotyczące użytkowania urządzenia
	Przestrzegaj wskazówek podanych w instrukcji obsługi!
	**OSTRZEŻENIE!** Ostrzeżenie przed niebezpieczeństwem związanym z porażeniem prądem elektrycznym!
	**OSTRZEŻENIE!** Ostrzeżenie przed niebezpieczeństwem związanym z nadmierną głośnością!
	**Klasa ochronności II** Urządzenia elektryczne klasy ochronności II to urządzenia posiadające w całości podwójną i/lub wzmocnioną izolację i nieposiadające możliwości połączenia z przewodem ochronnym.

1.2. Użytkowanie zgodne z przeznaczeniem

To urządzenie jest urządzeniem elektroniki użytkowej i jest przeznaczone także do zastosowań multimedialnych. To urządzenie służy do odbierania i odtwarzania programów telewizyjnych. Różne opcje podłączenia umożliwiają dodatkowe rozszerzenie źródeł odbioru i odtwarzania (odbiornik, odtwarzacz DVD, nagrywarka DVD, nagrywarka wideo, komputer itp.). Urządzenie umożliwia różnorodne zastosowania.

Urządzenie jest przeznaczone wyłącznie do użytku prywatnego i nie należy go wykorzystywać do celów przemysłowych/komercyjnych.

- Zwracamy uwagę, że użytkowanie niezgodne z przeznaczeniem pociąga za sobą wygaśnięcie gwarancji.
- Nie modyfikuj urządzenia bez naszej zgody ani nie używaj żadnych niedopuszczonych lub niedostarczonych przez nas urządzeń dodatkowych.
- Używaj tylko dostarczonych lub zatwierdzonych przez nas części zamiennych i akcesoriów.
- Stosuj się do wszystkich informacji podanych w tej instrukcji obsługi, a w szczególności do wskazówek bezpieczeństwa. Wszystkie inne sposoby obsługi urządzenia są uznawane za niezgodne z przeznaczeniem i mogą powodować obrażenia lub szkody rzeczowe.
- Nie używaj urządzenia w ekstremalnych warunkach otoczenia.
- To urządzenie jest przeznaczone tylko do użytku w suchych pomieszczeniach.
- To urządzenie nie jest przeznaczone do stosowania jako monitor na biurowych stanowiskach pracy.

Informujemy, że urządzenie nie służy do użytku mobilnego. Należy korzystać z niego stacjonarnie, w przewidzianym do tego miejscu. W przypadku użytku mobilnego nie można zapewnić prawidłowego działania urządzenia, ponieważ może dochodzić do problemów z odbiorem sygnału oraz podobnych utrudnień.

2. Zawartość opakowania

Sprawdź zawartość opakowania i powiadom nas w ciągu 14 dni od daty zakupu, jeśli produkt okaże się niekompletny.

Zakupiony produkt zawiera następujące elementy:

- Telewizor LCD
- Pilot (RC1857) z 2 bateriami 1,5 V AAA
- Adapter YUV
- Adapter AV
- Podstawy ze śrubami
- Dokumentacja

⚠ NIEBEZPIECZEŃSTWO!

Niebezpieczeństwo zadławienia się!

Istnieje możliwość połknięcia folii opakowaniowej lub jej niewłaściwego użycia, co stwarza niebezpieczeństwo zadławienia się!

- Przechowuj materiały opakowaniowe, takie jak folie i torebki z tworzywa sztucznego, poza zasięgiem dzieci.

3. Ogólne wskazówki dotyczące użytkowania i bezpieczeństwa

	Wybierz odpowiednie miejsce na telewizor. Ustaw go w czystym miejscu, z dala od źródeł ciepła (słońce, grzejniki, kominki), roślin (pyłki, kurz, woda) oraz podłogi (ryzyko uderzeń, kurz).
	Nie należy przykrywać otworów wentylacyjnych na górze, na dole ani po bokach urządzenia żadnymi ściereczkami, papierem ani innymi materiałami.
	Po zakończeniu użytkowania należy wyłączyć telewizor (nie dotyczy to telewizorów OLED) i odłączyć wtyczkę z gniazdka, gdy urządzenie nie jest używane (w przypadku telewizorów OLED przed odłączeniem od zasilania należy pozostawić je w trybie czuwania).
	Należy starannie przechowywać pilota, chronić go przed płynami oraz regularnie sprawdzać stan baterii, aby zapobiec korozji styków.
	Ekran należy czyścić miękką, suchą ściereczką po wyłączeniu telewizora i odłączeniu go od zasilania. Należy unikać stosowania środków do czyszczenia szkła i innych środków czyszczących przeznaczonych do użytku domowego.

4. Wskazówki bezpieczeństwa

4.1. Bezpieczeństwo użytkowania

– Przed pierwszym użyciem sprawdź urządzenie pod kątem uszkodzeń. Użytkowanie wadliwego lub uszkodzonego urządzenia jest zabronione.
– Urządzenie może być używane przez dzieci w wieku od ośmiu lat oraz osoby o ograniczonej sprawności fizycznej, sensorycznej i intelektualnej lub osoby o niewystarczającym doświadczeniu i wiedzy, jeżeli używają one urządzenia wyłącznie pod nadzorem, zostały poinstruowane w zakresie jego bezpiecznego użytkowania i zrozumiały wynikające z tego zagrożenia.
– Urządzenie nie może być używane przez dzieci do zabawy. Dzieci nie powinny czyścić urządzenia ani wykonywać przy nim prac konserwacyjnych bez nadzoru.



NIEBEZPIECZEŃSTWO!
Niebezpieczeństwo zadławienia się!
Materiał opakowaniowy nie jest zabawką! Istnieje możliwość połknięcia folii opakowaniowej lub jej niewłaściwego użycia, co stwarza niebezpieczeństwo zadławienia się!
- Przechowuj materiały opakowaniowe, takie jak folie i torebki z tworzywa sztucznego, poza zasięgiem dzieci.



OSTRZEŻENIE!
Niebezpieczeństwo porażenia prądem elektrycznym!
Niebezpieczeństwo porażenia prądem elektrycznym, zwarcia i pożaru!
- Nigdy nie otwieraj obudowy telewizora LCD nie wkładaj żadnych przedmiotów przez szczeliny i otwory do wnętrza telewizora LCD.



OSTRZEŻENIE!
Przegrzanie! Niebezpieczeństwo pożaru!
Przegrzanie może doprowadzić do uszkodzenia telewizora LCD i powstania pożaru!
- Szczeliny i otwory telewizora służą do wentylacji. Nie zakrywaj otworów np. gazetami, obrusami, zasłonami itp.

– Nie wywieraj nacisku na wyświetlacz. Istnieje ryzyko pęknięcia szkła ekranu.
– Pilot jest wyposażony w diodę IR klasy 1. Nie spoglądaj na diodę LED za pomocą przyrządów optycznych.



PRZESTROGA!
Niebezpieczeństwo obrażeń ciała!
W razie pęknięcia wyświetlacza występuje niebezpieczeństwo obrażeń ciała!
- Aby zapobiec uszkodzeniom wyświetlacza, nie dotykaj go palcami lub przedmiotami o ostrych końcach lub krawędziach.
- Rozbite elementy zbierz w rękawiczkach ochronnych.
- Następnie umyj ręce mydłem, gdyż nie można wykluczyć, że z wyświetlacza wydostały się chemikalia.
- Przekaż odłamki do centrum obsługi serwisowej celem przeprowadzenia prawidłowej utylizacji.

– W sytuacji awaryjnej natychmiast odłącz urządzenie od sieci zasilającej i przystąp do ponownego użytkowania dopiero wtedy, gdy wyspecjalizowana osoba albo pracownik biura obsługi klienta skontroluje urządzenie. Sytuacja awaryjna występuje m.in. wtedy, gdy z urządzenia wydobywa się dym albo generowane są nietypowe dźwięki, jeśli do wnętrza urządzenia przedostała się woda albo jeśli kabel sieciowy bądź obudowa wykazują uszkodzenia.

Zwróć się do serwisu, jeżeli:

- kabel sieciowy jest nadtopiony albo uszkodzony,
- do urządzenia dostał się płyn,
- urządzenie nie działa prawidłowo,
- urządzenie upadło lub ma uszkodzoną obudowę,
- z urządzenia wydobywa się dym.

4.2. Miejsce ustawienia

- Ustaw telewizor na równej, stabilnej powierzchni. Agresywne lakiery do mebli mogą uszkodzić gumowe podstawy urządzenia. W razie potrzeby ustaw urządzenie na podkładce.
- Nowe urządzenia mogą w ciągu pierwszych godzin pracy wydzielać typowy i nieunikniony, ale całkowicie niegroźny zapach, którego intensywność maleje z biegiem czasu. Aby przeciwdziałać powstawaniu nieprzyjemnego zapachu, zaleca się regularne wietrzenie pomieszczenia. Podczas projektowania tego produktu staraliśmy się, aby dane wartości leżały znacznie poniżej obowiązujących wartości granicznych.
- Nie dopuść, aby telewizor LCD i podłączone do niego urządzenia miały kontakt z wilgocią; chroń je przed kurzem, wysoką temperaturą i bezpośrednim światłem słonecznym. Nieprzestrzeganie powyższych wskazówek może prowadzić do usterek lub uszkodzenia telewizora LCD.
- Nie używaj urządzenia na zewnątrz, ponieważ może dojść do jego uszkodzenia w wyniku oddziaływania czynników atmosferycznych, takich jak deszcz, śnieg itp.
- Nie wystawiaj urządzenia na oddziaływanie kapiącej bądź pryskającej wody. Nie stawiaj na urządzeniu ani obok niego żadnych napełnionych cieczami przedmiotów (np. wazonów z kwiatami). Naczynie może się przechylić i ciecz może obniżyć poziom bezpieczeństwa elektrycznego.



NOTYFIKACJA!

Niebezpieczeństwo uszkodzenia!

Świece i inne otwarte źródła ognia wiążą się z niebezpieczeństwem obrażeń ciała.

- ■ Pod żadnym pozorem nie zbliżaj do produktu świec ani innych otwartych płomieni, aby zapobiec rozprzestrzenianiu się ognia.

- Upewnij się, że w meblościance jest wystarczająco dużo wolnego miejsca. Zachowaj minimalny odstęp 10 cm od boków urządzenia w celu zapewnienia odpowiedniej wentylacji.
- Aby chronić oczy, unikaj oślepiania, odbijania promieni i zbyt silnego kontrastu jasnych i ciemnych barw.
- Optymalna odległość do oglądania wynosi 3 x przekątna ekranu.



NIEBEZPIECZEŃSTWO!

Niebezpieczeństwo obrażeń ciała! Zagrożenie dla życia!

Telewizor ustawiaj wyłącznie na stabilnym podłożu. Przewrócenie się telewizora może prowadzić do poważnych urazów, a nawet śmierci. Wielu urazom, zwłaszcza wśród dzieci, można zapobiec, podejmując odpowiednie działania zapobiegawcze.

- ■ Aby zapobiec upadkowi telewizora LCD, użytkuj wszystkie podzespoły na stabilnym, równym, wolnym od wibracji podłożu.

- Używaj wyłącznie podstaw i śrub wchodzących w zakres dostawy.
- Korzystaj wyłącznie z mebli gwarantujących bezpieczeństwo podczas użytkowania telewizora.
- Zwróć uwagę na to, aby telewizor nie wystawał poza krawędzie mebla.
- Nie ustawiaj telewizora na znajdujących się wysoko meblach, takich jak zawieszane szafki czy regały, bez bezpieczne-

go i stabilnego zamocowania zarówno mebla, jak i telewizora. Zwróć uwagę na poprawny montaż mebli i nie przekraczaj maksymalnego obciążenia.
– Nie kładź pod telewizor obrusów ani podobnych materiałów, które mogłyby negatywnie wpłynąć na stabilność.
– Poinformuj dzieci o niebezpieczeństwach związanych ze wspinaniem się na meble, kiedy próbują uzyskać dostęp do telewizora czy elementów obsługowych.

W przypadku przechowywania albo przemieszczania telewizora również przestrzegaj wspomnianych wyżej zasad bezpieczeństwa.

4.3. Temperatura otoczenia

– Urządzenia można używać w temperaturze otoczenia od +5°C do +35°C i przy względnej wilgotności powietrza (bez kondensacji) od 20% do 85%.
– Wyłączony telewizor LCD można przechowywać w temperaturze od -20°C do +60°C.
– Aby zapobiec zakłóceniom działania, zachowuj odległość co najmniej jednego metra od wysokoczęstotliwościowych i elektromagnetycznych źródeł zakłóceń (telewizor, kolumny głośnikowe, telefon komórkowy itd.).
– Podczas burzy oraz w sytuacji, gdy urządzenie nie będzie użytkowane przez dłuższy czas, wyjmij wtyczkę z gniazdka i przewód antenowy z gniazda anteny.

NOTYFIKACJA!
Niebezpieczeństwo uszkodzenia!

W przypadku większych wahań temperatury lub wilgotności wskutek kondensacji może dojść do nagromadzenia się we wnętrzu telewizora LCD wody, co może spowodować zwarcie elektryczne.

■ Po przeniesieniu telewizora LCD odczekaj przed uruchomieniem, aż urządzenie osiągnie temperaturę nowego otoczenia.

4.4. Naprawa

– Naprawy telewizora LCD zlecaj wyłącznie wykwalifikowanym pracownikom autoryzowanych serwisów.
– Jeżeli konieczna jest naprawa, zwracaj się wyłącznie do naszych autoryzowanych partnerów serwisowych.
– Upewnij się, że używane części zamienne będą zgodne z rekomendacjami producenta. Zastosowanie nieodpowiednich części zamiennych może prowadzić do uszkodzenia urządzenia albo niebezpieczeństwa wystąpienia pożaru.

4.5. Bezpieczeństwo podczas podłączania

4.5.1. Zasilanie elektryczne

– Części urządzenia znajdują się pod napięciem nawet wtedy, gdy urządzenie zostało zdezaktywowane. Aby przerwać dopływ zasilania elektrycznego do telewizora LCD albo zapewnić stan beznapięciowy w urządzeniu, całkowicie odłącz urządzenie od sieci elektrycznej. W tym celu wyjmij wtyczkę z gniazdka.



NIEBEZPIECZEŃSTWO!

Niebezpieczeństwo porażenia prądem elektrycznym!

Przy otwartej obudowie występuje zagrożenie dla życia w wyniku porażenia prądem elektrycznym!

- ■ Nigdy nie otwieraj obudowy urządzenia. Nie znajdują się tam części wymagające konserwacji.

– Podłączaj telewizor LCD tylko do uziemionych gniazd sieciowych o parametrach AC 220–240 V, ~ 50 Hz. Jeżeli nie masz pewności, jakie parametry ma sieć elektryczna w miejscu używania urządzenia, skontaktuj się ze swoim przedsiębiorstwem energetycznym.
– Gniazdko musi zawsze znajdować się w łatwo dostępnym miejscu, aby w sytuacji awaryjnej można było szybko wyjąć wtyczkę z gniazdka.
– Aby przerwać zasilanie elektryczne telewizora, wyjmij wtyczkę z gniazda sieciowego.
– W celu zwiększenia bezpieczeństwa użytkowania zalecamy korzystanie z zabezpieczenia przepięciowego, które może ochronić telewizor LCD przed uszkodzeniem wskutek skoku napięcia sieciowego, np. po uderzeniu pioruna.
– Ułóż kable w taki sposób, aby nikt nie mógł na nie wejść ani się o nie potknąć.
– Nie stawiaj żadnych przedmiotów na kablach, gdyż mogą one zostać uszkodzone.
– Nie dotykaj wtyczki mokrymi rękami.
– Chwytaj wtyczkę za obudowę i nie ciągnij za przewód, wyciągając wtyczkę z gniazdka.
– Pamiętaj, że telewizor pobiera prąd również wtedy, gdy jest w trybie gotowości.



Wszystkie urządzenia multimedialne, do których jest podłączany telewizor, muszą być zgodne z wymogami dyrektywy niskonapięciowej.

4.6. Postępowanie z bateriami



OSTRZEŻENIE!

Niebezpieczeństwo wybuchu!

Baterie mogą zawierać palne materiały. Może dojść do wycieku, intensywnego nagrzania, zapłonu, a nawet wybuchu.

- ■ Unikaj nieprawidłowej obsługi, aby nie dopuścić do uszkodzenia urządzenia i powstania zagrożeń dla zdrowia.

W związku z tym koniecznie przestrzegaj następujących wskazówek:

– Nie dopuszczaj dzieci blisko baterii. W razie połknięcia baterii natychmiast udaj się do lekarza.
– Nie ładuj baterii ponownie (chyba że jest to wyraźnie dopuszczalne).
– Pod żadnym pozorem nie rozładowuj baterii w drodze zbyt wysokiej mocy wyjściowej.
– Nigdy nie zwieraj baterii.
– Nigdy nie narażaj baterii na działanie nadmiernego ciepła, np. w postaci nasłonecznienia, ognia itp.!
– Nie rozkładaj na elementy ani nie deformuj baterii.
Może to doprowadzić do zranienia rąk lub palców albo spowodować dostanie się do oczu lub na skórę płynu akumulatorowego. Gdyby tak się stało, przemyj odpowiednie miejsca dużą ilością czystej wody i niezwłocznie skorzystaj z pomocy lekarza.
– Unikaj silnych uderzeń i wstrząsów.
– Zawsze zwracaj uwagę na prawidłową biegunowość.

– Zwróć uwagę na to, aby biegun dodatni (+) i ujemny (-) były prawidłowo przyporządkowane, tak aby uniknąć zwarć.
– Nie mieszaj nowych i starych baterii ani baterii różnych typów.
  Mogłoby to doprowadzić do nieprawidłowego działania pilota. Ponadto mogłoby dojść do zbyt głębokiego rozładowania słabszej baterii.
– Niezwłocznie wyjmij z pilota zużyte baterie. Rozładowane baterie wiążą się z podwyższonym zagrożeniem wyciekiem.
– Wyjmij baterie z pilota, jeśli nie będzie on wykorzystywany przez dłuższy czas.
– Wszystkie zużyte baterie w pilocie wymieniaj jednocześnie na nowe baterie tego samego typu.
– Podczas magazynowania albo w razie chęci utylizacji baterii zaizoluj ich styki taśmą klejącą.
– W razie potrzeby przed włożeniem oczyść styki baterii i urządzenia.
– W przypadku wycieku płynu z baterii załóż rękawice ochronne i dokładnie oczyść styki.

5. Informacje dotyczące zgodności UE

medion GmbH deklaruje niniejszym, że urządzenie radiowe typu MD 832002 / MD 832003 / MD 840002 / MD 840003 spełnia wymogi określone w dyrektywie 2014/53/UE [(dyrektywa radiowa), w dyrektywie 2009/125/WE (dyrektywa w sprawie ekoprojektu) oraz w dyrektywie 2011/65/UE (dyrektywa RoHS)]. Pełny tekst deklaracji zgodności UE jest dostępny na stronie www.medion.com/conformity.

CE

5.1. Odtwarzacz płyt DVD (opcjonalny)



Odtwarzacz płyt DVD jest urządzeniem laserowym klasy 1. Urządzenie jest wyposażone w układ bezpieczeństwa uniemożliwiający emisję niebezpiecznego promieniowania laserowego podczas normalnego użytkowania. Aby uniknąć uszkodzenia wzroku, nigdy nie manipuluj przy systemie zabezpieczającym urządzenia ani nie uszkadzaj go.

6. Widok urządzenia

6.1. Widok z przodu

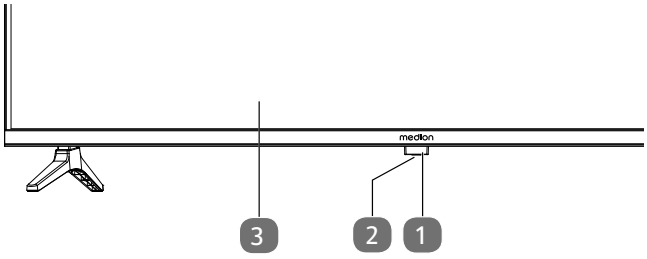

1. Wskaźnik stanu pracy: świeci się na czerwono, gdy urządzenie znajduje się w trybie gotowości.
   Czujnik podczerwieni: miejsce odbierania nadawanych w paśmie podczerwieni sygnałów pilota.
2. ⏻: przycisk trybu gotowości: włączanie urządzenia lub przełączanie w tryb gotowości
3. Ekran LCD

6.2. Tył

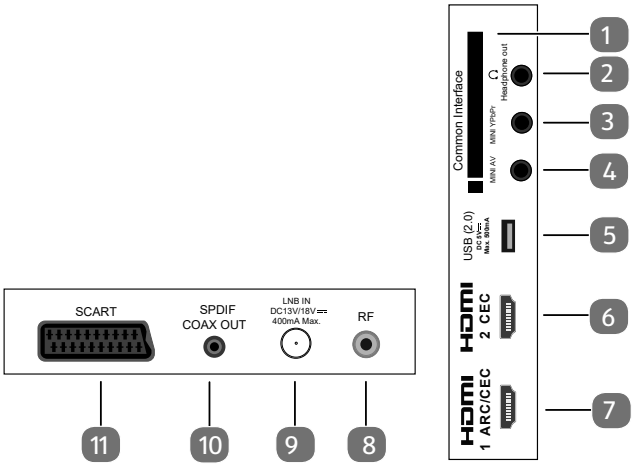

1. **COMMON INTERFACE (CI+)**: gniazdo umożliwiające korzystanie z kart Pay TV
2. **HEADPHONE OUT**: do podłączania słuchawek mini-jack 3,5 mm
3. **MINI YPBPR**: wejście komponentowe YPbPr (za pomocą dołączonego adaptera cinch)
4. **MINI AV**: wejście audio/wideo (za pomocą dołączonego adaptera cinch)
5. **USB(2.0) DC 5V⎓, Max. 500mA**: złącze USB do podłączenia zewnętrznego urządzenia pamięci masowej do odtwarzania multimediów.
6. **HDMI2 CEC**: złącze HDMI do urządzeń z wyjściem HDMI (można wykorzystać do CEC)
7. **HDMI1 ARC/CEC**: złącze HDMI do urządzeń z wyjściem HDMI (można wykorzystać do ARC/CEC)
8. **RF**: złącze antenowe (DVB-T/DVB-T2 HD/DVB-C/analogowe)
9. **LNB IN DC 13V/18V⎓ 400mA Max.**: do podłączania anteny (satelitarnej)
10. **SPDIF COAX OUT**: cyfrowe wyjście audio (koncentryczne)
11. **SCART**: gniazdo SCART (wejście) (MD 840002 / MD 832002)

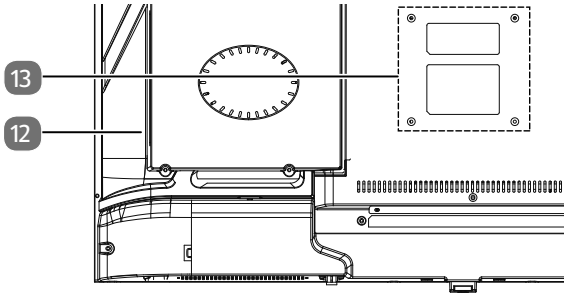

12. Odtwarzacz płyt DVD (MD 832003 / MD 840003)
13. Otwory mocujące do uchwytu ściennego
    MD 832003: standard Vesa, rozstaw otworów 100 x 100 mm
    MD 832002: standard Vesa, rozstaw otworów 200 x 100 mm
    MD 840003 / MD 840002: standard Vesa, rozstaw otworów 200 x 200 mm

Uchwyt ścienny jest dostarczony wraz z urządzeniem. Podczas montażu upewnij się, że stosowane są śruby o rozmiarze M6 (M4: MD832003). Długość śruby odpowiada grubości uchwytu naściennego plus 10 mm (8 mm: MD832003 / MD840003).
Montaż naścienny telewizora nie może odbywać się na wysokości przekraczającej 2 m. Urządzenie należy zamontować na stałej powierzchni, takiej jak cement czy beton.

6.3. Pilot

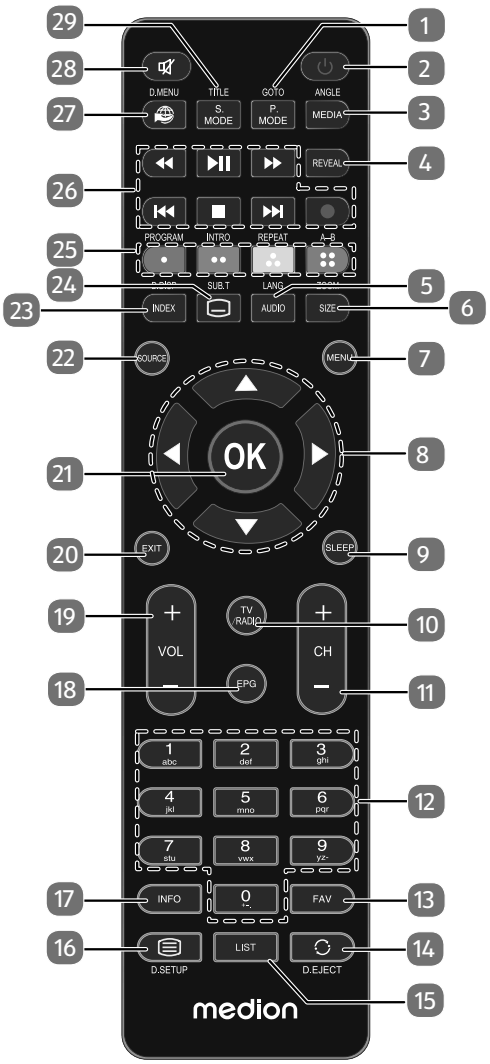

1. **P.MODE**: Wybór trybu obrazu
   GOTO: DVD: Aby wybrać żądaną sekcję na płycie DVD (opcjonalnie)
2. ⏻: włączanie/wyłączanie telewizora LCD TV (włączanie/wyłączanie trybu uśpienia)
3. **MEDIA**: Otwórz przeglądarkę multimediów
   ANGLE: DVD: Wybór pozycji kamery (kąta widzenia) podczas odtwarzania DVD (opcjonalnie)
4. **REVEAL**: Teletekst: Pokaż ukryty tekst
5. **AUDIO**: ATV: Ustawienie standardu dźwięku stereo / mono
   LANG: DTV/Satellite: wybór języków audio.
   DVD: Wybór języka płyty (opcjonalnie)
6. **SIZE**: Zmiana formatu obrazu / Teletekst: Naciśnij 1 x, powiększ górną połowę / Naciśnij 2 x, powiększ dolną połowę
   ZOOM: DVD: Funkcja zoom w odtwarzaczu DVD (opcjonalnie)
7. **MENU**: Otwieranie i zamykanie menu
8. Przyciski kierunku ▲ ▼ ◀ ▶
9. **SLEEP**: Ustaw funkcję automatycznego wyłączania.
10. **TV/RADIO**: DTV/Satelita: Przełączanie między stacjami telewizyjnymi i radiowymi
11. **CH+/-**: Przyciski wyboru programu
12. Przyciski numeryczne: TV: wybór programów, teletekst: wybór stron
13. **FAV**: Wywołanie listy ulubionych
14. ⟳: Ustaw poprzedni program telewizyjny
    D.EJECT: DVD: Przycisk wysuwania (opcjonalny)
15. **LIST**: Wyświetl listę stacji
16. ☰: Otwórz telegazetę; Naciśnij 2 x: przezroczystość; Naciśnij 3 x: zamknij
    D.SETUP: DVD: otwarcie menu (opcjonalnie)
17. **INFO**: Wyświetlanie informacji takich jak bieżący numer programu i format obrazu
18. **EPG**: Digital TV: otwieranie elektronicznego programu telewizyjnego
19. **VOL+/-** : zwiększanie (+) albo zmniejszanie (-) głośności
20. **EXIT**: Opuszczanie menu
21. **OK**: Potwierdzenie wyboru w niektórych menu. Służy również do otwierania listy kanałów.
22. **SOURCE**: wybór sygnału wejściowego podłączonych urządzeń
23. **INDEX**: Teletekst: wywołanie strony głównej
    D.DISP: DVD: wyświetla informacje o włożonej płycie DVD, takie jak rozdział, czas odtwarzania itp. (opcjonalnie)
24. ▭: Teletekst: Otwórz podstronę
    SUB.T: DTV/Satelita/Przeglądarka multimediów: Funkcja napisów / DVD: Funkcja napisów na odtwarzaczu DVD (opcjonalnie)
25. Klawisze kolorów
    CZERWONY (·): Do użytku w niektórych menu
    [PROGRAM]: DVD: Programowanie listy odtwarzania odtwarzacza DVD (opcjonalnie)
    ZIELONY (··): Do użytku w niektórych menu
    [INTRO]: Brak funkcji
    ŻÓŁTY (·˙·): Do użytku w niektórych menu
    [REPEAT]: Przeglądarka multimediów: Powtarzanie DVD: Ustawianie trybu odtwarzania (opcjonalnie)
    NIEBIESKI (::): Do użytku w niektórych menu
    [A-B]: Przeglądarka multimediów: A-B Repeat DVD: Ustaw powtarzanie AB (opcjonalnie)
26. Przyciski do obsługi przeglądarki multimediów / DVD (opcjonalnie)
27. 🌐: Brak funkcji
    D.MENU: Otwieranie i zamykanie menu DVD (opcjonalnie)
28. 🔇: Wyciszanie
29. **S.MODE**: Wybór trybu dźwięku
    TITLE: DVD: Wywołanie menu tytułów (opcjonalnie)

7. Rozpoczęcie użytkowania

Przed rozpoczęciem użytkowania koniecznie przeczytaj „Zasady bezpieczeństwa".

7.1. Rozpakowanie

- Przed rozpakowaniem produktu wybierz odpowiednie miejsce, w którym produkt zostanie ustawiony.
- Bardzo ostrożnie otwieraj karton, aby zapobiec potencjalnym uszkodzeniom urządzenia. Może do nich dojść, jeśli do otwarcia zostanie użyty nóż ze zbyt długim ostrzem.
- W opakowaniu znajdują się różne drobne elementy (m.in. baterie). Należy trzymać je z dala od dzieci, ponieważ mogłoby dojść do zakrztuszenia się.
- Zachowaj opakowanie i transportuj telewizor tylko w nim.

⚠ NIEBEZPIECZEŃSTWO!

Niebezpieczeństwo zadławienia się!

Istnieje możliwość połknięcia folii opakowaniowej lub jej niewłaściwego użycia, co stwarza niebezpieczeństwo zadławienia się!

■ Przechowuj materiały opakowaniowe, takie jak folie i torebki z tworzywa sztucznego, poza zasięgiem dzieci.

7.2. Montaż

Zamocuj stojak zgodnie z ilustracją. Wykonaj ten krok przed podłączeniem telewizora LCD TV.

MD840002 / MD832002:

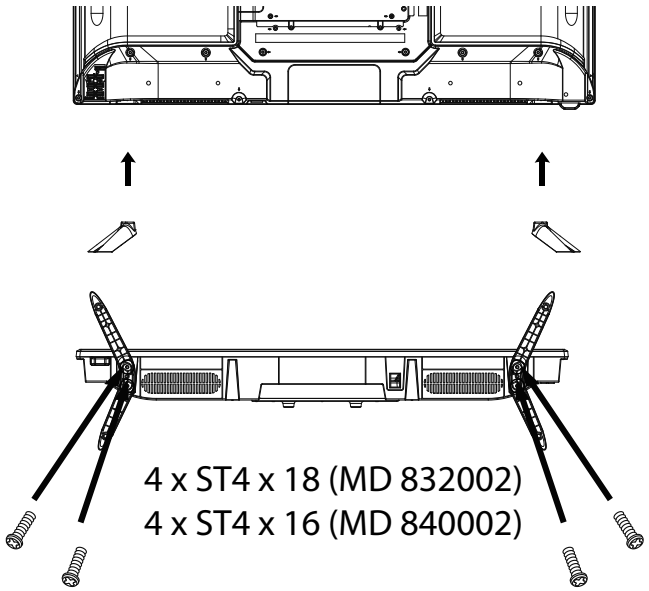

MD840003 / MD832003:

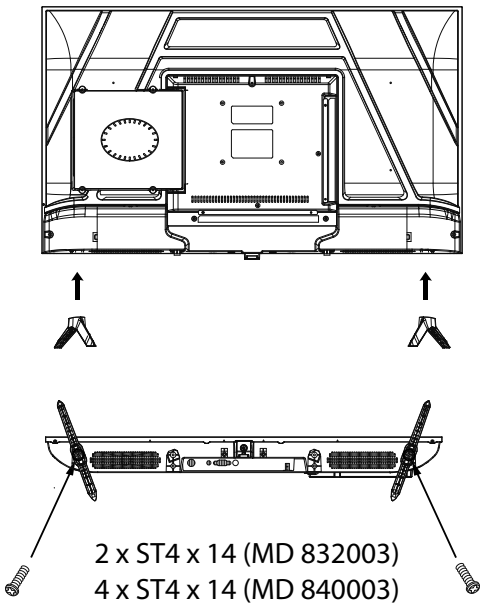

7.3. Wkładanie baterii do pilota

- Otwórz pokrywę komory na baterie z tyłu pilota.
- Włóż dwie baterie LR03 / AAA / 1,5 V do komory baterii w pilocie. Należy przy tym zwrócić uwagę na biegunowość baterii (oznaczoną w dolnej części komory baterii).
- Zamknij komorę baterii.

NOTYFIKACJA!

Niebezpieczeństwo uszkodzenia!!

W przypadku nieużywania pilota przez dłuższy czas może dojść do uszkodzenia pilota przez wyciekające baterie!

■ Jeżeli urządzenie nie będzie używane przez dłuższy czas, należy wyjąć baterie z pilota.

7.4. Podłączanie anteny

Twój telewizor LCD TV obsługuje różne sygnały anteny. Do przyłącza z oznaczeniem **RF** można podłączyć następujące sygnały:

- za pośrednictwem przewodu analogowego / analogowej anteny
- za pośrednictwem anteny DVB-T2/DVB-T1
- za pośrednictwem przyłącza DVB-C2 (złącze przewodu cyfrowego)

- Umieść w złączu anteny na telewizorze LCD TV kabel antenowy anteny domowej / analogowego złącza kablowego, anteny DVB-T albo złącza DVB-C.

Do przyłącza z oznaczeniem **LNB IN** można dodatkowo podłączyć cyfrową antenę satelitarną.

- Przykręć złącze F koncentrycznego kabla antenowego do złącza w telewizorze LCD TV.

[1] Ta usługa musi być dostępna w Twoim regionie.

Aby móc odbierać zaszyfrowane/płatne programy, konieczne jest zastosowanie modułu CI (Conditional Access Module) oraz odpowiedniej karty. W tym celu włóż moduł CI (dostępny w sklepach specjalistycznych) do przewidzianego gniazda po lewej stronie urządzenia (Common Interface). Następnie włóż do modułu CI kartę zapewnianą przez swojego usługodawcę.

7.5. Common Interface

Jeśli chcesz oglądać płatne kanały, najpierw musisz zarejestrować się u odpowiedniego usługodawcy. Po rejestracji otrzymasz od usługodawcy moduł Conditional Access (CAM) oraz specjalną kartę. Informacje o ustawieniach można znaleźć w dokumentacji dostarczonej wraz z modułem.

Zainstaluj w telewizorze podzespoły CI w następujący sposób:

- Najpierw włóż moduł CAM do gniazda z boku telewizora LCD. Następnie włóż kartę.
- Podłącz telewizor do zasilania, włącz go i odczekaj chwilę aż do rozpoznania karty.

Pamiętaj, że moduł CI wolno wkładać i wyjmować tylko wówczas, gdy urządzenie znajduje się w trybie uśpienia albo jest odłączone od zasilania.
Moduł CAM musi znajdować się w prawidłowej pozycji. W przeciwnym wypadku jego wsunięcie będzie niemożliwe. W przypadku próby wsunięcia modułu CAM na siłę może dojść do uszkodzenia modułu CAM albo telewizora

7.6. Podłączanie zasilacza sieciowego

- Połącz wtyczkę na urządzeniu z łatwo dostępnym gniazdem sieciowym 100 - 240 V ~ 50 Hz.

NOTYFIKACJA!

Niebezpieczeństwo uszkodzenia!

Użycie innego zasilacza może spowodować uszkodzenie urządzenia.

- Należy używać wyłącznie dostarczonego zasilacza.

7.7. Włączanie i wyłączanie telewizora LCD TV

- Urządzenie znajdzie się w trybie uśpienia, gdy wtyczka sieciowa zostanie podłączona do gniazda sieciowego.
- Aby włączyć urządzenie, naciśnij
  - na pilocie: przycisk trybu uśpienia / włączenia ⏻;
  - am Gerät: na urządzeniu: przycisk **STANDBY** / przycisk włączania ⏻.
- Za pomocą przycisku trybu uśpienia / włączenia ⏻ możesz ponownie przełączyć urządzenie w tryb uśpienia. Urządzenie zostanie wprawdzie wyłączone, ale w dalszym ciągu będzie zużywać prąd.

Przy braku sygnału wejściowego urządzenie automatycznie przełączy się w tryb uśpienia. Na ekranie pojawi się odliczanie. Ta funkcja nie jest dostępna w przypadku wszystkich źródeł.

7.8. Wyszukiwanie kanału po pierwszym włączeniu

Podczas włączania urządzenia po raz pierwszy zostanie uruchomiony proces pierwszej instalacji – **PIERWSZA INSTALACJA**.

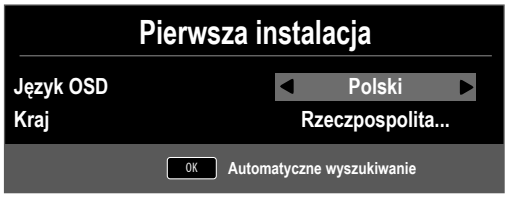

Punkt menu	Ustawienie
JĘZYK OSD	Za pomocą przycisków kierunku wybierz język OSD.
KRAJ	Za pomocą przycisków kierunku wybierz kraj.

- Po dokonaniu wszystkich ustawień naciśnij **OK**.

7.8.1. Kabel i antena



Punkt menu	Ustawienie
RODZAJ ODBIORU	Za pomocą przycisków kierunku wybierz rodzaj odbioru: • **ATV+DTV** (wyszukiwanie analogowych i cyfrowych kanałów telewizyjnych); • **ATV** (wyszukiwanie analogowych kanałów telewizyjnych); • **DTV** (wyszukiwanie cyfrowych kanałów telewizyjnych)
TYP CYFROWY	Za pomocą przycisków kierunku wybierz rodzaj przyłącza (**DVB-T, DVB-C** lub **SATELITA**).

Punkt menu	Ustawienie
TYP WYSZUKIWANIA (tylko w trybie DVB-C)	Ustawianie trybu wyszukiwania. Pozostaw to ustawienie na **WYSZUKIWANIE SIECI** lub na trybie **PEŁNY**, jeśli nie chcesz dokonywać specjalnych ustawień.
SIEĆ ID (tylko w trybie DVB-C)	Ustawianie ID sieci. Standardowym ustawieniem jest **AUTO**.
CZĘSTOTLIWOŚĆ (tylko w trybie DVB-C)	Ustawianie częstotliwości. Standardowym ustawieniem jest **AUTO**. Ustawienie jest aktywne tylko wtedy, gdy w trybie wyszukiwania wybrano opcję **WYSZUKIWANIE SIECI**.
SZYBKOŚĆ TRANSFERU (tylko w trybie DVB-C)	Skonfiguruj szybkość transmisji symboli.
SORTOWANIE WEDŁUG LCN	Logical Channel Numbering: Wybierz ustawienie **WŁĄCZ**, jeśli kanały mają być sortowane na podstawie wstępnie ustawionej listy kanałów (jeśli ta opcja jest dostępna u dostawcy programu).

- Po dokonaniu wszystkich ustawień naciśnij **OK**. Rozpocznie się wyszukiwanie kanałów.

7.8.2. Satelita



Punkt menu	Ustawienie
RODZAJ ODBIORU	W trybie satelitarnym nie można dokonywać żadnych ustawień.
TYP CYFROWY	Za pomocą przycisków kierunku wybierz rodzaj przyłącza (**DVB-T, DVB-C** lub **SATELITA**).
SATELITA	Wybierz satelitę, za pośrednictwem którego ma odbywać się wyszukiwanie.

Punkt menu	Ustawienie
MODUŁ SCANOWANÍA	Ustawianie trybu wyszukiwania. **STANDART**: wyszukiwanie dla wybranego satelity odbywa się na podstawie listy transponderów zapisanej dla tego satelity. Zajmuje to trochę czasu. **SIEĆ**: aktywacja/dezaktywacja wyszukiwania sieci. **SCANOWANIE NA ŚLEPO**: przeprowadzane jest pełne wyszukiwanie wybranego satelity. Uwzględnia to również nowe transpondery, których nie ma na liście transponderów. W przypadku wyszukiwania automatycznego przeprowadzane są dwie serie wyszukiwania. W pierwszej serii określane są transpondery satelity, a w drugiej wyszukiwane są kanały. Wyszukiwanie automatyczne zajmuje najwięcej czasu.
TYP KANAŁU	Ustal, jakich kanałów szukasz: **BEZPŁATNE** (kanały bezpłatne), **JAJECZNICA** (kanały kodowane) lub **BEZPŁATNE+JAJECZNICA** (kanały bezpłatne i kodowane).
TYP SERWISU	Wybierz typ kanału. **DTV**: wyszukiwanie cyfrowych kanałów telewizyjnych. **RADIO**: wyszukiwanie cyfrowych kanałów radiowych. **WSZYSKIE**: wyszukiwanie cyfrowych kanałów telewizyjnych i radiowych.
ZAŁADUJ LISTĘ ULUBIONYCH	Ładowana jest wstępnie zainstalowana lista kanałów dla satelity Astra 19.2E. Ten tryb wyszukiwania zajmuje najmniej czasu. Wybierz **TAK**, aby załadować listę kanałów. Wybierz **NIE**, aby uruchomić wyszukiwanie kanału.
ANTENA SATELITARNA	Tutaj możesz dokonać tych samych ustawień, co w menu **KANAŁ > ANTENA SATELITARNA**.

▸ Po dokonaniu wszystkich ustawień naciśnij **OK**. Rozpocznie się wyszukiwanie kanałów.



Poszczególne typy kanałów są teraz wyszukiwane jeden po drugim. Poczekaj na koniec wyszukiwania. Za pomocą przycisku **MENU** możesz przedwcześnie przerwać wyszukiwanie.

Opisana tutaj pierwsza instalacja odpowiada opcji **PIERWSZA INSTALACJA** w menu **USTAWIENIA**.

8. Przyłącza multimediów

8.1. Zastosowanie złączy multimedialnych

NOTYFIKACJA!

Niebezpieczeństwo uszkodzenia!

Nieprawidłowa obsługa może prowadzić do uszkodzenia stosowanych urządzeń.

■ Przed okablowaniem i uruchomieniem koniecznie przeczytaj instrukcje obsługi przyłączanych urządzeń.

NOTYFIKACJA!

Niebezpieczeństwo uszkodzenia!

Jeśli wtyk i gniazdo zostaną nieprawidłowo połączone, może dojść do uszkodzenia styków.

■ Aby uniknąć uszkodzenia styków, zwróć uwagę, aby wtyki i odpowiednie gniazda dokładnie do siebie pasowały. Sposób rozmieszczenia styków powoduje, że niektóre wtyki pasują do gniazda tylko w jednej pozycji.

8.1.1. Scart

Złącze typu Scart ułatwia przyłączenie różnych urządzeń wideo, gdyż sygnały obrazu i dźwięku są doprowadzone do jednego, wielobiegunowego wtyku. Do tego celu użyj standardowego kabla Scart.

▸ Wejście i wyjście Scart stosowanych urządzeń połącz za pomocą kabla Scart.

8.1.2. AV

Transmisja AV (kompozytowa) jest realizowana za pośrednictwem trzech złączy typu cinch, przy czym jedno przyłącze transmituje sygnał wideo (żółte), a dwa – sygnały stereofoniczne audio (czerwone/białe). Do tego celu użyj standardowego kabla AV.

▸ Wejścia i wyjścia AV urządzeń połącz kablem AV.
▸ Jeżeli przyłączane urządzenia dysponują złączami AV typu minijack, zastosuj odpowiedni adapter AV (3x cinch > minijack) (opcjonalnie)

8.1.3. YPbPr

Transmisja YPbPr (komponentowa) jest realizowana za pośrednictwem pięciu złączy typu cinch, przy czym trzy gniazda transmitują sygnał wideo (czerwone/niebieskie/zielone), a pozostałe dwa gniazda – stereofoniczny sygnał audio (czerwone/białe). Do tego celu użyj standardowego kabla YPbPr.

▸ Wejście i wyjście YPbPr stosowanych urządzeń połącz za pomocą kabla YPbPr.
▸ Jeżeli przyłączane urządzenia dysponują złączami YPbPr typu minijack, zastosuj odpowiedni adapter YPbPr (5x cinch > minijack) (opcjonalnie).

8.1.4. HDMI

HDMI (High Definition Multimedia Interface) to interfejs do cyfrowej transmisji obrazu i dźwięku. Jest on jakościowo najlepszym rodzajem transmisji i od wersji 2.0 może również odtwarzać rozdzielczość Ultra HD. Do tego celu użyj standardowego kabla HDMI:

▸ Połącz odpowiednie złącza HDMI stosowanych urządzeń za pomocą kabla HDMI.

8.1.5. HDMI ARC

Jeżeli chcesz zastosować telewizor jako odbiornik sygnału ORAZ źródło sygnału (do transmisji sygnału dźwięku na amplituner), wykorzystaj złącze HDMI z funkcją Audio Return Channel (ARC). Połączenie HDMI z telewizorem działa wtedy w obu kierunkach. Umożliwia to odbiór sygnałów obrazu i dźwięku z urządzenia wideo oraz przesyłanie sygnału dźwięku z telewizora do amplitunera za pośrednictwem funkcji Audio Return Channel.

▸ Połącz urządzenie wideo (np. odtwarzacz Blu-ray) z amplitunerem za pośrednictwem złącza HDMI.
▸ Amplituner połącz z telewizorem za pośrednictwem złącza HDMI/ARC.
▸ Zwróć uwagę, że sterowanie siłą głosu telewizora jest przekierowane na zewnętrzny wzmacniacz.

8.1.6. HDMI CEC

Jeśli różne urządzenia zostaną połączone ze sobą za pośrednictwem złączy HDMI obsługujących funkcję CEC, to można zdalnie sterować określonymi funkcjami całej sieci HDMI (np. funkcje trybu gotowości lub nagrywanie):

- Połącz kablami HDMI wszystkie urządzenia, wykorzystując złącza HDMI obsługujące funkcję CEC.
- Zwróć uwagę na to, aby funkcje CEC były aktywowane dla wszystkich przyłączy, a wszystkie urządzenia były odpowiednio włączone.

8.1.7. USB

Za pośrednictwem złącza USB można przyłączać i odczytywać nośniki danych, takie jak pamięci USB lub dyski zewnętrzne. Do tego celu użyj odpowiedniego kabla USB. Jeśli odpowiedni kabel USB jest dostarczony wraz z zakupionym sprzętem, należy go użyć (np. w przypadku dysków przenośnych).

- Połącz ze sobą odpowiednie złącza USB urządzeń za pomocą pasującego kabla USB. W miarę możliwości nie stosuj przedłużaczy kabli USB, gdyż, w zależności od napięcia, mogą one powodować problemy.

8.1.8. SPDIF

SPDIF (Sony®/Phillips Digital Interface) jest interfejsem służącym do transmisji cyfrowych stereofonicznych lub wielokanałowych sygnałów audio pomiędzy różnymi urządzeniami. Zazwyczaj cyfrowy sygnał audio jest emitowany za pośrednictwem złącza współosiowego (cinch) lub złącza optycznego. Do tego celu użyj odpowiedniego, standardowego kabla.

- Połącz złącza SPDIF stosowanych urządzeń za pomocą odpowiedniego kabla SPDIF.

8.1.9. VGA (PC)

Za pośrednictwem złącza VGA można połączyć komputer PC z monitorem/telewizorem, aby transmitować sygnał obrazu. Do tego celu użyj standardowego kabla VGA.

- Połącz ze sobą złącza VGA stosowanych urządzeń za pomocą kabla VGA.

8.1.10. VGA Audio

Jeśli komputer został połączony z monitorem/telewizorem z wykorzystaniem złącza VGA, to złącze VGA Audio dodatkowo umożliwia transmisję dźwięku. Do tego celu użyj standardowego kabla stereofonicznego z wtykiem minijack.

- Połącz ze sobą złącza VGA Audio stosowanych urządzeń za pomocą kabla stereofonicznego z wtykiem minijack.

8.1.11. LAN

Istnieje możliwość przyłączenia urządzenia do Internetu za pośrednictwem przyłącza sieciowego LAN i uzyskania w ten sposób dostępu do treści online (np. usługi przesyłu strumieniowego).

- Połącz przyłącza sieciowe LAN stosowanego urządzenia za pomocą kabla sieciowego (kabel Ethernet).
- Wprowadź wszystkie wymagane ustawienia sieciowe na urządzeniach.

8.1.12. Wyjście słuchawkowe (Headphones Out)

Złącze słuchawkowe służy do przyłączenia słuchawek wyposażonych w stereofoniczny wtyk minijack.

- Połącz słuchawki ze stereofonicznym gniazdem minijack urządzenia. W niektórych urządzeniach następuje wówczas wyłączenie głośników.
- W przeciwnym razie przeprowadź niezbędne ustawienia w menu dźwięku, aby wzajemnie dostroić sygnał głośników i słuchawek.

⚠ OSTRZEŻENIE!

Niebezpieczeństwo uszkodzenia słuchu!

Aby zapobiec możliwości uszkodzenia słuchu, unikaj długotrwałego słuchania dźwięków przy wysokich głośnościach.

- Przed rozpoczęciem odtwarzania ustaw głośność na najniższą wartość.
- Rozpocznij odtwarzanie i zwiększaj głośność do stopnia, który odbierasz jako przyjemny.

9. Obsługa

9.1. Wybór programu

- Aby wybrać program, naciśnij jeden z przycisków **CH+/-** (na urządzeniu) lub **P+/-** (na pilocie) lub wybierz program bezpośrednio za pomocą przycisku numerycznego.
  W przypadku dwu- lub trzycyfrowego numeru wprowadź cyfry bezpośrednio jedna po drugiej.
- Przyciskiem ↻ możesz wybrać ostatnio odtwarzany program.

9.2. Ustawienia dźwięku

- Użyj przycisków głośności − + (na pilocie) lub **VOL+/-** (na urządzeniu), aby zwiększyć lub zmniejszyć głośność.
- Aby całkowicie wyłączyć i ponownie włączyć dźwięk, naciśnij przycisk wyciszenia 🔇.
- Przyciskiem **AUDIO** wybierz dostępne języki audio (kanały dźwiękowe). Jeżeli aktualna audycja jest obsługiwana w trybie DUAL (np. audycje dwujęzyczne), możesz wybrać tryb DUAL.

- Przyciskiem **S.MODE** wybierz jeden z trybów dźwięku: **STANDART, MUZYKA, KINO, SPORT, PERSONALNY**. Ustawienie indywidualne **PERSONALNY** jest zdefiniowane w menu **DŹWIĘK > TRYB DŹWIĘKU**.

9.3. Ustawienia obrazu

- Przyciskiem **P.MODE** wybierz jeden z trybów obrazu: **DYNAMICZNY, STANDART, ŁAGODNY, PERSONALNY**. Ustawienie indywidualne **PERSONALNY** jest zdefiniowane w menu **OBRAZ > USTAWIENIA OBRAZU OBRAZU**.
- W zależności od transmisji przesyłane są obrazy w formacie 4:3 albo 16:9. Przyciskiem **SIZE** możesz dostosować format obrazu:

AUTOMAT. (niedostępny w przypadku ATV) Odtwarzany format zostaje automatycznie dostosowany do sygnału wejściowego.
4:3 Do nieznieksztalconego odtwarzania obrazu w formacie 4:3.
16:9 Do nieznieksztalconego odtwarzania obrazu w formacie 16:9.
POWIĘKSZE... Obraz jest wyświetlany w powiększeniu we wszystkich kierunkach na poziomie 1.
POWIĘKSZE... Obraz jest wyświetlany w jeszcze większym powiększeniu na poziomie 2.
1:1 (tylko w przypadku HDMI): obraz jest wyświetlany z dokładnością co do jednego piksela (funkcja niedostępna przy rozdzielczości 1080p).

To ustawienie formatu obrazu można również zmienić w menu **KONFIGURACJA > POMIAR STRON**.

Należy pamiętać, że w zależności od skonfigurowanego źródła obrazu nie wszystkie formaty obrazu będą dostępne.

9.4. Wyświetlanie informacji o programie

- Naciśnij przycisk **INFO**, aby wyświetlić informacje o aktualnym programie.
- Przyciskami kierunku ▲ ▼ możesz przewijać informacje o programie.

9.5. Otwieranie listy ulubionych

W menu **KANAŁ > EDYCJA PROGRAMÒW** możesz dodawać poszczególne kanały do listy ulubionych.

- Otwórz menu przyciskiem **MENU**.
- W pozycji menu **KANAL** wybierz opcję **EDYCJA PROGRAMÒW** i potwierdź, naciskając **OK**.
- Przyciskami kierunku ▲ ▼ wybierz żądany kanał i naciśnij przycisk **FAV**, aby dodać wybrany kanał do listy ulubionych.
- Następnie naciśnij przycisk **EXIT** (lub kilkakrotnie przycisk **MENU**), aby wyjść z menu.
- Jeżeli naciśniesz przycisk **FAV** podczas pracy urządzenia, otworzy się lista ulubionych zawierająca wybrane wcześniej kanały.

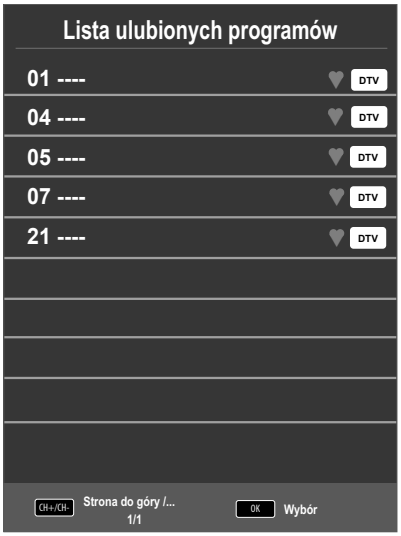

- Przyciskami kierunku ▲ ▼ wybierz program i otwórz go, naciskając **OK**.
- Po liście ulubionych możesz poruszać się w krokach co 10 pozycji za pomocą przycisków **P+/P-**.

9.6. Wybór źródła

- Naciskając przycisk **SOURCE** (na pilocie lub urządzeniu), możesz wyświetlić listę źródeł.

SATELLITA:	cyfrowy sygnał satelitarny
DTV:	tryb telewizji cyfrowej (cyfrowe złącze kablowe, DVB-T, DVB-T2 HD)
ATV:	tryb telewizji analogowej (analogowe złącze kablowe)
AV:	wejście audio/wideo z boku urządzenia przy użyciu adaptera (AV)
PC:	urządzenie podłączone do wejścia PC
SCART:	urządzenie podłączone do gniazda SCART
COMPONENT:	urządzenie podłączone do wejścia YPBPR przy użyciu adaptera (YUV)
DVD (opcjonalny)	odtwarzacz DVD
HDMI:	wejście HDMI
MEDIA:	odtwarzacz multimediów

- Przyciskami kierunku ▼ ▲ możesz przejść do żądanego źródła.
- Potwierdź wybór przyciskiem **OK**.

10. Teletekst

Teletekst to bezpłatna usługa udostępniana przez większość kanałów telewizyjnych, zapewniająca aktualne informacje dotyczące wiadomości, pogody, programów telewizyjnych, kursów akcji, napisów i innych tematów.

10.1. Obsługa teletekstu

Z myślą o obsłudze teletekstu w pilocie przewidziano specjalne przyciski teletekstu.

- Wybierz program telewizyjny emitujący teletekst.
- Naciśnij jednokrotnie przycisk ▤, aby wyświetlić stronę podstawową / stronę indeksu teletekstu.
- Naciśnij ponownie przycisk ▤, aby wyświetlić przeświecający teletekst (obraz telewizyjny pozostanie w tle).
- Naciśnij ponownie przycisk ▤, aby wrócić do trybu TV.

10.2. Wybór stron

- Wprowadź żądaną stronę z teletekstem jako trzycyfrowy numer bezpośrednio z poziomu przycisków numerycznych.
  Wybrana strona zostanie wskazana w lewym górnym rogu ekranu. Wyszukiwarka teletekstu prowadzi wyszukiwanie aż do odnalezienia wybranego numeru strony.
- Przyciskami kierunku ▲ ▼ możesz przewijać strony teletekstu do przodu i do tyłu.

10.2.1. Kolorowe przyciski

Jeżeli na dolnym brzegu ekranu wyświetlane są kolorowe pola lub informacje tekstowe, możesz je wybrać bezpośrednio, naciskając odpowiednie kolorowe przyciski CZERWONY [**PROGRAM**], ZIELONY[**INTRO**], ŻÓŁTY[**REPEAT**] i NIEBIESKI[**A-B**]..

10.2.2. SUB.T (▭)

Na niektórych stronach z teletekstem znajdują się również podstrony. Przy dolnej krawędzi ekranu wyświetla się np. wskazanie **1/3**. Podstrony są wyświetlane w odstępach ok. co pół minuty. Podstrony można wyświetlić także samodzielnie, naciskając przycisk ▭. Przyciskami kierunku ◀ ▶ możesz przewijać podstrony.

10.3. Przydatne funkcje teletekstu

10.3.1. INDEX

- Przyciskiem **INDEX** wybierz stronę główną teletekstu.

10.3.2. REVEAL

- Aby wyświetlić ukryte informacje, takie jak np. rozwiązania zagadek, układanek lub quizów, naciśnij jeden raz przycisk **REVEAL**.
- Ponowne naciśnięcie przycisku **REVEAL** spowoduje ukrycie odpowiedzi.

10.3.3. SIZE

Ta funkcja wyświetla informacje z teletekstu w dwukrotnie większym rozmiarze.

- Naciśnij przycisk **SIZE**, aby powiększyć górną połowę strony.
- Naciśnij ponownie przycisk **SIZE**, aby wyświetlić w powiększeniu dolną połowę strony.
- Ponowne naciśnięcie przycisku **SIZE** spowoduje wyświetlenie teletekstu w normalnym rozmiarze.

11. Nawigacja w menu

- Naciśnij przycisk **MENU**, aby aktywować OSD. Możliwe ustawienia są wyświetlane na dolnym brzegu ekranu.
- Przyciskami kierunku ▲ ▼ wybierz opcje z menu głównego.
- Przyciskami kierunku ▲ ▼ wybierz opcje z menu.
- Przyciskiem kierunku ▶ otwórz podmenu (nie jest dostępne w każdym menu).
- Przyciskami kierunku ◀ ▶ ▼ ▲ ustaw żądaną wartość albo dokonaj innego wyboru.
- Naciskając przycisk **MENU**, wrócisz do poprzedniego menu.
- Naciskając przycisk **EXIT**, zamkniesz menu.

Pamiętaj, że menu zamknie się automatycznie, jeśli nie zostanie naciśnięty żaden przycisk.

Możesz wybrać następujące menu główne

- Menu **KANAŁ**
- Menu **OBRAZ**
- Menu **DŹWIĘK**
- Menu **CZAS**
- Menu **BLOKADA**
- Menu **KONFIGURACJA**

Z uwagi na możliwe zmiany techniczne rzeczywisty wygląd opisanych tu menu może się różnić. Nie wszystkie menu są dostępne w zależności od wybranego źródła.

11.1. Menu Kanał



AUTOMATYCZNE WYSZUKIWNIE

Jeżeli wybranym źródłem jest **DTV** (DVB-T lub DVB-C), dostępne są następujące opcje ustawień:

- **KRAJ**
  Wybierz żądany kraj do wyszukiwania kanałów.
- **RODZAJ ODBIORU**
  Za pomocą przycisków kierunku wybierz rodzaj odbioru:
  ATV+DTV (wyszukiwanie analogowych i cyfrowych kanałów telewizyjnych);
  ATV (wyszukiwanie analogowych kanałów telewizyjnych);
  DTV (wyszukiwanie cyfrowych kanałów telewizyjnych)
- **TYP CYFROWY**
  Przyciskami kierunku wybierz rodzaj złącza (**DVB-T** lub **DVB-C**).
- **TYP WYSZUKIWANIA**
  (tylko w trybie DVB-C)
  Ustawianie trybu wyszukiwania. Pozostaw to ustawienie na **WYSZUKIWANIE SIECI** lub na trybie **PEŁNY**, jeśli nie chcesz dokonywać specjalnych ustawień.
- **SIEĆ ID**
  (tylko w trybie DVB-C)
  Ustawianie ID sieci. Standardowym ustawieniem jest **AUTO**.
- **CZĘSTOTLIWOŚĆ**
  (tylko w trybie DVB-C)
  Ustawianie częstotliwości. Standardowym ustawieniem jest **AUTO**.
  Ustawienie jest aktywne tylko wtedy, gdy w trybie wyszukiwania wybrano opcję **WYSZUKIWANIE SIECI**.
- **SZYBKOŚĆ TRANSFERU**
  (tylko w trybie DVB-C)
  Skonfiguruj szybkość transmisji symboli.
- **SORTOWANIE WEDŁUG LCN**
  Logical Channel Numbering: wybierz ustawienie **WŁĄCZ**, jeśli kanały mają być sortowane na podstawie wstępnie ustawionej listy kanałów (jeśli ta opcja jest dostępna u dostawcy programu).

Po dokonaniu wszystkich ustawień naciśnij **OK**. Rozpocznie się wyszukiwanie kanałów.

Jeżeli wybranym źródłem jest **SATELITA**, dostępne są następujące opcje ustawień:

- **KRAJ**
  Wybierz żądany kraj do wyszukiwania kanałów.
- **SATELITA**
  Wybierz satelitę, za pośrednictwem którego ma odbywać się wyszukiwanie.
- **MODUŁ SCANOWANÍA**
  Ustawianie trybu wyszukiwania.
  STANDART: wyszukiwanie dla wybranego satelity odbywa się na podstawie listy transponderów zapisanej dla tego satelity. Zajmuje to trochę czasu.
  SIEĆ: aktywacja/dezaktywacja wyszukiwania sieci.
  SCANOWANIE NA ŚLEPO: przeprowadzane jest pełne wyszukiwanie wybranego satelity. Uwzględnia to również nowe transpondery, których nie ma na liście transponderów. W przypadku wyszukiwania automatycznego przeprowadzane są dwie serie wyszukiwania. W pierwszej serii określane są transpondery satelity, a w drugiej wyszukiwane są kanały. Wyszukiwanie automatyczne zajmuje najwięcej czasu.
- **TYP KANAŁU**
  Ustal, jakich kanałów szukasz:
  BEZPŁATNE (kanały bezpłatne), **JAJECZNICA** (kanały kodowane) lub **BEZPŁATNE+JAJECZNICA** (kanały bezpłatne i kodowane).
- **TYP SERWISU**
  Wybierz typ kanału.
  DTV: wyszukiwanie cyfrowych kanałów telewizyjnych.
  RADIO: wyszukiwanie cyfrowych kanałów radiowych.
  WSZYSKIE: wyszukiwanie cyfrowych kanałów telewizyjnych i radiowych.
- **ZAŁADUJ LISTĘ ULUBIONYCH**
  Ładowana jest wstępnie zainstalowana lista kanałów dla satelity Astra 19.2E. Ten tryb wyszukiwania zajmuje najmniej czasu. Wybierz **TAK**, aby załadować listę kanałów. Wybierz **NIE**, aby uruchomić wyszukiwanie kanału.

Po dokonaniu wszystkich ustawień naciśnij **OK**. Rozpocznie się wyszukiwanie kanałów.

RĘCZNE WYSZUKIWANIE ANALOGOWE

(tylko w trybie ATV i DTV)

Tutaj możesz ręcznie zaprogramować poszczególne kanały analogowe.

- **AKTUALNY KANAŁ**
  Wybierz numer programu, dla którego chcesz przeprowadzić wyszukiwanie.

– **SYSTEM KOLORÓW**
PAL, SECAM, AUTO.
– **SYSTEM DZWIĘKOWY**
BG, I, DK, L. W przypadku Niemiec ustawiony jest system dźwiękowy **BG**.
– **DOSTRAJANIE**
Przyciskami ◂ ▸ przeprowadź dostrajanie.
– **SZUKANIE**
Rozpocznij wyszukiwanie kanałów za pomocą ◂ ▸.

RĘCZNE WYSZUKIWANIE DVB-T

(tylko w przypadku DVB-T)

Tutaj możesz ręcznie zaprogramować poszczególne kanały w trybie DVB-T, jeżeli sygnał jest przekazywany za pośrednictwem anteny.

Opcja ta jest dostępna tylko wtedy, gdy wybranym wcześniej źródłem sygnału wejściowego jest **DTV**.

– **VHF / UHF**
Wybierz kanał, który ma zostać wyszukany. Naciśnij **OK**, aby rozpocząć wyszukiwanie. Jakość sygnału jest przedstawiona w postaci paska poniżej.
– **DTV**
Wyświetlana jest liczba znalezionych cyfrowych kanałów telewizyjnych.
– **RADIO**
Wyświetlana jest liczba znalezionych cyfrowych kanałów radiowych.
– **INFORMCJE**
Wyświetlana jest liczba znalezionych kanałów danych.

RĘCZNE WYSZUKIWANIE DVB-C

(tylko w przypadku DVB-C)

Tutaj możesz ręcznie zaprogramować poszczególne kanały w trybie DVB-C, jeżeli sygnał jest przekazywany za pośrednictwem kabla.

Opcja ta jest dostępna tylko wtedy, gdy wybranym wcześniej źródłem sygnału wejściowego jest **DTV**.

– **CZĘSTOTLIWOŚĆ**
Ustaw częstotliwość wyszukiwania przyciskami ◂ ▸ lub przyciskami numerycznymi na pilocie.
– **SYMBOL (KS/S)**
Skonfiguruj szybkość transmisji symboli.
– **QAM TYPE**
Konfiguracja modulacji.
– **DTV**
Wyświetlana jest liczba znalezionych stacji telewizji cyfrowej.
– **RADIO**
Wyświetlana jest liczba znalezionych cyfrowych kanałów radiowych.
– **INFORMCJE**
Wyświetlana jest liczba znalezionych kanałów danych.

EDYCJA PROGRAMÒW

Tutaj możesz wyświetlić aktualnie zapisane stacje. Dla każdej stacji możesz wprowadzić następujące ustawienia.

– **USUŃ**
Wybierz stację, którą chcesz usunąć, i naciśnij **czerwony przycisk** [**PROGRAM**]. Zaznaczona stacja zostanie usunięta.
DVB-T/C: jeżeli funkcja **SORTOWANIE WEDŁUG LCN** jest włączona, podczas usuwania stacji usunięte zostaną także numery programów. Aby tego uniknąć, należy wyłączyć funkcję **AUTOMATYCZNE WYSZUKIWNIE**.
– **ZMIANA...** (tylko w przypadku ATV)
Wybierz stację, której nazwę chcesz zmienić, i naciśnij **zielony przycisk** [**INTRO**].
Możesz teraz zmienić pierwszą literę: Przyciskami kierunku ▴ ▾ możesz przewijać zestaw znaków w górę i w dół.
Używając przycisku kierunku ▸, przejdź do następnej litery itd.
Na zakończenie naciśnij ponownie **zielony przycisk** [**INTRO**], aby zapisać nazwę.
– **PRZES...**
Wybierz stację i naciśnij **żółty przycisk** [**REPEAT**]. Przesuń stację za pomocą 56 do żądanej pozycji i ponownie naciśnij **żółty przycisk** [**REPEAT**]. Inne stacje zostaną odpowiednio przesunięte. Alternatywnie możesz użyć **przycisków numerycznych** na pilocie, aby wprowadzić numer programu, pod który ma zostać przeniesiona dana stacja. Następnie naciśnij przycisk **OK**. Stacja zostanie przesunięta do żądanej pozycji. Jeżeli funkcja **SORTOWANIE WEDŁUG LCN** jest włączona, numery programów zostaną także przesunięte. Aby tego uniknąć, należy wyłączyć funkcję **AUTOMATYCZNE WYSZUKIWNIE**.
– **PRZESK...**
Wybierz stację, którą chcesz pominąć przy przewijaniu stacji, za pomocą przycisków **P+/-** i naciśnij **niebieski przycisk** [**A-B**].
Stację tę można nadal wybrać za pomocą przycisków numerycznych.
– **FAV**
Aby zapisać stację na liście ulubionych, zaznacz ją i naciśnij przycisk **FAV**. Listy ulubionych można wyświetlić, używając przycisków na pilocie.

INFORMACJE O SYGNALE

Tutaj wyświetlane są informacje o sygnale ustawionego nadajnika.

Opcja ta jest dostępna tylko w trybie DTV/satelita.

INFORMACJA CI

Jeśli chcesz oglądać płatne kanały, najpierw musisz zarejestrować się u odpowiedniego usługodawcy. Po rejestracji otrzymasz od usługodawcy moduł Conditional Access (CA) oraz specjalną kartę. Informacje o ustawieniach można znaleźć w dokumentacji dostarczonej wraz z modułem.

Zainstaluj w telewizorze podzespoły CI w następujący sposób:

- Wyłącz telewizor i wyjmij wtyczkę z gniazdka.
- Najpierw włóż moduł CI do gniazda z boku telewizora LCD. Następnie włóż kartę.

Pamiętaj, że moduł CI wolno wkładać i wyjmować tylko wtedy, gdy urządzenie jest odłączone od prądu.

NOTYFIKACJA!

Niebezpieczeństwo uszkodzenia!

W przypadku próby wsunięcia modułu CI na siłę może dojść do uszkodzenia modułu CI albo telewizora.

- Moduł CI musi znajdować się w prawidłowej pozycji. W przeciwnym wypadku jego wsunięcie będzie niemożliwe.

- Podłącz telewizor do zasilania, włącz go i odczekaj chwilę aż do rozpoznania karty.
- W przypadku niektórych modułów CAM konieczne są dodatkowo pewne czynności konfiguracyjne, które można wykonać w menu **INFORMACJA CI**.

ANTENA SATELITARNA

(tylko w przypadku DVB-S)

– **SATELITA**

Wybierz satelitę, w przypadku którego chcesz zmienić ustawienia lub przeprowadzić wyszukiwanie.

EDYTUJ

Naciśnij **zielony** przycisk, aby edytować wybranego satelitę.

NAZWA SATELITY	Nazwę satelity można zmienić, korzystając z wyświetlanej klawiatury. Wybierz żądane znaki, używając przycisków strzałek, i potwierdź je przyciskiem **OK**. Zapisz nową nazwę, naciskając **niebieski** przycisk.
KIERUNEK DŁUGOŚCI GEOG...	Przyciskami kierunku ◂ ▸ wybierz pozycję orbity **WSCHÓD** lub **ZACHÓD**.
KĄT DŁUGOŚCI GEOGRAFICZNEJ	Za pomocą przycisków numerycznych wprowadź liczbę stopni.
ZAKRES CZĘSTOTLIWOŚCI	Wybierz żądane pasmo częstotliwości **KU** albo **C**.

DODA/NOWE

Naciśnij **żółty** przycisk, aby utworzyć nowego satelitę. Opcje ustawień są tutaj takie same jak w punkcie **EDYTUJ**.

USUŃ

Wybierz satelitę, którego chcesz usunąć z listy i naciśnij **czerwony** przycisk. Pojawiające się zapytanie potwierdź, wybierając **TAK**.

SCANOWANIE

Naciśnij **niebieski** przycisk, aby wprowadzić ustawienia wyszukiwania.

MODUŁ SCANOWANÍA	Ustawianie trybu wyszukiwania. **STANDART**: wyszukiwanie dla wybranego satelity odbywa się na podstawie listy transponderów zapisanej dla tego satelity. Zajmuje to trochę czasu. **SIEĆ**: aktywacja/dezaktywacja wyszukiwania sieci. **SCANOWANIE NA ŚLEPO**: przeprowadzane jest pełne wyszukiwanie wybranego satelity. Uwzględnia to również nowe transpondery, których nie ma na liście transponderów. W przypadku wyszukiwania automatycznego przeprowadzane są dwie serie wyszukiwania. W pierwszej serii określane są transpondery satelity, a w drugiej wyszukiwane są kanały. Wyszukiwanie automatyczne zajmuje najwięcej czasu.

TYP KANAŁU	Ustal, jakich kanałów szukasz: **BEZPŁATNE** (kanały bezpłatne), **JAJECZNICA** (kanały kodowane) lub **BEZPŁATNE+JAJECZNICA** (kanały bezpłatne i kodowane).
TYP SERWISU	Wybierz typ kanału. **DTV**: wyszukiwanie cyfrowych kanałów telewizyjnych. **RADIO**: wyszukiwanie cyfrowych kanałów radiowych. **WSZYSKIE**: wyszukiwanie cyfrowych kanałów telewizyjnych i radiowych.

Po wprowadzeniu wszystkich ustawień naciśnij przycisk **OK**. Rozpocznie się wyszukiwanie wybranego satelity.

– **TRANSPONDER**

Używając przycisku strzałki **EPG**, przejdź do kolumny **TRANSPONDER** i użyj przycisków strzałek ▲ ▼, aby wybrać transponder, za pomocą którego chcesz rozpocząć wyszukiwanie. Naciśnij teraz przycisk **OK**, aby oznaczyć dany transponder czerwonym znakiem wyboru.

DODA/NOWE

Naciśnij **żółty** przycisk, aby dodać nowy transponder. Wprowadź wymagane wartości i potwierdź przyciskiem **OK** lub naciśnij **EXIT**, aby anulować.

CZĘSTOTLIWOŚĆ	Używając przycisków numerycznych, wprowadź częstotliwość.
SYMBOL (KS/S)	Używając przycisków numerycznych, wprowadź szybkość transmisji symboli.
POLARITY	Za pomocą ◀ ▶ wybierz płaszczyznę polaryzacji.

USUŃ

Wybierz transponder do usunięcia z listy w sposób opisany powyżej i naciśnij **czerwony** przycisk. Pojawiające się zapytanie potwierdź, wybierając **TAK**.

SCANOWANIE

Opcje ustawień odpowiadają opcjom funkcji **SCANOWANIE** w punkcie menu „Satelita".

– **LNB TYP**

Wprowadź tutaj częstotliwość oscylatora dla posiadanego typu LNB. Domyślnym ustawieniem jest **09750/10600**.

Tutaj możesz wprowadzić następujące ustawienia **UNICABLE**.

RODZAJ LNB	Tutaj możesz ustawić częstotliwość LNB.
KANAL IF	Tutaj możesz ustawić częstotliwość IF.
CZĘSTOTLIWO...	Tutaj możesz ustawić częstotliwość środkową.
POZYCJA SAT.	Tutaj możesz ustawić pozycję satelity.

– **NAPIĘCIE LNB**

Tutaj możesz ustawić napięcie LNB.

– **22KHZ**

W razie potrzeby ustaw tutaj dźwięki – domyślnym ustawieniem jest **AUTO**.

– **NAJWYŻSZY TON**

Jeżeli system satelitarny wymaga sygnału Tone Burst, można tutaj ustawić opcję **BURST A** lub **B**.

– **DISEQC 1.0/1.1**

W przypadku podłączenia anteny satelitarnej z kilkoma konwerterami LNB lub przełącznikiem DiSEqC należy ustawić tutaj żądany konwerter.

– **MOTOR ELEKTRYCZNY**

Jeżeli antena satelitarna jest sterowana przy użyciu silnika, wybierz żądaną wersję DiSEqC za pomocą ◀ ▶. Naciśnij **OK**, aby zdefiniować pozycję anteny.

W celu rozpoczęcia wyszukiwania naciśnij **niebieski** przycisk (**SCANOWANIE**) i potwierdź przyciskiem **OK**.

11.2. Menu Obraz



USTAWIENIA OBRAZU

Wybór trybu obrazu: **DYNAMICZNY, STANDART, ŁAGODNY, PERSONALNY**. Funkcja ta odpowiada przyciskowi **P.MODE**.

W przypadku ustawienia indywidualnego **PERSONALNY** można samodzielnie dostosować **KONTRAST, JASNOŚĆ, KOLOR, ODCIEŃ** i **OSTROŚĆ**. W przypadku innych ustawień parametry te są stałe.

KONTRAST
Zmniejszanie bądź zwiększanie kontrastu (skala 0–100).

JASNOŚĆ
Zmniejszanie bądź zwiększanie jasności (skala 0–100).

KOLOR
Zmniejszanie bądź zwiększanie koloru (skala 0–100).

ODCIEŃ
Ustawienia odcieni są dostępne tylko w przypadku odbioru NTSC.

OSTROŚĆ
Zmniejszanie bądź zwiększanie ostrości (skala 0–100).

TEMPERATURA KOLORU
Wybór temperatury barwowej: **ZIMNA**, **NORMALNA** i **CIEPŁA**.

REDUKCJA SZUMU
Za pomocą tej funkcji można ograniczyć szumy obrazu i podwyższyć jakość obrazu przy słabym sygnale. Do wyboru są opcje **WYŁĄCZ, NISKI, ŚREDNI, WYSOKI** i **STANDART**.

OVERSCAN
(tylko w przypadku HDMI)

- **AUTOMATYCZNIE**: automatyczne dostosowanie formatu obrazu do sygnału wejściowego
- **OVERSCAN**: format odtwarzania wideo (Overscan)
- **PC**: format odtwarzania sygnałów z komputera (odtwarzanie 1:1).

PODSWIETLENIE
tutaj możesz dostosować wartość jasności podświetlenia (skala 0–100).

11.3. Menu Dźwięk



TRYB DŹWIĘKU
Wybór trybu audio: **STANDART, MUZYKA, KINO, SPORT, PERSONALNY**. Funkcja ta odpowiada przyciskowi **S.MODE**.

WYSOKI
Zmniejszenie lub zwiększenie niskich częstotliwości (skala 0–100).

BAS
Zmniejszenie lub zwiększenie wysokich częstotliwości (skala 0–100).

BALANS
Regulacja balansu między lewym i prawym głośnikiem.

AUTOMATYCZNY POZIOM GŁ...
Funkcja **AVL** (Automatic Volume Limiting) kompensuje różne poziomy głośności poszczególnych programów. W przypadku ustawienia **WYŁĄCZ** usłyszysz oryginalną głośność. W przypadku ustawienia **WŁĄCZ** usłyszysz równomierną głośność.

WYJŚCIE CYFROWE
Ustawianie trybu SPDIF.

PRZEŁĄCZNIK
Włączanie/wyłączanie trybu narratora i ustawianie głośności. Funkcja dostępna tylko w trybie DTV. Obsługa tej funkcji jest uzależniona od audycji.

11.4. Menu Czas



ZEGAR
Wyświetlanie godziny. Dokonanie ustawienia jest niemożliwe.

Ta opcja jest dostępna tylko w trybie DTV.

STREFA CZASOWA
Tutaj możesz ustawić strefę czasową.

Ta opcja jest dostępna tylko w trybie DTV.

SLEEP TIMER
Ustaw czas, po którym urządzenie ma się wyłączyć.

Wybierz **WYŁĄCZ**, aby dezaktywować tę funkcję.

AUTO CZEKAJ
Ustaw czas, po którym telewizor LCD wyłączy się automatycznie, jeśli w określonym czasie nie zostanie wykonana żadna czynność na panelu obsługowym lub pilocie.

Funkcja ta ma na celu ochronę środowiska.

REGULATOR CZASOWY OSD
W tym miejscu można ustawić czas, po upływie którego menu OSD automatycznie się zamknie.

11.5. Menu Blokada



BLOKADA SYSTEMOWA

Tutaj możesz włączyć ustawienia **BLOKUJ PROGRAM, BLOKADA DLA DZIECI, BLOKADA PRZYCISKÓW ORAZ** Modul Hotelowy. Wprowadź hasło. W stanie fabrycznym: **0000**.

USTAW HASŁO

Otworzy się pole do wprowadzania haseł.

- **PROSZĘ PODAĆ STARE HASŁO**
  Przyciskami numerycznymi wprowadź istniejące hasło. W stanie fabrycznym: **0000**.
- **PROSZĘ PODAĆ NOWE HASŁO**
  Wprowadź nowe czterocyfrowe hasło.
- **POTWIERDŹ NOWE HASŁO**
  Wprowadź ponownie nowe hasło. Nowe hasło zostanie zapisane.

Zanotuj sobie nowe hasło. Nie będzie ono resetowane podczas przywracania ustawień fabrycznych.
Jeżeli nie pamiętasz hasła, wprowadź hasło nadrzędne **4711**.

BLOKUJ PROGRAM

Określ tutaj, które stacje mają zostać zablokowane.

BLOKADA DLA DZIECI

Tutaj możesz wybrać wiek.

Ta opcja jest dostępna tylko w trybie DTV.

BLOKADA PRZYCISKÓW

Za pomocą tej funkcji możesz włączyć lub wyłączyć blokadę przycisków elementów obsługowych na telewizorze LCD. Telewizor LCD możesz wtedy obsługiwać tylko za pomocą pilota.

MODUL HOTELOWY

W trybie hotelowym możesz wprowadzać różne ustawienia, aby ograniczyć korzystanie z urządzenia oraz jego obsługę.

11.6. Menu Konfiguracja



JĘZYK OSD

Wybór języka menu OSD. Po dokonaniu wyboru język zmieni się natychmiast.

JĘZYK TELETEKSTU

Tutaj możesz wybrać zestaw znaków teletekstu: **ZACHÓD, WSCHÓD, RUSSIAN, ARABSKI** lub **PERSKI**.

JĘZYK DŹWIĘKU

Jeżeli aktualna audycja jest nadawana w kilku językach, możesz tutaj ustawić preferowany język. Będzie on wówczas odpowiednio odtwarzany. Ustawienia można wprowadzić dla dwóch języków (**POCZĄTKOWE**, **WTÓRNY**).

JĘZYK PODTEKSTÓW

Jeżeli aktualna audycja jest nadawana z napisami w kilku językach, możesz tutaj ustawić preferowany język. Będzie on wówczas odpowiednio odtwarzany. Ustawienia można wprowadzić dla dwóch języków (**POCZĄTKOWE**, **WTÓRNY**).

POMOC DLA NIESŁYSZĄCYCH

Jeśli stacja transmituje specjalne sygnały audio dla osób niesłyszących, można przełączyć ustawienie na **WŁĄCZ**, aby móc odbierać te sygnały.

Ta opcja jest dostępna tylko w trybie DTV.

POMIAR STRON

W tym miejscu skonfiguruj format obrazu.
Funkcja ta odpowiada przyciskowi **SIZE**.

EKRAN NIEBIESKI

Jeżeli telewizor LCD nie odbiera sygnału, zamiast „śnieżenia" lub czarnego ekranu pojawi się niebieskie tło.

PIERWSZA INSTALACJA

Tutaj możesz wyświetlić menu pierwszej instalacji..

USTAWIENIA FABRYCZNE ...

Tutaj możesz przywrócić ustawienia fabryczne urządzenia.

AKTUALIZACJA OPROGRAMO ...

W tym miejscu można wyszukać najnowszą wersję oprogramowania telewizora i zaktualizować oprogramowanie. Aktualizacja trwa kilka minut. Nie przerywaj procesu aktualizacji, aby uniknąć nieodwracalnego uszkodzenia urządzenia.

HDMI CEC

(Consumer Electronics Control)

Aktywuj tę funkcję, aby umożliwić komunikację wszystkich urządzeń podłączonych za pośrednictwem HDMI. Możesz na przykład sterować wszystkimi urządzeniami sieci HDMI za pomocą tylko jednego pilota. Wszystkie podłączone urządzenia muszą obsługiwać funkcję CEC. Tutaj, w zależności od urządzenia, mogą występować ograniczenia funkcjonalne, których nie można zmienić.

- **CEC STEROWANIE**

  Włączanie/wyłączanie funkcji CEC
- **AUDIO RECEIVER**

  Funkcja Audio Return Channel jest przydatna, gdy do telewizora jest podłączony amplituner AV lub soundbar z funkcją ARC.

  ARC umożliwia nie tylko odbieranie sygnałów audio za pośrednictwem HDMI, ale także przesyłanie ich tym samym kablem z telewizora do urządzenia kompatybilnego z ARC.

ARC działa tylko za pośrednictwem złącza **HDMI**.

- **URZĄDZEŃ WYŁĄCZANI...**

  Tutaj możesz określić, czy podłączone urządzenie ma się również przełączać w tryb gotowości po przełączeniu telewizora w ten tryb.
- **TV ZASILANIE WŁĄCZONE**

  Tutaj możesz określić, czy telewizor ma się również włączać po włączeniu podłączonego urządzenia.
- **LISTA URZĄDZEŃ**

  Tutaj wyświetlane są urządzenia podłączone do złącza HDMI.
- **MENU URZĄDZEŃIA**

  Funkcja służy do otwierania menu podłączonego urządzenia CEC.

WERSJA OPROGRAMOWANIA

Wyświetlanie aktualnej wersji oprogramowania.

11.6.1. Lista Kanałów

Naciśnij przycisk **OK** podczas pracy telewizora, aby wyświetlić **LISTA KANAŁÓW**. Dostępne są poniższe opcje:

▲ ▼	Przy użyciu tych przycisków możesz poruszać się w górę/dół na liście kanałów. Naciśnij przycisk **OK**, aby przełączyć się na aktualnie wybrany kanał.
Żółty przycisk [**REPEAT**] (tylko, jeśli wyświetlane są wszystkie kanały – **WSZYSKIE**)	**ZNAJDŹ** Ta opcja umożliwia wyszukiwanie stacji przy użyciu klawiatury. Wprowadź nazwę wyszukiwanej stacji, wybierając żądane znaki za pomocą przycisków strzałek, i potwierdź je przyciskiem **OK**. Po wprowadzeniu znaku automatycznie wyświetlane są wszystkie stacje rozpoczynające się od tego znaku. Następnie wybierz opcję **OK** i potwierdź przyciskiem **OK**. Urządzenie przełączy się na pierwszy wybrany kanał.
Zielony przycisk [**INTRO**] (tylko, jeśli wyświetlane są wszystkie kanały – **WSZYSKIE** (dostępne tylko w przypadku satelity))	**SORTO...** Funkcja dostępna w telewizji cyfrowej DTV i satelitarnej: – **BY DEFAULT**: kanały są sortowane odpowiednio do ustawień domyślnych. – **PRZOZ CZĘSTOTLIWOŚĆ**: kanały są sortowane według częstotliwości. – **PRZOZ NAZWĘ SERWISU**: kanały są sortowane według nazwy. – **PRZOZ NAZWĘ SATELITY**: kanały są sortowane według nazwy satelity. – **PRZOZ ZAKODOWANIE**: kanały kodowane i bezpłatne są sortowane osobno.
CH+/CH-	**STRONA DO GÓRY/...** Za pomocą tych przycisków możesz poruszać się po poszczególnych stronach listy kanałów w krokach co 10 kanałów.

◀ ▶	**WYBIERZ RODZAJ** Funkcja dostępna w telewizji cyfrowej DTV i satelitarnej – **WSZYSKIE**: wyświetlane są wszystkie kanały. – **DTV**: wyświetlane są tylko kanały telewizji cyfrowej. – **LISTA PROGRAMÓW RADIOWYCH**: wyświetlane są tylko stacje radiowe. – **INFORMCJE**: wyświetlane są tylko dane. – **HD**: wyświetlane są tylko kanały HD. – **BEZPŁATNE**: wyświetlane są tylko kanały dostępne bezpłatnie. – **PROGRAM KODOWANY**: wyświetlane są tylko stacje zakodowane. – **Wybór satelity**: wyświetlone zostaną wszystkie kanały nadawane z wybranego satelity.

12. Odtwarzacz multimedialny

Po podłączeniu nośnika danych USB do telewizora LCD możesz odtwarzać zdjęcia, muzykę, filmy lub tekst. Obsługiwane formaty możesz znaleźć w danych technicznych na końcu tej instrukcji.

Informacje na temat korzystania z USB

- Niekiedy niektóre rodzaje urządzeń USB (odtwarzacze MP3) mogą być niekompatybilne z tym telewizorem LCD.
- Bezpośrednio podłącz urządzenie USB.
- Nie korzystaj z oddzielnego przewodu, ponieważ może to prowadzić do problemów z kompatybilnością.
- Nie wyjmuj urządzenia USB podczas odtwarzania pliku.

NOTYFIKACJA!

Niebezpieczeństwo uszkodzenia!

Szybkie i wielokrotne podłączanie i odłączanie urządzeń USB jest niebezpieczne i może prowadzić do fizycznych uszkodzeń urządzenia USB, a zwłaszcza telewizora LCD.

■ Nie należy zwłaszcza kilkukrotnie, z krótkimi odstępami czasu wkładać i wyjmować urządzenia USB.

12.1. Dostęp do odtwarzacza multimedialnego

- Podłącz nośnik danych USB do złącza USB z boku urządzenia.
- Naciśnij przycisk **SOURCE** (na pilocie lub urządzeniu) i przyciskami 56 wybierz źródło **MEDIA**.
- Potwierdź ustawienia przyciskiem **OK**.
- Możesz także nacisnąć przycisk **MEDIA** na pilocie, aby otworzyć odtwarzacz multimedialny.

12.2. Menu główne odtwarzacza multimedialnego

Po uzyskaniu dostępu do odtwarzacza multimedialnego przez USB w sposób opisany powyżej przejdziesz do menu głównego.

- Dostępne są następujące opcje wyboru:
  - **FOTO** – do odtwarzania plików zdjęć
  - **MUZYKA** – do odtwarzania plików muzycznych
  - **FILM** – do odtwarzania plików wideo
  - **TEKST** – do odtwarzania plików tekstowych
- Przyciskami ◀ ▶ wybierz odpowiednie menu i potwierdź, naciskając **OK**.
- Wybierz źródło, z którego chcesz odtwarzać pliki (np. pamięć USB lub dysk twardy).

W menu konkretnych mediów **FOTO, MUZYKA, FILM, TEKST** możesz usunąć obiekt, używając czerwonego przycisku.

Aby wyjść z odtwarzacza multimedialnego, naciśnij przycisk **SOURCE** (na pilocie lub urządzeniu) i wybierz inne źródło lub naciśnij **EXIT**, aby wrócić do poprzednio używanego źródła.

12.3. Wyświetlanie zdjęć

W przypadku wyboru opcji **FOTO** z menu głównego dostępne pliki zdjęć zostaną przefiltrowane i wyświetlone na ekranie.

- Jeżeli na nośniku danych znajduje się kilka folderów, wybierz najpierw folder przyciskami ◀ ▶ ▲ ▼ i otwórz go, naciskając **OK**.
- Przyciskami ◀ ▶ ▲ ▼ wybierz zdjęcie, które chcesz wyświetlić. Naciśnij **OK**, aby wyświetlić zdjęcie.
- Naciśnij przycisk **OK**, aby wybrać dalsze opcje. Potwierdź każdą opcję, naciskając **OK**.
  - **ODTWORZYĆ/PRZERWA**: rozpoczynanie/przerywanie pokazu wszystkich zdjęć.
  - **POPR. 30S/NAST. 30S**: wyświetlanie poprzedniego/następnego zdjęcia.
  - **ZATRZYMAĆ**: zatrzymanie odtwarzania pokazu zdjęć.
  - **REPEAT ALL**: ustawianie powtarzanie pokazu zdjęć.
  - **MUZYKA**: włączanie/wyłączanie muzyki w tle.
  - **LISTA ODTW...**: wyświetlanie listy odtwarzania obrazów.
  - **INFORMACJA**: wyświetlanie informacji o wyświetlanym obrazie.
  - **ROTACJA** ↻/↺: obracanie wybranego obrazu o 90 stopni w kierunku ruchu wskazówek zegara / w kierunku przeciwnym do ruchu wskazówek zegara.
  - **POWIĘKSZYĆ/ODCIĄGNĄĆ**: powiększanie/zmniejszanie wyświetlanego obrazu.
  - **POSUNĄĆ WI...**: jeżeli widok został wcześniej powiększony za pomocą funkcji zoomu, przyciskami kierunku 3456 możesz wybrać niewidoczne obszary.
- Do odtwarzania plików możesz również użyć przycis-

ków nośników na pilocie.

- Naciśnij przycisk **EXIT**, aby wrócić do poprzedniego menu.

12.4. Odtwarzanie muzyki

W przypadku wyboru opcji **MUZYKA** z menu głównego dostępne pliki muzyczne zostaną przefiltrowane i wyświetlone na ekranie.

- Jeżeli na nośniku danych znajduje się kilka folderów, wybierz najpierw folder przyciskami ◂ ▸ ▴ ▾ i otwórz go, naciskając **OK**.
- Przyciskami ◂ ▸ ▴ ▾ wybierz żądany utwór muzyczny, który chcesz odtworzyć. Naciśnij **OK**, aby rozpocząć odtwarzanie utworu.
- Naciśnij przycisk **OK**, aby wybrać dalsze opcje. Potwierdź każdą opcję, naciskając **OK**.
  - **ODTWORZYĆ/PRZERWA**: rozpoczynanie/przerywanie odtwarzania utworu muzycznego.
  - **FB/FF**: szybkie przewijanie do przodu / do tyłu.
  - **POPR. 30S/NAST. 30S**: odtwarzanie poprzedniego/następnego utworu muzycznego.
  - **ZATRZYMAĆ**: zatrzymanie odtwarzania utworu muzycznego.
  - **REPEAT ALL**: ustawianie powtarzania odtwarzania utworów.
  - **GŁOS WYŁĄ...**: wyciszenie odtwarzania.
  - **LISTA ODTW...**: wyświetlanie listy odtwarzania utworów muzycznych.
  - **INFORMACJA**: wyświetlanie informacji o wyświetlanym utworze.
  - **IDŹ DO CZASU**: rozpoczynanie odtwarzania utworu o określonej godzinie.
- Do odtwarzania plików możesz również użyć przycisków nośników na pilocie.
- Naciśnij przycisk **EXIT**, aby wrócić do poprzedniego menu.

12.5. Odtwarzanie filmów

W przypadku wyboru opcji **FILM** z menu głównego dostępne pliki wideo zostaną przefiltrowane i wyświetlone na ekranie.

- Jeżeli na nośniku danych znajduje się kilka folderów, wybierz najpierw folder przyciskami ◂ ▸ ▴ ▾ i otwórz go, naciskając **OK**.
- Przyciskami ◂ ▸ ▴ ▾ wybierz film wideo, który chcesz odtworzyć. Naciśnij **OK**, aby rozpocząć odtwarzanie filmu wideo.
- Naciśnij przycisk **OK**, aby wybrać dalsze opcje. Potwierdź każdą opcję, naciskając **OK**.
  - **ODTWORZYĆ/PRZERWA**: rozpoczynanie/przerywanie odtwarzania filmu wideo.
  - **FB/FF**: szybkie przewijanie do przodu / do tyłu.
  - **POPR. 30S/NAST. 30S**: wyświetlanie poprzedniego/następnego filmu wideo.
  - **ZATRZYMAĆ**: zatrzymanie odtwarzania filmu wideo.
  - **CHARSET**: ustawianie formatu tekstu dla napisów.
  - **REPEAT ALL**: ustawianie powtarzania odtwarzania filmów wideo.
  - **USTAW A**: powtarzanie odtwarzania określonego fragmentu filmu wideo.
  - **LISTA ODTW...**: wyświetlanie listy odtwarzania filmów wideo.
  - **INFORMACJA**: wyświetlanie informacji o wyświetlanym pliku wideo.
  - **POWOLI DO P...**: wyświetlanie w zwolnionym tempie.
  - **KROK DO TYŁU**: odtwarzanie krok po kroku.
  - **IDŹ DO CZASU**: rozpoczynanie odtwarzania filmu wideo o określonej godzinie.
  - **POWIĘKSZYĆ/ODCIĄGNĄĆ**: powiększanie/zmniejszanie wyświetlanego obrazu.
  - **POMIAR STRON**: zmiana formatu obrazu.
  - **POSUNĄĆ WI...**: jeżeli widok został wcześniej powiększony za pomocą funkcji zoomu, przyciskami kierunku 3456 możesz wybrać niewidoczne obszary.
- Do odtwarzania plików możesz również użyć przycisków nośników na pilocie.
- Naciśnij przycisk **EXIT**, aby wrócić do poprzedniego menu.

12.6. Odtwarzanie tekstów

W przypadku wyboru opcji **TEKST** z menu głównego dostępne pliki zostaną przefiltrowane i wyświetlone na ekranie.

- Jeżeli na nośniku danych znajduje się kilka folderów, wybierz najpierw folder przyciskami ◂ ▸ ▴ ▾ i otwórz go, naciskając **OK**.
- Przyciskami ◂ ▸ ▴ ▾ wybierz tekst, który chcesz wyświetlić. Naciśnij **OK**, aby wyświetlić tekst.
- Przyciskami ◂ ▸ możesz przewijać dokument do przodu i do tyłu.
- Naciśnij przycisk **EXIT**, aby wrócić do poprzedniego menu.

13. EPG – przewodnik po programach

Naciśnij przycisk **EPG**, aby otworzyć „elektroniczny program telewizyjny".

W tabeli widać aktualną oraz kolejną audycję dla dostępnych nadawców.

- Naciśnij przycisk **EPG**, aby otworzyć przewodnik po programach.
- Przyciskami ▴ ▾ wybierz kanał.
- Przyciskami ▴ ▾ lub ◂ ▸ przewiń audycje.

Wyświetlane informacje o programie są sporządzane przez nadawców. Jeśli nie wyświetlają się żadne informacje o programie, nie jest to błąd telewizora LCD.

W poniższej tabeli przedstawiono opcje **PRZEWODNIK PO PROGRAMACH**:

Zielony przycisk [**INTRO**]	**UWAGA,UPOMNIENIE** Funkcja ta dodaje wybraną audycję do harmonogramu. Po upływie zaprogramowanego czasu urządzenie automatycznie przełączy się na zaprogramowaną audycję. Korzystanie z funkcji przypomnienia dla aktualnej audycji nie jest możliwe. Wybierz tutaj rodzaj przypomnienia – codzienne (**D**) lub cotygodniowe (**W**). W przypadku ustawienia [1] przypomnienie jest wyświetlane o zaprogramowanej godzinie bez automatycznego przełączania.
Żółty przycisk [**REPEAT**]	**DZIEŃ POPRZEDNIE** Pojawi się program z poprzedniego dnia. Jest to możliwe tylko do aktualnego dnia. Nie wyświetla się miniony program.
Niebieski przycisk [**A-B**]	**NASTĘPNY DZIEŃ** Pojawi się program z następnego dnia.
▲▼◀▶	**POSUNĄĆ WIDOK** Przyciskami kierunku możesz poruszać się w przewodniku po programach.
INFO	**SZCZEGÓŁ** Wyświetla szczegółowy opis zaznaczonej audycji (jeśli jest dostępny). Naciśnij przycisk ponownie, aby ukryć opis.
EXIT	**ZAKOŃCZ** Wyjście z przewodnika po programach.

14. Tryb DVD (opcjonalny)

Zintegrowany odtwarzacz DVD jest sterowany za pomocą trybu DVD.

14.1. Przełączanie z trybu TV na tryb DVD

- Naciśnij przycisk **SOURCE** (na pilocie lub urządzeniu), aby wyświetlić listę wyboru źródła.
- Używając przycisków kierunku ▼▲, przejdź do **DVD**.
- Potwierdź wybór przyciskiem **OK**.
- Jeśli chcesz wrócić do trybu TV, powtórz tę procedurę i zamiast **DVD** wybierz opcję **ATV, DTV** lub **SATELLIT** zależnie od przesyłanego sygnału antenowego.

14.2. Wkładanie płyty DVD

Zintegrowany odtwarzacz DVD obsługuje tylko nośniki o średnicy 12 cm. Nie należy wkładać nośników o mniejszej lub większej średnicy do komory DVD, aby uniknąć uszkodzenia.
Płytę DVD należy wkładać zadrukowaną stroną skierowaną ku tyłowi (tyłu telewizora LCD).
Aby móc włożyć płytę DVD do komory DVD, telewizor LCD musi być ustawiony na tryb DVD.

- Umieść płytę DVD w komorze DVD zadrukowaną stroną skierowaną ku tyłowi telewizora. Jeżeli urządzenie jest ustawione na tryb DVD, płyta DVD zostanie automatycznie wykryta i wciągnięta. Na ekranie wyświetli się komunikat **LOAD**, a następnie **READ**. Odtwarzanie rozpoczyna się zwykle automatycznie.

W niektórych przypadkach konieczne może być ręczne rozpoczęcie odtwarzania. W tym celu naciśnij przycisk ▶ II .

14.3. Funkcje przycisków

14.3.1. Odtwarzanie

- Naciśnij przycisk ▶ II , aby rozpocząć lub przerwać odtwarzanie. Aby wznowić odtwarzanie, naciśnij ponownie przycisk ▶ II .

14.3.2. Zatrzymanie

- Naciśnij przycisk ■, aby zatrzymać odtwarzanie. W tym trybie możesz kontynuować odtwarzanie od tego samego miejsca, używając ▶.
- Naciśnij ■ ponownie, aby całkowicie zatrzymać odtwarzanie DVD. Urządzenie znajduje się teraz w trybie zatrzymania.

14.3.3. Pomijanie

- Podczas odtwarzania naciśnij przycisk ⏮ lub ⏭, aby przejść do tyłu lub do przodu (w przypadku płyt DVD: od rozdziału do rozdziału; w pozostałych przypadkach: od utworu do utworu).

Pamiętaj, że w przypadku wielu płyt DVD nie można pominąć utworów/rozdziałów przed rozpoczęciem właściwego filmu (wskazówki dotyczące licencji).

14.3.4. Szybkie przewijanie

- Podczas odtwarzania naciśnij przycisk ◀◀ lub ▶▶, aby rozpocząć szybkie przewijanie do przodu lub do tyłu. Naciśnij kilka razy, aby zwiększyć prędkość: 2x > 4x > 8x > 16x > 32x. Po ponownym naciśnięciu przycisku lub naciśnięciu przycisku ▶ nastąpi powrót do normalnej prędkości odtwarzania.

14.3.5. GOTO (wyszukiwanie bezpośrednie)

Za pomocą przycisku **GOTO** możesz przejść bezpośrednio do rozdziału, utworu lub godziny. Naciśnij **GOTO** i przyciskami strzałek ◀ ▶ wybierz dane, które chcesz zmienić (np. utwór, godzinę). Wprowadź żądane dane za pomocą przycisków numerycznych i naciśnij przycisk **OK**. Odtwarzanie będzie teraz kontynuowane od wybranego miejsca.

14.3.6. D.DISP (wyświetlanie godziny)

Naciskając przycisk **D.DISP** kilkukrotnie podczas odtwarzania, możesz wyświetlać różne informacje o aktualnym nośniku (np. aktualny czas odtwarzania, liczba utworów/rozdziałów itp.).

14.3.7. REPEAT (powtarzanie)

Naciśnij żółty przycisk [REPEAT] podczas odtwarzania. Po każdym naciśnięciu przycisku pojawi się fragment, który ma zostać powtórzony (np. utwór, rozdział itp.). Różne opcje powtórzeń różnią się od siebie w zależności od nośnika. Wprowadzone dane znikną po kilku sekundach.

14.3.8. PROGRAM (kolejność odtwarzania)

Funkcja programowania umożliwia odtwarzanie maksymalnie 16 rozdziałów (DVD) lub utworów (audio) w indywidualnie określonej kolejności.

W przypadku nośników MP3 programowanie nie jest możliwe.

Sposób programowania kolejności odtwarzania:

- Naciśnij czerwony przycisk **PROGRAM**. Na ekranie pojawi się tabela z pozycjami programu.
- Przyciskami numerycznymi na pilocie wprowadź żądany utwór dla pozycji programu **1**. Wartości jednocyfrowe należy poprzedzić cyfrą **0**.
- W przypadku płyt DVD wprowadź również żądany rozdział.

Przyciskami strzałek ◀ ▶ ▲ ▼ wybierz następną pozycję programu i w ten sam sposób wybierz następny utwór.

Analogicznie wprowadź według uznania dalsze pozycje programu.

Rozpoczynanie odtwarzania listy

- Po zakończeniu programowania przesuń kursor przyciskami strzałek na opcję **PLAY** i naciśnij **OK**. Rozpocznie się odtwarzanie zaprogramowanej listy. Listę można ponownie wyświetlić przy użyciu czerwonego przycisku **PROGRAM**.
- Podczas odtwarzania naciśnij dwukrotnie przycisk ■ **STOP**, aby wrócić do normalnego trybu odtwarzania. Aby usunąć listę, naciśnij **PROGRAM**, wybierz opcję **CLEAR** poniżej i naciśnij **OK**

14.3.9. A-B (powtarzanie A-B)

Funkcja powtarzania **A-B** umożliwia określenie i powtarzanie początku i końca wybranej sceny:

- Naciśnij niebieski przycisk **A-B**, aby ustawić punkt początkowy A dla powtarzania określonego fragmentu.
- Naciśnij ponownie niebieski przycisk **A-B**, aby ustawić punkt końcowy B. Fragment między punktami A i B będzie powtarzany w pętli.
- Naciśnij przycisk **A-B** po raz trzeci, aby wyłączyć funkcję powtarzania A-B.

14.3.10. LANG (ustawianie audio (język))

- Naciśnij kilkakrotnie przycisk **LANG**, aby wybrać inne ustawienie dźwięku dostępne na płycie DVD (np. dźwięk 2-kanałowy lub dźwięk 5,1-kanałowy) lub język mówiony. Zmiana nastąpi natychmiast i nie wymaga potwierdzania.

Pamiętaj, że funkcja ta nie jest dostępna w przypadku niektórych płyt DVD.

14.3.11. Wyświetlanie menu DVD

Naciskając przyciski **TITLE** i **D.MENU**, możesz wyświetlić menu zapisane na płycie DVD.

Zazwyczaj przycisk **D.MENU** służy do wyświetlania menu głównego, a przycisk **TITLE** do wyświetlania menu utworów. Przyciskami strzałek możesz nawigować po pozycjach menu DVD. Potwierdź każdy wybór, naciskając **OK**.

Pamiętaj, że wyświetlanie oraz moment wyświetlania menu zależy od płyty DVD.

14.4. Nawigowanie w przypadku nośników MP3 i JPEG

Na nośnikach MP3 i JPEG utwory muzyczne lub obrazy można zapisywać w folderach, analogicznie jak w przypadku nośnika danych.

- Włóż nośnik z danymi MP3 lub JPEG. Na ekranie pojawi się menu z najwyższą strukturą folderów.
  Jeżeli nośnik danych zawiera foldery, są one wyświetlane jeden pod drugim.
  Utwór MP3 jest wyświetlany z symbolem MP3.
  Obszar aktywnego folderu lub pliku jest wyświetlany na pomarańczowym tle. W najwyższym wierszu wyświetlana jest łączna liczba utworów w folderze.
- Używając przycisków strzałek ▲ ▼, przejdź do jednego z folderów i potwierdź przyciskiem **OK**.
  Mogą otworzyć się kolejne podfoldery. W takim przypadku możesz wrócić do nadrzędnego menu, używając przycisku strzałki w lewo ◀ lub wybierając najwyższą pozycję menu.
- Aby usłyszeć utwór lub obejrzeć obraz, wybierz go i potwierdź, naciskając ▶ II (**PLAY**) lub **OK**.

14.4.1. Obrazy JPEG

W przypadku obrazów JPEG podgląd obrazu jest wyświetlany prawej stronie menu.

- Wybierz obraz i potwierdź, naciskając **OK**, aby wyświetlić go w dużym rozmiarze. Wszystkie obrazy z aktywnego folderu są wyświetlane jeden po drugim, począwszy od wybranego obrazu („pokaz obrazów").
- Jeżeli podczas odtwarzania naciśniesz przyciski strzałek ◀ ▶, spowoduje to obrót obrazu.

Pamiętaj, że wyświetlenie obrazów o bardzo dużych rozmiarach nie zawsze jest możliwe.

14.5. Menu SETUP w trybie DVD

- Naciśnij przycisk **D.SETUP** w trybie DVD. Na ekranie pojawi się strona główna menu **SETUP**.

14.5.1. Nawigowanie w menu

- Przyciskami ▲ ▼ możesz przełączać się między menu. Aktywne menu jest podświetlone na pomarańczowo. Przyciskami ◀ ▶ możesz wybrać pozycje menu i wyświetlić pozycje wyboru po prawej stronie. Aktywne ustawienie jest podświetlone na brązowo.
- Aby zmienić ustawienie, przejdź przyciskami ▶ w prawo i wybierz inną pozycję, używając przycisków ◀ ▶. Potwierdź ustawienia przyciskiem **OK**.
- Za pomocą przycisków ◀ możesz przejść do nadrzędnego menu.
- Za pomocą przycisku **D.SETUP** możesz wyjść z menu Setup w dowolnym miejscu.

14.5.2. Ustawienia ogólne

TV SYSTEM

Tutaj możesz wybrać standard kolorów telewizora:

- **PA**L: format kolorów typowy w wielu krajach europejskich.
- **AUTO**: automatyczne ustawianie formatu.
- **NTSC**: format kolorów typowy w Ameryce Północnej.

TV TYPE

Tutaj możesz ustawić format wyświetlania telewizora.

- **4:3 PS**: wybór w przypadku telewizorów z formatem 4:3. Format Pan Scan umożliwia wyświetlanie filmów w formacie 16:9 w pełnej wysokości – boczne części obrazu zostają przycięte.
- **4:3 LB**: wybór w przypadku telewizorów z formatem 4:3. Format Letterbox umożliwia zmniejszenie formatu filmu 16:9 do szerokości ekranu.
- **16:9**: wybór w przypadku telewizorów z formatem 16:9.

OSD LANGUAGE

Tutaj możesz ustawić język OSD („On-Screen-Display"), tzn. język menu urządzenia.

Po wybraniu języka menu zmieni się natychmiast.

SCREEN SAVER

Jeśli wygaszacz ekranu jest aktywowany, pojawi się on, gdy żaden przycisk nie zostanie naciśnięty przez 3 minuty (ale nie w trakcie odtwarzania).

RESUME

Dzięki tej funkcji odtwarzacz DVD zapamiętuje pozycję, na której została zatrzymana ostatnio włożona płyta DVD. Po ponownym włożeniu tej samej płyty DVD do urządzenia odtwarzanie będzie kontynuowane od ostatniej pozycji. Ostatnia pozycja na płycie DVD pozostanie zachowana nawet po wyłączeniu urządzenia.

14.5.3. Ustawienia audio

Wybierz pozycję menu **AUDIO SET**, aby ustawić tryb dźwięku.

- **STEREO**: odtwarzany jest dźwięk stereo. Wybierz to ustawienie, jeśli dźwięk jest odtwarzany tylko przez dwa głośniki.
- **MONO L/R**: wybierz to ustawienie, jeśli chcesz odtwarzać dźwięk przestrzenny.
- **MIX MONO**: jeśli wykorzystujesz wyjście analogowe, w tym menu możesz dokonać jego ustawień.

14.5.4. Ustawienia użytkownika

AUDIO LANGUAGE

Tutaj można ustawić domyślną ścieżkę językową płyty DVD, jeżeli płyta DVD zawiera kilka ścieżek językowych.

SUBTITLE

Tutaj możesz ustawić domyślny język napisów zapisanych na płycie DVD, jeżeli płyta DVD zawiera napisy.

PASSWORD

Tutaj możesz zmienić lub ustawić hasło do aktywacji i zmiany klasy zezwolenia dostępu.

- Potwierdź opcję **CHANGE**, naciskając **OK**.
  - **OLD PASSWORD**: wprowadź istniejące hasło przy użyciu przycisków numerycznych na pilocie. Składa się ono dokładnie z czterech cyfr. Jeśli żeli hasło nie zostało jeszcze ustawione, obowiązuje hasło fabryczne **1234**. Po wprowadzeniu prawidłowego hasła aktywne stanie się kolejne pole do wprowadzenia.
  - **NEW PASSWORD**: wprowadź czterocyfrową liczbę przy użyciu przycisków numerycznych na pilocie. Znacznik przeskoczy do następnego pola.
  - **CONFIRM PWD**: ponownie wprowadź czterocyfrową liczbę.
- Naciśnij **OK**, aby potwierdzić nowe hasło.

Jeśli nie pamiętasz nowego hasła, wprowadź hasło nadrzędne **8899**.

PARENTAL

Tutaj możesz ustawić klasę zezwolenia dostępu dla płyt DVD (kontrola rodzicielska).

Niektóre płyty DVD i CD są kodowane za pomocą sygnałów kodujących klas zezwolenia dostępu ustalonych przez Motion Picture Association. Osiem klas zezwolenia dostępu:

- **1 KID SAFE**: odpowiednia także dla małych dzieci;
- **2 G**: dla wszystkich grup wiekowych;
- **3 PG**: zalecana od 6 roku życia pod nadzorem rodziców;
- **4 PG-13**: zalecana od 12 roku życia;
- **5 PG-R**: zalecana od 16 roku życia pod nadzorem rodziców;
- **6 R**: niedozwolona dla osób poniżej 16 roku życia;
- **7 NC-17**: niedozwolona dla osób poniżej 18 roku życia;
- **8 ADULT**: tylko dla dorosłych.

Jeżeli płyta DVD została zakodowana, np. z klasą zezwolenia dostępu 7 (od 18 roku życia) lub 8 (**ADULT**) i ustawiona została jedna z klas zezwolenia dostępu od 1 do 6, pojawi się komunikat i konieczne będzie wprowadzenie hasła. Możliwe jest również jedynie częściowe zakodowanie płyty DVD, tzn. niektórych scen filmu, z jedną lub kilkoma klasami zezwolenia dostępu.

DEFAULT

- ▸ Potwierdź Reset dwukrotnie przyciskiem **OK**, aby przywrócić ustawienia fabryczne urządzenia.

Pamiętaj, że zmienione hasło nie zostanie zresetowane!

15. Usuwanie problemów

Nie pojawia się obraz i nie słychać dźwięku.
- Sprawdź, czy kabel sieciowy jest w prawidłowy sposób podłączony do gniazdka.
- Sprawdź, czy odbiór sygnału jest skonfigurowany na TV.

Nie pojawia się obraz z AV.
- Sprawdź, czy kontrast i jasność są prawidłowo ustawione.
- Sprawdź, czy wszystkie zewnętrzne urządzenia zostały w prawidłowy sposób podłączone.
- Sprawdź, czy wybrano prawidłowe źródło AV.

Nie słychać dźwięku.
- Upewnij się, że głośność nie jest ustawiona na minimalny poziom.
- Upewnij się, że nie aktywowano wyciszenia. W tym celu naciśnij przycisk z przekreślonym głośnikiem znajdujący się na pilocie na górze po lewej stronie.
- Sprawdź, czy podłączone są słuchawki.
- Jeżeli do telewizora podłączony jest odbiornik satelitarny lub odtwarzacz DVD za pomocą kabla Scart, sprawdź, czy kabel jest dobrze osadzony w gnieździe Scart.

Brak obrazu albo dźwięku. Słychać jednak szumy.
- Być może sygnał jest słaby. Sprawdź, czy podłączono antenę.

Obraz nie jest wyraźny.
- Być może sygnał jest słaby.
- Sprawdź, czy podłączono antenę.

Obraz jest zbyt jasny albo zbyt ciemny.
- Sprawdź ustawienia kontrastu i jasności.

Obraz nie jest ostry.
- Być może sygnał jest słaby.
- Sprawdź, czy podłączono antenę.
- Sprawdź ustawienia ostrości i redukcji szumów w menu **OBRAZ**.

Pojawia się sklonowany albo potrójny obraz.
- Sprawdź, czy antena ma prawidłową pozycję.
- Mogą występować fale odbijane od wzniesień czy budynków.

Obraz składa się z kropek.
- Mogą występować zakłócenia powodowane przez samochody, pociągi, przewody, neony itp.
- Mogą występować zakłócenia między przewodem anteny a przewodem zasilania elektrycznego. Ułóż przewody tak, aby występował między nimi większy odstęp.

Na ekranie pojawiają się paski albo kolory są wyblaknięte.
- Być może występuje zakłócenie powodowane przez inne urządzenie?
- Anteny transmisyjne radiostacji lub anteny radioamatorów i przenośnych telefonów także mogą generować zakłócenia.
- Używaj urządzenia w maksymalnej możliwej odległości od urządzenia, które może powodować zakłócenia.

Panel obsługi na urządzeniu nie działa
- Być może aktywowano zabezpieczenie przed dziećmi.

Pilot zdalnego sterowania nie działa.
- Sprawdź, czy baterie w pilocie są naładowane i czy zostały prawidłowo włożone.
- Upewnij się, że zespół czujnika nie jest wystawiony na mocne promieniowanie świetlne.

Telewizor wyłącza się.
- Sprawdź, czy w opcji **CZAS** aktywowano funkcję automatycznego wyłączania telewizora.

Płyta nie uruchamia się, mimo naciśnięcia ▸ (PLAY), lub od razu się zatrzymuje. (opcja)
- Czy płyta jest włożona zapisaną stroną skierowaną ku tyłowi telewizora?
- Sprawdź, czy płyta nie jest uszkodzona, wkładając do urządzenia inną płytę. Jeżeli płyta jest zabrudzona, ostrożnie wytrzyj ją miękką, suchą szmatką, wykonując ruchy od środka do krawędzi płyty.
- DVD: czy płyta DVD ma prawidłowy kod regionu (2)?
- Powstała woda kondensacyjna; pozostaw urządzenie na jedną lub dwie godziny do wyschnięcia.

15.1. Potrzebujesz dalszego wsparcia?

Jeśli sugestie znajdujące się w poprzednich sekcjach nie rozwiązały problemu, skontaktuj się z nami. Bardzo prosimy o podanie nam poniższych informacji:

- Jakie urządzenia zewnętrzne zostały podłączone?
- Jakie komunikaty pojawiają się na ekranie?
- Podczas której czynności obsługowej wystąpił błąd?
- Jeśli do urządzenia podłączono komputer:
- Jak wygląda konfiguracja Twojego komputera?
- Jakie oprogramowanie było użytkowane, gdy wystąpiły błędy?
- Jakie kroki podjęto dotychczas w celu rozwiązania problemu?
- Jeśli masz już numer klienta, podaj nam go.

15.2. Błąd pikseli w telewizorach LCD

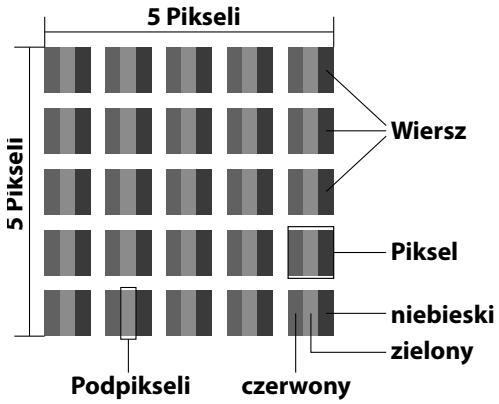

Mimo najnowocześniejszych procesów produkcyjnych z uwagi na wysoki poziom skomplikowania zastosowanej techniki w rzadkich przypadkach może dochodzić do awarii pojedynczych pikseli lub ich większych grup.

W aktywnych matrycach TFT o rozdzielczości **1920 x 1080 (MD 840002 / 840003) / 1366 x 768 (MD 832002 / 832003) pikseli**, z których każda składa się z trzech subpikseli (czerwony, zielony, niebieski), wykorzystywanych jest łącznie **ok. 6,2 (MD 840002 / 840003) / 3,1 (MD 832002 / 832003) mln** elementów sterujących. Ze względu na bardzo dużą liczbę tranzystorów i związany z tym niezwykle skomplikowany proces wytwarzania może wystąpić pojedyncze uszkodzenie lub nieprawidłowe sterowanie pikselami, ewentualnie pojedynczymi subpikselami.

Klasa awarii piksela	Typ awarii 1 stale świecący się piksel	Typ awarii 2 stale zgaszony piksel	Błąd typu 3 uszkodzony subpiksel	
			świecący się	zgaszony
0	0	0	0	0
I	1	1	2 1 0	1 3 5
II	2	2	5 5-n* 0	0 2xn* 10
III	5	15	50 50-n* 0	0 2xn* 100
IV	50	150	500 500-n* 0	0 2xn* 1000

n*=1,5

Dopuszczalna liczba błędów ww. typów w każdej klasie odnosi się do miliona pikseli i należy przeliczyć ją odpowiednio do fizycznej rozdzielczości wyświetlacza.

To urządzenie jest zgodne z europejską normą ISO 9241-307, klasa II (klasa awarii pikseli).

16. Czyszczenie

⚠ OSTRZEŻENIE!

Niebezpieczeństwo porażenia prądem elektrycznym!

Przy otwartej obudowie i kontakcie z elementami znajdującymi się we wnętrzach urządzenia może dojść do zagrożenia dla życia w postaci porażenia prądem elektrycznym!

- Nigdy nie otwieraj obudowy urządzenia. Nie znajdują się tam części wymagające konserwacji. Przed rozpoczęciem czyszczenia odłącz wtyczkę sieciową i wszystkie kable połączeniowe!

Możesz wydłużyć okres eksploatacji telewizora LCD TV, wykonując następujące czynności:

- Na obudowie z wykończeniem na wysoki połysk znajdują się folie ochronne, chroniące telewizor przed zarysowaniami. Zdejmij te folie po prawidłowym ustawieniu telewizora.
- Jeśli obudowa z wykończeniem na wysoki połysk zostanie zabrudzona, najpierw zetrzyj kurz. Następnie delikatnie przetrzyj powierzchnię ściereczką do czyszczenia. Mogą powstać zarysowania na powierzchni, jeśli nie zetrzesz najpierw kurzu albo zbyt mocno przetrzesz obudowę.
- Nie używaj rozpuszczalników ani żrących lub gazowych środków czyszczących.
- Ekran czyść za pomocą miękkiej, niepozostawiającej włosków ściereczki.
- Uważaj, aby na telewizorze LCD TV nie pozostawały krople wody. Woda może spowodować trwałe przebarwienia.
- Aby uniknąć uszkodzenia urządzenia, pod żadnym pozorem nie dopuść do przedostania się wody do wnętrza urządzenia.
- Nie wystawiaj ekranu na intensywne światło słoneczne ani promieniowanie ultrafioletowe.
- Zachowaj opakowanie i transportuj telewizor LCD TV tylko w nim

17. Przechowywanie w przypadku nieużywania

Jeżeli telewizor nie będzie używany przez dłuższy czas, przechowuj go w suchym, chłodnym miejscu i zapewnij, aby był zabezpieczony przed kurzem i skrajnymi wahaniami temperatury. Wcześniej rozłącz wszystkie złącza i wyjmij baterie z pilota.

18. Utylizacja



OPAKOWANIE

Urządzenie jest zapakowane w celu zabezpieczenia przed uszkodzeniami transportowymi. Opakowania są wykonane z materiałów nadających się do przyjaznej dla środowiska utylizacji i recyklingu.

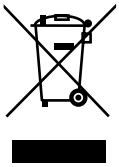

SYMBOL SELEKTYWNEGO ZBIERANIA

Ten symbol oznacza, że zużytego sprzętu nie można umieszczać łącznie z innymi odpadami (2012/19/UE).

URZĄDZENIE

Zgodnie z art. 13 ust 1. Ustawy z dnia 11 września 2015 roku o zużytym sprzęcie elektrycznym i elektronicznym zakazuje się umieszczania zużytego sprzętu łącznie z innymi odpadami. Elektroodpady nie mogą być wyrzucane do pojemników do selektywnej zbiórki odpadów komunalnych. Można je oddać w specjalnie wyznaczonych miejscach np. Punkt Selektywnej Zbiórki Odpadów Komunalnych i/ lub w punktach handlowych oferujących w sprzedaży sprzęt elektroniczny.

Należy postępować zgodnie z obowiązującymi w Polsce przepisami dotyczącymi selektywnej zbiórki urządzeń elektrycznych i elektronicznych. Prawidłowa gospodarka odpadami pomaga uniknąć potencjalnych skutków dla środowiska i zdrowia ludzi wynikających z obecności w sprzęcie niebezpiecznych: substancji, mieszanin oraz części składowych.

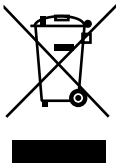

AKUMULATORY

Zużyte akumulatory nie są odpadami komunalnymi. Akumulatory należy odpowiednio zutylizować. W tym celu w sklepach, w których sprzedawane są baterie, oraz w punktach zbierania odpadów komunalnych znajdują się odpowiednie pojemniki na baterie przeznaczone do utylizacji. Więcej informacji można uzyskać w lokalnym przedsiębiorstwie utylizacji odpadów lub w swoim urzędzie gminy.

W związku z wprowadzaniem do obrotu akumulatorów lub dostawą urządzeń zawierających baterie jesteśmy zobowiązani do poinformowania użytkownika o poniższych zasadach:

Użytkownik końcowy jest ustawowo zobowiązany do zwrotu zużytych akumulatorów.

Symbol przekreślonego pojemnika na odpady oznacza, że akumulatorów nie można wyrzucać razem z odpadami komunalnymi.

19. Dane techniczne

LCD-TV MD 832002 (E8322600)	medion
Oznaczenie urządzenia	MD 832002 (E8322600)
Rozmiar ekranu	80 cm (32") LCD; 16:9
Pobór mocy:	maks. 50 Watt
Pobór mocy w trybie gotowości	< 0,50 W
Moc wyjściowa głośników	2 x 3 W RMS
Rozdzielczość fizyczna	1366 x 768
System TV	Pal B/G, D/K, I; Secam L,L´
Liczba programów	199 (ATV), 6.000 (DTV)

LCD-TV MD 832003 (E8322601)	medion
Oznaczenie urządzenia	MD 832003 (E8322601)
Rozmiar ekranu	80 cm (32") LCD; 16:9
Pobór mocy:	maks. 50 Watt
Pobór mocy w trybie gotowości	< 0,50 W
Moc wyjściowa głośników	2 x 8 W RMS
Rozdzielczość fizyczna	1366 x 768
System TV	Pal B/G, D/K, I; Secam L,L´
Liczba programów	199 (ATV), 6.000 (DTV)

LCD-TV MD 840002 (E8402600)	medion
Oznaczenie urządzenia	MD 840002 (E8402600)
Rozmiar ekranu	100,3 cm (40") LCD; 16:9
Pobór mocy:	maks. 70 Watt
Pobór mocy w trybie gotowości	< 0,50 W
Moc wyjściowa głośników	2 x 8 W RMS
Rozdzielczość fizyczna	1920 x 1080
System TV	Pal B/G, D/K, I; Secam L,L´
Liczba programów	199 (ATV), 6.000 (DTV)

LCD-TV MD 840003 (E8402601)	medion
Oznaczenie urządzenia	MD 840003 (E8402601)
Rozmiar ekranu	100,3 cm (40") LCD; 16:9
Pobór mocy:	maks. 70 Watt
Pobór mocy w trybie gotowości	< 0,50 W
Moc wyjściowa głośników	2 x 8 W RMS
Rozdzielczość fizyczna	1920 x 1080
System TV	Pal B/G, D/K, I; Secam L,L´
Liczba programów	199 (ATV), 6.000 (DTV)

Kanały	
	VHF (pasmo I/III)
	UHF (PASMO U)
	HYPERBAND
	KABEL TV (S1-S20) / (S21-S41)
	DVB-T / DVB-T2 HD (H.265)
	DVB-C
	DVB-S2

Przyłącza	
	Przyłącze anteny (TV analogowa, DVB-T lub DVB-C)
	Złącze satelitarne
	1 x złącze USB
	Common Interface (CI+) Slot
	Wideo
	2 x HDMI 1.4a z dekodowaniem HDCP 1.4
	1 x SCART
	Wejście AV (adapter z minijack 3,5 mm na złącze cinch)
	Wejście YPbPr (YUV) (adapter z minijack 3,5 mm na złącze cinch)
	Audio
	Wejście stereo audio di AV, YPbPr (YUV) (adapter z minijack 3,5 mm na złącze cinch)
	Wyjście słuchawkowe (minijack 3,5 mm)
	Cyfrowe wyjście audio (SPDIF) (koncentryczne)

Złącza/nośniki pamięci	
Złącza	USB, Common Interface, dysk (opcjonalnie)
Formaty obsługiwane za pośrednictwem USB[2]	Foto: BMP, JPG, JPEG, PNG
	Muzyka: MP3, FLAC, OGG
	Wideo: AVI, MKV, MP4, MPEG 1/2/4, MOV, TS, VOB, Xvid, 3GP
	Tekst: TXT
Rozmiary pamięci	USB maks. 1 TB
Formaty obsługiwane za pośrednictwem DVD[2] (opcja)	Foto: JPG
	Muzyka: MP3, WMA
	Wideo: MPEG 1/2/4, Xvid, AVI
	Tekst: TXT
Kompatybilne formaty płyt (opcja)	CD, HDCD, DVD Video, DVD+R/RW, DVD-R/RW, CD-R/RW, Audio-CD
Laserowy odtwarzacz DVD (opcjonalnie)	Laser klasy 1

Aktualnie jest dostępnych wiele, częściowo nienormowanych, metod nagrywania płyt i ich ochrony przed kopiowaniem oraz wiele różnych rodzajów pustych płyt CD-R i CD-RW przeznaczonych do nagrywania. W związku z tym może czasami dochodzić do błędów albo spowolnień podczas odczytu. Nie stanowi to wady urządzenia. (opcja)

Pilot	
Rodzaj transmisji	Podczerwień
Klasa LED	1
Typ baterii	2 x 1,5 V AAA

Temperatury otoczenia	
Dopuszczalna temperatura otoczenia	Od +5°C do +35°C
Dopuszczalna wilgotność względna powietrza	20%–85%

Wymiary / masa MD 832002 (E8322600)	
Wymiary bez podstawy (szer. x wys. x gł.)	Ok. 716 x 430 x 86 mm
Wymiary z podstawą (szer. x wys. x gł.)	Ok. 716 x 469 x 209 mm
Masa bez podstawy	Ok. 3,4 kg
Masa z podstawą	Ok. 3,5 kg
Montaż ścienny[3]	Standard VESA, rozstaw otworów 200 x 100 mm

Wymiary / masa MD 832003 (E8322601)	
Wymiary bez podstawy (szer. x wys. x gł.)	Ok. 716 x 431 x 73 mm
Wymiary z podstawą (szer. x wys. x gł.)	Ok. 716 x 470 x 185 mm
Masa bez podstawy	Ok. 3,6 kg
Masa z podstawą	Ok. 3,7 kg
Montaż ścienny[3]	Vesa Standard, Lochabstand 100 x 100 mm

Wymiary / masa MD 840002 (E8402600)	
Wymiary bez podstawy (szer. x wys. x gł.)	Ok. 893 x 516 x 87 mm
Wymiary z podstawą (szer. x wys. x gł.)	Ok. 893 x 552 x 210 mm
Masa bez podstawy	Ok. 5,3 kg
Masa z podstawą	Ok. 5,4 kg
Montaż ścienny[3]	Vesa Standard, Lochabstand 200 x 200 mm

Wymiary / masa MD 840003 (E8402601)	
Wymiary bez podstawy (szer. x wys. x gł.)	Ok. 884 x 521 x 71 mm
Wymiary z podstawą (szer. x wys. x gł.)	Ok. 884 x 554 x 212 mm
Masa bez podstawy	Ok. 5,1 kg
Masa z podstawą	Ok. 5,2 kg
Montaż ścienny[3]	Standard VESA, rozstaw otworów 200 x 200 mm

CE

[2] Z uwagi na dużą liczbę różnych kodeków nie można zagwarantować odtwarzania wszystkich formatów.

[3] Uchwyt ścienny jest dostarczony wraz z urządzeniem. Podczas montażu upewnij się, że stosowane są śruby o rozmiarze M4. Długość śruby odpowiada grubości uchwytu naściennego plus 8 mm.

20. Arkusz danych produktu

Zeskanuj odpowiedni do modelu kod QR znajdujący się na etykiecie energetycznej albo w instrukcji obsługi, aby pobrać arkusz danych produktu.

MD 832002	MD 832003
MD 840002	MD 840003

HIGH-DEFINITION MULTIMEDIA INTERFACE

Terminy „HDMI" oraz „ HDMI High-Definition Multimedia Interface ", charakterystyczny kształt produktów HDMI (HDMI trade dress) oraz Logo HDMI stanowią znaki towarowe lub zastrzeżone znaki towarowe spółki HDMI Licensing Administrator, Inc.

Inne znaki towarowe stanowią własność ich właścicieli.

21. Informacje serwisowe

Jeżeli stwierdzisz, że urządzenie nie działa w sposób zgodny z Twoimi życzeniami lub oczekiwaniami, skontaktuj się z naszym serwisem. Możesz się skontaktować z nami różnymi dostępnymi drogami:

- Możesz także skorzystać z naszego formularza kontaktu dostępnego pod adresem www.medion.com/contact.
- Oczywiście nasz zespół serwisowy jest również dostępny przez naszą infolinię.

Infolinia konsumenta
22 / 397 4335
Czas pracy
pon.–pt.: 08:00–18:00

Instrukcję obsługi można pobrać przez nasz portal serwisowy dostępny pod adresem www.medionservice.com.

Z troski o środowisko nie dołączamy wydrukowanych warunków gwarancji. Nasze warunki gwarancji można znaleźć również na naszym portalu serwisowym.

Możesz również zeskanować poniższy kod QR i pobrać instrukcję obsługi na swoje urządzenie mobilne za pośrednictwem portalu serwisowego.

22. Stopka redakcyjna

Copyright 2026
Stan: 14.10.2026
Wszelkie prawa zastrzeżone.

Niniejsza instrukcja obsługi jest chroniona prawem autorskim.
Powielanie niniejszego dokumentu w postaci mechanicznej, elektronicznej i jakiejkolwiek innej formie bez pisemnego pozwolenia producenta jest zabronione.
Właścicielem praw autorskich jest firma:

medion GmbH
Am Zehnthof 77
45307 Essen
Niemcy

Pamiętaj, że wyżej podany adres nie jest adresem zwrotnym. Najpierw zawsze skontaktuj się z naszym serwisem.

23. Index

A

Antena Satelitarna
Transponder....22

B

Baterie....8
Bezpieczeństwo użytkowania....5
Błąd....31

C

Common Interface....13
Czyszczenie....33

D

Dane techniczne....34
Defekty pikseli....32

K

Kolorowe przyciski....18
Konfiguracja satelity....21

L

Lista kanałów....25
Listy ulubionych....17

M

Menu
Czas....23
Dźwięk....23
Kanał....19
Opcje....24
Wyświetlacz....22
Zablokuj....24
Miejsce ustawienia....6
Montaż....12

N

Naprawa....7

O

Obsługa....16
Odtwarzacz multimedialny....26

P

Pilot....11
Podłączanie....7
Powtarzanie A-B....29
Przewodnik po programach....27

S

Satelita....14
System satelitarny
Satelita....21

T

Temperatura otoczenia....7
Tryb DVD....28

U

USB....26
Ustawienia dźwięku....16
Usterka....31
Usuwanie problemów....31

W

Wskazówki bezpieczeństwa....5
Bezpieczeństwo użytkowania....5
Podłączanie....7
Zasilanie elektryczne....7
Wybór programu....16
Wybór źródła....17

Z

Zasilanie elektryczne....7
Zawartość opakowania....4