# Bedienungsanleitung

## **DIGITRADIO** 41

DAB+/UKW-Uhrenradio mit RGB-Farbwechselfunktion




TechniSat

## 1 Abbildungen

### 1.1 Ansicht Vorder- und Rückseite

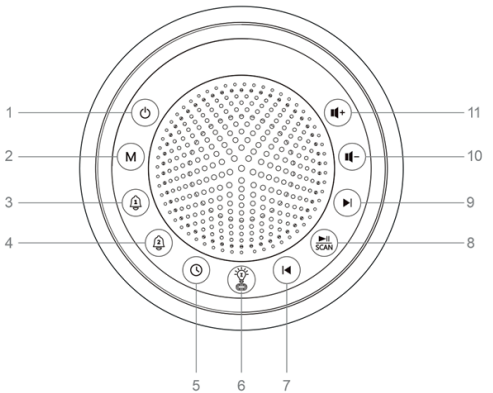


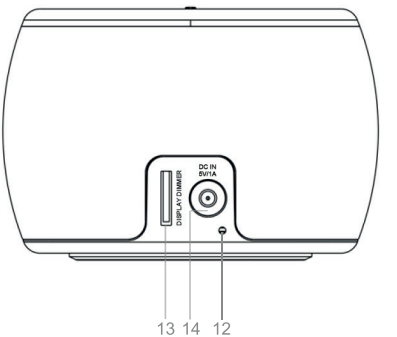

## 1.2 Bedienelemente Oberseite

**1** **Ein/Standby** (Schaltet das Gerät ein/in den Standby)
**2** **MODE** (Auswahl/Wechsel eines Betriebsmodus)
**3** **Wecker 1** (Einrichten/Aktivieren des Weckers 1)
**4** **Wecker 2** (Einrichten/Aktivieren des Weckers 2)
**5** **Zeiteinstellung** (Einstellen von Datum, Uhrzeit und Sleep Modus)
**6** **LED/Snooze** (Einstellen der RGB Beleuchtung und der Schlummer Funktion)
**7** **Pfeiltaste links** (Auswahl von Sendern und manuelle Sendersuche abwärts)
**8** **SCAN Taste** (Sendersuchlauf und Bluetooth Funktionen)
**9** **Pfeiltaste rechts** (Auswahl von Sendern und manuelle Sendersuche aufwärts)
**10** **Lautstärke** (erhöhen)
**11** **Lautstärke** (verringern)
**13** **Einstellrad** (Einstellen der Displayhelligkeit)

## 1.3 Bedienelemente Rückseite

**12** **Wurfantenne**
**14** **DC-Buchse** 5V/1A

## 2 Inhaltsverzeichnis

**1 Abbildungen ..... 2**
1.1 Ansicht Vorder- und Rückseite ..... 2
1.2 Bedienelemente Oberseite ..... 3
1.3 Bedienelemente Rückseite ..... 3

**2 Inhaltsverzeichnis ..... 4**

**3 Die Zielgruppe dieser Bedienungsanleitung ..... 7**
3.1 Bestimmungsgemäßer Gebrauch ..... 7
3.2 Wichtige Hinweise ..... 7
3.2.1 Sicherheit ..... 8
3.2.2 Entsorgung ..... 12
3.2.3 Rechtliche Hinweise ..... 16
3.2.4 Servicehinweise ..... 18

**4 Aufstellen des Gerätes ..... 19**

**5 Beschreibung des DIGITRADIO 41 ..... 22**
5.1 Der Lieferumfang ..... 22
5.2 Die besonderen Eigenschaften des DIGITRADIO 41 ..... 22
5.3 DIGITRADIO 41 zum Betrieb vorbereiten ..... 23
5.3.1 Netzteil anschließen ..... 23

5.3.2 Wurfantenne ausrichten ... 24
5.4 Allgemeine Geräte-Funktionen ... 25
5.4.1 Gerät einschalten ... 25
5.4.2 Gerät ausschalten ... 25
5.4.3 Lautstärke einstellen ... 25
5.4.4 Datum und Uhrzeit Einstellen ... 26

**6 Die DAB+ (Digital Radio)-Funktion ... 27**
6.1 Was ist DAB+ ... 27
6.1.1 Datenkomprimierung ... 27
6.1.2 Audio Stream ... 28
6.2 DAB+ (Digital Radio) Empfang ... 28
6.2.1 Vollständigen Suchlauf durchführen ... 29
6.2.2 Sender wählen ... 29

**7 FM (UKW)-Betrieb ... 30**
7.1 UKW-Radiobetrieb einschalten ... 30
7.2 FM (UKW)-Empfang mit RDS-Informationen ... 30
7.3 Automatische Sendersuche ... 31
7.4 Manuelle Sendersuche ... 31
7.5 Sender Wählen ... 32

**8 Weitere Funktionen ..... 32**
8.1 Bluetooth ..... 32
8.2 Bluetooth Modus aktivieren ..... 33
8.2.1 Externes Gerät koppeln ..... 33
8.2.2 Kopplung aufheben ..... 35
8.3 Sleep Timer ..... 35
8.4 Wecker ..... 36
8.4.1 Weckfunktion einstellen ..... 36
8.4.2 Wecker nach Alarm ausschalten ..... 39
8.4.3 Wecker deaktivieren ..... 40
8.5 Sounds zum Entspannen ..... 40
8.6 RGB Farbwechselfunktion ..... 42
8.7 Displayhelligkeit ..... 43

**9 Werkseinstellungen ..... 43**

**10 Reinigen ..... 44**

**11 Fehler beseitigen ..... 45**

**12 Technische Daten ..... 46**
12.1 Technische Daten des mitgelieferten Netzteils ..... 47

## 3 Die Zielgruppe dieser Bedienungsanleitung

Die Bedienungsanleitung richtet sich an jede Person, die das Gerät aufstellt, bedient, reinigt oder entsorgt.

### 3.1 Bestimmungsgemäßer Gebrauch

Das Gerät ist für den Empfang von DAB+/UKW-Radiosendungen entwickelt. Das Gerät ist für den privaten Gebrauch konzipiert und nicht für gewerbliche Zwecke geeignet.

### 3.2 Wichtige Hinweise

Bitte beachten Sie die nachfolgend aufgeführten Hinweise, um Sicherheitsrisiken zu minimieren, Beschädigungen am Gerät zu vermeiden, sowie einen Beitrag zum Umweltschutz zu leisten.
Lesen Sie bitte alle Sicherheitshinweise sorgfältig durch und bewahren Sie diese für spätere Fragen auf. Befolgen Sie immer alle Warnungen und Hinweise in dieser Bedienungsanleitung und auf der Rückseite des Gerätes.

⚠ Achtung - Kennzeichnet einen wichtigen Hinweis, den Sie zur Vermeidung von Gerätedefekten, Datenverlusten/-missbrauch oder ungewolltem Betrieb unbedingt beachten sollten.

Tipp - Kennzeichnet einen Hinweis zur beschriebenen Funktion sowie eine im Zusammenhang stehende und evtl. zu beachtende andere Funktion mit Hinweis auf den entsprechenden Punkt der Anleitung.

### 3.2.1 Sicherheit

Zu Ihrem Schutz sollten Sie die Sicherheitsvorkehrungen sorgfältig durchlesen, bevor Sie Ihr DIGITRADIO 41 in Betrieb nehmen. Der Hersteller übernimmt keine Haftung für Schäden, die durch unsachgemäße Handhabung und durch Nichteinhaltung der Sicherheitsvorkehrungen entstanden sind.

⚠ Öffnen Sie niemals das Gerät!
Das Berühren Spannung führender Teile ist lebensgefährlich!

⚠ Ein eventuell notwendiger Eingriff darf nur von geschultem Personal vorgenommen werden.

⚠ Das Gerät darf nur in gemäßigtem Klima betrieben werden.

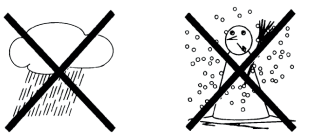

⚠ Bei längerem Transport bei Kälte und dem anschließenden Wechsel in warme Räume nicht sofort einschalten; Temperaturausgleich abwarten.

⚠ Setzen Sie das Gerät nicht Tropf- oder Spritzwasser aus. Ist Wasser in das Gerät gelangt, schalten Sie es aus und verständigen Sie den Service

⚠ Setzen Sie das Gerät nicht Heizquellen aus, die das Gerät zusätzlich zum normalen Gebrauch erwärmen.

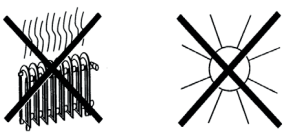

⚠ Bei Gewitter sollten Sie das Gerät von der Netzsteckdose trennen. Überspannung kann das Gerät beschädigen.

⚠ Bei auffälligem Gerätedefekt, Geruchs- oder Rauchentwicklung, erheblichen Fehlfunktionen, Beschädigungen an Gehäuse das Gerät ausschalten und den Service verständigen.

⚠ Das Gerät darf nur mit der auf dem Netzteil aufgedruckten Netzspannung betrieben werden.

⚠ Versuchen Sie niemals, das Gerät mit einer anderen Spannung zu betreiben.

⚠ Das Netzteil darf erst angeschlossen werden, nachdem die Installation vorschriftsmäßig beendet ist.

⚠ Wenn das Netzteil defekt ist bzw. wenn das Gerät sonstige Schäden aufweist, darf es nicht in Betrieb genommen werden.

⚠ Da bei diesem Gerät die Trennung vom Stromnetz durch das Ziehen des Steckernetzteils erfolgt, ist es unbedingt notwendig, dass dieses jederzeit leicht zugänglich ist.

⚠ Beim Abziehen des Netzteils von der Steckdose am Stecker ziehen - nicht am Kabel.

⚠ Nehmen Sie das Gerät nicht in der Nähe von Badewannen, Swimmingpools oder spritzendem Wasser in Betrieb.

⚠ Versuchen Sie niemals ein defektes Gerät selbst zu reparieren. Wenden Sie sich immer an eine unserer Kundendienststellen.

⚠ Fremdkörper, z.B. Nadeln, Münzen, etc., dürfen nicht in das Innere des Gerätes fallen. Die Anschlusskontakte nicht mit metallischen Gegenständen oder den Fingern berühren. Die Folge können Kurzschlüsse sein.

⚠ Es dürfen keine offenen Brandquellen, wie z.B. brennende Kerzen auf das Gerät gestellt werden.

⚠ Lassen Sie Kinder niemals unbeaufsichtigt dieses Gerät benutzen.

⚠ Das Gerät bleibt auch in ausgeschaltetem Zustand/Standby mit dem Stromnetz verbunden. Ziehen Sie den Netzstecker aus der Steckdose, falls Sie das Gerät über einen längeren Zeitraum nicht benutzen. Ziehen Sie nur am Stecker, nicht am Kabel.

⚠ Hören Sie Musik oder Radio nicht mit großer Lautstärke. Dies kann zu bleibenden Gehörschäden führen.

⚠ Dieses Gerät ist nicht dafür bestimmt, durch Personen (einschließlich Kinder) mit eingeschränkten physischen, sensorischen oder geistigen Fähigkeiten oder mangels Erfahrung und/oder mangels Wissen benutzt zu werden, es sei denn, sie werden durch eine für ihre Sicherheit zuständige Person beaufsichtigt oder erhielten von ihr Anweisungen, wie das Gerät zu benutzen ist.

⚠ Kinder müssen beaufsichtigt werden, um sicherzustellen, dass sie nicht mit dem Gerät spielen.

⚠ Es ist verboten Umbauten am Gerät vorzunehmen.

⚠ Beschädigte Geräte bzw. beschädigte Zubehörteile dürfen nicht mehr verwendet werden.

### 3.2.2 Entsorgung

Die Verpackung Ihres Gerätes besteht ausschließlich aus wiederverwertbaren Materialien. Bitte führen Sie diese entsprechend sortiert wieder dem “Dualen System” zu. Dieses Produkt darf am Ende seiner Lebensdauer nicht über den normalen Haushaltsabfall entsorgt werden, sondern muss an einem Sammelpunkt für das Recycling von elektrischen und elektronischen Geräten abgegeben werden.

Das -Symbol auf dem Produkt, der Gebrauchsanleitung oder der Verpackung weist darauf hin.
Die Werkstoffe sind gemäß ihrer Kennzeichnung wiederverwertbar.
Mit der Wiederverwendung, der stofflichen Verwertung oder anderen Formen der Verwertung von Altgeräten leisten Sie einen wichtigen Beitrag zum Schutze unserer Umwelt.









Bitte erfragen Sie bei der Gemeindeverwaltung die zuständige Entsorgungsstelle.
Achten Sie darauf, dass die leeren Batterien/Akkus sowie Elektronikschrott nicht in den Hausmüll gelangen, sondern sachgerecht entsorgt werden (Rücknahme durch den Fachhandel, Sondermüll)·



**Entsorgungshinweise:**

Entsorgung der Verpackung:

Ihr neues Gerät wurde auf dem Weg zu Ihnen durch die Verpackung geschützt. Alle eingesetzten Materialien sind umweltverträglich und wieder verwertbar. Bitte helfen Sie mit und entsorgen Sie die Verpackung umweltgerecht. Über aktuelle Entsorgungswege informieren Sie sich bei Ihrem Händler oder über Ihre kommunale Entsorgungseinrichtung.

Erstickungsgefahr! Verpackung und deren Teile nicht Kindern überlassen. Erstickungsgefahr durch Folien und andere Verpackungsmaterialien.

**Entsorgung des Gerätes:**

Altgeräte sind kein wertloser Abfall. Durch umweltgerechte Entsorgung können wertvolle Rohstoffe wieder gewonnen werden. Erkundigen Sie sich in Ihrer Stadt- oder Gemeindeverwaltung nach Möglichkeiten einer umwelt- und sachgerechten Entsorgung des Gerätes.

Dieses Gerät ist entsprechend der Richtlinie 2012/19/EU über Elektro- und Elektronik-Altgeräte (WEEE) gekennzeichnet.



Dieses Produkt darf am Ende seiner Lebensdauer nicht über den normalen Haushaltsabfall entsorgt werden, sondern muss an einem Sammelpunkt für das Recycling von elektrischen und elektronischen Geräten abgegeben werden. Das Symbol auf dem Produkt, der Gebrauchsanleitung oder der Verpackung weist darauf hin. Die Werkstoffe sind gemäß ihrer Kennzeichnung wiederverwertbar. Mit der Wiederverwendung, der stofflichen Verwertung oder anderen Formen der Verwertung von Altgeräten leisten Sie einen wichtigen Beitrag zum Schutze unserer Umwelt.

### 3.2.3 Rechtliche Hinweise

Hiermit erklärt TechniSat, dass der Funkanlagentyp DIGITRADIO 41 der Richtlinie 2014/53/EU entspricht. Der vollständige Text der EU-Konformitätserklärung ist unter der folgenden Internetadresse verfügbar:

http://konf.tsat.de/?ID=30759

TechniSat ist nicht für Produktschäden auf Grund von äußeren Einflüssen, Verschleiß oder unsachgemäßer Handhabung, unbefugter Instandsetzung, Modifikationen oder Unfällen haftbar.

Änderungen und Druckfehler vorbehalten. Stand 08/26.
Abschrift und Vervielfältigung nur mit Genehmigung des Herausgebers. Die jeweils aktuelle Version der Anleitung erhalten Sie im PDF-Format im Downloadbereich der TechniSat-Homepage unter www.technisat.de.

DIGITRADIO 41 und TechniSat sind eingetragene Warenzeichen der:

**TechniSat Digital GmbH**
Julius-Saxler-Straße 3
D-54550 Daun/Eifel
www.technisat.de

### 3.2.4 Servicehinweise

Dieses Produkt ist qualitätsgeprüft und mit der gesetzlichen Gewährleistungszeit von 24 Monaten ab Kaufdatum versehen. Bitte bewahren Sie den Rechnungsbeleg als Kaufnachweis auf. Bei Gewährleistungsansprüchen wenden Sie sich bitte an den Händler des Produktes.

Hinweis!

Für Fragen und Informationen oder wenn es mit diesem Gerät zu einem Problem kommt, ist unsere Technische Hotline:

Mo. – Fr. 8:00 – 18:00 unter Tel.:
03925/9220 1800 erreichbar.

Für eine eventuell erforderliche Einsendung des Gerätes verwenden Sie bitte ausschließlich folgende Anschrift:

TechniSat Digital GmbH
Service-Center
Nordstr. 4a
39418 Staßfurt

Namen der erwähnten Firmen, Institutionen oder Marken sind Warenzeichen oder eingetragene Warenzeichen der jeweiligen Inhaber.

## 4 Aufstellen des Gerätes

> Stellen Sie das Gerät auf einen festen, sicheren und horizontalen Untergrund. Sorgen Sie für gute Belüftung.

**⚠ Achtung!:**

> Stellen Sie das Gerät nicht auf weiche Oberflächen wie Teppiche, Decken oder in der Nähe von Gardinen und Wandbehängen auf. Die Lüftungsöffnungen könnten verdeckt werden. Die notwendige Luftzirkulation kann dadurch unterbrochen werden. Dies könnte möglicherweise zu einem Gerätebrand führen.

> Stellen Sie das Gerät nicht in der Nähe von Wärmequellen wie Heizkörpern auf. Vermeiden Sie direkte Sonneneinstrahlungen und Orte mit außergewöhnlich viel Staub.

> Der Standort darf nicht in Räumen mit hoher Luftfeuchtigkeit, z. B. Küche oder Sauna, gewählt werden, da Niederschläge von Kondenswasser zur Beschädigung des Gerätes führen können. Das Gerät ist für die Verwendung in trockener Umgebung und in gemäßigtem Klima vorgesehen und darf nicht Tropf- oder Spritzwasser ausgesetzt werden.

- Beachten Sie, dass die Gerätefüße u. U. farbige Abdrücke auf bestimmten Möbeloberflächen hinterlassen könnten. Verwenden Sie einen Schutz zwischen Ihren Möbeln und dem Gerät.
- Halten Sie das DIGITRADIO 41 von Geräten fern, die starke Magnetfelder erzeugen.
- Stellen Sie keine schweren Gegenstände auf das Gerät.
- Wenn Sie das Gerät von einer kalten in eine warme Umgebung bringen, kann sich im Inneren des Gerätes Feuchtigkeit niederschlagen. Warten Sie in diesem Fall etwa eine Stunde, bevor Sie es in Betrieb nehmen.
- Verlegen Sie das Netzkabel so, dass niemand darüber stolpern kann.
- Stellen Sie sicher, dass das Netzkabel oder das Netzteil immer leicht zugänglich sind, sodass Sie das Gerät schnell von der Stromversorgung trennen können!
- Die Steckdose sollte möglichst nah am Gerät sein.
- Zur Netzverbindung Netzstecker vollständig in die Steckdose stecken.
- Verwenden Sie einen geeigneten, leicht zugänglichen Netzanschluss und vermeiden Sie die Verwendung von Mehrfachsteckdosen!

> Netzstecker nicht mit nassen Händen anfassen, Gefahr eines elektrischen Schlages!

> Bei Störungen oder Rauch- und Geruchsbildung aus dem Gehäuse sofort den Netzstecker aus der Steckdose ziehen!

> Wenn das Gerät längere Zeit nicht benutzt wird, z. B. vor Antritt einer längeren Reise, ziehen Sie den Netzstecker.

> Zu hohe Lautstärke, besonders bei Kopfhörern, kann zu Gehörschäden führen.

## 5 Beschreibung des DIGITRADIO 41

### 5.1 Der Lieferumfang

Bitte überprüfen sie vor Inbetriebnahme, ob der Lieferumfang vollständig ist:

1x DIGITRADIO 41
1x Netzteil
1x Bedienungsanleitung

### 5.2 Die besonderen Eigenschaften des DIGITRADIO 41

Das DIGITRADIO 41 besteht aus einem DAB+/UKW-Empfänger, mit den nachfolgend aufgeführten Funktionen:

- Empfang von Radioprogrammen auf den Frequenzen UKW 87,5–108 MHz (analog) und DAB+ 174,9–239,2 MHz (digital)
- Digitale Anzeige von Datum und Uhrzeit
- 2 unabhängig voneinander programmierbare Weckzeiten
- Bluetooth Lautsprecher (Bluetooth 5.3)
- RGB Beleuchtung mit Farbwechsel
- 6 integrierte Sounds zum Entspannen

## 5.3 DIGITRADIO 41 zum Betrieb vorbereiten

### 5.3.1 Netzteil anschließen

> Stecken Sie hierzu das mitgelieferte Netzteil in die mit **DC-IN** beschriftete Buchse an der Rückseite des DIGITRADIO 41. Verbinden Sie danach das Netzteil mit dem Stromnetz.

⚠ Vergewissern Sie sich, dass die Betriebsspannung des Netzteils mit der örtlichen Netzspannung übereinstimmt, bevor Sie es in die Wandsteckdose stecken.

ⓘ Nach erstmaliger Herstellung des Netzanschlusses schaltet das Gerät in den Standby. Anschließend können Sie mit der Inbetriebnahme des DIGITRADIO 41 beginnen. Beachten Sie hierzu die entsprechenden Punkte in dieser Bedienungsanleitung.

### 5.3.2 Wurfantenne ausrichten

Die Anzahl und Qualität der zu empfangenden Sender hängt von den Empfangsverhältnissen am Aufstellort ab. Mit der Wurfantenne kann ein ausgezeichneter Empfang erzielt werden.

> Legen Sie die Wurfantenne der Länge nach aus.

Wichtig ist oft die exakte Ausrichtung der Wurfantenne, insbesondere in den Randgebieten des DAB+ Empfangs. Im Internet kann man z. B. unter „www.dabplus.de“ die Lage des nächstgelegenen Sendemastes schnell ausfindig machen.

Starten Sie den ersten Suchlauf an einem Fenster in Richtung des Sendemastes.

Bei schlechtem Wetter kann der DAB+ -Empfang nur eingeschränkt möglich sein.

Fassen Sie die Wurfantenne während der Wiedergabe eines Senders nicht an. Dies kann zu Empfangsbeeinträchtigungen und Tonaussetzern führen.

## 5.4 Allgemeine Geräte-Funktionen

### 5.4.1 Gerät einschalten

> Bereiten Sie das DIGITRADIO 41 zunächst wie unter **Punkt 5.3.1** und **5.3.2** beschrieben, zum Betrieb vor.

> Durch Drücken der Taste **Ein/Standby** auf der Oberseite des Gerätes schalten Sie das DIGITRADIO 41 ein.

Nach dem erstmaligen Einschalten führt das DIGITRADIO 41 einen automatischen DAB+ Sendersuchlauf durch und aktualisiert die Uhrzeit. Im Display wird **[S]** mit der Anzahl der gefundenen Sender angezeigt. Anschließend wird die Uhrzeit angezeigt und erste gefundene DAB+ Sender abgespielt.

### 5.4.2 Gerät ausschalten

> Durch kurzes Drücken der Taste **Ein/Standby** können Sie das Gerät in den Standby-Modus schalten. Die Uhrzeit wird im Display angezeigt.

### 5.4.3 Lautstärke einstellen

> Stellen Sie die Lautstärke mit der Taste **Lautstärke erhöhen** und der Taste **Lautstärke verringern** nach Ihren Wünschen ein. Die eingestellte Lautstärke wird im Display angezeigt.

### 5.4.4 Datum und Uhrzeit Einstellen

Alternativ zur automatischen Uhrzeitaktualisierung, oder im Fall das diese fehlschlägt, können Sie Uhrzeit und Datum manuell einstellen.

Das DIGITRADIO 41 **muss** sich im **Standby**-Modus befinden.

> Halten Sie die Taste **Zeiteinstellung (5)** gedrückt, bis die Stundenanzeige zu blinken beginnt.

> Drücken Sie die **Pfeiltaste links** oder die **Pfeiltaste rechts**, um die Stunden einzustellen.

> Drücken Sie die Taste **Zeiteinstellung** erneut, bis die Minutenanzeige anfängt zu blinken.

> Drücken Sie die **Pfeiltaste links** oder die **Pfeiltaste rechts**, um die Minuten einzustellen.

Nachdem die Uhrzeit eingestellt worden ist, können Sie durch einen weiteren Druck auf die Taste Zeiteinstellung das Datum (Jahr, Monat und Tag) auf die gleiche Art und Weise einstellen.

## 6 Die DAB+ (Digital Radio)-Funktion

### 6.1 Was ist DAB+

DAB+ ist ein neues digitales Format, durch welches Sie kristallklaren Sound ohne Rauschen hören können. Anders als bei herkömmlichen Analogradiosendern werden bei DAB+ mehrere Sender auf ein und derselben Frequenz ausgestrahlt. Dies nennt man Ensemble oder Multiplex. Ein Ensemble setzt sich aus der Radiostation sowie mehreren Servicekomponenten oder Datendiensten zusammen, welche individuell von den Radiostationen gesendet werden. Infos z. B. unter www.dabplus.de oder www.dabplus.ch.

#### 6.1.1 Datenkomprimierung

Digital Radio macht sich dabei Effekte des menschlichen Gehörs zunutze. Das menschliche Ohr nimmt Töne, die unter einer bestimmten Mindestlautstärke liegen, nicht wahr. Daten, die sich unter der sog. Ruhehörschwelle befinden, können also herausgefiltert werden. Dies wird ermöglicht, da in einem digitalen Datenstrom zu jeder Informationseinheit auch die zugehörige relative Lautstärke zu anderen Einheiten gespeichert ist. In einem Tonsignal werden zudem bei einem bestimmten Grenzwert die leiseren Anteile von den lauteren überlagert. Alle Toninformationen in einem Musikstück, die unter die sog. Mithörschwelle fallen, können aus dem zu übertragenden Signal herausgefiltert werden. Dies führt zur Datenreduzierung des zu übertragenden Datenstroms, ohne einen wahrnehmbaren Klangunterschied für den Hörer.

### 6.1.2 Audio Stream

Audiostreams sind bei Digital Radio kontinuierliche Datenströme, die MPEG 1 Audio Layer 2 Frames enthalten und damit akustische Informationen darstellen. Damit lassen sich gewohnte Radioprogramme übertragen und auf der Empfängerseite anhören. Digital Radio bringt Ihnen nicht nur Radio in exzellenter Soundqualität sondern zusätzliche Informationen. Diese können sich auf das laufende Programm beziehen oder unabhängig davon sein (z. B. Nachrichten, Wetter, Verkehr, Tipps).

## 6.2 DAB+ (Digital Radio) Empfang

> Drücken Sie die **MODE** Taste bis **[DAB+]** im Display angezeigt wird.

Wird DAB+ zum ersten Mal gestartet, wird ein vollständiger Sendersuchlauf durchgeführt. Nach Beendigung des Suchlaufes wird der erste Sender in alphanumerischer Reihenfolge wiedergegeben.

### 6.2.1 Vollständigen Suchlauf durchführen

Der automatische Suchlauf scannt alle DAB+ Band III - Kanäle und findet somit alle Sender, die im Empfangsgebiet ausgestrahlt werden.

Nach Beendigung des Suchlaufes wird der erste Sender in alphanumerischer Reihenfolge wiedergegeben.

> Um einen vollständigen Suchlauf durchzuführen, drücken Sie **kurz** die Taste **SCAN**. Im Display erscheint **[S]**, sowie die Anzahl der gefunden DAB+ Sender.

Beim ersten Start des DAB+ Betriebsmodus wird ein vollständiger Sendersuchlauf durchgeführt. Nach Beendigung des Suchlaufes wird der erste gefundene Sender in alphanumerischer Reihenfolge wiedergegeben.

Wird keine Station gefunden, prüfen Sie die Wurfantenne und verändern Sie ggf. den Aufstellort (**Punkt 5.3.2**).

### 6.2.2 Sender wählen

> Durch drücken der **Pfeiltaste links** oder der **Pfeiltaste rechts** kann zwischen den verfügbaren Sendern umgeschaltet werden.

## 7 FM (UKW)-Betrieb

### 7.1 UKW-Radiobetrieb einschalten

> Wechseln Sie durch Drücken der Taste **MODE** in den FM-Modus.

> Im Display wird **[FM]** angezeigt.

Beim erstmaligen Einschalten ist die Frequenz 87,5 MHz eingestellt.

Haben Sie bereits einen Sender eingestellt oder gespeichert, spielt das Radio den zuletzt eingestellten Sender.

Bei RDS-Sendern erscheint der Sendername.

Um den Empfang zu verbessern, richten Sie die Wurfantenne aus (**Punkt 5.3.2**).

### 7.2 FM (UKW)-Empfang mit RDS-Informationen

RDS ist ein Verfahren zur Übertragung von zusätzlichen Informationen über UKW-Sender. Sendeanstalten mit RDS senden z. B. ihren Sendernamen oder den Programmtyp. Dieser wird im Display angezeigt.

## 7.3 Automatische Sendersuche

> Drücken Sie **lang** auf die Taste **SCAN**, bis der automatische Sendersuchlauf startet. Das Digitradio 41 führt nun einen vollständigen Suchlauf über den gesamten UKW Empfangsbereich durch.



Während des automatischen Sendersuchlaufs wird die Uhrzeit angezeigt. Nach Beendigung des automatischen Sendersuchlaufs wird der erste gefundene Sender wiedergegeben.

> Nachdem der automatische Sendersuchlauf beendet ist, wird automatisch der erste gefundene Sender in alphanumerischer Reihenfolge wiedergegeben.



Für die Einstellung schwächerer Sender benutzen Sie bitte die manuelle Sendersuche.

## 7.4 Manuelle Sendersuche

> Drücken Sie mehrmals kurz die **Pfeiltaste links** oder die **Pfeiltaste rechts**, um den gewünschten Sender, bzw. die Frequenz einzustellen.



Das Display zeigt die Frequenz in Schritten von 0,1 MHz an.

## 7.5 Sender Wählen

> Drücken Sie **kurz** die Taste **SCAN**, um das DIGITRADIO 41 in den Auswahlmodus für gefundene UKW Sender zu versetzen.

⚠ Im Display wird **[LIST]** angezeigt.

> Anschließend können Sie durch Drücken der **Pfeiltaste links** oder der **Pfeiltaste rechts** einen verfügbaren Sender zum Abspielen auswählen.

> Nach **30 Sekunden** wechselt das Digitradio automatisch wieder in den manuellen Sendersuchlauf-Modus, falls kein Tastendruck erfolgt.

# 8 Weitere Funktionen

## 8.1 Bluetooth

Durch die integrierte Bluetooth Funktion können Sie das DIGITRADIO 41 als Bluetooth Lautsprecher verwenden und Ihre Lieblingsmusik von einem verbundenen Gerät (z.B. einem Smartphone oder einem Tablet) wiedergeben.

⚠ Das gewünschte Wiedergabegerät muss zuerst mit dem DIGITRADIO 41 gekoppelt werden. Beachten Sie hierzu die nachfolgend aufgeführten Schritte in dieser Bedienungsanleitung.

## 8.2 Bluetooth Modus aktivieren

> Drücken Sie die **MODE** Taste bis **[BT]** im Display erscheint und zu blinken beginnt.

> Die Anzeige **[BT]** auf dem Display beginnt zu blinken.

⚠ Beim erstmaligen Verwenden dieser Funktion muss zunächst ein externes Gerät (Smartphone / Tablet) gekoppelt werden.

⚠ Wurde bereits ein externes Gerät gekoppelt, welches sich in Reichweite befindet, wird die Verbindung automatisch wiederhergestellt. Je nach verbundenem Gerät startet die Musikwiedergabe eventuell automatisch.

### 8.2.1 Externes Gerät koppeln

Um ein externes Gerät, z.B. ein Smartphone oder Tablet mit dem DIGITRADIO 41 zu koppeln, gehen Sie folgendermaßen vor:

> Starten Sie den Bluetooth Modus, wie unter **Punkt 8.1.1** beschrieben.

> Starten Sie nun an Ihrem externen Gerät die Suche nach Bluetooth Geräten in der Nähe. Eventuell müssen Sie die Bluetooth Funktion an Ihrem externen Gerät erst aktivieren.

ⓘ Wie Sie die Bluetooth Funktion an Ihrem externen Gerät aktivieren und eine Suche durchführen, entnehmen Sie bitte der Bedienungsanleitung Ihres Gerätes.

Während des Kopplungsvorgangs sollten sich beide Geräte **maximal 10 cm** voneinander entfernt befinden.

> In der Liste der gefundenen Bluetooth Geräte an Ihrem externen Gerät sollte sich nun der Eintrag **DIGITRADIO 41** befinden. Tippen Sie darauf, um den Kopplungsvorgang abzuschließen.

Je nach Bluetooth Protokoll Ihres externen Gerätes können Sie die Musikwiedergabe über die Wiedergabetasten des DIGITRADIO 41 steuern.

| | |
|---|---|
| Wiedergabe/Pause | **SCAN** Taste |
| Nächster Titel | Pfeiltaste **rechts** |
| Vorheriger Titel | Pfeiltaste **links** |
| Lautstärke erhöhen | Lautstärke **erhöhen** Taste |
| Lautstärke verringern | Lautstärke **verringern** Taste |

Alternativ können Sie die Wiedergabesteuerung der Musik-App Ihres externen Gerätes verwenden.

### 8.2.2 Kopplung aufheben

Um eine aktive Kopplung aufzuheben, halten Sie die **SCAN** Taste für ca. **2 Sekunden** gedrückt.

Das DIGITRADIO 41 trennt die Verbindung zu dem gekoppelten externen Gerät und schaltet in den Kopplungsmodus.

Alternativ können Sie die Kopplung auch an Ihrem verbundenen externen Gerät aufheben. Beachten Sie hierzu die Hinweise in der Bedienungsanleitung Ihres externen Gerätes.

## 8.3 Sleep Timer

Aktivieren Sie den Sleep Timer, wenn das DIGITRADIO 41 nach einer voreingestellten Zeit automatisch in den Standby geschaltet werden soll.

Das DIGITRADIO 41 muss eingeschaltet sein, um diese Funktion nutzen zu können.

> Halten Sie die Taste **ZEITEINSTELLUNG** gedrückt.

> Im Display wird die **[SLP]** und die Zeit bis zum Abschalten des Gerätes in Minuten angezeigt.

> Durch **kurzes** Drücken der Taste **ZEITEINSTELLUNG** können Sie die Abschaltzeit ihren Wünschen entsprechend einstellen.

Es stehen folgende Abschaltzeiten zur Auswahl: **120, 90, 60, 45, 30. 20, 10 Minuten**. Bei aktiviertem Sleep Timer erscheint die Anzeigt **[SLP]** permanent im Display.

### 8.4 Wecker

Das DIGITRADIO 41 bietet Ihnen die Möglichkeit, 2 Weckzeiten unabhängig voneinander zu programmieren.

#### 8.4.1 Weckfunktion einstellen

Die Weckfunktion können Sie erst bedienen, wenn die korrekte Uhrzeit eingestellt worden ist. Beachten Sie hierzu **Punkt 5.4.1** und **Punkt 5.4.4** dieser Bedienungsanleitung.

Nach einem Netzausfall müssen Sie die Uhrzeit erneut einstellen.

Das Gerät muss sich zum Einstellen der Weckzeiten im **Standby** befinden.

**Beispielhaft erfolgt die Einstellung von Weckalarm 1. Die Einstellung von Weckalarm 2 erfolgt auf die gleiche Art und Weise.**

> **Halten** Sie die Taste **Wecker 1** gedrückt. Im Display erscheint das Weckersymbol und die Weckzeit. Die Stundenanzeige beginnt zu blinken.

> Nun können Sie mit der **Pfeiltaste links** und der **Pfeiltaste rechts** die gewünschte Stunde einstellen.

> Drücken Sie erneut **kurz** die Taste **Wecker 1**, die Minutenanzeige beginnt zu blinken. Nun können Sie mit der **Pfeiltaste links** und der **Pfeiltaste rechts** die Minuten einstellen.

> Drücken Sie erneut **kurz** die Taste **Wecker 1**, um die Wiederholung des Weckalarms mit Hilfe der **Pfeiltaste links** und der **Pfeiltaste rechts** auszuwählen.

**Folgende Einstellungen stehen hier zur Auswahl**:

| Einstellung | Displayanzeige |
|---|---|
| Gesamte Woche | 1-7 |
| Wochenende | 6-7 |
| Werktags | 1-5 |
| Einmal | ONCE |

> Drücken Sie nach ihrer Auswahl erneut **kurz** die Taste **Wecker 1**, um den gewünschten Weckton mit Hilfe der **Pfeiltaste links** und der **Pfeiltaste rechts** auszuwählen.

**Folgende Einstellungen stehen hier zur Auswahl:**

| Weckton | Displayanzeige |
|---|---|
| Summer | BEEP |
| DAB+ | DAB |
| UKW | FM |

> Drücken Sie zum Speichern Ihrer Auswahl erneut **kurz** die Taste **Wecker 1**.

> Anschließend können Sie noch die Lautstärke des Weckalarms mit der **Pfeiltaste links** und der **Pfeiltaste rechts** einstellen.

> Drücken Sie abschließend nochmals **kurz** auf die Taste **Wecker 1** zum Abspeichern.

Der Weckalarm ist nun aktiviert. Im Display wird das Symbol für den aktivierten Wecker 1 dauerhaft angezeigt.

### 8.4.2 Wecker nach Alarm ausschalten

> Drücken Sie die Taste **Ein/Standby** um den Weckalarm auszuschalten.

> Drücken Sie die Taste **LED/Snooze**, um die Schlummer-Funktion einzuschalten.

Die **Schlummerzeit** beträgt **9 Minuten**. Danach wird der Weckalarm erneut aktiv.

Im Display bleibt das Weckersymbol weiterhin eingeblendet, wenn die Weckerwiederholung auf Täglich, Wochenende, oder Werktage eingestellt ist.

### 8.4.3 Wecker deaktivieren

Das DIGITRADIO 41 muss sich im **Standby** befinden.

> Drücken Sie eine der Tasten **Alarm 1** oder **Alarm 2** mehrmals, bis das Wecker-Symbol im Display erlischt.

## 8.5 Sounds zum Entspannen

Das DIGITRADIO 41 verfügt über verschiedene gespeicherte Sounds, die Sie als Hintergrunduntermalung zum Entspannen abspielen können.

Während diese Funkion aktiv ist, können Sie die Funktionen DAB+, UKW und Bluetooth nicht verwenden

> Drücken Sie kurz die Taste **On/Standby**, um das DIGITRADIO 41 einzuschalten.

> Drücken Sie kurz die Taste **MODE**, bis **[01]** im Display angezeigt wird.

Die integrierten Entspannungs-Sounds sind nun aktiviert.

> Mit der **Pfeiltaste links** und der **Pfeiltaste rechts** können Sie einen von 6 gespeicherten Sounds auswählen.

**Folgende Entspannungs-Sounds stehen zur Auswahl:**

| Sound | Beschreibung |
|---|---|
| Wind | Windgeräusche am Strand |
| Feuer | Knisterndes Kaminfeuer |
| Donner | Gewitter mit Regen |
| Regen | Regenschauer |
| Wellen | Brandung am Strand |
| Vögel | Vogelgezwitscher |

> Die Lautstärke können Sie mit der Taste **Lautstärke erhöhen** und der Taste **Lautstärke verringern** gemäß Ihren Wünschen anpassen.

## 8.6 RGB Farbwechselfunktion

Das DIGITRADIO 41 verfügt über eine integrierte RGB-Beleuchtung mit Farbwechselfunktion und verschiedenen auswählbaren Beleuchtungs-Animationen.

Die RGB Beleuchtung kann in jedem Betriebsmodus verwendet werden und jederzeit ein- und ausgeschaltet werden. Im Standby steht sie ebenfalls zur Verfügung.

> Drücken Sie **kurz** auf die Taste **LED/Snooze** um die RGB Beleuchtung **einzuschalten**.

> Zum Wechsel der RGB Farbwechsel-Animationen drücken Sie **kurz** auf die Taste **LED/Snooze**.

> Drücken Sie **lang** auf die Taste **LED/Snooze** um die RGB Beleuchtung **auszuschalten**.

Es stehen Ihnen insgesamt 6 verschiedene Farbwechsel-Animationen zur Verfügung.

## 8.7 Displayhelligkeit

Sie können die Displayhelligkeit des DIGITRADIO 41 stufenlos einstellen.

> Drehen Sie das **Einstellrad** auf der **Rückseite** des Gerätes zum Erhöhen oder Verringern der Displayhelligkeit.

Die Einstellung ist unabhängig davon, ob sich das Gerät im Betrieb oder im Standby Modus befindet. Sie gilt für beide Betriebszustände gleichermaßen.

Die Helligkeit der RGB Farbwechsel-Beleuchtung wird **nicht** verändert. Sie ist unabhängig davon, wie Sie die Displayhelligkeit eingestellt haben.

## 9 Werkseinstellungen

Sie können das DIGITRADIO 41 mit den nachfolgenden Bedienschritten in den Auslieferungszustand zurückversetzen.

Das Gerät muss sich hierzu im **Standby** befinden.

> Halten Sie die **MODE** Taste für **ca. 10 Sekunden** gedrückt, bis ein Bestätigungston abgespielt wird. Auf dem Display erscheint zuerst **[R:ST]** und anschließend **[0:00]**. Das DIGITRADIO 41 schaltet anschließend wieder in den Standby.

## 10 Reinigen

Um die Gefahr eines elektrischen Schlags zu vermeiden, dürfen Sie das Gerät nicht mit einem nassen Tuch oder unter fließendem Wasser reinigen. Vor der Reinigung den Netzstecker ziehen und Gerät ausschalten!

Sie dürfen keine Scheuerschwämme, Scheuerpulver und Lösungsmittel wie Alkohol oder Benzin verwenden.

Keine der folgenden Substanzen verwenden: Salzwasser, Insektenvernichtungsmittel, Chlor- oder säurehaltige Lösungsmittel (Salmiak).

Reinigen Sie das Gehäuse mit einem weichen, mit Wasser angefeuchteten Tuch. Kein Spiritus, Verdünnungen usw. verwenden; sie könnten die Oberfläche des Gerätes beschädigen.

Das Display nur mit einem weichen Baumwolltuch reinigen. Baumwolltuch gegebenenfalls mit geringen Mengen nicht-alkalischer, verdünnter Seifenlauge auf Wasser- oder Alkoholbasis verwenden.

Mit dem Baumwolltuch sanft über die Oberfläche reiben.

## 11 Fehler beseitigen

Wenn das Gerät nicht wie vorgesehen funktioniert, überprüfen Sie es anhand der folgenden Tabelle.

| Symptom | Mögliche Ursache/Abhilfe |
|---|---|
| Gerät lässt sich nicht einschalten. | Das Gerät wird nicht mit Strom versorgt. Schließen Sie das Netzteil richtig an die Steckdose und am Gerät an. |
| Es ist kein Ton zu hören. | Erhöhen Sie die Lautstärke. |
| Das Display schaltet sich nicht ein. | Gerät vom Stromnetz trennen und Gerät wieder mit Strom versorgen. |
| Empfang über DAB+/FM ist schlecht. | Ändern Sie die Position der Antenne oder des DIGITRADIO 41. |
| Gerät lässt sich nicht bedienen. | Gerät vom Stromnetz trennen und Gerät wieder mit Strom versorgen. |
| Das Display ist sehr dunkel | Erhöhen Sie die Displayhelligkeit mit dem Einstellrad auf der Rückseite des Gerätes. |

Wenn Sie die Störung auch nach den beschriebenen Überprüfungen nicht beheben können, nehmen Sie bitte Kontakt mit der technischen Hotline auf.

## 12 Technische Daten

| | |
|---|---|
| Empfangswege | DAB+, FM |
| Stromversorgung | DC 5 V / 1 A über externes mitgeliefertes Netzteil |
| Frequenzen | UKW: 87,5-108 MHz<br>DAB+: Band III 174-240 MHz |
| Bluetooth | Version 5.3 |
| Stromverbrauch | Im Betrieb max.: 5 W<br>Standby: <0,8 W |
| Audio Ausgangsleistung | 3 W RMS |
| Gewicht | 300 g |
| Abmessungen (BxHxT) | 10,5 cm x 10,5 cm x 7,3 cm |

Irrtümer und technische Änderungen vorbehalten.

## 12.1 Technische Daten des mitgelieferten Netzteils

| | |
|---|---|
| Hersteller | Shenzhen Gujin Technology Co. Ltd. A1101-A1201, Building 1, No.1 Park, Xinqiao East Advanced Industrial Manufacturing Park, Huangpu Community, Xinqiao Street, Bao´an District, Shenzhen, 518104 Guangdong, P.R.C |
| Modellkennung | AK06WG-0500100VW |
| Eingangsspannung | AC 100 - 240 V |
| Eingangswechselstromfrequenz | 50/60 Hz |
| Ausgangsspannung | DC 5,0 V |
| Ausgangsstrom | 1,0 A |
| Ausgangsleistung | 5,0 W |
| Durchschnittliche Effizienz im Betrieb | 73,62 %* |
| Leistungsaufnahme bei Nulllast | 0,1 W* |

*bei 230 V/50 Hz

20260818V1