Faller

OSKAR

BEDIENUNGSANLEITUNG // OPERATING MANUAL
MANUEL D'UTILISATION // BEDIENUNGSHANDLEIDING
ISTRUZIONI PER L'USO // MANUAL DE INSTRUCCIONES

CLEAR VOICE TECHNOLOGY

Quick Start Guide

1

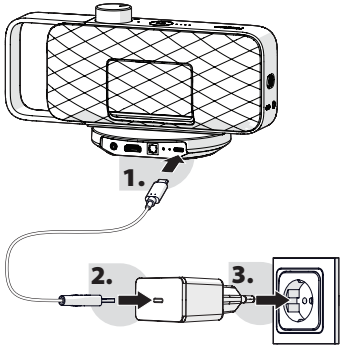

2a

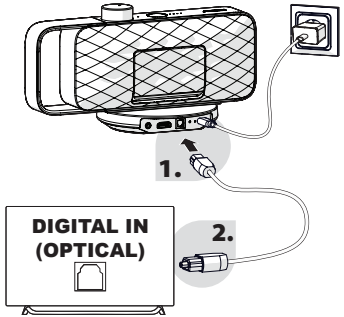

2b

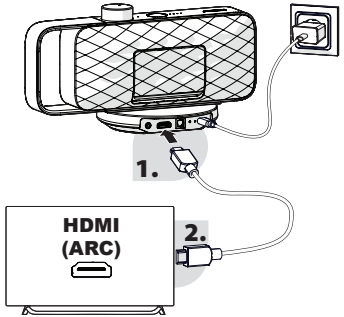

2c

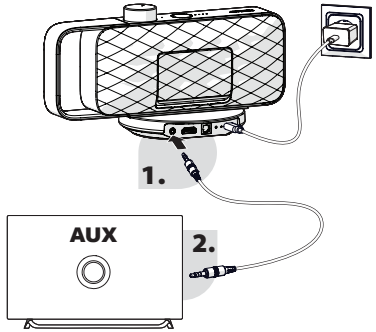

3

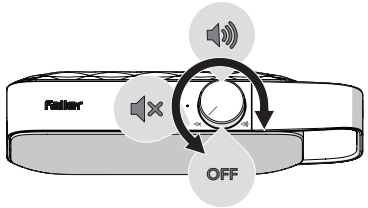

4

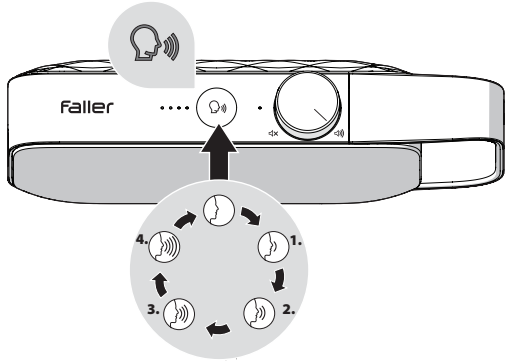

5

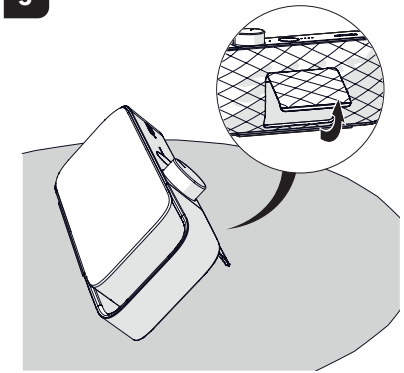

SICHERHEIT / SAFETY / SÉCURITÉ / VEILIGHEID / SICUREZZA / SEGURIDAD / BEZPIECZEŃSTWO / SÄKERHET / SIKKERHED / 안전

DE Wichtige Sicherheitshinweise finden Sie auf Seite 69

EN Important safety information can be found on page 70

FR Vous trouverez des informations importantes relatives à la sécurité à la page 72

NL Belangrijke veiligheidsinformatie staat op pagina 73

IT A pagina 75 sono riportate importanti informazioni sulla sicurezza

ES En la página 76 se puede consultar información importante sobre seguridad

PL Ważne informacje dotyczące bezpieczeństwa znajdują się na stronie 78

DA Vigtige sikkerhedsoplysninger findes på side 79

SV Viktig säkerhetsinformation finns på sidan 80

KO 중요한 안전 정보는 82페이지에서 확인하실 수 있습니다.

https://manuals.faller-audio.com

DE Scannen Sie hier für die Bedienungsanleitung

EN Scan here for the user manual

FR Scannez ici pour le mode d'emploi

NL Scan hier voor de handleiding

IT Scansiona qui per il manuale d'uso

ES Escanear para manual de instrucciones

PL Zeskanuj tutaj, aby uzyskać instrukcje obsługi

DA Scan her for brugsanvisningen

SV Skanna här för bruksanvisningen

KO 사용 설명서를 보려면 여기를 스캔하세요

DE

INHALTSVERZEICHNIS

Willkommen 6
Installation 14
Bedienung 28
Statusanzeigen 42
Zurücksetzen & Pairing 42
Pflege 43
Fehlerbehebung 44
Garantie 45
Konformitätserklärung 45
Kontakt 46
Sicherheitshinweise 69

EN

TABLE OF CONTENTS

Welcome 6
Installation 15
Operation 29
Status indicators 46
Reset and pairing 46
Maintenance 47
Troubleshooting 48
Warranty 49
Declaration of Conformity 49
Contact 50
Safety instructions 70

FR

TABLE DES MATIÈRES

Bienvenue 7
Installation 15
Utilisation 29
Indicateurs d'état 51
Réinitialisation et appairage 51
Entretien 52
Dépannage 53
Garantie 54
Déclaration de conformité 55
Contact 55
Consignes de sécurité 72

NL

INHOUDSOPGAVE

Welkom 7
Installatie 16
Bediening 30
Statusindicatoren 55
Resetten en koppelen 55
Onderhoud 56
Problemen oplossen 57
Garantie 59
Conformiteitsverklaring. 59
Contact 59
Veiligheidsinstructies. 73

IT

INDICE DEI CONTENUTI

Benvenuti. 8
Installazione 17
Funzionamento. 31
Indicatori di stato 60
Ripristino e accoppiamento 60
Manutenzione. 61
Risoluzione dei problemi 62
Garanzia. 63
Dichiarazione di conformità 63
Contatti 64
Istruzioni di sicurezza. 75

ES

ÍNDICE

Bienvenido 8
Instalación 17
Funcionamiento 31
Indicadores de estado. 64
Reinicio y emparejamiento. 64
Mantenimiento 65
Solución de problemas. 66
Garantía 68
Declaración de conformidad 68
Contacto 68
Instrucciones de seguridad 76

DE WILLKOMMEN

OSKAR ist Ihr persönlicher TV-Sprachverstärker – ein kabelloser Lautsprecher, der den Fernsehton direkt an Ihren Sitzplatz bringt und Stimmen klarer, natürlicher und leichter verständlich macht.

OSKAR analysiert den Ton Ihres Fernsehers dank der innovativen sonoro Clearvoice Technology® in Echtzeit, hebt Sprachfrequenzen hervor und reduziert gleichzeitig störende Hintergrundgeräusche. Das Ergebnis ist ein angenehmes Hörerlebnis bei normaler Lautstärke.

OSKAR ist dafür konzipiert, die integrierten Lautsprecher Ihres Fernsehers zu ersetzen, die während der Nutzung stummgeschaltet werden sollten. Er ist ein assistives Hörhilfsmittel, das das Audiosignal Ihres Fernsehers optimiert. Er behandelt oder korrigiert keinen Hörverlust und ist ausschließlich für den privaten Gebrauch in Innenräumen bestimmt.

Bitte lesen Sie diese Anleitung vor der ersten Verwendung durch, damit Sie den OSKAR in vollem Umfang genießen können. Wenn Sie an irgendeiner Stelle Hilfe benötigen, hilft Ihnen unser Kundenservice jederzeit gerne weiter.

ÜBER DIESE ANLEITUNG

Dieses Dokument enthält alle Informationen für den korrekten, sicheren und effizienten Gebrauch des OSKAR. Bewahren Sie diese Anleitung auf, damit sie auch anderen Nutzern zugänglich ist. Geben Sie das Produkt an Dritte stets zusammen mit diesem Dokument weiter. Personen, die das Gerät nicht ohne Hilfe sicher bedienen können, einschließlich Kindern, sollten es nur unter Aufsicht verwenden.

SICHERHEIT

Bevor Sie OSKAR zum ersten Mal verwenden, lesen Sie bitte die Sicherheitshinweise sorgfältig durch. Sie befinden sich am Ende der Bedienungsanleitung. Für Schäden, die durch Nichtbeachtung dieser Hinweise entstehen, übernehmen wir keine Haftung.

EN WELCOME

OSKAR is your personal TV voice enhancer, a wireless speaker that brings the sound of your television directly to where you sit, with voices that are clearer, more natural, and easier to follow.

OSKAR analyses your TV's audio in real time thanks to the sonoro Clearvoice Technology®, enhancing speech frequencies while reducing disruptive background noise. The result is a comfortable listening experience at normal volume levels, without affecting the TV sound for others in the room.

OSKAR is designed to replace your TV's integrated speakers, which should be muted during use. It is an assistive listening device that optimises the audio signal from your television. It does not treat or correct any degree of hearing loss, and is intended for private indoor use only.

Please read through this manual before first use so that you can enjoy the OSKAR to the full. If you need help at any point, our customer service team is always happy to assist.

ABOUT THIS MANUAL

This document contains all information for the correct, safe, and efficient use of the OSKAR. Keep this manual for future reference, and pass it on if you transfer the device to another person. Persons who cannot safely operate the device without assistance, including children, should only use it under supervision.

SAFETY

Before using the OSKAR for the first time, please read the safety instructions carefully. They can be found at the back of this booklet. We accept no liability for damage caused by failure to observe those instructions.

FR BIENVENUE

OSKAR est votre amplificateur de voix TV personnel, un haut-parleur sans fil qui amène le son de votre téléviseur directement là où vous êtes assis, avec des voix plus claires, plus naturelles et plus faciles à suivre.

Grâce à l'innovante sonoro Clearvoice Technology®, OSKAR analyse en temps réel le son de votre téléviseur, met en valeur les fréquences vocales et réduit simultanément les bruits de fond gênants. Le résultat est une écoute agréable à un volume normal, sans affecter le son du téléviseur pour les autres personnes présentes dans la pièce.

OSKAR est conçu pour remplacer les haut-parleurs intégrés de votre téléviseur, qui doivent être coupés pendant l'utilisation. Il s'agit d'un dispositif d'aide à l'écoute qui optimise le signal audio de votre téléviseur. Il ne traite ni ne corrige aucune perte auditive et est destiné à un usage privé en intérieur uniquement.

Veuillez lire ce manuel avant la première utilisation afin de profiter pleinement de l'OSKAR. Si vous avez besoin d'aide à tout moment, notre service client se fera toujours un plaisir de vous assister.

À PROPOS DE CE MANUEL

Ce document contient toutes les informations nécessaires à une utilisation correcte, sûre et efficace de l'OSKAR. Conservez ce manuel pour référence ultérieure et remettez-le si vous cédez l'appareil à une autre personne. Les personnes ne pouvant pas utiliser l'appareil en toute sécurité sans assistance, y compris les enfants, ne doivent l'utiliser que sous surveillance.

SÉCURITÉ

Avant d'utiliser l'OSKAR pour la première fois, veuillez lire attentivement les consignes de sécurité. Elles se trouvent à la fin de ce livret. Nous déclinons toute responsabilité en cas de dommages résultant du non-respect de ces consignes.

NL WELKOM

OSKAR is uw persoonlijke tv-stemversterker, een draadloze luidspreker die het geluid van uw televisie direct naar uw zitplaats brengt, met stemmen die helderder, natuurlijker en makkelijker te volgen zijn.

Dankzij de innovatieve sonoro Clearvoice Technology® analyseert OSKAR het geluid van uw televisie in realtime, benadrukt spraakfrequenties en vermindert tegelijkertijd storende achtergrondgeluiden. Het resultaat is comfortabel luisteren op normaal volume, zonder het tv-geluid voor anderen in de kamer te beïnvloeden.

OSKAR is bedoeld om de ingebouwde luidsprekers van uw tv te vervangen, die tijdens gebruik gedempt moeten worden. Het is een ondersteunend luisterhulpmiddel dat het audiosignaal van uw televisie optimaliseert. Het behandelt of corrigeert geen enkele vorm van gehoorverlies en is uitsluitend bedoeld voor privégebruik binnenshuis.

Lees deze handleiding vóór het eerste gebruik door, zodat u optimaal van de OSKAR kunt genieten. Hebt u op enig moment hulp nodig, dan staat onze klantenservice altijd graag voor u klaar.

OVER DEZE HANDLEIDING

Dit document bevat alle informatie voor correct, veilig en efficiënt gebruik van de OSKAR. Bewaar deze handleiding voor toekomstig gebruik en geef hem mee als u het apparaat aan iemand anders overdraagt. Personen die het apparaat niet veilig zonder hulp kunnen bedienen, waaronder kinderen, mogen het alleen onder toezicht gebruiken.

VEILIGHEID

Lees vóór het eerste gebruik van de OSKAR de veiligheidsinstructies zorgvuldig door. Ze staan achter in dit boekje. Wij aanvaarden geen aansprakelijkheid voor schade die ontstaat door het niet opvolgen van deze instructies.

IT BENVENUTI

OSKAR è il vostro amplificatore vocale TV personale, un altoparlante wireless che porta l'audio del televisore direttamente dove siete seduti, con voci più chiare, più naturali e più facili da seguire.

Grazie all'innovativa sonoro Clearvoice Technology®, l'OSKAR analizza in tempo reale l'audio del televisore, esalta le frequenze vocali e riduce contemporaneamente i fastidiosi rumori di fondo. Il risultato è un ascolto piacevole a un volume normale, senza alterare l'audio del televisore per le altre persone presenti nella stanza.

OSKAR è progettato per sostituire gli altoparlanti integrati del televisore, che durante l'uso dovrebbero essere disattivati. È un dispositivo di ausilio all'ascolto che ottimizza il segnale audio del televisore. Non tratta né corregge alcuna perdita uditiva ed è destinato esclusivamente all'uso privato in ambienti interni.

Leggere questo manuale prima del primo utilizzo per poter sfruttare appieno l'OSKAR. Se in qualsiasi momento avete bisogno di aiuto, il nostro servizio clienti è sempre lieto di assistervi.

INFORMAZIONI SU QUESTO MANUALE
Questo documento contiene tutte le informazioni per un uso corretto, sicuro ed efficiente dell'OSKAR. Conservare questo manuale per future consultazioni e consegnarlo se si cede l'apparecchio a un'altra persona. Le persone che non sono in grado di utilizzare l'apparecchio in sicurezza senza assistenza, compresi i bambini, devono usarlo solo sotto supervisione.

SICUREZZA
Prima di utilizzare l'OSKAR per la prima volta, leggere attentamente le istruzioni di sicurezza. Si trovano in fondo a questo libretto. Non ci assumiamo alcuna responsabilità per danni causati dalla mancata osservanza di tali istruzioni.

ES BIENVENIDO

OSKAR es su amplificador de voz para TV personal, un altavoz inalámbrico que lleva el sonido del televisor directamente a donde está sentado, con voces más claras, más naturales y más fáciles de seguir.

Gracias a la innovadora sonoro Clearvoice Technology®, el OSKAR analiza en tiempo real el sonido de su televisor, realza las frecuencias de voz y reduce al mismo tiempo los ruidos de fondo molestos. El resultado es una escucha agradable a un volumen normal sin afectar al sonido del televisor para las demás personas de la sala.

OSKAR está diseñado para sustituir los altavoces integrados del televisor, que deben silenciarse durante el uso. Es un dispositivo de ayuda auditiva que optimiza la señal de audio del televisor. No trata ni corrige ningún tipo de pérdida auditiva y está destinado únicamente a uso privado en interiores.

Lea este manual antes del primer uso para poder disfrutar plenamente del OSKAR. Si en algún momento necesita ayuda, nuestro servicio de atención al cliente estará siempre encantado de ayudarle.

ACERCA DE ESTE MANUAL
Este documento contiene toda la información para un uso correcto, seguro y eficiente del OSKAR. Conserve este manual para futuras consultas y entréguelo si cede el aparato a otra persona. Las personas que no puedan utilizar el aparato de forma segura sin ayuda, incluidos los niños, solo deben usarlo bajo supervisión.

SEGURIDAD
Antes de utilizar el OSKAR por primera vez, lea atentamente las instrucciones de seguridad. Se encuentran al final de este folleto. No asumimos ninguna responsabilidad por los daños causados por el incumplimiento de dichas instrucciones.

EN

SPECIFICATIONS

General	
Operating temperature	5 – 40 °C
Frequency range	2402 – 2480 MHz
Maximum transmission power	< 10 dBm
Maximum operating distance	Approximately 20 - 30m (open area, and subject to the environment)
Auxiliary input	3.5 mm stereo socket
Auxiliary input sensitivity	250 mV
Optical input socket	S/PDIF, linear PCM
Optical input sample rate	32KHz / 44.1KHz / 48KHz / 96KHz / 192KHz
Optical channel	Stereo 16 bit, 24bit
HDMI input socket	HDMI-ARC, linear PCM
HDMI input sample rate	32KHz / 44.1KHz / 48KHz / 96KHz / 192KHz
HDMI channel	Stereo 16 bit, 24bit
Input voltage	5.0 VDC

Voice enhancer	SV-200
Dimensions (W × D × H)	240 × 60 × 104 mm
Weight	660 grams
Battery type	Lithium-ion rechargeable, C0406C6, 1INR19/66
Battery capacity	3.6V, 3,300 mAh, 11.88Wh
Charging time	Approximately 4 hours
Playing time	Up to 20 hours
Rated power	2 × 5W
Power consumption in Off mode	< 0.3 W
Time to off without signal	15 minutes

Base station	SV-201
Dimensions (W × D × H)	121 × 121 × 26.5 mm
Weight	200 grams
Power consumption in another condition (low power mode)	< 0.3 W

AC/DC adapter	
Manufacturer	Ten Pao Industrial Co., Ltd. Room 15, 6/F., Kwong Sang Hong Centre, 151-153 Hoi Bun Road, Kwun Tong, Kowloon, Hong Kong
Model number	S015BTV0500300
Input voltage	100 - 240 VAC; 50Hz / 60Hz
Output voltage	5.0 VDC
Output current	3.0 A
Output power	15.0 W
Average active efficiency	> 85.1% @115VAC, 60Hz / @230VAC / 50Hz
Efficiency at low load (10%)	~ 69 %
No-load power consumption	< 0.10 W

The marking information is located on the bottom of the apparatus.

Specifications are subject to change without notice.

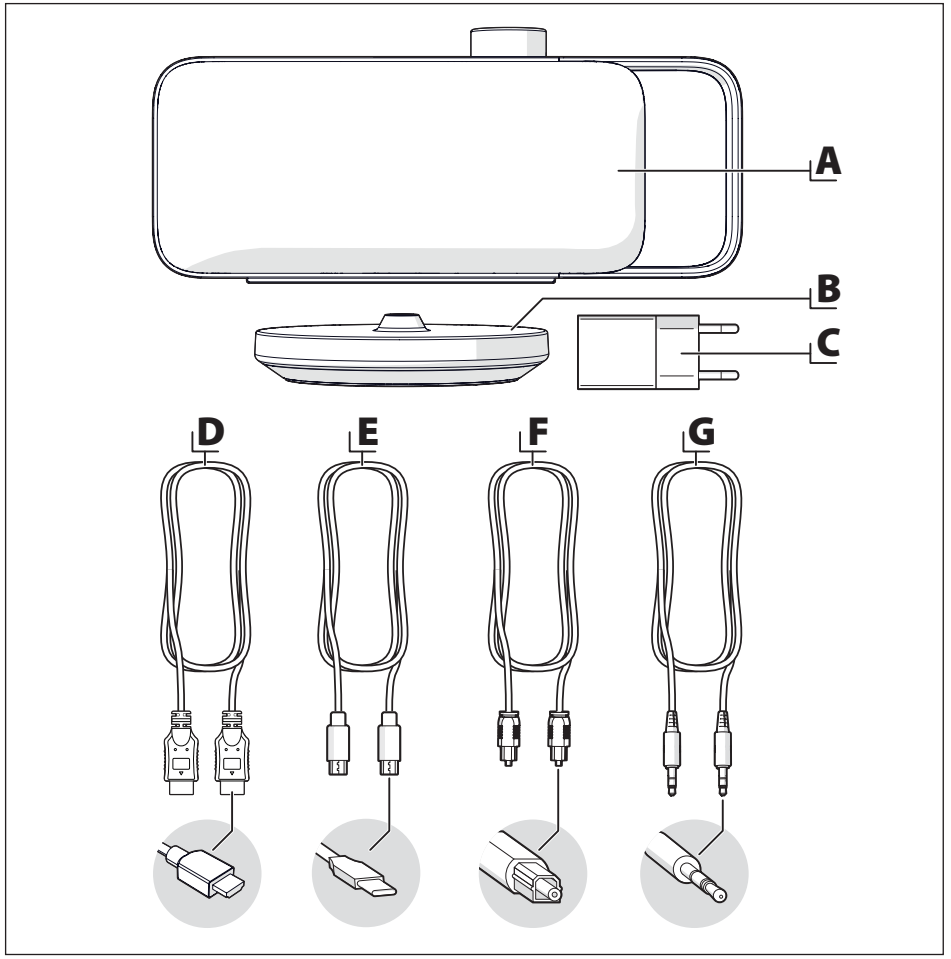

DE

LIEFERUMFANG

A. OSKAR TV-Sprachverstärker SV-200
B. Basisstation SV-201
C. USB-C-Netzadapter*
D. HDMI-Kabel
E. USB-C-Ladekabel
F. Optisches Audiokabel
G. 3,5-mm-Audiokabel
H. Diese Bedienungsanleitung
*USB-Netzadapter nur bei SV-2000-100 enthalten.

SV-2000-100	SV-2000-200
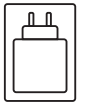	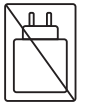
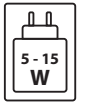	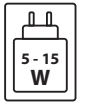
Die vom Ladegerät abgegebene Leistung muss zwischen 5 und 15 Watt liegen, entsprechend den Anforderungen der Funkgeräte, um die maximale Ladegeschwindigkeit zu erreichen.	

EN

SCOPE OF SUPPLY

A. OSKAR TV voice enhancer SV-200
B. Base station SV-201
C. USB-C Power adapter*
D. HDMI cable
E. USB-C charging cable
F. Optical audio cable
G. 3.5 mm audio cable
H. This Operating Manual
*USB Power adapter only included with SV-2000-100.

SV-2000-100	SV-2000-200
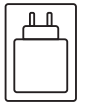	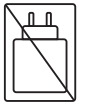
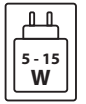	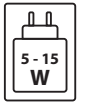
The power delivered by the charger must be between 5 and 15 watts required by the radio equipment and to achieve the maximum charging speed.	

FR

CONTENU DE LA LIVRAISON

A. Amplificateur de voix TV OSKAR SV-200
B. Station de base SV-201
C. Adaptateur d'alimentation USB-C*
D. Câble HDMI
E. Câble de charge USB-C
F. Câble audio optique
G. Câble audio 3,5 mm
H. Ce mode d'emploi

*Adaptateur d'alimentation USB inclus uniquement avec le SV-2000-100.

SV-2000-100	SV-2000-200
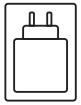	
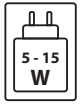	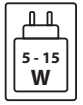
La puissance fournie par le chargeur doit être comprise entre 5 et 15 watts, conformément aux exigences de l'équipement radio, afin d'atteindre la vitesse de charge maximale.	

NL

LEVERINGSOMVANG

A. OSKAR tv-stemversterker SV-200
B. Basisstation SV-201
C. USB-C-netadapter*
D. HDMI-kabel
E. USB-C-oplaadkabel
F. Optische audiokabel
G. 3,5 mm audiokabel
H. Deze gebruiksaanwijzing

*USB-netadapter alleen meegeleverd bij SV-2000-100.

SV-2000-100	SV-2000-200
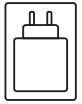	
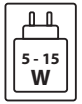	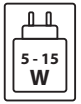
Het door de lader geleverde vermogen moet tussen de 5 en 15 watt liggen, zoals vereist door de radioapparatuur, om de maximale laadsnelheid te bereiken.	

IT

CONTENUTO DELLA CONFEZIONE

A. Amplificatore vocale TV OSKAR SV-200
B. Stazione base SV-201
C. Alimentatore USB-C*
D. Cavo HDMI
E. Cavo di ricarica USB-C
F. Cavo audio ottico
G. Cavo audio da 3,5 mm
H. Il presente manuale di istruzioni

*Alimentatore USB incluso solo con SV-2000-100.

SV-2000-100	SV-2000-200
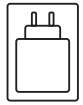	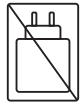
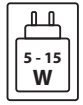	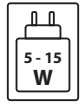
La potenza erogata dal caricabatterie deve essere compresa tra i 5 e i 15 watt richiesti dall'apparecchiatura radio e consentire di raggiungere la velocità massima di ricarica.	

ES

CONTENIDO DEL SUMINISTRO

A. Amplificador de voz para TV OSKAR SV-200
B. Estación base SV-201
C. Adaptador de alimentación USB-C*
D. Cable HDMI
E. Cable de carga USB-C
F. Cable de audio óptico
G. Cable de audio de 3,5 mm
H. Este manual de instrucciones

*Adaptador de alimentación USB incluido solo con SV-2000-100.

SV-2000-100	SV-2000-200
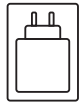	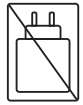
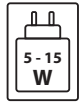	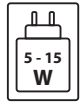
La potencia suministrada por el cargador debe estar comprendida entre los 5 y los 15 vatios que requiere el equipo de radio y para alcanzar la velocidad máxima de carga.	

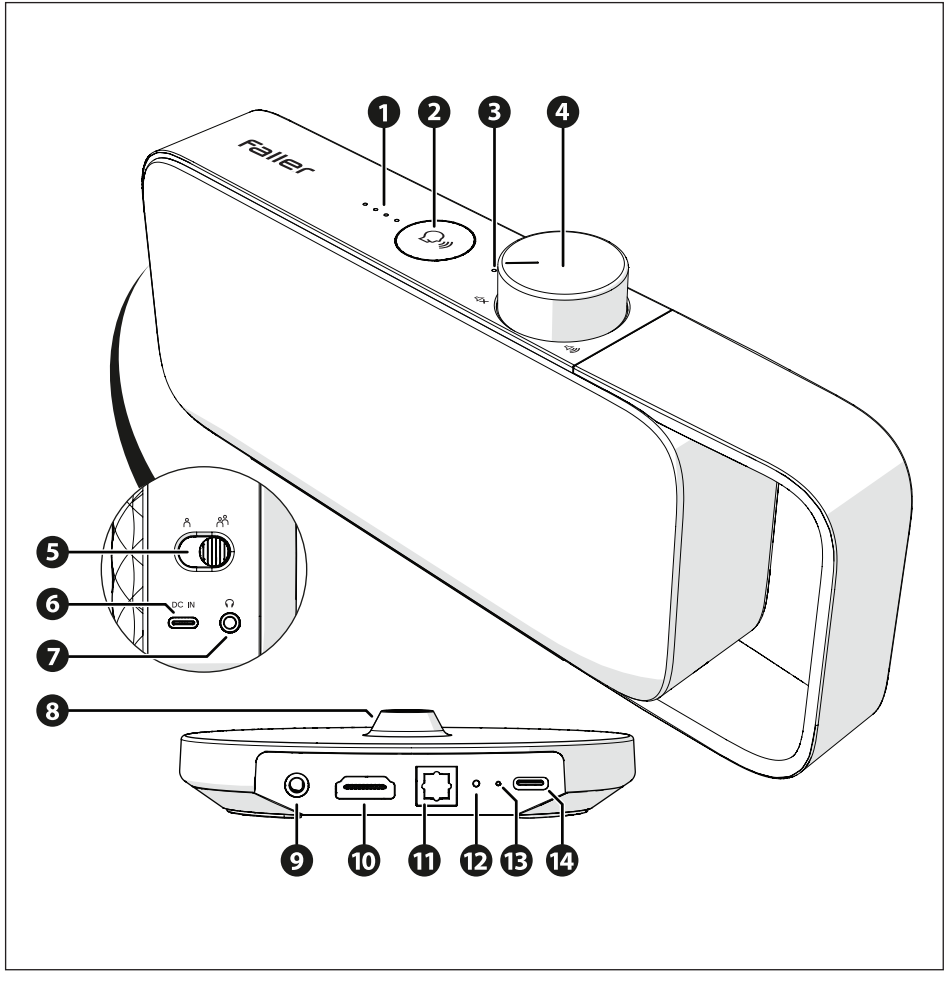

DE

GERÄTEÜBERSICHT

1. Anzeigen Sprachverbesserung
2. Taste Sprachverbesserung
3. Status-LED
4. Ein/Aus/Lautstärkeregler
5. Schalter Hörmodus
6. USB-C-Ladeanschluss
7. Kopfhörerausgang
8. Ladekontakte
9. AUX-Eingang
10. HDMI (ARC)-Anschluss
11. Optischer Eingang (DIGITAL IN)
12. Kopplungstaste
13. Pairing-LED
14. USB-C-Stromanschluss

EN

DEVICE OVERVIEW

1. Speech enhancement indicators
2. Speech enhancement button
3. Status indicator LED
4. On/Off/Volume dial
5. Listening mode switch
6. USB-C charging port
7. Headphones output
8. Charging contacts
9. AUX input
10. HDMI (ARC) port
11. Optical input (DIGITAL IN)
12. Pairing button
13. Pairing indicator LED
14. USB-C power port

FR

PRÉSENTATION DE L'APPAREIL

1. Indicateurs d'amélioration vocale
2. Bouton d'amélioration vocale
3. LED d'état
4. Bouton rotatif Marche/Arrêt/ Volume
5. Commutateur de mode d'écoute
6. Port de charge USB-C
7. Sortie casque
8. Contacts de charge
9. Entrée AUX
10. Port HDMI (ARC)
11. Entrée optique (DIGITAL IN)
12. Bouton d'appairage
13. LED d'appairage
14. Port d'alimentation USB-C

NL

OVERZICHT VAN HET APPARAAT

1. Indicatoren spraakverbetering
2. Knop spraakverbetering
3. Status-led
4. Aan/uit/volumeknop
5. Schakelaar luistermodus
6. USB-C-oplaadpoort
7. Hoofdtelefoonuitgang
8. Laadcontacten
9. Aux-ingang
10. HDMI (ARC)-poort
11. Optische ingang (DIGITAL IN)
12. Koppelingsknop
13. Koppelings-led
14. USB-C-voedingspoort

IT

PANORAMICA DEL DISPOSITIVO

1. Indicatori di miglioramento vocale
2. Pulsante di miglioramento vocale
3. LED indicatore di stato
4. Manopola accensione/ spegnimento/volume
5. Selettore modalità di ascolto
6. Porta di ricarica USB-C
7. Uscita cuffie
8. Contatti di ricarica
9. Ingresso AUX
10. Porta HDMI (ARC)
11. Ingresso ottico (DIGITAL IN)
12. Pulsante di accoppiamento
13. LED indicatore di accoppiamento
14. Porta di alimentazione USB-C

ES

DESCRIPCIÓN DEL APARATO

1. Indicadores de mejora de voz
2. Botón de mejora de voz
3. LED indicador de estado
4. Rueda de encendido/apagado/ volumen
5. Interruptor de modo de escucha
6. Puerto de carga USB-C
7. Salida de auriculares
8. Contactos de carga
9. Entrada AUX
10. Puerto HDMI (ARC)
11. Entrada óptica (DIGITAL IN)
12. Botón de emparejamiento
13. LED indicador de emparejamiento
14. Puerto de alimentación USB-C

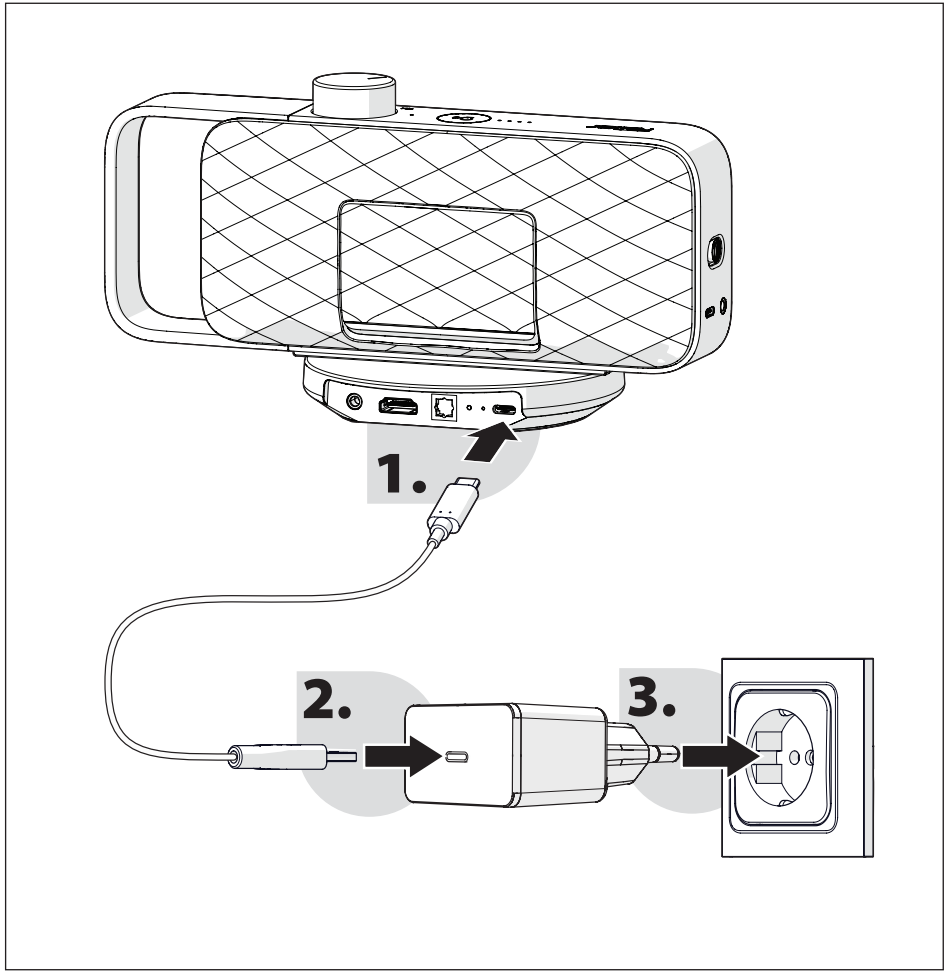

DE

INSTALLATION

1. Entfernen Sie die Verpackung und überprüfen Sie den Inhalt.
2. Stellen Sie die Basisstation **B** auf eine ebene, stabile Fläche in der Nähe Ihres Fernsehers.

DEN OSKAR AUFLADEN
Laden Sie den OSKAR vor der ersten Verwendung vollständig auf.

Der Ladevorgang dauert etwa 4 Stunden. Ein vollständig geladener Akku ermöglicht je nach Nutzung bis zu 20 Stunden Betrieb.

1. Schließen Sie das USB-C-Ladekabel **E** an den USB-C-Anschluss ⓮ der Basisstation **B** an.
2. Schließen Sie das andere Ende des USB-C-Ladekabels **E** an den USB-C-Netzadapter **C** an.
3. Stecken Sie den USB-C-Netzadapter **C** in eine Steckdose.
4. Stellen Sie den OSKAR auf die Basisstation, um den Ladevorgang zu starten. Der OSKAR muss während des Ladens nicht eingeschaltet sein.

Ist der OSKAR ausgeschaltet, pulsiert die Statusanzeige ❸ während des Ladens weiß und erlischt, sobald der Akku vollständig geladen ist. Leuchtet die Statusanzeige ❸ im eingeschalteten Zustand rot, liegt der Akkustand unter 20 %. Je nach Lautstärke, gewählter Sprachfilterung und Hörmodus, kann OSKAR dann noch bis zu 2 Stunden verwendet werden.

DEN OSKAR ANSCHLIESSEN
Die Basisstation des OSKAR kann über HDMI (ARC), optisches Kabel oder AUX mit dem Fernseher verbunden werden. Wir empfehlen die HDMI (ARC)-Verbindung.

Sind mehrere Kabel angeschlossen, wählt die Basisstation den Eingang automatisch in folgender Reihenfolge: HDMI, Optisch, AUX.

Hinweis: Schließen Sie Ihren Fernseher immer an die Basisstation **B** an, niemals direkt an den OSKAR.

EN INSTALLATION

1. Remove the packaging and check the contents.
2. Place the base station **B** on a flat, stable surface close to your TV.

CHARGING THE OSKAR
Fully charge the OSKAR before first use.

The charging process takes approximately 4 hours. A fully charged battery provides up to 20 hours of operation, depending on the usage conditions.

1. Connect the USB-C charging cable **E** to the USB-C port ⓮ on the base station **B**.
2. Connect the other end of the USB-C charging cable **E** to the USB-C power adapter **C**.
3. Plug the USB-C power adapter **C** into a wall socket.
4. Place the OSKAR on the base station to start charging. The OSKAR does not need to be switched on during charging. If the speaker is switched off while charging, the status indicator ❸ pulses white to show that the battery is being charged; once the battery is fully charged, the status indicator ❸ switches off.
   If the status indicator ❸ lights red, the battery level is below 20% and the OSKAR must be recharged.

Note: Even when the indicator ❸ is turning red, you can still use OSKAR for about 2 hours, depending on the volume. Please charge OSKAR immediately afterwards.

CONNECTING THE OSKAR
The base station of the OSKAR provides several connection options for connecting to a TV.

We strongly recommend using the HDMI (ARC) connection. Alternatively, you can connect your TV to the base station using optical connection or AUX connection.

If multiple cables are connected, the base station automatically selects the input in the following order: HDMI, Optical, AUX.

Note: Always connect your TV to the base station **B**, never to the OSKAR itself.

FR INSTALLATION

1. Retirez l'emballage et vérifiez le contenu.
2. Placez la station de base **B**. sur une surface plane et stable, à proximité de votre téléviseur.

CHARGER L'OSKAR
Chargez complètement l'OSKAR avant la première utilisation.

Le processus de charge dure environ 4 heures. Une batterie entièrement chargée offre jusqu'à 20 heures de fonctionnement, selon les conditions d'utilisation.

1. Branchez le câble de charge USB-C **E** sur le port USB-C ⓮ de la station de base **B**.
2. Branchez l'autre extrémité du câble de charge USB-C **E** sur l'adaptateur d'alimentation USB-C **C**.
3. Branchez l'adaptateur d'alimentation USB-C **C** sur une prise murale.
4. Placez l'OSKAR sur la station de base pour démarrer la charge. L'OSKAR n'a pas besoin d'être allumé pendant la charge.

Lorsque l'OSKAR est éteint, l'indicateur d'état ❸ pulse en blanc pendant la charge et s'éteint une fois la batterie entièrement chargée. Si l'indicateur d'état ❸ s'allume en rouge, le niveau de batterie est inférieur à 20 %. Selon le volume, l'OSKAR peut alors encore être utilisé pendant environ 2 heures. Rechargez-le ensuite.

CONNECTER L'OSKAR
La station de base de l'OSKAR peut être reliée au téléviseur via HDMI (ARC), connexion optique ou AUX. Nous recommandons la connexion HDMI (ARC).

Si plusieurs câbles sont branchés, la station de base sélectionne automatiquement l'entrée dans l'ordre suivant : HDMI, Optique, AUX.

Remarque : Raccordez toujours votre téléviseur à la station de base **B**, jamais directement à l'OSKAR.

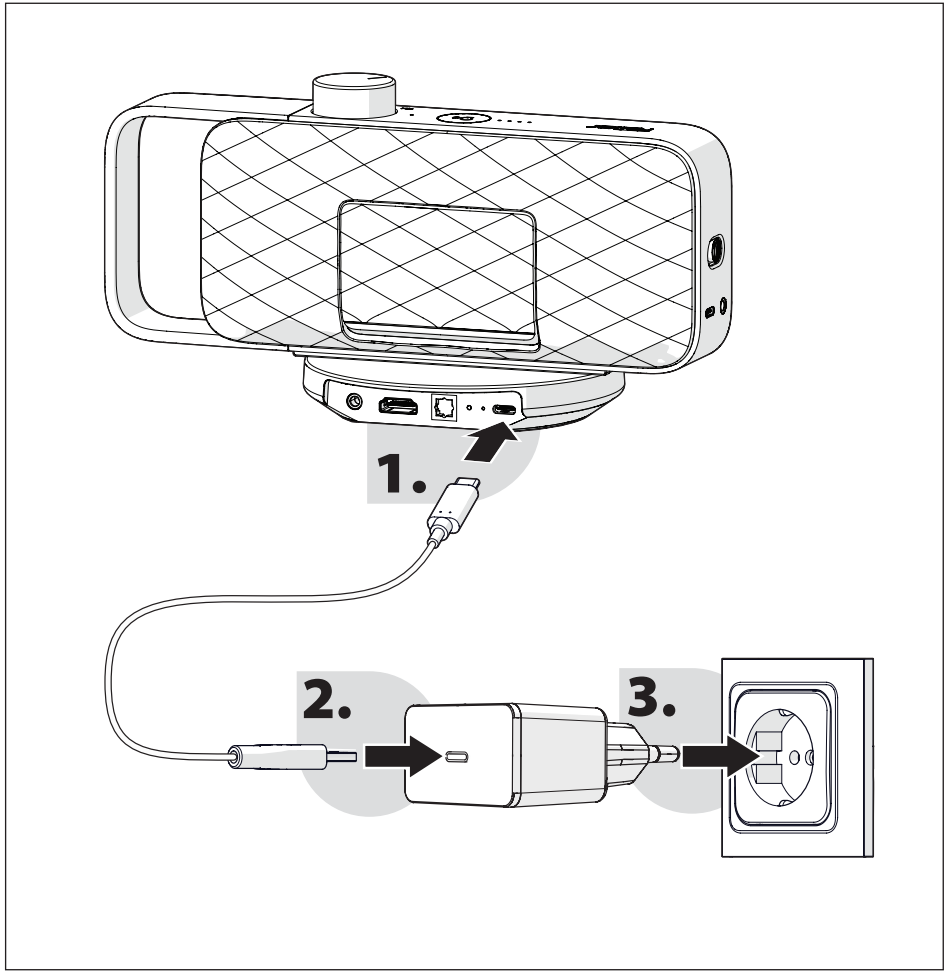

NL

INSTALLATIE

1. Verwijder de verpakking en controleer de inhoud.
2. Plaats het basisstation **B** op een vlakke, stabiele ondergrond dicht bij uw televisie.

DE OSKAR OPLADEN
Laad de OSKAR vóór het eerste gebruik volledig op.

Het opladen duurt ongeveer 4 uur. Een volledig opgeladen batterij biedt tot 20 uur gebruik, afhankelijk van de gebruiksomstandigheden.

1. Sluit de USB-C-oplaadkabel **E** aan op de USB-C-poort ⓮ van het basisstation **B**.
2. Sluit het andere uiteinde van de USB-C-oplaadkabel **E** aan op de USB-C-netadapter **C**.
3. Steek de USB-C-netadapter **C** in een stopcontact.
4. Plaats de OSKAR op het basisstation om het opladen te starten. De OSKAR hoeft tijdens het opladen niet ingeschakeld te zijn.

Wanneer de OSKAR is uitgeschakeld, pulseert de statusindicator ❸ tijdens het opladen wit en dooft zodra de batterij volledig is opgeladen. Brandt de statusindicator ❸ rood, dan is het batterijniveau lager dan 20 %. Afhankelijk van het volume kan de OSKAR dan nog ongeveer 2 uur worden gebruikt. Laad hem daarna op.

DE OSKAR AANSLUITEN
Het basisstation van de OSKAR kan via HDMI (ARC), optische verbinding of AUX met de televisie worden verbonden. Wij raden de HDMI-(ARC-) verbinding aan.

Zijn er meerdere kabels aangesloten, dan kiest het basisstation de ingang automatisch in de volgende volgorde: HDMI, Optische, AUX.

Opmerking: Sluit uw televisie altijd aan op het basisstation **B**, nooit rechtstreeks op de OSKAR.

IT INSTALLAZIONE

1. Rimuovere l'imballaggio e verificare il contenuto.
2. Collocare la stazione base **B** su una superficie piana e stabile vicino al televisore.

RICARICA DELL'OSKAR
Caricare completamente l'OSKAR prima del primo utilizzo.

Il processo di ricarica dura circa 4 ore. Una batteria completamente carica garantisce fino a 20 ore di funzionamento, a seconda delle condizioni d'uso.

1. Collegare il cavo di ricarica USB-C **E** alla porta USB-C ⓮ della stazione base **B**.
2. Collegare l'altra estremità del cavo di ricarica USB-C **E** all'alimentatore USB-C **C**.
3. Inserire l'alimentatore USB-C **C** in una presa di corrente.
4. Collocare l'OSKAR sulla stazione base per avviare la ricarica. L'OSKAR non deve essere acceso durante la ricarica.

Se l'OSKAR è spento, l'indicatore di stato ❸ pulsa in bianco durante la ricarica e si spegne una volta che la batteria è completamente carica. Se l'indicatore di stato ❸ si illumina di rosso, il livello della batteria è inferiore al 20 %. A seconda del volume, l'OSKAR può quindi essere utilizzato per circa altre 2 ore. Caricarlo successivamente.

COLLEGAMENTO DELL'OSKAR
La stazione base dell'OSKAR può essere collegata al televisore tramite HDMI (ARC), connessione ottica o AUX. Consigliamo la connessione HDMI (ARC).

Se sono collegati più cavi, la stazione base seleziona automaticamente l'ingresso nel seguente ordine: HDMI, Ottica, AUX.

Nota: Collegare sempre il televisore alla stazione base **B**, mai direttamente all'OSKAR.

ES INSTALACIÓN

1. Retire el embalaje y compruebe el contenido.
2. Coloque la estación base **B** sobre una superficie plana y estable cerca de su televisor.

CARGA DEL OSKAR
Cargue completamente el OSKAR antes del primer uso.

El proceso de carga dura aproximadamente 4 horas. Una batería completamente cargada proporciona hasta 20 horas de funcionamiento, según las condiciones de uso.

1. Conecte el cable de carga USB-C **E** al puerto USB-C ⓮ de la estación base **B**.
2. Conecte el otro extremo del cable de carga USB-C **E** al adaptador de alimentación USB-C **C**.
3. Enchufe el adaptador de alimentación USB-C **C** en una toma de corriente.
4. Coloque el OSKAR en la estación base para iniciar la carga. El OSKAR no necesita estar encendido durante la carga.

Si el OSKAR está apagado, el indicador de estado ❸ parpadea en blanco durante la carga y se apaga una vez que la batería está completamente cargada. Si el indicador de estado ❸ se ilumina en rojo, el nivel de batería es inferior al 20 %. Según el volumen, el OSKAR puede utilizarse entonces durante unas 2 horas más. Cárguelo a continuación.

CONEXIÓN DEL OSKAR
La estación base del OSKAR puede conectarse al televisor mediante HDMI (ARC), conexión óptica o AUX. Recomendamos la conexión HDMI (ARC).

Si hay varios cables conectados, la estación base selecciona la entrada automáticamente en el siguiente orden: HDMI, Óptica, AUX.

Nota: Conecte siempre el televisor a la estación base **B**, nunca directamente al OSKAR.

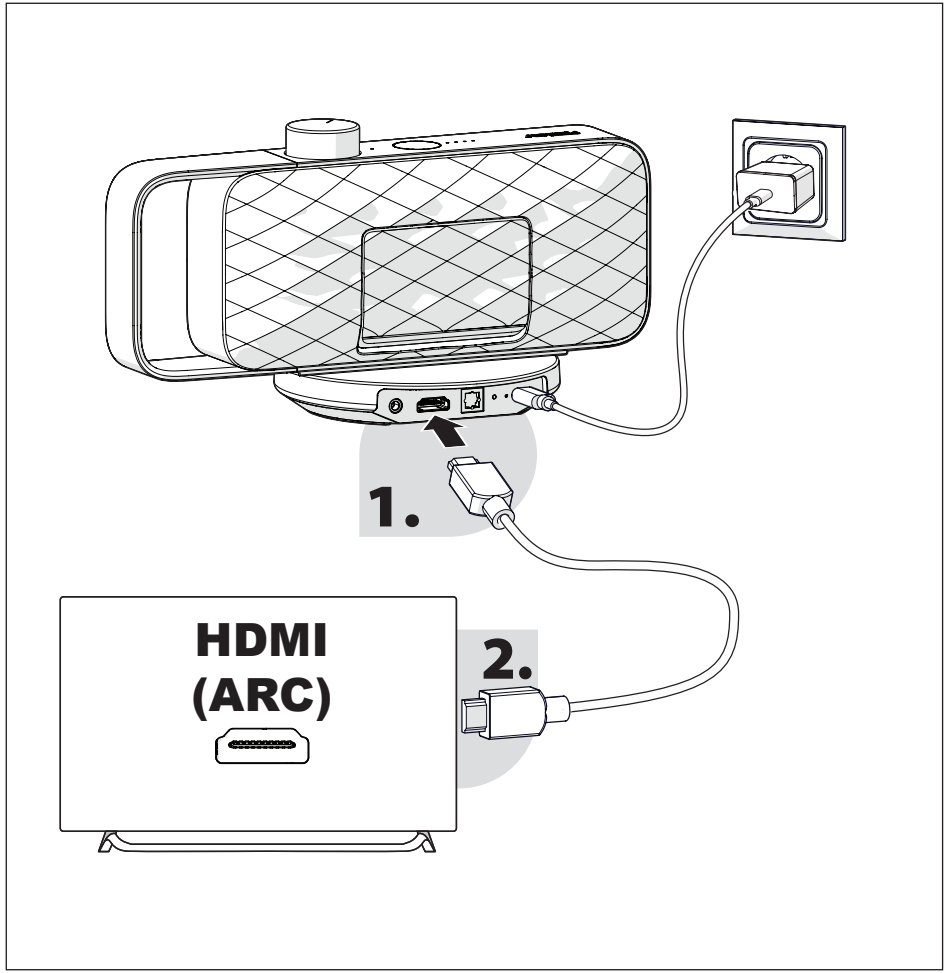

DE

HDMI (ARC)

1. Schließen Sie ein Ende des HDMI-Kabels **D** an den HDMI-Anschluss ⑩ auf der Rückseite der Basisstation **B** an.
2. Schließen Sie das andere Ende des HDMI-Kabels **D** an den HDMI (ARC)-Anschluss Ihres Fernsehers an.
3. Stellen Sie sicher, dass Sie den dafür vorgesehenen HDMI-Anschluss Ihres Fernsehers verwenden, der mit **HDMI (ARC)** oder **HDMI (eARC/ ARC)** gekennzeichnet ist.
4. Öffnen Sie die Audioeinstellungen Ihres Fernsehers und stellen Sie die Tonausgabe auf HDMI (ARC) ein.
5. Stellen Sie die digitale Audioausgabe des Fernsehers in den Toneinstellungen auf PCM ein. Ist die Ausgabe nicht auf PCM eingestellt, gibt der OSKAR möglicherweise keinen Ton wieder.

Hinweis: Je nach Hersteller und Modell des Fernsehers kann der Begriff „PCM Stereo“ oder eine ähnliche Bezeichnung verwendet werden. Weitere Informationen zur Anpassung Ihrer TV-Einstellungen finden Sie in der Bedienungsanleitung Ihres Fernsehers.

Bei dieser Anschlussart sollten die integrierten Lautsprecher des Fernsehers automatisch stummgeschaltet werden. Ist dies nicht der Fall, kann es zu einer Verzögerung zwischen dem Ton des OSKAR und dem Ton des Fernsehers kommen. Schalten Sie den Fernsehton bitte stumm oder stellen Sie die Lautstärke des Fernsehers manuell auf 0.

Wenn Sie den OSKAR ausschalten, schaltet Ihr Fernseher möglicherweise wieder auf seine integrierten Lautsprecher um.

EN

HDMI (ARC)

1. Connect one end of the HDMI cable **D** into the HDMI port ⑩ on the rear of the base station **B**.
2. Connect the other end of the HDMI cable **D** into the HDMI (ARC) port of your TV.
3. Make sure that you use the dedicated HDMI port on your TV labelled with **HDMI (ARC)** or **HDMI (eARC/ARC)**.
4. Open your TV's audio settings and set the sound output to HDMI (ARC).
5. Set the TV's digital audio output to PCM in the TV sound settings. If the output is not set to PCM, the OSKAR may not produce sound.

Note: Depending on the TV manufacturer and model, the term "PCM Stereo" or a similar phrase may be used. For more information on adjusting your TV settings, please refer to your TV's user manual.

With this connection type, the TV's integrated speakers should be muted automatically. If this is not the case, there may be a delay between the audio from the OSKAR and the TV's audio. Please mute the TV audio or manually set the TV volume to 0.

When you turn off the OSKAR, your TV may switch back to its integrated speakers.

FR

HDMI (ARC)

1. Branchez une extrémité du câble HDMI **D** sur le port HDMI ⑩ à l'arrière de la station de base **B**.
2. Branchez l'autre extrémité du câble HDMI **D** sur le port HDMI (ARC) de votre téléviseur.
3. Veillez à utiliser le port HDMI dédié de votre téléviseur, repéré par **HDMI (ARC)** ou **HDMI (eARC/ARC)**.
4. Ouvrez les réglages audio de votre téléviseur et réglez la sortie son sur HDMI (ARC).
5. Réglez la sortie audio numérique du téléviseur sur PCM dans les réglages son. Si la sortie n'est pas réglée sur PCM, l'OSKAR risque de ne produire aucun son.

Remarque : Selon le fabricant et le modèle du téléviseur, le terme « PCM Stereo » ou une expression similaire peut être utilisé. Pour plus d'informations sur le réglage des paramètres de votre téléviseur, reportez-vous à son mode d'emploi.

Avec ce type de connexion, les haut-parleurs intégrés du téléviseur devraient être coupés automatiquement. Si ce n'est pas le cas, un décalage peut survenir entre le son de l'OSKAR et celui du téléviseur. Veuillez couper le son du téléviseur ou régler manuellement son volume sur 0.

Lorsque vous éteignez l'OSKAR, votre téléviseur peut rebasculer sur ses haut-parleurs intégrés s'il est connecté via HDMI.

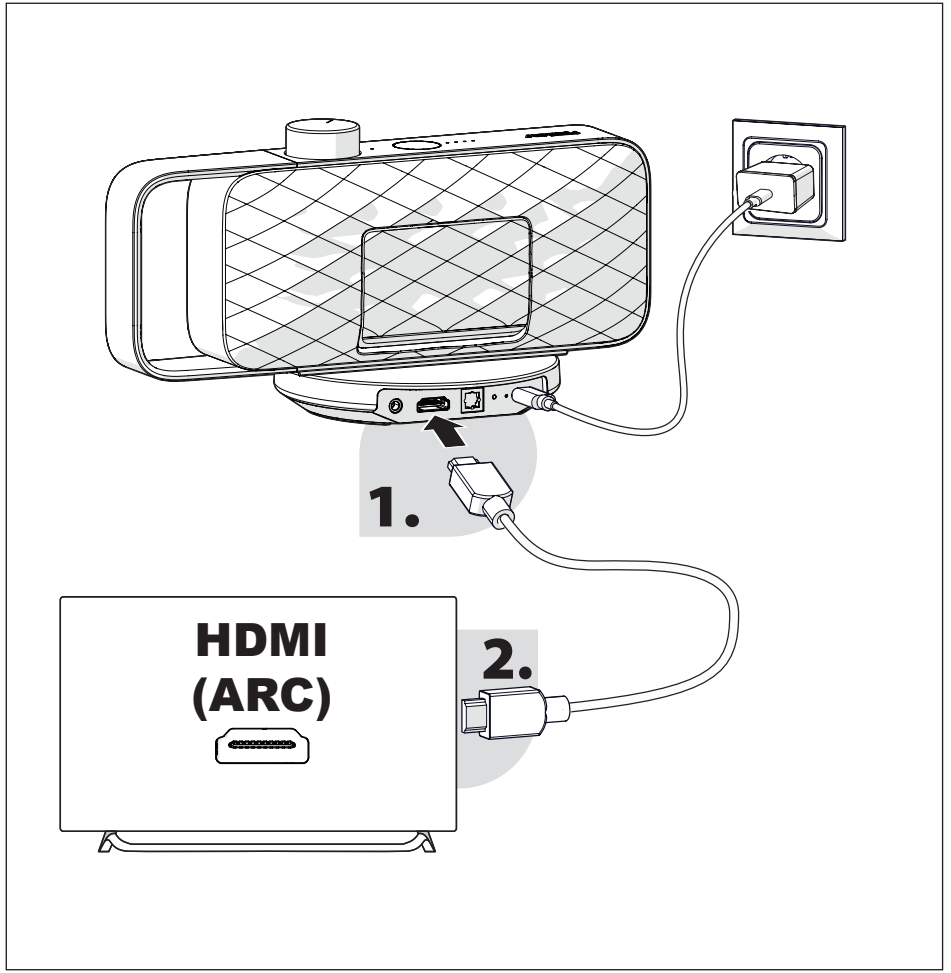

NL

HDMI (ARC)

1. Sluit één uiteinde van de HDMI-kabel **D** aan op de HDMI-poort ⑩ aan de achterzijde van het basisstation **B**.
2. Sluit het andere uiteinde van de HDMI-kabel **D** aan op de HDMI (ARC)-poort van uw televisie.
3. Zorg ervoor dat u de speciale HDMI-poort van uw televisie gebruikt met de aanduiding **HDMI (ARC)** of **HDMI (eARC/ARC)**.
4. Open de audio-instellingen van uw tv en stel de geluidsuitvoer in op HDMI (ARC).
5. Stel de digitale audio-uitvoer van de tv in op PCM in de geluidsinstellingen. Als de uitvoer niet op PCM is ingesteld, geeft de OSKAR mogelijk geen geluid.

Opmerking: Afhankelijk van de fabrikant en het model van de televisie kan de term "PCM Stereo" of een vergelijkbare aanduiding worden gebruikt. Raadpleeg de handleiding van uw televisie voor meer informatie over het aanpassen van uw tv-instellingen.

Bij dit type aansluiting worden de ingebouwde luidsprekers van de tv normaal gesproken automatisch gedempt. Is dat niet het geval, dan kan er een vertraging optreden tussen het geluid van de OSKAR en dat van de tv. Demp het tv-geluid of zet het volume van de tv handmatig op 0.

Wanneer u de OSKAR uitschakelt, kan uw tv bij een HDMI-verbinding terugschakelen naar de ingebouwde luidsprekers.

IT

HDMI (ARC)

1. Collegare un'estremità del cavo HDMI **D** alla porta HDMI ⑩ sul retro della stazione base **B**.
2. Collegare l'altra estremità del cavo HDMI **D** alla porta HDMI (ARC) del televisore.
3. Assicurarsi di utilizzare la porta HDMI dedicata del televisore contrassegnata con **HDMI (ARC)** o **HDMI (eARC/ARC)**.
4. Aprire le impostazioni audio del televisore e impostare l'uscita audio su HDMI (ARC).
5. Impostare l'uscita audio digitale del televisore su PCM nelle impostazioni audio. Se l'uscita non è impostata su PCM, l'OSKAR potrebbe non riprodurre alcun suono.

Nota: A seconda del produttore e del modello del televisore, può essere utilizzato il termine «PCM Stereo» o un'espressione simile. Per maggiori informazioni sulla regolazione delle impostazioni del televisore, consultare il manuale del televisore.

Con questo tipo di collegamento, gli altoparlanti integrati del televisore dovrebbero disattivarsi automaticamente. In caso contrario, può verificarsi un ritardo tra l'audio dell'OSKAR e quello del televisore. Disattivare l'audio del televisore o impostarne manualmente il volume su 0.
Quando si spegne l'OSKAR, in caso di collegamento HDMI il televisore potrebbe tornare ad utilizzare i propri altoparlanti integrati.

ES

HDMI (ARC)

1. Conecte un extremo del cable HDMI **D** al puerto HDMI ⑩ de la parte trasera de la estación base **B**.
2. Conecte el otro extremo del cable HDMI **D** al puerto HDMI (ARC) del televisor.
3. Asegúrese de utilizar el puerto HDMI específico del televisor, etiquetado como **HDMI (ARC)** o **HDMI (eARC/ARC)**.
4. Abra los ajustes de audio del televisor y configure la salida de sonido en HDMI (ARC).
5. Configure la salida de audio digital del televisor en PCM en los ajustes de sonido. Si la salida no está configurada en PCM, es posible que el OSKAR no reproduzca sonido.

Nota: Según el fabricante y el modelo del televisor, puede utilizarse el término «PCM Stereo» o una expresión similar. Para más información sobre el ajuste de la configuración del televisor, consulte su manual de usuario.

Con este tipo de conexión, los altavoces integrados del televisor deberían silenciarse automáticamente. Si no es así, puede producirse un retardo entre el audio del OSKAR y el del televisor. Silencie el sonido del televisor o ajuste manualmente su volumen a 0.

Cuando apaga el OSKAR, el televisor puede volver a sus altavoces integrados si está conectado por HDMI.

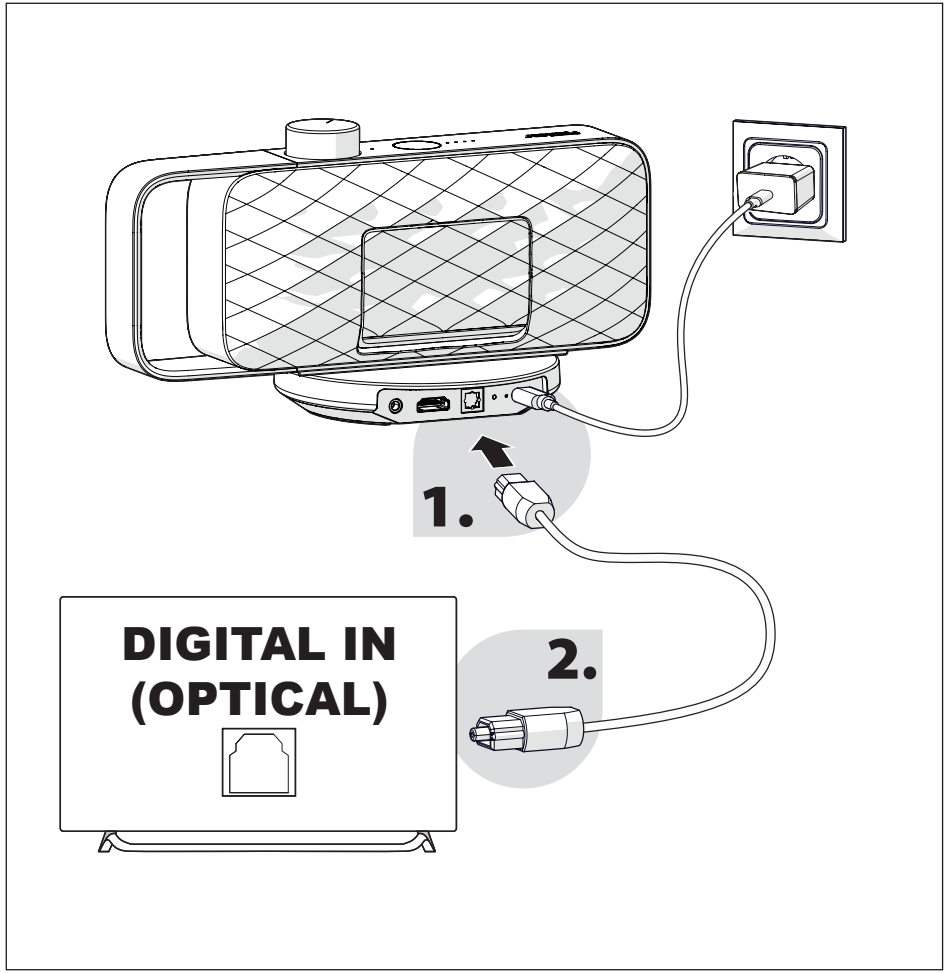

DE

OPTISCHER ANSCHLUSS

1. Entfernen Sie die Schutzkappen von beiden Enden des optischen Audiokabels **F**.

Hinweis: Behandeln Sie das Kabel vorsichtig und knicken Sie es nicht stark, da dies das Kabel beschädigen oder die Audioübertragung beeinträchtigen kann.

2. Schließen Sie ein Ende des optischen Audiokabels **F** an den Anschluss DIGITAL IN ⓫ auf der Rückseite der Basisstation **B** an.
3. Schließen Sie das andere Ende des optischen Audiokabels **F** an den optischen Audioausgang Ihres Fernsehers an.

Hinweis: Stecken Sie den Stecker vorsichtig ein, bis er vollständig sitzt. Wenden Sie beim Anschließen des Kabels keine Gewalt an.

4. Öffnen Sie die Audioeinstellungen Ihres Fernsehers und stellen Sie die Tonausgabe auf die OPTISCHE Verbindung ein.
5. Stellen Sie das digitale Audioausgabeformat auf PCM ein. Ist die digitale Audioausgabe nicht auf PCM eingestellt, wird über den OSKAR möglicherweise kein Ton wiedergegeben.

Hinweis: Je nach Hersteller und Modell des Fernsehers kann der Begriff „PCM Stereo“ oder eine ähnliche Bezeichnung verwendet werden. Weitere Informationen zur Anpassung Ihrer TV-Einstellungen finden Sie in der Bedienungsanleitung Ihres Fernsehers.

Der Ton des Fernsehers selbst wird bei dieser Verbindung möglicherweise nicht stummgeschaltet, und es kann zu einer Verzögerung zwischen dem Ton des OSKAR und dem Ton des Fernsehers kommen. Schalten Sie den TV-Ton stumm oder stellen Sie die Lautstärke des Fernsehers manuell auf 0.

EN

OPTICAL CONNECTION

1. Remove the protective caps from both ends of the optical audio cable **F**.

Note: Handle the cable carefully and do not bend it sharply, as this may damage the cable or affect audio transmission.

2. Connect one end of the optical audio cable **F** to the DIGITAL IN port ⓫ on the rear of the base station **B**.
3. Connect the other end of the optical audio cable **F** to the optical audio output on your TV.

Note: Insert the connector carefully until it is fully seated. Do not use force when connecting the cable.

4. Open your TV's audio settings and set the sound output to the OPTICAL connection.
5. Set the digital audio output format to PCM. If the digital audio output is not set to PCM, no sound may be reproduced through the OSKAR.

Note: Depending on the TV manufacturer and model, the term "PCM Stereo" or a similar phrase may be used. For more information on adjusting your TV settings, please refer to your TV's user manual.

The output from the TV itself may be not muted while using this connection and you may experience a latency between the sound from OSKAR and the sound from the TV. Please either mute the TV sound or manually set the volume of the TV to 0.

FR

CONNEXION OPTIQUE

1. Retirez les capuchons de protection des deux extrémités du câble audio optique **F**.

Remarque : Manipulez le câble avec précaution et ne le pliez pas fortement, car cela pourrait l'endommager ou nuire à la transmission audio.

2. Branchez une extrémité du câble audio optique **F** sur le port DIGITAL IN ⓫ à l'arrière de la station de base **B**.
3. Branchez l'autre extrémité du câble audio optique **F** sur la sortie audio optique de votre téléviseur.

Remarque : Insérez le connecteur avec précaution jusqu'à ce qu'il soit complètement enfoncé. Ne forcez pas lors du branchement du câble.

4. Ouvrez les réglages audio de votre téléviseur et réglez la sortie son sur la connexion OPTIQUE.
5. Réglez le format de sortie audio numérique sur PCM. Si la sortie audio numérique n'est pas réglée sur PCM, aucun son ne sera reproduit par l'OSKAR.

Remarque : Selon le fabricant et le modèle du téléviseur, le terme « PCM Stereo » ou une expression similaire peut être utilisé. Pour plus d'informations sur le réglage des paramètres de votre téléviseur, reportez-vous à son mode d'emploi.

Le son du téléviseur lui-même peut ne pas être coupé avec cette connexion et vous pouvez constater une latence entre le son de l'OSKAR et celui du téléviseur. Coupez le son du téléviseur ou réglez manuellement son volume sur 0.

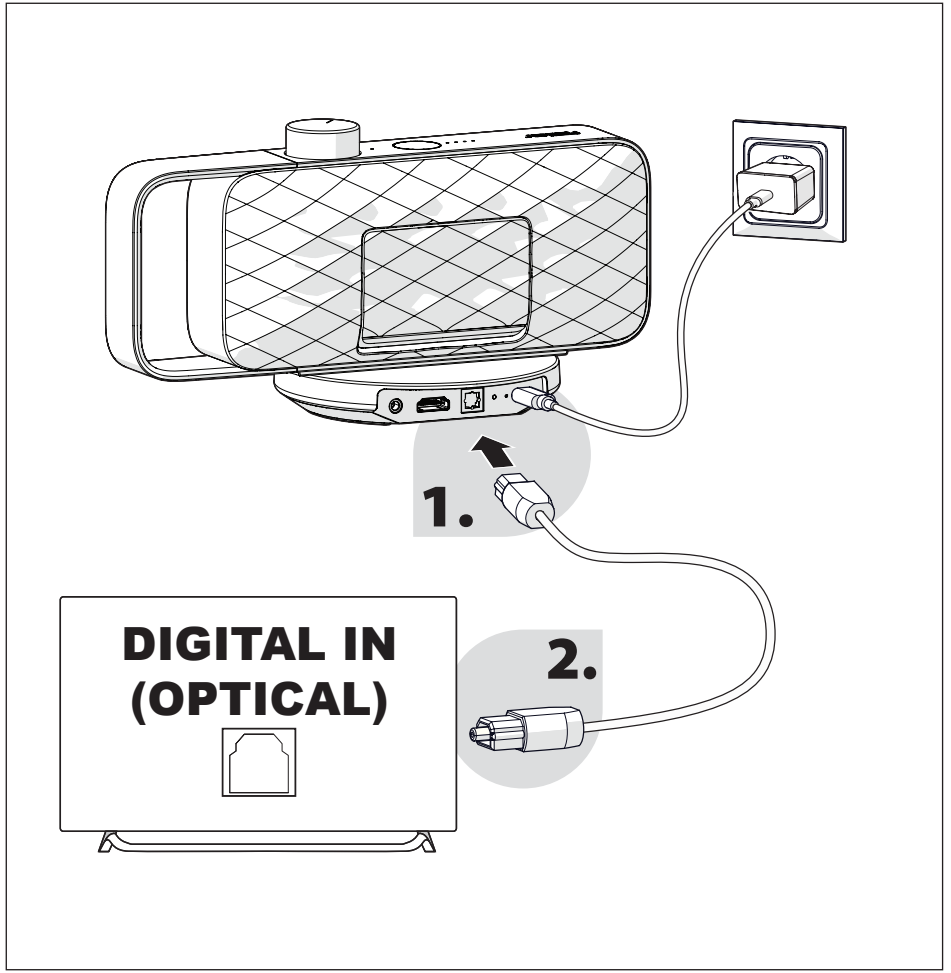

NL

OPTISCHE VERBINDING

1. Verwijder de beschermkapjes van beide uiteinden van de optische audiokabel **F**.

Opmerking: Behandel de kabel voorzichtig en knik hem niet scherp, omdat dit de kabel kan beschadigen of de audio-overdracht kan beïnvloeden.

2. Sluit één uiteinde van de optische audiokabel **F** aan op de DIGITAL IN-poort ⓫ aan de achterzijde van het basisstation **B**.
3. Sluit het andere uiteinde van de optische audiokabel **F** aan op de optische audio-uitgang van uw televisie.

Opmerking: Steek de connector voorzichtig in tot hij volledig vastzit. Gebruik geen kracht bij het aansluiten van de kabel.

4. Open de audio-instellingen van uw tv en stel de geluidsuitvoer in op de OPTISCHE verbinding.
5. Stel het digitale audio-uitvoerformaat in op PCM. Als de digitale audio-uitvoer niet op PCM is ingesteld, wordt er mogelijk geen geluid via de OSKAR weergegeven.

Opmerking: Afhankelijk van de fabrikant en het model van de televisie kan de term "PCM Stereo" of een vergelijkbare aanduiding worden gebruikt. Raadpleeg de handleiding van uw televisie voor meer informatie over het aanpassen van uw tv-instellingen.

Bij deze verbinding wordt het geluid van de televisie zelf mogelijk niet gedempt en kan er een vertraging optreden tussen het geluid van de OSKAR en dat van de televisie. Demp het tv-geluid of zet het volume van de televisie handmatig op 0.

IT

CONNESSIONE OTTICA

1. Rimuovere i cappucci di protezione da entrambe le estremità del cavo audio ottico **F**.

Nota: Maneggiare il cavo con cura e non piegarlo eccessivamente, poiché ciò potrebbe danneggiarlo o compromettere la trasmissione audio.

2. Collegare un'estremità del cavo audio ottico **F** alla porta DIGITAL IN ⓫ sul retro della stazione base **B**.
3. Collegare l'altra estremità del cavo audio ottico **F** all'uscita audio ottica del televisore.

Nota: Inserire il connettore con cura fino al completo inserimento. Non forzare durante il collegamento del cavo.

4. Aprire le impostazioni audio del televisore e impostare l'uscita audio sulla connessione OTTICA.
5. Impostare il formato dell'uscita audio digitale su PCM. Se l'uscita audio digitale non è impostata su PCM, l'OSKAR potrebbe non riprodurre alcun suono.

Nota: A seconda del produttore e del modello del televisore, può essere utilizzato il termine «PCM Stereo» o un'espressione simile. Per maggiori informazioni sulla regolazione delle impostazioni del televisore, consultare il manuale del televisore.

Con questa connessione l'audio del televisore stesso potrebbe non essere disattivato e si potrebbe verificare un ritardo tra l'audio dell'OSKAR e quello del televisore. Disattivare l'audio del televisore o impostarne manualmente il volume su 0.

ES

CONEXIÓN ÓPTICA

1. Retire las tapas protectoras de ambos extremos del cable de audio óptico **F**.

Nota: Manipule el cable con cuidado y no lo doble bruscamente, ya que podría dañarlo o afectar a la transmisión de audio.

2. Conecte un extremo del cable de audio óptico **F** al puerto DIGITAL IN ⓫ de la parte trasera de la estación base **B**.
3. Conecte el otro extremo del cable de audio óptico **F** a la salida de audio óptica del televisor.

Nota: Inserte el conector con cuidado hasta que quede completamente encajado. No fuerce al conectar el cable.

4. Abra los ajustes de audio del televisor y configure la salida de sonido en la conexión ÓPTICA.
5. Configure el formato de salida de audio digital en PCM. Si la salida de audio digital no está configurada en PCM, es posible que no se reproduzca sonido a través del OSKAR.

Nota: Según el fabricante y el modelo del televisor, puede utilizarse el término «PCM Stereo» o una expresión similar. Para más información sobre el ajuste de la configuración del televisor, consulte su manual de usuario.

Con esta conexión, es posible que el sonido del propio televisor no se silencie y que se produzca un retardo entre el sonido del OSKAR y el del televisor. Silencie el sonido del televisor o ajuste manualmente su volumen a 0.

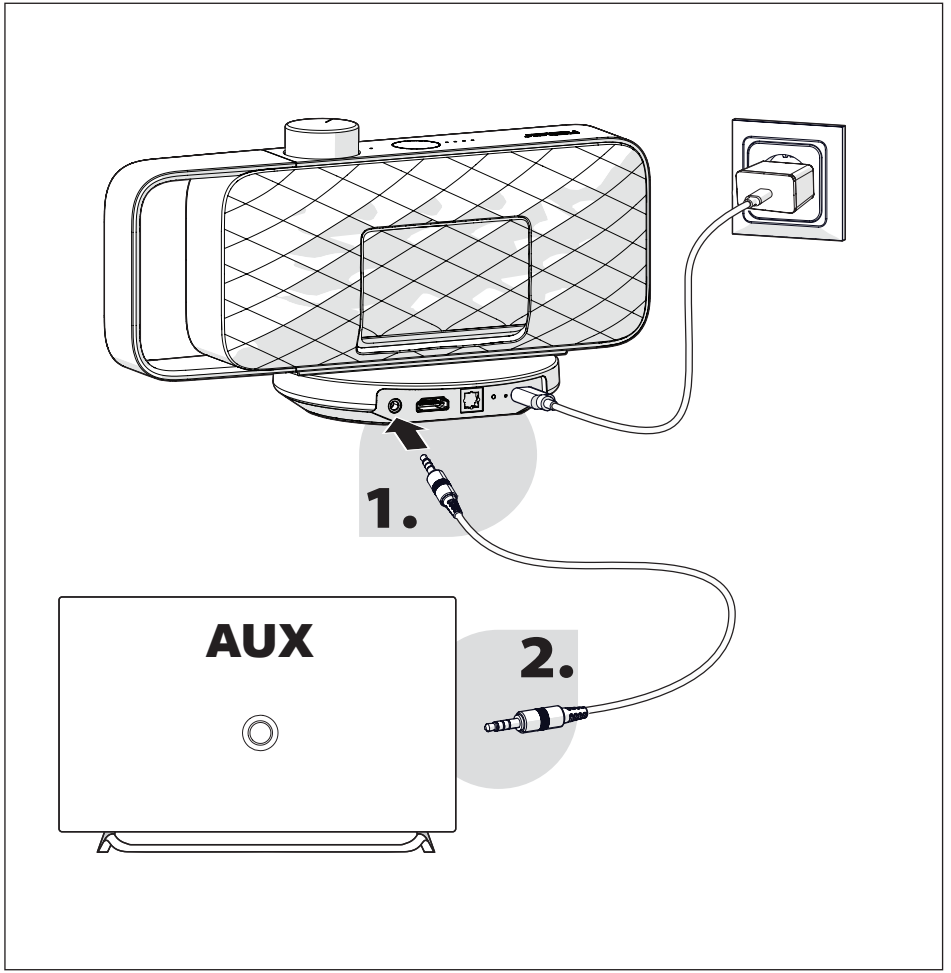

DE

AUX

1. Schließen Sie ein Ende des 3,5-mm-Audiokabels **G** an den AUX-Anschluss ❾ auf der Rückseite der Basisstation **B** an.
2. Schließen Sie das andere Ende des 3,5-mm-Audiokabels **G** an den Kopfhörer- oder AUX-Audioausgang Ihres Fernsehers an.
3. Öffnen Sie die Audioeinstellungen Ihres Fernsehers und stellen Sie die Tonausgabe je nach TV-Modell auf die AUX-Verbindung oder auf den angeschlossenen Kopfhörer-/Audioausgang ein. Stellen Sie die Lautstärke des Fernsehers auf einen mittleren Wert, damit der Ton mit ausreichender Lautstärke an den OSKAR übertragen werden kann.
4. Stellen Sie die TV-Lautstärke auf einen mittleren Wert, um sicherzustellen, dass das Audiosignal mit ausreichender Lautstärke an den OSKAR übertragen wird.

Hinweis: Weitere Informationen zum Anpassen Ihrer TV-Einstellungen finden Sie in der Bedienungsanleitung Ihres Fernsehers.

EN

AUX

1. Connect one end of the 3.5 mm audio cable **G** to the AUX IN port ❾ on the rear of the base station **B**.
2. Connect the other end of the 3.5 mm audio cable **G** to the headphone or AUX audio output port on your TV.
3. Open your TV's audio settings and set the sound output to the AUX connection or to the connected headphones/audio output, depending on the TV model. Set the volume of the TV to a medium level so that the sound can be transmitted to the OSKAR at a sufficient volume.
4. Set the TV volume to a medium level to ensure that the audio signal is transmitted to the OSKAR at a sufficient volume level.

Note: For more information on adjusting your TV settings, refer to your TV's user manual.

FR AUX

1. Branchez une extrémité du câble audio 3,5 mm **G** sur le port AUX ❾ à l'arrière de la station de base **B**.
2. Branchez l'autre extrémité du câble audio 3,5 mm **G** sur la sortie casque ou la sortie audio AUX de votre téléviseur.
3. Ouvrez les réglages audio de votre téléviseur et réglez la sortie son sur la connexion AUX ou sur la sortie casque/audio connectée, selon le modèle de téléviseur. Réglez le volume du téléviseur à un niveau moyen afin que le son puisse être transmis à l'OSKAR à un volume suffisant.
4. Réglez le volume du téléviseur à un niveau moyen pour garantir que le signal audio est transmis à l'OSKAR à un niveau suffisant.

Remarque : Pour plus d'informations sur le réglage de votre téléviseur, consultez son mode d'emploi.

NL AUX

1. Sluit één uiteinde van de 3,5 mm audiokabel **G** aan op de AUX-poort ❾ aan de achterzijde van het basisstation **B**.
2. Sluit het andere uiteinde van de 3,5 mm audiokabel **G** aan op de hoofdtelefoon- of AUX-audio-uitgang van uw televisie.
3. Open de audio-instellingen van uw tv en stel de geluidsuitvoer in op de AUX-verbinding of op de aangesloten hoofdtelefoon-/audio-uitgang, afhankelijk van het tv-model. Zet het volume van de tv op een gemiddeld niveau zodat het geluid met voldoende volume naar de OSKAR wordt verzonden.
4. Zet het volume van de tv op een gemiddeld niveau om te zorgen dat het audiosignaal met voldoende volume naar de OSKAR wordt verzonden.

Opmerking: Raadpleeg de handleiding van uw tv voor meer informatie over het aanpassen van de tv-instellingen.

IT AUX

1. Collegare un'estremità del cavo audio da 3,5 mm **G** alla porta AUX ❾ sul retro della stazione base **B**.
2. Collegare l'altra estremità del cavo audio da 3,5 mm **G** all'uscita per cuffie o all'uscita audio AUX del televisore.
3. Aprire le impostazioni audio del televisore e impostare l'uscita audio sulla connessione AUX o sull'uscita cuffie/audio collegata, a seconda del modello di televisore. Impostare il volume del televisore su un livello medio in modo che l'audio venga trasmesso all'OSKAR con un volume sufficiente.
4. Impostare il volume del televisore su un livello medio per garantire che il segnale audio venga trasmesso all'OSKAR con un volume sufficiente.

Nota: Per maggiori informazioni sulla regolazione delle impostazioni del televisore, consultare il manuale del televisore.

ES AUX

1. Conecte un extremo del cable de audio de 3,5 mm **G** al puerto AUX ❾ de la parte trasera de la estación base **B**.
2. Conecte el otro extremo del cable de audio de 3,5 mm **G** a la salida de auriculares o a la salida de audio AUX del televisor.
3. Abra los ajustes de audio del televisor y configure la salida de sonido en la conexión AUX o en la salida de auriculares/audio conectada, según el modelo de televisor. Ajuste el volumen del televisor a un nivel medio para que el sonido pueda transmitirse al OSKAR con un volumen suficiente.
4. Ajuste el volumen del televisor a un nivel medio para garantizar que la señal de audio se transmita al OSKAR con un nivel de volumen suficiente.

Nota: Para más información sobre el ajuste de la configuración del televisor, consulte su manual de usuario.

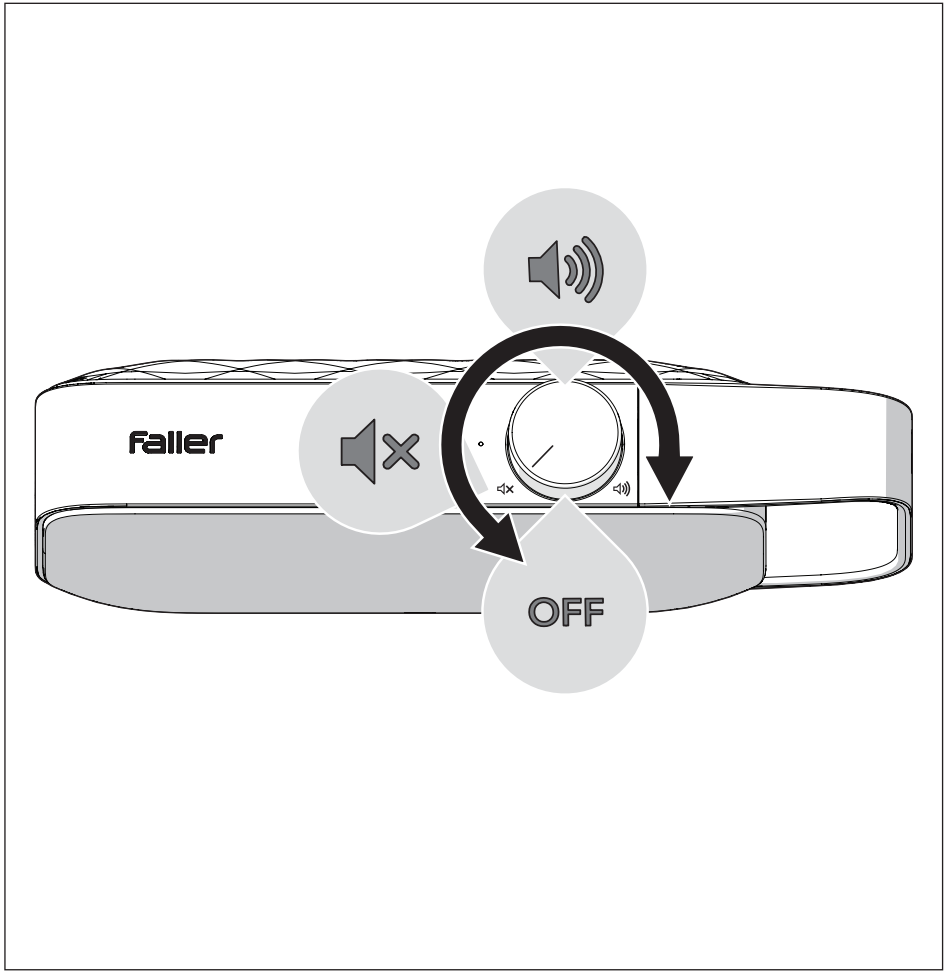

DE BEDIENUNG

VORBEREITUNG

Sobald der Sprachverstärker **A** zum ersten Mal vollständig geladen ist (die Status-LED ❸ hört auf, weiß zu blinken), kann der Sprachverstärker **A** von der Basisstation **B** genommen und zur Verwendung am bevorzugten Hörplatz aufgestellt werden.

Hinweis: Der Sprachverstärker **A** kann auch (unabhängig von der Basisstation) über den integrierten USB-C-Anschluss ❻ geladen werden. Sie können OSKAR grundsätzlich auch während des Ladevorgangs verwenden.

DEN OSKAR EINSCHALTEN

1. Drehen Sie den Ein/Aus/Lautstärke-Regler ❹ im Uhrzeigersinn, bis Sie ein Klicken hören. DIe Status-LED ❸ leuchtet nach dem Einschalten weiß.
2. Stellen Sie mit dem Ein/Aus/ Lautstärke-Regler ❹ die gewünschte Hörlautstärke ein.

Hinweis: Um den Stromverbrauch zu senken, schalten die Basisstation und der OSKAR nach 15 Minuten automatisch in den Aus-Modus, wenn der Fernseher ausgeschaltet ist oder kein Audiosignal empfangen wird. Um die Wiedergabe neu zu starten, schalten Sie den OSKAR aus und wieder ein.

EN OPERATION

PREPARATION

Once the voice enhancer **A** has been fully charged (the status LED ❸ stops blinking white and remains off) for the first time, the voice enhancer **A** can be removed from the base station **B** and placed at the preferred listening position for use.

Note: The voice enhancer **A** can also be charged (separately from the base station) via the integrated USB-C port ❻. You can generally also use OSKAR while it is charging.

SWITCHING ON THE OSKAR

1. Turn the On/Off/Volume dial ❹ clockwise until you hear a click. The status LED ❸ will light up white.
2. Adjust the On/Off/Volume dial ❹ to a comfortable listening volume.

Note: To reduce power consumption, the base station and the OSKAR automatically switch to low power mode and off mode after 15 minutes if the TV is switched off or if no audio signal is received. To restart the playback, switch off the OSKAR and switch it on again.

FR UTILISATION

PRÉPARATION

Une fois l'amplificateur vocal **A** entièrement chargé pour la première fois (la LED d'état ❸ cesse de clignoter en blanc), l'amplificateur vocal **A** peut être retiré de la station de base **B** et placé à l'emplacement d'écoute préféré pour être utilisé.

Remarque : L'amplificateur vocal **A** peut également être chargé (indépendamment de la station de base) via le port USB-C intégré ❻. Vous pouvez en principe utiliser l'OSKAR également pendant la charge.

ALLUMER L'OSKAR

1. Tournez le bouton rotatif marche/arrêt/volume ❹ dans le sens des aiguilles d'une montre jusqu'à entendre un clic. La LED d'état ❸ s'allume en blanc après la mise en marche.
2. Réglez le bouton rotatif marche/arrêt/volume ❹ sur un volume d'écoute confortable.

Remarque : Pour réduire la consommation d'énergie, la station de base et l'OSKAR passent automatiquement en mode arrêt après 15 minutes si le téléviseur est éteint ou si aucun signal audio n'est reçu. Pour relancer la lecture, éteignez l'OSKAR puis rallumez-le.

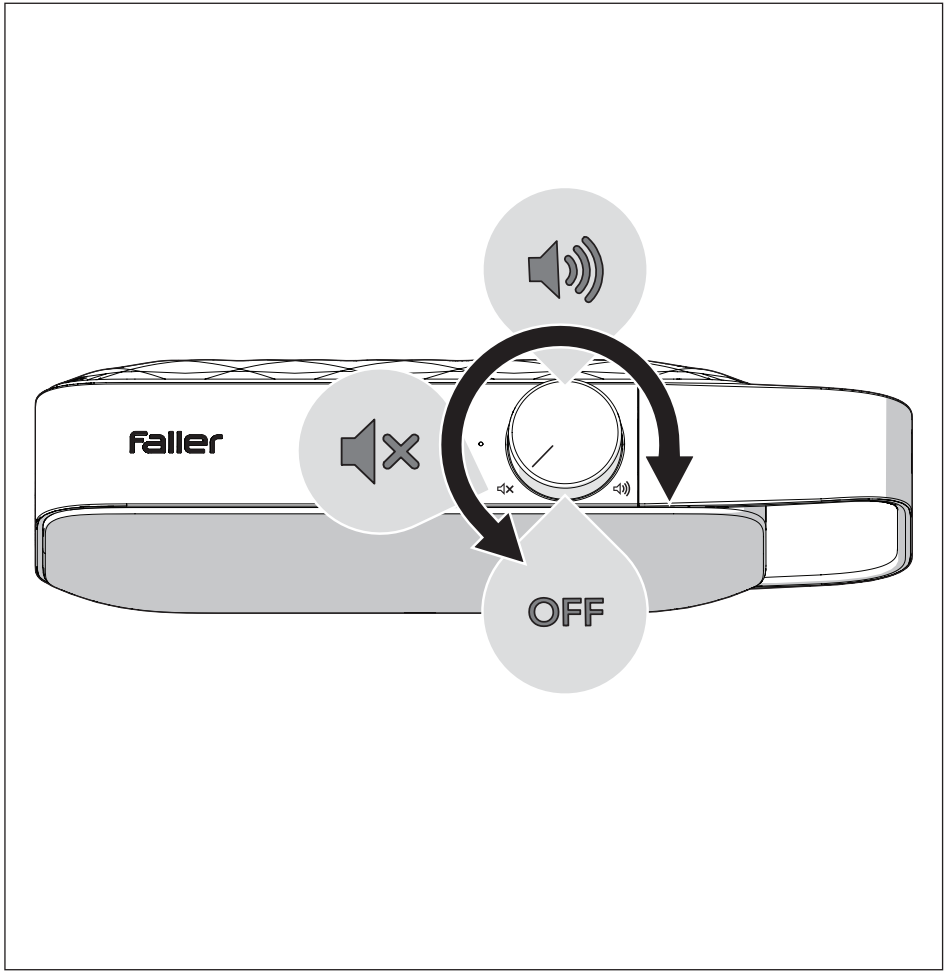

NL

BEDIENING

VOORBEREIDING

Zodra de stemversterker **A** voor het eerst volledig is opgeladen (de status-led ❸ stopt met wit knipperen), kan de stemversterker **A** van het basisstation **B** worden genomen en voor gebruik op de gewenste luisterplek worden geplaatst.

Opmerking: De stemversterker **A** kan ook (los van het basisstation) worden opgeladen via de geïntegreerde USB-C-poort ❻. In principe kunt u de OSKAR ook tijdens het opladen gebruiken.

DE OSKAR INSCHAKELEN

1. Draai de aan/uit/volumeknop ❹ met de klok mee tot u een klik hoort. De status-led ❸ brandt na het inschakelen wit.
2. Stel met de aan/uit/volumeknop ❹ een comfortabel luistervolume in.

Opmerking: Om het stroomverbruik te beperken, schakelen het basisstation en de OSKAR na 15 minuten automatisch over naar de uit-modus als de televisie is uitgeschakeld of er geen audiosignaal wordt ontvangen. Schakel de OSKAR uit en weer in om de weergave opnieuw te starten.

IT FUNZIONAMENTO

PREPARAZIONE
Una volta caricato completamente l'amplificatore vocale **A** per la prima volta (il LED di stato ❸ smette di lampeggiare in bianco), l'amplificatore vocale **A** può essere rimosso dalla stazione base **B** e collocato nella posizione di ascolto preferita per l'uso.

Nota: L'amplificatore vocale **A** può essere caricato anche (separatamente dalla stazione base) tramite la porta USB-C integrata ❻. In linea di principio è possibile utilizzare l'OSKAR anche durante la ricarica.

ACCENSIONE DELL'OSKAR
1. Ruotare la manopola accensione/spegnimento/volume ❹ in senso orario fino a sentire un clic. Il LED di stato ❸ si illumina di bianco dopo l'accensione.
2. Regolare la manopola accensione/spegnimento/volume ❹ su un volume di ascolto confortevole.

Nota: Per ridurre il consumo energetico, la stazione base e l'OSKAR passano automaticamente alla modalità spento dopo 15 minuti se il televisore è spento o se non viene ricevuto alcun segnale audio. Per riavviare la riproduzione, spegnere e riaccendere l'OSKAR.

ES FUNCIONAMIENTO

PREPARACIÓN
Una vez que el amplificador de voz **A** se haya cargado por completo por primera vez (el LED de estado ❸ deja de parpadear en blanco), el amplificador de voz **A** puede retirarse de la estación base **B** y colocarse en la posición de escucha preferida para su uso.

Nota: El amplificador de voz **A** también puede cargarse (de forma independiente de la estación base) a través del puerto USB-C integrado ❻. En principio, también puede utilizar el OSKAR durante la carga.

ENCENDIDO DEL OSKAR
1. Gire la rueda de encendido/apagado/volumen ❹ en el sentido de las agujas del reloj hasta oír un clic. El LED de estado ❸ se ilumina en blanco tras el encendido.
2. Ajuste la rueda de encendido/apagado/volumen ❹ a un volumen de escucha cómodo.

Nota: Para reducir el consumo, la estación base y el OSKAR pasan automáticamente al modo apagado tras 15 minutos si el televisor está apagado o si no se recibe ninguna señal de audio. Para reiniciar la reproducción, apague y vuelva a encender el OSKAR.

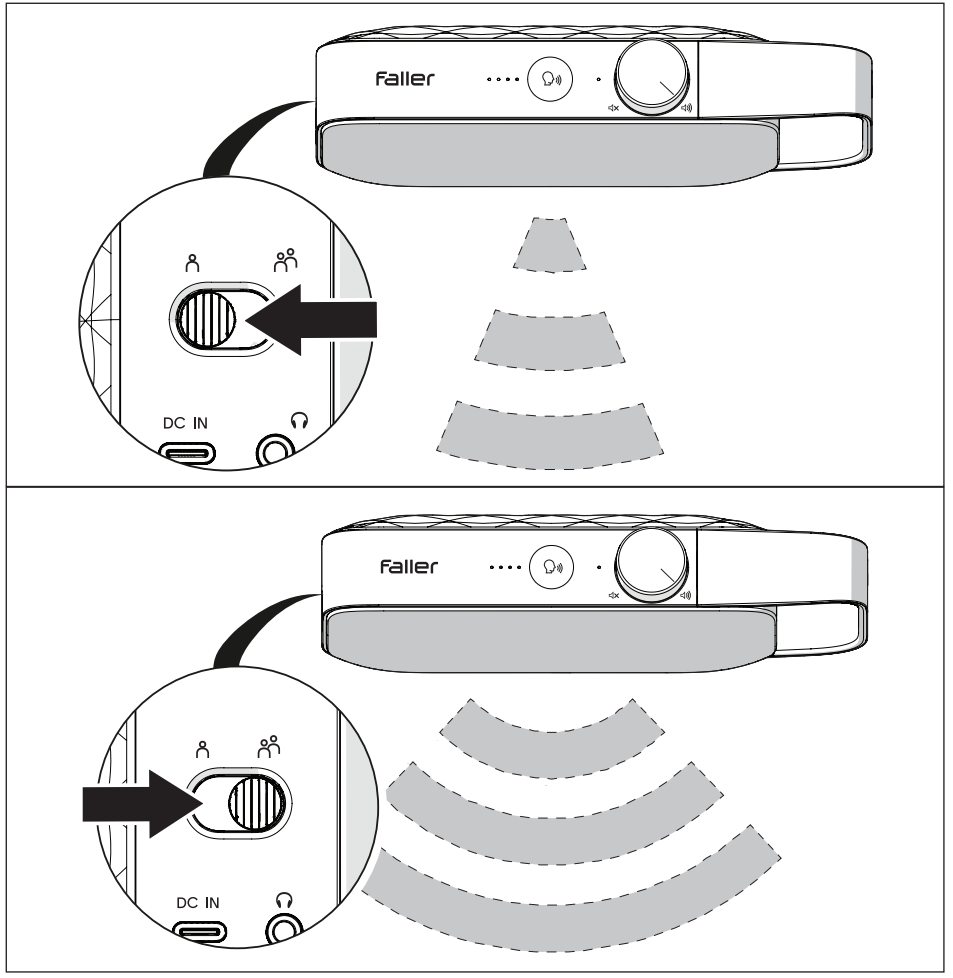

DE HÖRMODUS

Die Funktion Hörmodus steuert die Breite des Klangfeldes.

Stellen Sie den Schalter ❺ auf Einzelhörer, um das Klangfeld zu verengen. Der Lautsprecher konzentriert den Klang vor dem Gerät. Verwenden Sie diese Einstellung, wenn eine einzelne Person zuhört. Dies verbessert die Sprachklarheit am Haupthörplatz.

Stellen Sie den Schalter ❺ auf Mehrere Hörer, um das Klangfeld zu verbreitern. Der Lautsprecher verteilt den Klang über einen größeren Bereich gleichmäßig im Raum.

EN LISTENING MODE

The Listening mode function controls the width of the sound field.

Set the switch ❺ to Single listener to narrow the sound field. The speaker focuses the sound in front of the unit. Use this setting when one person is listening. This improves speech clarity at the main listening position.

Set the switch ❺ to Multiple listeners to widen the sound field. The speaker spreads the sound over a larger area. Use this setting when more than one person is listening. This provides a more even sound level across the room.

FR MODE D'ÉCOUTE

La fonction Mode d'écoute contrôle la largeur du champ sonore.

Réglez le commutateur ❺ sur Auditeur unique pour resserrer le champ sonore. Le haut-parleur concentre le son devant l'appareil. Utilisez ce réglage lorsqu'une seule personne écoute. Cela améliore la clarté de la voix à l'emplacement d'écoute principal.

Réglez le commutateur ❺ sur Plusieurs auditeurs pour élargir le champ sonore. Le haut-parleur diffuse le son sur une zone plus large. Utilisez ce réglage lorsque plusieurs personnes écoutent. Cela offre un niveau sonore plus homogène dans la pièce.

NL LUISTERMODUS

De functie Luistermodus regelt de breedte van het geluidsveld.

Zet schakelaar ❺ op Eén luisteraar om het geluidsveld te versmallen. De luidspreker concentreert het geluid vóór het apparaat. Gebruik deze instelling wanneer er één persoon luistert. Dit verbetert de spraakhelderheid op de belangrijkste luisterplek.

Zet schakelaar ❺ op Meerdere luisteraars om het geluidsveld te verbreden. De luidspreker verspreidt het geluid over een groter gebied. Gebruik deze instelling wanneer er meerdere personen luisteren. Dit zorgt voor een gelijkmatiger geluidsniveau in de kamer.

IT MODALITÀ DI ASCOLTO

La funzione Modalità di ascolto controlla l'ampiezza del campo sonoro.

Impostare l'interruttore ❺ su Ascoltatore singolo per restringere il campo sonoro. L'altoparlante concentra il suono davanti all'unità. Utilizzare questa impostazione quando ascolta una sola persona. In questo modo si migliora la chiarezza del parlato nella posizione di ascolto principale.

Impostare l'interruttore ❺ su Più ascoltatori per ampliare il campo sonoro. L'altoparlante distribuisce il suono su un'area più ampia. Utilizzare questa impostazione quando ascoltano più persone. In questo modo si ottiene un livello sonoro più uniforme nella stanza.

ES MODO DE ESCUCHA

La función Modo de escucha controla la amplitud del campo sonoro.

Coloque el interruptor ❺ en Oyente único para estrechar el campo sonoro. El altavoz concentra el sonido delante del aparato. Utilice este ajuste cuando escuche una sola persona. Así se mejora la claridad de la voz en la posición de escucha principal.

Coloque el interruptor ❺ en Varios oyentes para ampliar el campo sonoro. El altavoz distribuye el sonido por una zona más amplia. Utilice este ajuste cuando escuchen varias personas. Así se obtiene un nivel de sonido más uniforme en toda la sala.

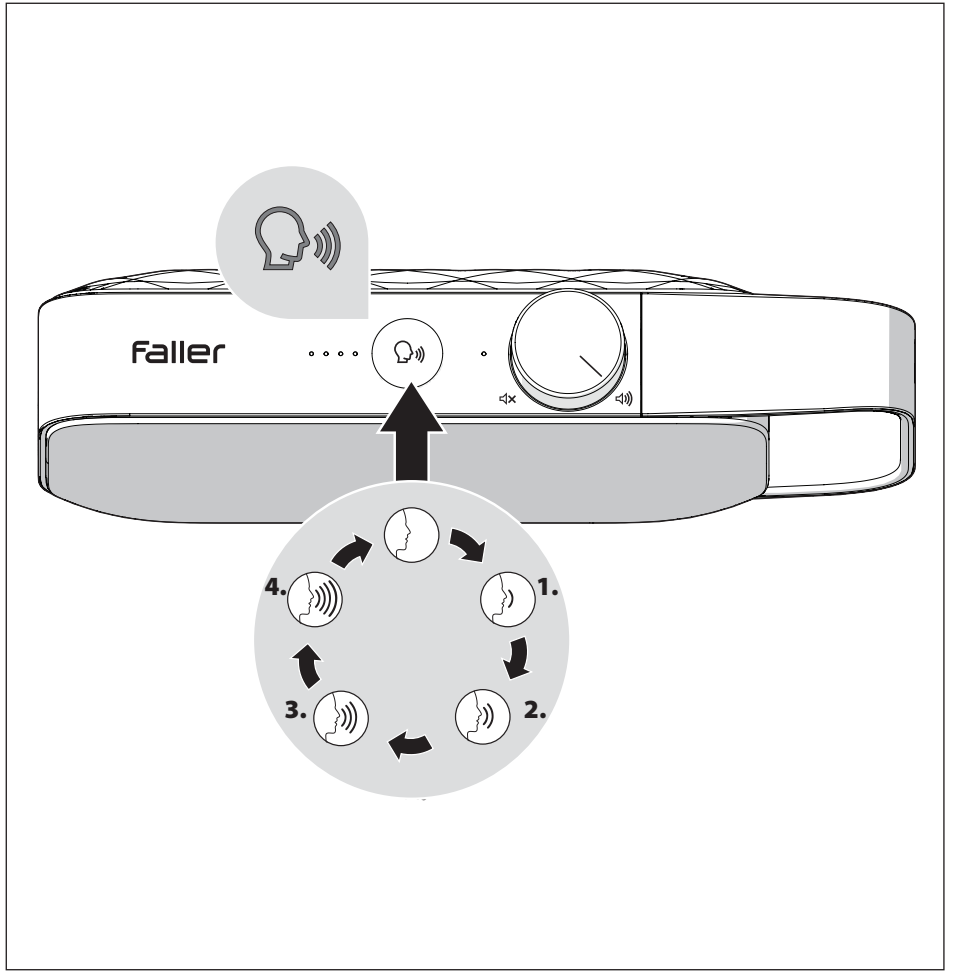

DE

SPRACHVERBESSERUNG

Der OSKAR nutzt eine einzigartige Technologie und einen einzigartigen Algorithmus, um Ihr Sprachverständnis zu verbessern. Sie hören Stimmen klarer, während störende Hintergrund- und Nebengeräusche minimiert werden.

CLEAR VOICE TECHNOLOGY

1. Drücken Sie die Taste für Sprachverbesserung ❷, um den Modus zu aktivieren.
   Die Sprachstatusanzeige ❶ leuchtet auf, um anzuzeigen, dass die Sprachverbesserung aktiv ist.
2. Drücken Sie die Taste für Sprachverbesserung ❷ wiederholt, um die verschiedenen Stufen der Sprachverbesserung zu durchlaufen. Die Sprachverbesserungs-LED ❶ zeigt an, welcher Modus aktiv ist.

Hinweis: Die zuletzt verwendete Verbesserungsstufe wird beim Ausschalten des Geräts gespeichert und beim erneuten Einschalten wiederhergestellt.

	Sprachverbesserung aus (akustisch optimierter TV-Ton)
	Geringe Sprachverbesserung (optimiert für Musik- und Nachrichten-sendungen)
	MIttlere Sprachverbesserung (empfohlen bei schwacher Hörminderung)
	Starke Sprachverbesserung (empfohlen bei mittlerer Hörminderung)
	Maximale Sprachverbesserung (empfohlen bei ausgeprägter Hörminderung)

Hinweis: OSKAR wurde vorrangig für Menschen mit Hörminderung entwickelt. Beachten Sie daher bitte, dass sich die allgemeine Audioqualität ändert, wenn Sie die Intensität der Sprachverbesserung erhöhen.

EN

SPEECH ENHANCEMENT

The OSKAR uses unique technology and algorithm to improve your understanding of dialogue. You hear voices more clearly, while disruptive ambient noises are minimised.

CLEAR VOICE TECHNOLOGY

1. Press the speech enhancement button ❷ to activate this mode. The speech status indicator ❶ lights up to show that speech enhancement is active.
2. Press the speech enhancement button ❷ repeatedly to cycle through the different speech enhancement levels. The speech enhancement indicator LED ❶ indicates which mode is active.

Note: The last used enhancement level is memorised when the unit is switched off and will be restored when the unit is switched on again.

	Speech enhancement off (acoustically optimised TV sound)f
	Low speech enhancement (optimised for music and news programmes)
	Medium speech enhancement (recommended for mild hearing loss)
	Strong speech enhancement (recommended for moderate hearing loss)
	Maximum speech enhancement (recommended for pronounced hearing loss)

Note: OSKAR was developed primarily for people with hearing loss. Please note, therefore, that the overall audio quality changes as you increase the intensity of the speech enhancement.

FR

AMÉLIORATION VOCALE

L'OSKAR utilise une technologie et un algorithme uniques pour améliorer votre compréhension des dialogues. Vous entendez les voix plus clairement, tandis que les bruits de fond et parasites gênants sont réduits au minimum.

CLEAR VOICE TECHNOLOGY

1. Appuyez sur le bouton d'amélioration vocale ❷ pour activer le mode. L'indicateur d'état vocal ❶ s'allume pour indiquer que l'amélioration vocale est active.
2. Appuyez plusieurs fois sur le bouton d'amélioration vocale ❷ pour faire défiler les différents niveaux d'amélioration vocale. La LED d'amélioration vocale ❶ indique le mode actif.

Remarque : Le dernier niveau d'amélioration utilisé est mémorisé à l'extinction de l'appareil et rétabli à son rallumage.

	Amélioration vocale désactivée (son TV optimisé acoustiquement)
	Amélioration vocale faible (optimisée pour la musique et les journaux télévisés)
	Amélioration vocale moyenne (recommandée en cas de légère perte auditive)
	Amélioration vocale forte (recommandée en cas de perte auditive moyenne)
	Amélioration maximale de l'intelligibilité de la parole (recommandée en cas de perte auditive importante)

Remarque : L'OSKAR a été conçu en priorité pour les personnes souffrant de perte auditive. Veuillez donc noter que la qualité audio générale change lorsque vous augmentez l'intensité de l'amélioration vocale.

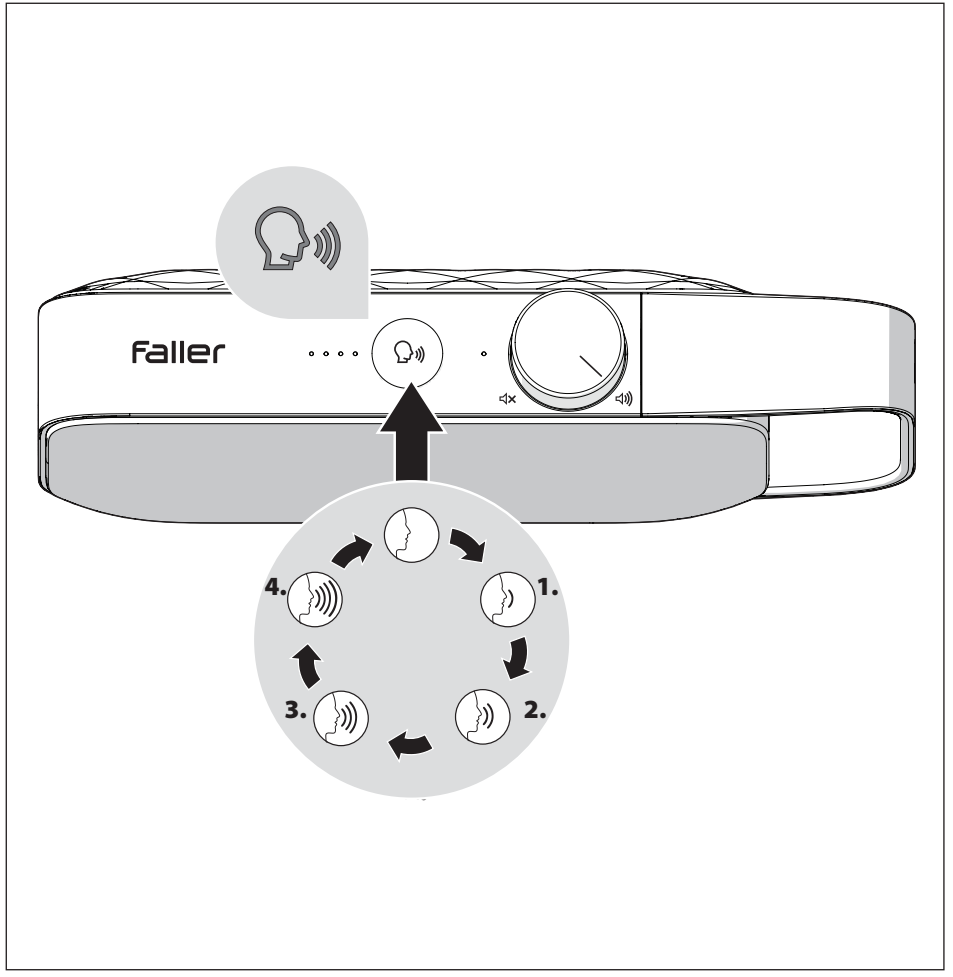

NL

SPRAAKVERBETERING

De OSKAR gebruikt unieke technologie en een uniek algoritme om uw begrip van dialogen te verbeteren. U hoort stemmen helderder, terwijl storende achtergrond- en bijgeluiden tot een minimum worden beperkt.

CLEAR VOICE TECHNOLOGY

1. Druk op de knop spraakverbetering ❷ om de modus te activeren. De spraakstatusindicator ❶ licht op om aan te geven dat de spraakverbetering actief is.
2. Druk herhaaldelijk op de knop spraakverbetering ❷ om door de verschillende niveaus van spraakverbetering te bladeren. De spraakverbeterings-led ❶ geeft aan welke modus actief is.

Opmerking: Het laatst gebruikte verbeteringsniveau wordt bij het uitschakelen van het apparaat onthouden en bij het opnieuw inschakelen hersteld.

●●●●●	Spraakverbetering uit (akoestisch geoptimaliseerd tv-geluid)
○●●●●	Lage spraakverbetering (geoptimaliseerd voor muziek- en nieuwsuitzendingen)
○○●●●	Gemiddelde spraakverbetering (aanbevolen bij licht gehoorverlies)
○○○●●	Sterke spraakverbetering (aanbevolen bij matig gehoorverlies)
○○○○●	Maximale spraakverbetering (aanbevolen bij ernstig gehoorverlies)

Opmerking: De OSKAR is in de eerste plaats ontwikkeld voor mensen met gehoorverlies. Houd er daarom rekening mee dat de algemene geluidskwaliteit verandert wanneer u de intensiteit van de spraakverbetering verhoogt.

IT

MIGLIORAMENTO VOCALE

L'OSKAR utilizza una tecnologia e un algoritmo unici per migliorare la comprensione dei dialoghi. Le voci si sentono più chiaramente, mentre i fastidiosi rumori di fondo e secondari vengono ridotti al minimo.

CLEAR VOICE TECHNOLOGY

1. Premere il pulsante di miglioramento vocale ❷ per attivare la modalità. L'indicatore di stato vocale ❶ si illumina per indicare che il miglioramento vocale è attivo.
2. Premere ripetutamente il pulsante di miglioramento vocale ❷ per scorrere i diversi livelli di miglioramento vocale. Il LED di miglioramento vocale ❶ indica la modalità attiva.

Nota: L'ultimo livello di miglioramento utilizzato viene memorizzato allo spegnimento dell'unità e ripristinato alla successiva accensione.

	Miglioramento vocale disattivato (audio TV ottimizzato acusticamente)
	Miglioramento vocale basso (ottimizzato per musica e telegiornali)
	Miglioramento vocale medio (consigliato in caso di lieve ipoacusia)
	Miglioramento vocale forte (consigliato in caso di ipoacusia media)
	Miglioramento vocale massimo (consigliato in caso di ipoacusia marcata)

Nota: L'OSKAR è stato sviluppato principalmente per le persone con ipoacusia. Tenga quindi presente che la qualità audio complessiva cambia quando si aumenta l'intensità del miglioramento vocale.

ES

MEJORA DE VOZ

El OSKAR utiliza una tecnología y un algoritmo únicos para mejorar la comprensión de los diálogos. Oye las voces con mayor claridad, mientras que los ruidos de fondo y secundarios molestos se reducen al mínimo.

CLEAR VOICE TECHNOLOGY

1. Pulse el botón de mejora de voz ❷ para activar el modo. El indicador de estado de voz ❶ se ilumina para indicar que la mejora de voz está activa.
2. Pulse repetidamente el botón de mejora de voz ❷ para recorrer los distintos niveles de mejora de voz. El LED de mejora de voz ❶ indica el modo activo.

Nota: El último nivel de mejora utilizado se memoriza al apagar el aparato y se restablece al volver a encenderlo.

	Mejora de voz desactivada (sonido de TV optimizado acústicamente)
	Mejora de voz baja (optimizada para música e informativos)
	Mejora de voz media (recomendada en caso de pérdida auditiva leve)
	Mejora de voz fuerte (recomendada en caso de pérdida auditiva media)
	Mejora de voz máxima (recomendada en caso de pérdida auditiva pronunciada)

Nota: El OSKAR se ha desarrollado principalmente para personas con pérdida auditiva. Por ello, tenga en cuenta que la calidad de audio general cambia al aumentar la intensidad de la mejora de voz.

DE KOPFHÖRER

Für privates Hören kann bei Bedarf ein Kopfhörer an den OSKAR angeschlossen werden.

Die Sprachverbesserung ist dann auch über die Kopfhörer aktiv; der Lautsprecher des OSKAR wird deaktiviert, wenn Kopfhörer angeschlossen sind.

Hinweis: Wir empfehlen die Verwendung von Kopfhörern mit einer Impedanz von 32 Ohm, um einen angemessenen Hörpegel zu gewährleisten. Kopfhörer mit höherer Impedanz führen zu einem niedrigeren Hörpegel.

Stellen Sie vor der Verwendung der Kopfhörer die Lautstärke auf den niedrigsten Wert, um einer übermäßig hohen Lautstärke vorzubeugen.

1. Ist der OSKAR bereits eingeschaltet, drehen Sie den Ein/Aus/Lautstärke-Regler ❹ gegen den Uhrzeigersinn auf die niedrigste Einstellung.
2. Schließen Sie den 3,5-mm-Klinkenstecker der Kopfhörer an den Kopfhöreranschluss ❼ des OSKAR an.
3. Stellen Sie mit dem Ein/Aus/Lautstärke-Regler ❹ eine angenehme Hörlautstärke ein.

EN HEADPHONES

For private listening, headphones can be connected to the OSKAR as needed.

The voice enhancement is then also active through the headphones; OSKAR's speaker is muted when headphones are plugged in.

Note: We recommend using headphones with a 32 ohms impedance to ensure an adequate listening level. Using headphones with a higher impedance will result in a lower listening level.

Before using the headphones, set the volume to the lowest level to avoid exposure to an excessively high sound level.

1. If the OSKAR is already switched on, turn the On/Off/Volume dial ❹ counterclockwise to the lowest setting.
2. Connect the 3.5 mm jack plug of the headphones to the headphone port ❼ on the OSKAR.
3. Adjust the On/Off/Volume dial ❹ to a comfortable listening volume.

FR CASQUE

Pour une écoute privée, un casque peut être branché sur l'OSKAR si nécessaire.

L'amélioration vocale est alors également active via le casque ; le haut-parleur de l'OSKAR est désactivé lorsqu'un casque est branché.

Remarque : Nous recommandons d'utiliser un casque d'une impedance de 32 ohms afin de garantir un niveau d'écoute adéquat. Un casque d'une impédance supérieure entraînera un niveau d'écoute plus faible.

Avant d'utiliser le casque, réglez le volume au plus bas afin d'éviter une exposition à un niveau sonore trop élevé.

1. Si l'OSKAR est déjà allumé, tournez le bouton Marche/Arrêt/Volume ❹ dans le sens inverse des aiguilles d'une montre jusqu'au réglage le plus bas.
2. Branchez la fiche jack 3,5 mm du casque sur le port casque ❼ de l'OSKAR.
3. Réglez le bouton rotatif marche/arrêt/volume ❹ sur un volume d'écoute confortable.

NL HOOFDTELEFOON

Voor privé luisteren kan desgewenst een hoofdtelefoon op de OSKAR worden aangesloten.

De spraakverbetering is dan ook actief via de hoofdtelefoon; de luidspreker van de OSKAR wordt uitgeschakeld zodra er een hoofdtelefoon is aangesloten.

Opmerking: Wij raden aan een hoofdtelefoon met een impedantie van 32 ohm te gebruiken voor een passend luisterniveau. Een hoofdtelefoon met een hogere impedantie resulteert in een lager luisterniveau.

Zet vóór gebruik van de hoofdtelefoon het volume op de laagste stand om blootstelling aan een te hoog geluidsniveau te voorkomen.

1. Als de OSKAR al is ingeschakeld, draait u aan de Aan/Uit/Volumeknop ❹ tegen de klok in naar de laagste stand.
2. Steek de 3,5 mm jackplug van de hoofdtelefoon in de hoofdtelefoonpoort ❼ van de OSKAR.
3. Stel met de aan/uit/volumeknop ❹ een comfortabel luistervolume in.

IT CUFFIE

Per un ascolto privato, all'OSKAR è possibile collegare delle cuffie all'occorrenza.

Il miglioramento vocale è quindi attivo anche tramite le cuffie; l'altoparlante dell'OSKAR viene disattivato quando le cuffie sono collegate.

Nota: Consigliamo di utilizzare cuffie con un'impedenza di 32 ohm per garantire un livello di ascolto adeguato. Cuffie con impedenza superiore comporteranno un livello di ascolto inferiore.

Prima di utilizzare le cuffie, impostare il volume sul livello più basso per evitare l'esposizione a un livello sonoro eccessivamente elevato.

1. Se l'OSKAR è già acceso, ruotare la manopola On/Off/Volume ❹ in senso antiorario fino all'impostazione più bassa.
2. Inserire il connettore jack da 3,5 mm delle cuffie nella porta cuffie ❼ dell'OSKAR.
3. Regolare la manopola accensione/spegnimento/volume ❹ su un volume di ascolto confortevole.

ES AURICULARES

Para una escucha privada, pueden conectarse auriculares al OSKAR cuando sea necesario.

La mejora de voz también está activa entonces a través de los auriculares; el altavoz del OSKAR se desactiva cuando hay auriculares conectados.

Nota: Recomendamos utilizar auriculares con una impedancia de 32 ohmios para garantizar un nivel de escucha adecuado. El uso de auriculares con mayor impedancia dará lugar a un nivel de escucha más bajo.

Antes de usar los auriculares, ajuste el volumen al nivel más bajo para evitar la exposición a un nivel de sonido excesivamente alto.

1. Si el OSKAR ya está encendido, gire el dial de Encendido/Apagado/Volumen ❹ en sentido antihorario hasta el ajuste más bajo.
2. Inserte la clavija jack de 3,5 mm de los auriculares en el puerto de auriculares ❼ del OSKAR.
3. Ajuste la rueda de encendido/apagado/volumen ❹ a un volumen de escucha cómodo.

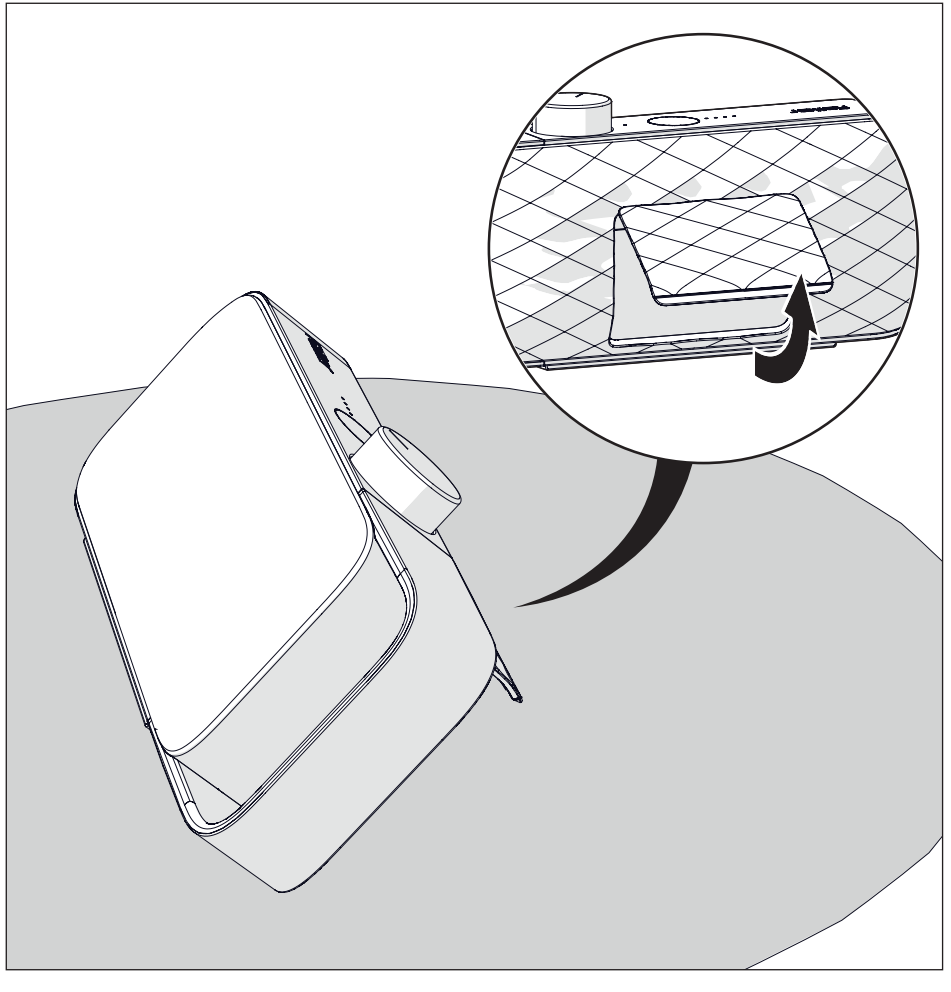

DE

INTEGRIERTER STANDFUSS

Der OSKAR ist mit einem integrierten Standfuß ausgestattet. Damit lässt sich der Lautsprecher nach oben ausrichten, um eine je nach Sitzposition optimale Klangprojektion zu erreichen.

Klappen Sie bei Bedarf den integrierten Standfuß aus und stellen Sie den OSKAR in die gewünschte Position.

EN

INTEGRATED STAND

The OSKAR is equipped with an integrated stand. This allows the speaker to be angled upwards to achieve optimal sound projection depending on your seating position.

If needed, pull out the integrated stand and place the OSKAR in the desired position.

FR

SUPPORT INTÉGRÉ

L'OSKAR est équipé d'un support intégré. Cela permet d'orienter le haut-parleur vers le haut afin d'obtenir une projection sonore optimale selon la position d'écoute.

Si nécessaire, dépliez le pied intégré et placez l'OSKAR dans la position souhaitée.

NL

GEÏNTEGREERDE STANDAARD

De OSKAR is voorzien van een geïntegreerde standaard. Hiermee kan de luidspreker naar boven worden gericht om een optimale geluidsprojectie te bereiken, afhankelijk van de zitpositie.

Klap indien nodig de geïntegreerde standaard uit en plaats de OSKAR in de gewenste positie.

IT

SUPPORTO INTEGRATO

L'OSKAR è dotato di un supporto integrato. In questo modo è possibile orientare l'altoparlante verso l'alto per ottenere una proiezione sonora ottimale a seconda della posizione di ascolto.

Se necessario, estrarre il piedistallo integrato e collocare l'OSKAR nella posizione desiderata.

ES

SOPORTE INTEGRADO

El OSKAR está equipado con un soporte integrado. Con ello se puede orientar el altavoz hacia arriba para lograr una proyección de sonido óptima según la posición de escucha.

Si es necesario, despliegue el soporte integrado y coloque el OSKAR en la posición deseada.

STATUSANZEIGEN

BASISSTATION

Die Kopplungs-LED ⓭ zeigt den aktuellen Betriebsstatus und die Funktion der Basisstation **B** an.

Zustand Kopplungs-LED	Bedeutung
Blinkt (langsam)	Keine Verbindung zum Sprachverstärker
Blinkt (schnell)	Kopplung läuft
Dauerhaft an	Verbunden, Normalbetrieb

SPRACHVERSTÄRKER

Die Status-LED zeigt den aktuellen Betriebsstatus des OSKAR an.

Zustand Status-LED	Bedeutung
Blinkt (langsam)	Keine Verbindung zur Basisstation.
Blinkt (schnell)	Kopplung läuft.
Dauerhaft an	Verbunden, im Betrieb.
Dauerhaft rot (im Betrieb)	Akku unter 20 %. Bitte laden Sie den OSKAR auf.
Langsames Blinken (wenn auf der Basisstation ausgeschaltet)	Aktiver Ladevorgang; die Anzeige erlischt, wenn der Akku vollständig geladen ist.

Hinweis: Zusätzlich zeigen die Sprachverbesserungs-LEDs ❶ die ausgewählte Stufe der Sprachverbesserung an. Dies wird im Kapitel „Sprachverbesserung“ beschrieben.

ZURÜCKSETZEN & PAIRING

BASISSTATION NEU STARTEN

Ein Neustart der Basisstation **B** kann helfen, wenn der OSKAR keinen Ton wiedergibt oder wenn die Verbindung zwischen der Basisstation und dem OSKAR nicht zustande kommt.

1. Drehen Sie den Ein/Aus/Lautstärke-Regler ❹ gegen den Uhrzeigersinn, bis er klickt, um den OSKAR auszuschalten.
2. Ziehen Sie das USB-C-Stromkabel **E** aus dem USB-C-Stromanschluss ⓮.
3. Warten Sie etwa 30 Sekunden.
4. Schließen Sie das USB-C-Stromkabel **E** wieder an. Die Basisstation **B** startet neu.

Hinweis: Nach dem Neustart verbindet sich die Basisstation **B** automatisch wieder mit dem OSKAR.

BASISSTATION UND SPRACHVERSTÄRKER KOPPELN

Die Basisstation **B** und der OSKAR sind werkseitig gekoppelt und müssen anfänglich nicht gekoppelt werden.

Hinweis: Wenn die Basisstation **B** und der OSKAR nicht automatisch koppeln oder sich verbinden (angezeigt durch die blinkende Status-LED ❸), liegt dies in der Regel an anderen Problemen wie Störungen. Diese können durch andere Geräte in unmittelbarer Nähe verursacht werden, die ebenfalls Bluetooth oder WLAN verwenden. Entfernen Sie die Basisstation **B** weiter von diesen Geräten. Siehe auch das Kapitel „Fehlerbehebung“.

Optional können Sie die Basisstation und den OSKAR erneut koppeln.

1. Stellen Sie den OSKAR in die Nähe der Basisstation **B** (gleicher Raum, wenige Meter entfernt).
2. Drücken Sie die Kopplungstaste ⓬ an der Basisstation **B**. Die Status-LED ⓭ beginnt schnell zu blinken (Kopplungsmodus).
3. Drehen Sie den Ein/Aus/Lautstärke-Regler ❹ im Uhrzeigersinn, bis er klickt, um den OSKAR einzuschalten.
4. Halten Sie die Taste für Sprachverbesserung ❷ am OSKAR etwa 5 Sekunden gedrückt, bis die Status-LED ❸ schneller zu blinken beginnt.
5. Warten Sie, bis beide LEDs ❸ ⓭ dauerhaft leuchten. Die Basisstation und der OSKAR sind nun gekoppelt.

Hinweis: Wenn die Kopplung fehlschlägt, wiederholen Sie die Schritte. Stellen Sie sicher, dass der OSKAR ausreichend geladen ist und sich in der Nähe der Basisstation **B** befindet. Ein fehlgeschlagener Kopplungsversuch verhindert, dass sich die Geräte verbinden. Wiederholen Sie den Kopplungsvorgang, bis er erfolgreich ist.

PFLEGE

REINIGUNG

Reinigen Sie den OSKAR nur außen mit einem weichen, fusselfreien Tuch oder einem leicht angefeuchteten Lappen. Verwenden Sie keine Wachssprays, scharfen Reinigungsmittel, lösungsmittelhaltigen Reinigungsmittel oder andere Substanzen, da diese die Oberfläche beschädigen könnten.

AKKUPFLEGE

Der OSKAR verwendet einen modernen Lithium-Ionen-Akku. Im Vergleich zu älteren Nickel-Metallhydrid-Akkus (NiMH) ist er im Alltag einfacher zu handhaben, und der sogenannte Memory-Effekt ist bei Lithium-Ionen-Akkus praktisch nicht vorhanden.
Die Lebensdauer des Akkus hängt von der Anzahl und Tiefe der Ladezyklen ab. Für eine lange Akkulebensdauer laden Sie den OSKAR am besten, wenn die Status-LED ❸ rot ist (Akkustand unter 20 %). Vermeiden Sie es, den Akku vollständig entladen zu lassen, ohne ihn aufzuladen.
Wenn Sie den OSKAR über einen längeren Zeitraum nicht verwenden, lagern Sie ihn idealerweise mit einem mittleren Ladestand und laden Sie ihn bei Bedarf nach.

AKKU-ENTSORGUNG OSKAR

Dieses Gerät enthält einen Lithium-Ionen-Akku, der vor der Entsorgung aus dem Gerät entfernt werden muss, um ein ordnungsgemäßes Recycling der Materialien zu gewährleisten.
Entfernen Sie den Akku nur zur Entsorgung des Geräts. Stellen Sie sicher, dass der Akku vor dem Entfernen vollständig entladen ist. Andernfalls kann es zu Verletzungen kommen.

Tragen Sie eine Schutzbrille und schützen Sie Ihre Hände, Finger und die Arbeitsfläche. Achten Sie auf die Verletzungsgefahr durch brechende oder umherfliegende Teile.
Vorgehensweise:

1. Nehmen Sie das Gerät von der Basisstation, schalten Sie es ein und lassen Sie es laufen, bis es in den Aus-Modus wechselt. Wiederholen Sie diesen Vorgang, bis sich das Gerät nicht mehr einschalten lässt.

Der Akku ist nun vollständig entladen.

2. Führen Sie einfach einen Öffnungshebel in die Lücke an der Unterkante der Batterieabdeckung ein und hebeln Sie diese vorsichtig nach oben.
3. Sobald sich die Unterseite gelöst hat, können Sie die Abdeckung vollständig vom Gerät abnehmen.
4. Ziehen Sie den Akku vorsichtig am Anschlusskabel aus dem Gehäuse.
5. Trennen Sie die Akkuverbindung.
6. Decken Sie den Kabelstecker mit Klebeband ab, um Kurzschlüsse durch Restladung zu verhindern.

Der Akku und die übrigen Gerätekomponenten können nun gemäß den örtlichen Vorschriften entsorgt werden.

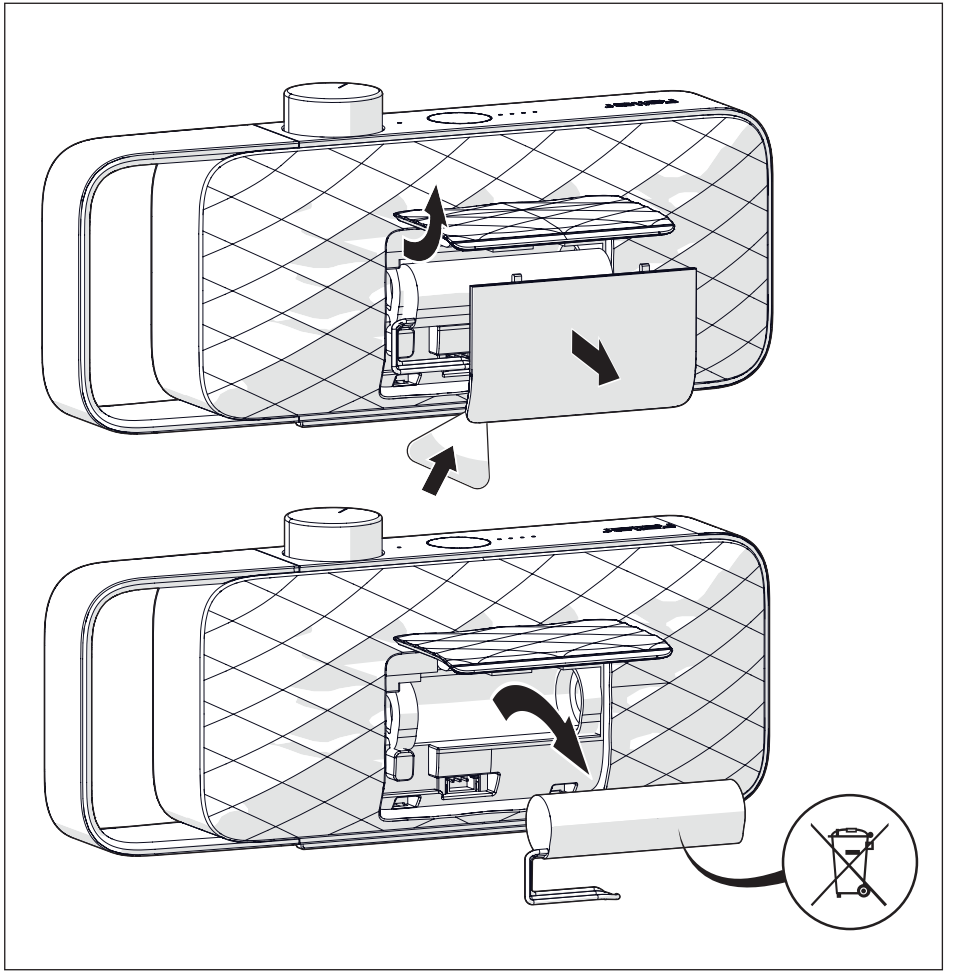

FEHLERBEHEBUNG

Problem	Mögliche Ursache	Mögliche Lösung
Kein Ton vom OSKAR. • Status-LED ❸ am OSKAR: Dauerhaft an • Kopplungs-LED ⓭ an der Basisstation: Dauerhaft an	Digitales Audioformat nicht auf PCM eingestellt (häufig nach der Erstinstallation oder beim Wechsel zu einem anderen Fernseher).	Überprüfen Sie die Einstellung des Audioausgabeformats im Einstellungsmenü Ihres Fernsehers. Stellen Sie sicher, dass Sie PCM als Audioausgabeformat Ihres Fernsehers ausgewählt haben.
	Der TV-Ton wurde stummgeschaltet.	Erhöhen Sie die Lautstärke an Ihrem Fernseher oder schalten Sie die Stummschaltung aus.
	Es ist kein Eingangskabel an die Basisstation angeschlossen.	Stellen Sie sicher, dass ein Eingangskabel an die Basisstation angeschlossen ist. Verwenden Sie eine der unterstützten Verbindungen: HDMI (ARC), optisch oder AUX.
	Das HDMI-Kabel ist nicht an die richtige HDMI-ARC/eARC-Buchse des Fernsehers angeschlossen.	Stellen Sie sicher, dass das HDMI-Kabel fest an die HDMI-ARC- oder HDMI-eARC-Buchse des Fernsehers angeschlossen ist.
Kein Ton vom OSKAR. • Kopplungs-LED ⓭ an der Basisstation: Aus	Nicht korrekt an die Steckdose angeschlossen.	Stellen Sie sicher, dass das USB-C-Kabel **E** korrekt an die Basisstation **B** und das Netzteil **C** angeschlossen ist.
	Die Basisstation **B** ist ausgeschaltet oder in einem unbekannten Zustand.	Ziehen Sie das USB-Kabel **E** (bei weiterhin angeschlossenem Netzadapter) aus der Basisstation und schließen Sie es nach 30 Sekunden wieder an die Basisstation an. Schalten Sie OSKAR mit dem Drehregler ein. Die Kopplungs-LED ⓭ sollte dann blinken und, sobald die Verbindung zum OSKAR besteht, dauerhaft leuchten.
	Problem mit dem Netzadapter.	Verwenden Sie zur weiteren Überprüfung einen anderen USB-C-Netzadapter mit 5 bis 15 Watt Leistung sowie ein anderes USB-C-Kabel.

Problem	Mögliche Ursache	Mögliche Lösung
Kein Ton vom OSKAR. • Die Status-LED ❸ am OSKAR-Sprachverstärker ist aus.	Wird 15 Minuten lang kein Ton erkannt wird, schalten sich der OSKAR und die Basisstation automatisch aus.	Schalten Sie Ihr TV-Gerät ein oder heben Sie die Stummschaltung auf und schalten Sie den OSKAR aus und wieder ein.
	Der OSKAR ist ausgeschaltet.	Schalten Sie den OSKAR ein und stellen Sie sicher, dass die Status-LED dauerhaft leuchtet.
	Der Akku des OSKAR ist nicht ausreichend.	Laden Sie den OSKAR-Sprachverstärker, indem Sie ihn auf die Basisstation **B** stellen oder ein USB-C-Ladegerät direkt an den USB-C-Anschluss ❻ anschließen.
Kein Ton vom OSKAR. • Die Kopplungs-LED ⓭ an der Basisstation **B** UND die Status-LED ❸ am OSKAR blinken nach dem Einschalten oder gelegentlich während des Betriebs.	Die drahtlose Verbindung zwischen der Basisstation und dem OSKAR ist instabil oder wird durch andere drahtlose Quellen gestört. Geräte wie Smartphones, WLAN-Zugangspunkte und Mikrowellenherde erzeugen Funkwellen und können Funkstörungen verursachen.	Positionieren Sie den OSKAR und die Basisstation in ausreichendem Abstand zu solchen Geräten. Deaktivieren Sie Bluetooth oder WLAN an diesen Geräten, wenn sie nicht benötigt werden.
Tonunterbrechungen	Der OSKAR ist zu weit von der Basisstation entfernt, z. B. in einem anderen Raum.	Verringern Sie den Abstand zur Basisstation **B**.
PROBLEM: Der Ton ist zu leise, obwohl die Lautstärke am OSKAR auf Maximum steht.	Die Ausgangslautstärke des Fernsehers für die verwendete Verbindung ist zu niedrig eingestellt.	Überprüfen Sie den Ausgangspegel in den Toneinstellungen Ihres Fernsehers und stellen Sie ihn höher oder auf Maximum.
	Der Ausgangspegel ist im Fernseher möglicherweise fest und an die Lautstärkeregelung des Fernsehers gekoppelt.	Stellen Sie die TV-Lautstärke auf einen hohen Pegel (in der Regel ¾ des Maximums) und regeln Sie die gewünschte Lautstärke am OSKAR ausschließlich mit dessen Regler. So wird auch sichergestellt, dass der OSKAR einen ausreichenden Signalpegel für den Betrieb erhält.

Problem	Mögliche Ursache	Mögliche Lösung
PROBLEM: Der Ton des OSKAR ist verzerrt, wenn der Kopfhörerausgang des Fernsehers verwendet wird.	An die Basisstation **B** wird ein zu hohes Ausgangssignal gesendet.	Überprüfen Sie den Ausgangspegel in den Toneinstellungen Ihres Fernsehers und stellen Sie ihn auf einen niedrigeren Wert. Prüfen Sie, dass der Ton nicht verzerrt, selbst wenn der Lautstärkeregler am OSKAR aufgedreht ist.
	An die Basisstation wird ein hohes Ausgangssignal gesendet, und der Ausgangspegel ist an die Lautstärkeregelung des Fernsehers gekoppelt.	Stellen Sie in diesem Fall die TV-Lautstärke auf einen niedrigeren Pegel und regeln Sie die gewünschte Wiedergabelautstärke am OSKAR ausschließlich mit dessen Lautstärkeregler. Prüfen Sie, dass der Ton nicht verzerrt, selbst wenn der Lautstärkeregler des OSKAR aufgedreht ist.
Während der Wiedergabe ist ein Brummen zu hören.	Das AUX-Kabel ist nicht in die AUX- oder Kopfhörerbuchse Ihres Fernsehers eingesteckt.	Prüfen Sie, dass Sie die richtige Buchse an Ihrem Fernseher verwenden.
	Das AUX-Kabel ist nicht vollständig in die Basisstation oder den Fernseher eingesteckt.	Stellen Sie sicher, dass beide Enden des Kabels vollständig in die entsprechenden Buchsen eingesteckt sind.
	Die Buchse am Fernseher ist oxidiert/verschmutzt und hat schlechten Kontakt.	Stecken Sie das Kabel mehrmals in die TV-Buchse. Wiederholtes Einstecken kann den Kontakt verbessern.
PROBLEM: Der Fernsehton und der OSKAR-Ton sind nicht synchron (bei Verwendung einer Optischer--Verbindung).	Der TV-Ton ist nicht stummgeschaltet.	Schalten Sie den TV-Ton stumm oder stellen Sie die Lautstärke auf 0. **Hinweis:** Wir empfehlen dringend, den TV-Ton während der Verwendung des OSKAR zu deaktivieren, um eine optimale Sprachverständlichkeit über den OSKAR zu gewährleisten. Wenn Sie sich dennoch für eine parallele Tonausgabe entscheiden, kann es zu einer zeitlichen Verzögerung der Tonausgabe kommen: Aktivieren Sie in den Audioeinstellungen Ihres Fernsehers „Audioverzögerung" und ermitteln Sie einen Wert, sodass der Ton des Fernsehers synchron mit dem OSKAR ausgegeben wird.
Der Akku wird nicht geladen	Der OSKAR hat keinen Ladekontakt zur Basisstation.	Reinigen Sie die Ladekontakte mit einem weichen Tuch. Um Fehlfunktionen zu vermeiden, drücken Sie nicht zu fest auf die Ladekontakte.

GARANTIE

Wir garantieren, dass dieses Gerät ab dem Kaufdatum 2 Jahre (1 Jahr in Nordamerika und Australien) einwandfrei funktioniert, sofern die Bedienungshinweise in dieser Anleitung beachtet wurden. Diese Garantie erlischt bei Fehlfunktionen, die durch versehentliche oder vorsätzliche Beschädigungen jeglicher Art, normalen Verschleiß, übermäßigen Verschleiß, Fahrlässigkeit oder nicht autorisierte Änderungen entstehen. Darüber hinaus gilt diese Garantie nicht für Mängel, die den Wert oder die Gebrauchstauglichkeit des Geräts nur unerheblich beeinträchtigen. Die Garantie deckt keine Einweg- oder wiederaufladbaren Batterien ab. Wenden Sie sich für Ansprüche bitte an Ihren Fachhändler oder direkt an unseren Kundendienst. Die Garantie umfasst die kostenlose Reparatur aller Mängel, die auf Material- oder Herstellungsfehler zurückzuführen sind, einschließlich kostenlosem Rückversand. Eine Reparatur oder ein Austausch setzt keine neue Garantiezeit in Gang. Maßgeblich bleibt die Garantiezeit von 2 Jahren (1 Jahr in Nordamerika und Australien) ab dem Kaufdatum. Bitte senden Sie das Gerät in der Originalverpackung zusammen mit dem Kaufbeleg ein. Werfen Sie diese Gegenstände nicht weg. Ansprüche berühren und/oder heben die gesetzlich definierten kostenlosen Gewährleistungsrechte des Kunden nicht auf.

GARANTIE BEI KAUF IM AUSLAND

Für Geräte, die außerhalb Deutschlands gekauft werden, gewährt der Händler im jeweiligen Land, in dem das Gerät erworben wird, eine Garantie. Weitere Informationen erhalten Sie bei Ihrem örtlichen Händler.

ENTSORGUNG

(Zu verwenden in den Ländern der Europäischen Union und anderen Ländern mit einem getrennten Sammelsystem für diese Produkte)
Dieses Symbol weist darauf hin, dass dieses Produkt nicht mit anderem Hausmüll entsorgt werden darf. Entsorgen Sie es gemäß den geltenden gesetzlichen Vorschriften für Elektroaltgeräte. Mit Ihrem Beitrag zur ordnungsgemäßen Entsorgung dieses Produkts schützen Sie die Umwelt und die Gesundheit anderer Menschen. Unsachgemäße Entsorgung gefährdet die Umwelt und die Gesundheit der Menschen. Die Wiederverwertung von Materialien trägt dazu bei, den Verbrauch von Rohstoffen zu verringern. Zur Rückgabe Ihres Altgeräts können Sie die üblichen Rückgabe- und Sammelsysteme nutzen oder sich an das Geschäft wenden, in dem Sie das Produkt gekauft haben.

KONFORMITÄTSERKLÄRUNG

Dieses Produkt wurde von oder für die sonoro audio GmbH hergestellt.

EU-Importeur: sonoro audio GmbH, Hammer Landstraße 45, 41460 Neuss, Deutschland

Hiermit erklärt sonoro audio, dass das Produkt (SV-200 und SV-201) der Funkanlagenrichtlinie (RED) 2014/53/EU, der Richtlinie 2009/125/EG sowie der RoHS-Richtlinie zur Beschränkung gefährlicher Stoffe 2011/65/EU und 2015/863/EU

entspricht. Wird am Gerät eine Änderung vorgenommen, die nicht von sonoro genehmigt wurde, verliert diese Erklärung automatisch ihre Gültigkeit.
Bitte senden Sie Fragen an den Importeur oder Fragen zur Produktkonformität nach europäischem Recht per E-Mail an: support@sonoro.com oder an die oben genannte Adresse. Der vollständige Text der EU-Konformitätserklärung ist unter folgender Internetadresse verfügbar: manuals.faller-audio.com.

COPYRIGHT

©2026 sonoro audio. Alle Rechte vorbehalten. „sonoro“, „faller“, das „sonoro“-Logo, das „faller“-Logo sowie weitere Marken und Symbole von „sonoro audio“ sind Eigentum von sonoro audio und gegebenenfalls eingetragen. Alle anderen Marken sind Eigentum ihrer jeweiligen Inhaber. sonoro übernimmt keine Haftung für Fehler in dieser Bedienungsanleitung. Die in der Bedienungsanleitung enthaltenen Informationen können ohne Vorankündigung geändert werden und Fehler enthalten.

KONTAKT

sonoro audio GmbH
Hammer Landstraße 45
41460 Neuss
Deutschland

Telefon:	+49 2131 7786056
Fax:	+49 2131 7517599
E-Mail:	support@faller-audio.com
	support@sonoro.com
Internet:	www.faller-audio.com
	www.sonoro.com

EN

STATUS INDICATORS

BASE STATION

The pairing indicator LED ⓭ indicates the current operating status and function of the base station **B**.

Pairing LED state	Meaning
Flashing (slow)	No connection to the voice enhancer
Flashing (fast)	Pairing in progress
Solid	Connected, normal operation

VOICE ENHANCER

The status LED indicates OSKAR's current operating status.

Status LED state	Meaning
Flashing (slow)	No connection to the base station.
Flashing (fast)	Pairing in progress.
Solid	Connected, during operation.
Solid red (while operation)	Battery lower than 20 %. Please charge the OSKAR.
Flashing slow (if switched off on the base station)	Active charging; the indicator turns off when fully charged.

Note: In addition, the speech enhancement LEDs ❶ indicate the selected speech enhancement level. This is described in Chapter "Speech enhancement".

RESET AND PAIRING

RESTART BASE STATION

Restarting the base station **B** can help if the OSKAR isn't playing any sound or if the connection between the base station and the OSKAR is not established.

1. Turn the On/Off/Volume dial ❹ counterclockwise until it clicks to switch off the OSKAR.
2. Unplug the USB-C power cable **E** from the USB-C power port ⓮.
3. Wait approximately 30 seconds.
4. Reconnect the USB-C power cable **E**. The base station **B** will restart.

Note: After restarting, the base station **B** will reconnect to the OSKAR automatically.

PAIRING THE BASE STATION AND THE VOICE ENHANCER

The base station **B** and the OSKAR are paired by default and do not need to be paired initially.

Note: If the base station **B** and the OSKAR do not pair or connect automatically (indicated by the flashing status LED ❸), this is usually due to other issues such as interference. It may be caused by other devices in the immediate vicinity that are also using Bluetooth or Wi-Fi. Move the base station **B** further away from these devices. See also Chapter 'Troubleshooting'.

Optionally, you can re-pair the base station and the OSKAR.

1. Place the OSKAR near the base station **B** (same room, a few meters away).
2. Press the pairing button ⓬ on the base station **B**. The status LED ⓭ will begin to flash rapidly (pairing mode).
3. Turn the On/Off/Volume dial ❹ clockwise until it clicks to switch on the OSKAR.

4. Press and hold the speech enhancement button ❷ on the OSKAR for about 5 seconds until the status LED ❸ starts flashing faster.
5. Wait until both LEDs ❸ ⓭ are lit steadily. The base station and the OSKAR are now paired.

Note: If pairing fails, repeat the steps. Make sure the OSKAR is sufficiently charged and located near the base station **B**. A failed pairing attempt will prevent the devices from connecting. Repeat the pairing process until it is successful.

MAINTENANCE

CLEANING

Only clean the OSKAR on the outside with a soft, lint-free cloth or a slightly dampened rag. Do not use any wax sprays, harsh cleaning agents, cleaning agents that contain solvent or other substances, as they could damage the surface.

BATTERY CARE

The OSKAR uses a modern lithium-ion battery. Compared to older nickel-metal hydride (NiMH) batteries, it is easier to use in everyday life, and the so-called memory effect is practically non-existent with lithium-ion batteries.

The battery's lifespan depends on the number and depth of charge cycles. For a long battery life, it is best to charge the OSKAR when the status LED ❸ is red (battery level below 20%). Avoid letting the battery run completely empty and not charging it. If you do not use the OSKAR for an extended period, ideally store it with a moderate charge level and recharge when needed.

BATTERY DISPOSAL OSKAR

This device contains a lithium-ion battery that must be removed from the device before disposal to ensure proper recycling of materials.
Only remove the rechargeable battery for disposal of the device. Ensure that the battery is completely discharged before removal. Failure to do so may result in injury.
Wear protective goggles and protect your hands, fingers, and working surface. Be aware of the risk of injury from breaking or flying parts.
Procedure:

1. Remove the device from the base station, switch it on, and allow it to run until it enters off mode. Repeat this process until the device can no longer be switched on.

The battery is now fully discharged.

2. Insert an opening pick into the gap at the bottom edge of the back cover and gently pry it upward.
3. Once the bottom is loose, you can lift the cover completely off the device.
4. Carefully pull the battery out of the housing using the connection cable.
5. Disconnect the battery connection.
6. Cover the cable connector with adhesive tape to prevent short circuits caused by residual charge.

The rechargeable battery and the remaining devices components can now be disposed of in accordance with local regulations.

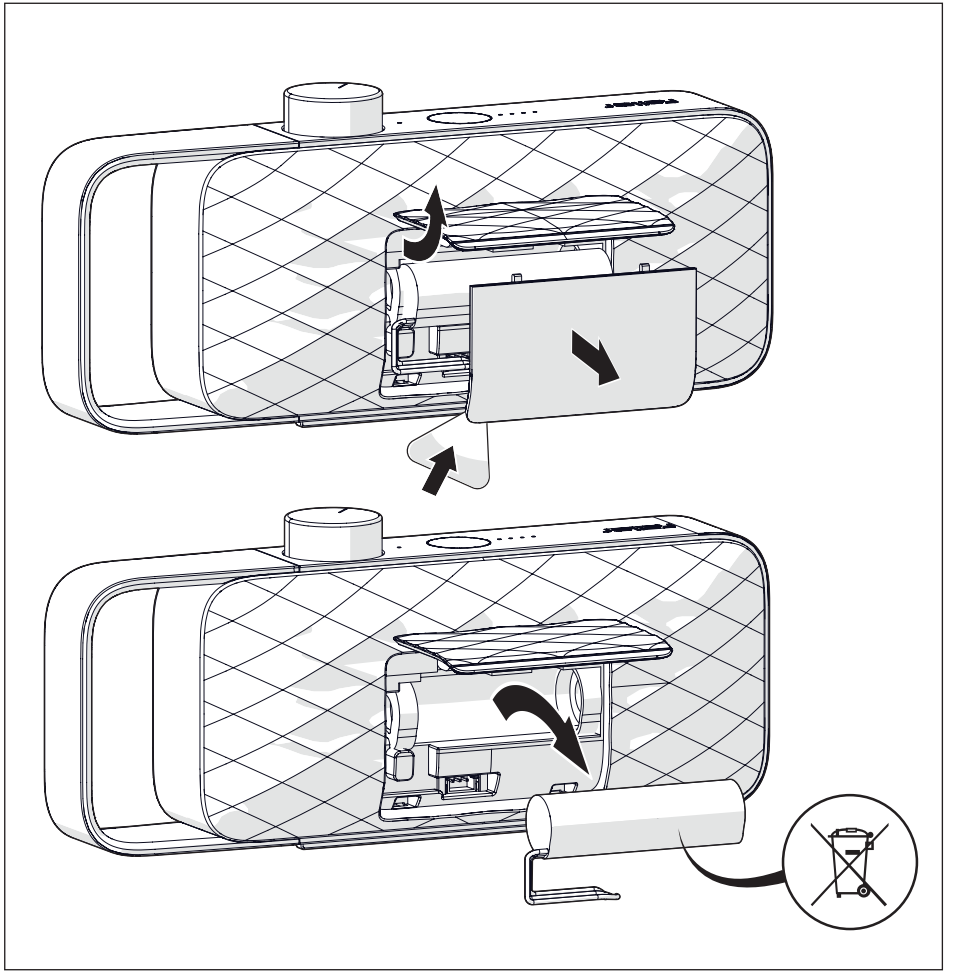

TROUBLESHOOTING

Problem	Possible cause	Possible solution
No audio from the OSKAR. • Status LED ❸ on the OSKAR: Solid • Pairing indicator LED ⓭ on base station: Solid	Digital audio format not set to PCM (common after initial installation or switching to a different TV).	Check the audio output format setting in your TV's settings menu. Make sure you have selected PCM as the audio output format on your TV.
	The TV audio has been muted.	Increase the volume on your TV or switch off the mute function.
	No input cable is connected to the base.	Make sure an input cable is connected to the base. Use one of the supported connections: HDMI (ARC), Optical, or AUX.
	The HDMI cable is not connected to the correct HDMI ARC/eARC socket on the TV.	Make sure the HDMI cable is securely connected to the HDMI ARC or HDMI eARC socket on the TV
No audio from the OSKAR. • Pairing indicator LED ⓭ on base station: Off	Not connected to power socket correctly.	Make sure the USB-C cable **E** is correctly connected to the base station **B** and the power supply **C**.
	Base station **B** is off or in an unknown state.	Remove the USB cable **E** (with the power adapter still connected) from the base station and reconnect it to the base station after 30 seconds. The pairing indicator LED ⓭ should then flash and once connected to the OSKAR, remain lit.
	Power adapter issue.	For further testing, use a different USB-C power adapter with an output power delivery between 5 and 15 watts and a different USB-C cable.
No audio from the OSKAR. • Status LED ❸ on the OSKAR voice enhancer is off	If no sound is detected for 15 minutes, the OSKAR and the base station automatically switch to off mode.	To restart the active connection, switch the OSKAR off and then back on.
	The OSKAR is switched off.	Switch the OSKAR on and make sure the status LED becomes solid.
	The OSKAR battery is not sufficiently charged.	Charge the OSKAR voice enhancer by putting it on the base station **B** or connecting a USB-C charger to the USB-C port ❻ directly.

Problem	Possible cause	Possible solution
No audio from the OSKAR. • The pairing indicator LED ⓭ on the base station **B** AND the status LED ❸ on the OSKAR flash after powering on or intermittently during operation.	The wireless connection between the base station and the OSKAR is unstable or is being interfered with by other wireless sources. Devices such as smart phones, Wi-Fi access points and microwave ovens generate radio waves and can cause radio interference.	Position the OSKAR and the base station at a sufficient distance from such devices. Disable Bluetooth or Wi-Fi on these devices when not needed.
Sound interruptions	The OSKAR is too far from the base station, e.g. in another room.	Reduce the distance from the base station **B**.
The sound is too quiet, even though the volume on the OSKAR is set to maximum.	The output volume on the TV for the connection being used is set too low.	Check the output level in your TV's sound settings and set it higher or to maximum.
	The output level may be fixed in the TV and is linked to the TV's volume control.	Set the TV volume to a high level (usually ¾ of the maximum) and adjust the desired volume on the OSKAR using only its control dial. This also ensures that the OSKAR receives a sufficient signal level to function.
The sound output on the OSKAR is distorted when using the headphones output on your television.	A high output signal is sent to the base station **B**.	Check the output level in your TV's sound settings and set it to a lower value. Check that the sound does not become distorted even when the volume control on the OSKAR is turned up.
	A high output signal is sent to the base station and the output level is linked to the TV's volume control.	In this case, set the TV volume to a lower level and adjust the desired playback volume on the OSKAR using only its volume control. Check that the sound does not distort even if the OSKAR volume control is turned up.

Problem	Possible cause	Possible solution
A humming noise can be heard during playback.	The AUX cable is not plugged into the AUX or headphone socket on your TV.	Check that you are using the correct socket on your TV.
	The AUX cable is not fully inserted into the base station or the TV.	Make sure that both ends of the cable are fully inserted into the corresponding sockets.
	The socket on the TV is oxidised/ dirty and has poor contact.	Plug the cable into the TV socket several times. Repeatedly plugging it in can improve the contact.
The TV audio and the OSKAR audio are out of sync (when using a optical connection).	The TV audio is not muted.	Mute the TV audio or set the volume to 0. **Note:** We strongly recommend disabling the TV audio whilst using the OSKAR to ensure optimal speech intelligibility from the OSKAR. If you nevertheless choose parallel audio output, there may be a time delay in the audio output: In your TV's audio settings, enable 'Audio Delay' and find a value so that the sound from the TV is output in sync with the OSKAR.
The battery is not charging	The OSKAR has no charging contact with the base station.	Clean the charging contacts with a soft cloth. To avoid malfunctions, do not press too hard on the charging contacts.

WARRANTY

We guarantee that this device will function properly for 2 years (1 year in North America and Australia) from the date of purchase, provided that the operating instructions in this manual have been observed. This warranty becomes null and void in the event of malfunctions resulting from accidental and intentional damage of any kind, normal wear, excessive wear, negligence, or unauthorised modifications. In addition, this warranty does not apply to deficiencies that only negligibly affect the value or usability of the device. The warranty does not cover disposable or rechargeable batteries.
For claims, please contact your specialist dealer or contact our Customer Service department directly.
The warranty covers the free repair of all faults resulting from the material or manufacturing process and includes free return shipping. Repair or exchange does not initiate a new warranty period.
The warranty period of 2 years (1 year in North America and Australia) from the date of purchase remains decisive.
Please send in the device in the original packaging along with the receipt of purchase. Please do not throw these items away. Claims do not affect and/or cancel the free of charge warranty rights of the customer defined by law.

WARRANTY IF PURCHASED ABROAD

The dealer in the respective country in which the device is purchased provides a warranty for devices that are purchased outside of Germany. You can obtain additional information from your local Faller audio dealer.

DISPOSAL

(To be used in the countries of the European Union and other countries with a separate collection system for these products) This symbol indicates that this product must not be disposed of with other household wastes. Dispose of it in accordance with applicable legal regulations for electric waste.
With your contribution to the proper disposal of this product, you protect the environment and the health of other people. Improper disposal endangers the environment and people's health. Material recycling helps to reduce the use of raw materials. To return your used product, you can use the normal return and collection systems or you can contact the shop where you bought the product.

DECLARATION OF CONFORMITY

This product has been manufactured by or for sonoro audio GmbH.

EU importer: sonoro audio GmbH, Hammer Landstraße 45, 41460 Neuss, Germany

sonoro audio hereby declares that the product (SV-200 and SV-201) complies with the Radio Equipment Directive (RED) 2014/53/EU, with Directive 2009/125/EC and with the Restriction of Hazardous Substances Directive (RoHS) 2011/65/EU and 2015/863/EU. If a modification is made to the device that has not been authorised by sonoro, this declaration automatically loses its validity.

Please send questions for the importer or questions regarding product conformity based on European legislation by e-mail to: support@sonoro.com or to the address listed above. The full text of the EU declaration of conformity is available at the following Internet address: manuals.faller-audio.com.

COPYRIGHT

©2026 sonoro audio. All rights reserved. “sonoro”, “faller”, the “sonoro” logo, the “faller” logo and other “sonoro audio” marks and symbols are owned by sonoro audio and are potentially registered. All other trademarks are the property of their respective owner. sonoro accepts no liability for errors in this operating manual. The information contained in the operating manual is subject to modification and errors.

CONTACT

sonoro audio GmbH
Hammer Landstraße 45
41460 Neuss
Germany

Phone:	+49 2131 7786056
Fax:	+49 2131 7517599
E-mail:	support@faller-audio.com
	support@sonoro.com
Internet:	www.faller-audio.com
	www.sonoro.com

FR

INDICATEURS D'ÉTAT

STATION DE BASE
La LED d'appairage ⓭ indique l'état de fonctionnement et la fonction actuels de la station de base **B**.

État de la LED d'appairage	Signification
Clignotement (lent)	Aucune connexion à l'amplificateur vocal
Clignotement (rapide)	Appairage en cours
Fixe	Connecté, fonctionnement normal

AMPLIFICATEUR DE VOIX
La LED d'état indique l'état de fonctionnement actuel de l'OSKAR.

État de la LED d'état	Signification
Clignotement (lent)	Aucune connexion à la station de base.
Clignotement (rapide)	Appairage en cours.
Fixe	Connecté, en fonctionnement.
Rouge fixe (en fonctionnement)	Batterie inférieure à 20 %. Veuillez recharger l'OSKAR.
Clignotement lent (si éteint sur la station de base)	Charge en cours ; l'indicateur s'éteint une fois la charge terminée.

Remarque : En outre, les LED d'amélioration vocale ❶ indiquent le niveau d'amélioration vocale sélectionné. Ceci est décrit au chapitre « Amélioration vocale ».

RÉINITIALISATION ET APPAIRAGE

REDÉMARRER LA STATION DE BASE
Redémarrer la station de base **B** peut aider si l'OSKAR n'émet aucun son ou si la connexion entre la station de base et l'OSKAR ne s'établit pas.

1. Tournez le bouton rotatif marche/arrêt/volume ❹ dans le sens inverse des aiguilles d'une montre jusqu'au clic pour éteindre l'OSKAR.
2. Débranchez le câble d'alimentation USB-C **E** du port d'alimentation USB-C ⓮.
3. Patientez environ 30 secondes.
4. Rebranchez le câble d'alimentation USB-C **E**. La station de base **B** redémarre.

Remarque : Après le redémarrage, la station de base **B** se reconnecte automatiquement à l'OSKAR.

APPAIRER LA STATION DE BASE ET L'AMPLIFICATEUR DE VOIX
La station de base **B** et l'OSKAR sont appairés en usine et n'ont pas besoin d'être appairés au départ.

Remarque : Si la station de base **B** et l'OSKAR ne s'appairent pas ou ne se connectent pas automatiquement (signalé par le clignotement de la LED d'état ❸), cela est généralement dû à d'autres problèmes tels que des interférences. Elles peuvent être causées par d'autres appareils situés à proximité immédiate qui utilisent également le Bluetooth ou le Wi-Fi. Éloignez la station de base **B** de ces appareils. Reportez-vous également au chapitre « Dépannage ».

En option, vous pouvez réappairer la station de base et l'OSKAR.

1. Placez l'OSKAR près de la station de base **B** (même pièce, à quelques mètres).
2. Appuyez sur le bouton d'appairage ⓬ de la station de base **B**. La LED d'état ⓭ se met à clignoter rapidement (mode appairage).
3. Tournez le bouton rotatif marche/arrêt/volume ❹ dans le sens des aiguilles d'une montre jusqu'au clic pour allumer l'OSKAR.
4. Maintenez le bouton d'amélioration vocale ❷ de l'OSKAR enfoncé pendant environ 5 secondes, jusqu'à ce que la LED d'état ❸ se mette à clignoter plus rapidement.
5. Patientez jusqu'à ce que les deux LED ❸ ⓭ soient allumées en continu. La station de base et l'OSKAR sont désormais appairés.

Remarque : Si l'appairage échoue, répétez les étapes. Assurez-vous que l'OSKAR est suffisamment chargé et situé près de la station de base **B**. Une tentative d'appairage infructueuse empêche les appareils de se connecter. Répétez le processus d'appairage jusqu'à ce qu'il réussisse.

ENTRETIEN

NETTOYAGE

Nettoyez l'OSKAR uniquement à l'extérieur avec un chiffon doux non pelucheux ou légèrement humide. N'utilisez ni sprays à la cire, ni produits de nettoyage agressifs, ni produits contenant des solvants ou d'autres substances, car ils pourraient endommager la surface.

ENTRETIEN DE LA BATTERIE

L'OSKAR utilise une batterie lithium-ion moderne. Par rapport aux anciennes batteries nickel-métal-hydrure (NiMH), elle est plus simple à utiliser au quotidien, et l'effet mémoire est pratiquement inexistant avec les batteries lithium-ion.
La durée de vie de la batterie dépend du nombre et de la profondeur des cycles de charge. Pour une longue durée de vie de la batterie, il est préférable de charger l'OSKAR lorsque la LED d'état ❸ est rouge (niveau de batterie inférieur à 20 %). Évitez de laisser la batterie se décharger complètement sans la recharger.
Si vous n'utilisez pas l'OSKAR pendant une période prolongée, rangez-le idéalement avec un niveau de charge moyen et rechargez-le au besoin.

MISE AU REBUT DE LA BATTERIE DE L'OSKAR

Cet appareil contient une batterie lithium-ion qui doit être retirée de l'appareil avant la mise au rebut afin de garantir un recyclage correct des matériaux. Ne retirez la batterie rechargeable que pour la mise au rebut de l'appareil. Assurez-vous qu'elle est complètement déchargée avant de la retirer. À défaut, des blessures peuvent survenir.

Portez des lunettes de protection et protégez vos mains, vos doigts et votre surface de travail. Soyez conscient du risque de blessure dû à des pièces qui se brisent ou sont projetées.
Procédure :

1. Retirez l'appareil de la station de base, allumez-le et laissez-le fonctionner jusqu'à ce qu'il passe en mode arrêt. Répétez ce processus jusqu'à ce que l'appareil ne puisse plus être allumé.

La batterie est maintenant complètement déchargée.

2. Il suffit d'insérer un outil d'ouverture dans l'interstice situé au niveau du bord inférieur du capot arrière et de le soulever délicatement vers le haut.
3. Une fois que le bas est dégagé, vous pouvez retirer complètement le capot de l'appareil.
4. Retirez délicatement la batterie du boîtier à l'aide du câble de connexion.
5. Débranchez le connecteur de la batterie.
6. Recouvrez le connecteur du câble de ruban adhésif pour éviter les courts-circuits dus à la charge résiduelle.

La batterie rechargeable et les autres composants de l'appareil peuvent désormais être mis au rebut conformément à la réglementation locale.

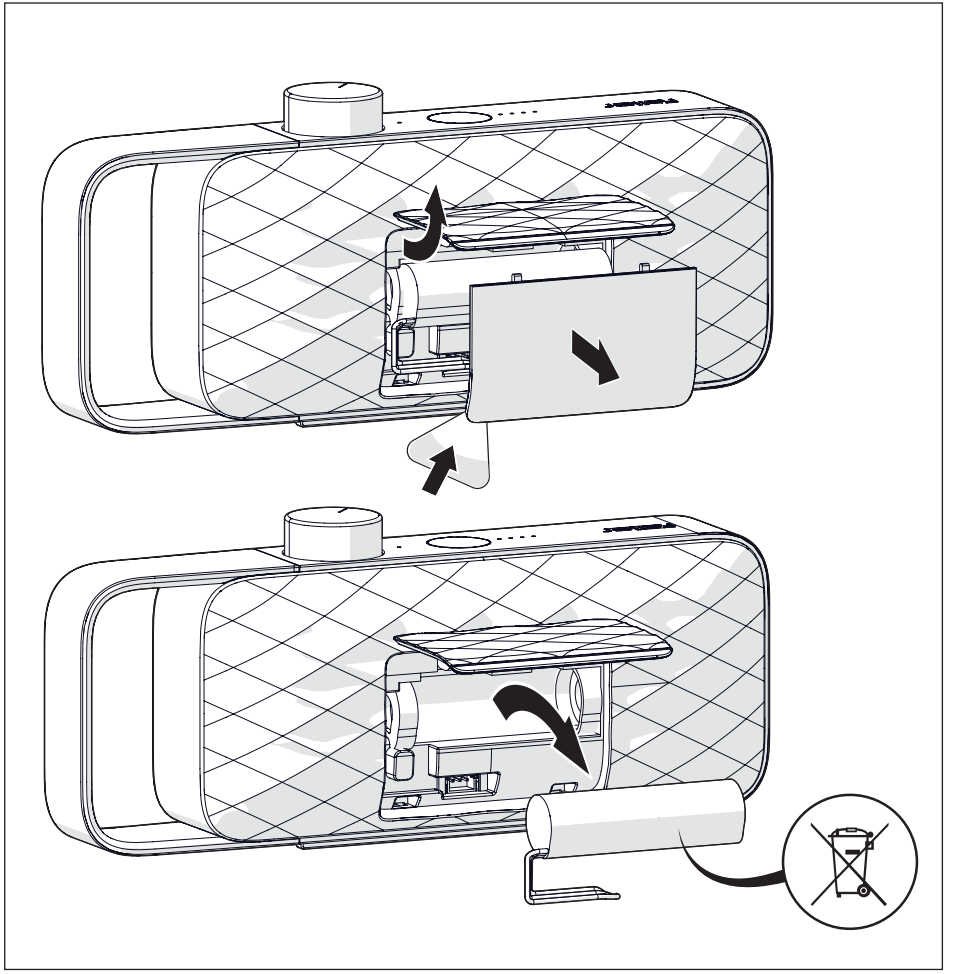

DÉPANNAGE

Problème	Cause possible	Solution possible
Aucun son provenant de l'OSKAR. • LED d'état ❸ sur l'OSKAR : fixe • LED d'appairage ⓭ sur la station de base : fixe	Le format audio numérique n'est pas réglé sur PCM (fréquent après la première installation ou lors du passage à un autre téléviseur).	Vérifiez le réglage du format de sortie audio dans le menu des réglages de votre téléviseur. Assurez-vous d'avoir sélectionné PCM comme format de sortie audio sur votre téléviseur.
	Le son du téléviseur a été coupé.	Augmentez le volume de votre téléviseur ou désactivez la fonction de coupure du son.
	Aucun câble d'entrée n'est raccordé à la station de base.	Assurez-vous qu'un câble d'entrée est raccordé à la station de base. Utilisez l'une des connexions prises en charge : HDMI (ARC), optique ou AUX.
	Le câble HDMI n'est pas raccordé à la bonne prise HDMI ARC/eARC du téléviseur.	Assurez-vous que le câble HDMI est correctement raccordé à la prise HDMI ARC ou HDMI eARC du téléviseur.
Aucun son provenant de l'OSKAR. • LED d'appairage ⓭ sur la station de base : éteinte	Mauvais raccordement à la prise de courant.	Assurez-vous que le câble USB-C **E** est correctement raccordé à la station de base **B** et à l'alimentation **C**.
	La station de base **B** est éteinte ou dans un état inconnu.	Débranchez le câble USB **E** (l'adaptateur secteur restant branché) de la station de base et rebranchez-le sur la station de base après 30 secondes. La LED d'appairage ⓭ doit alors clignoter puis, une fois connectée à l'OSKAR, rester allumée.
	Problème d'adaptateur secteur.	Pour un contrôle supplémentaire, utilisez un autre adaptateur secteur USB-C d'une puissance comprise entre 5 et 15 watts ainsi qu'un autre câble USB-C.
Aucun son provenant de l'OSKAR. • La LED d'état ❸ de l'amplificateur vocal OSKAR est éteinte.	Si aucun son n'est détecté pendant 15 minutes, l'OSKAR et la station de base s'éteignent automatiquement.	Pour relancer la connexion active, éteignez l'OSKAR puis rallumez-le.
	L'OSKAR est éteint.	Allumez l'OSKAR et assurez-vous que la LED d'état devient fixe.
	La batterie de l'OSKAR n'est pas chargée.	Chargez l'amplificateur vocal OSKAR en le plaçant sur la station de base **B** ou en branchant un chargeur USB-C directement sur le port USB-C ❻.

Problème	Cause possible	Solution possible
Aucun son provenant de l'OSKAR. • La LED d'appairage ⓭ de la station de base **B** ET la LED d'état ❸ de l'OSKAR clignotent après la mise sous tension ou par intermittence pendant le fonctionnement.	La connexion sans fil entre la station de base et l'OSKAR est instable ou est perturbée par d'autres sources sans fil. Des appareils tels que les smartphones, les points d'accès Wi-Fi et les fours à micro-ondes génèrent des ondes radio et peuvent provoquer des interférences radio.	Placez l'OSKAR et la station de base à une distance suffisante de ces appareils. Désactivez le Bluetooth ou le Wi-Fi de ces appareils lorsqu'ils ne sont pas nécessaires.
Interruptions du son	L'OSKAR est trop éloigné de la station de base, par exemple dans une autre pièce.	Réduisez la distance par rapport à la station de base **B**.
PROBLÈME : Le son est trop faible, bien que le volume de l'OSKAR soit au maximum.	Le volume de sortie du téléviseur pour la connexion utilisée est réglé trop bas.	Vérifiez le niveau de sortie dans les réglages audio de votre téléviseur et augmentez-le ou réglez-le au maximum.
	Le niveau de sortie peut être fixe sur le téléviseur et lié au réglage du volume du téléviseur.	Réglez le volume du téléviseur à un niveau élevé (généralement ¾ du maximum) et ajustez le volume souhaité sur l'OSKAR à l'aide du seul bouton rotatif de réglage. Cela garantit également que l'OSKAR reçoit un niveau de signal suffisant pour fonctionner.

Problème	Cause possible	Solution possible
PROBLÈME : Le son de l'OSKAR est déformé lors de l'utilisation de la sortie casque du téléviseur.	Un signal de sortie trop élevé est envoyé à la station de base **B**.	Vérifiez le niveau de sortie dans les réglages audio de votre téléviseur et réglez-le sur une valeur inférieure. Vérifiez que le son ne se déforme pas, même lorsque la molette de volume de l'OSKAR est tourné au maximum.
	Un signal de sortie élevé est envoyé à la station de base et le niveau de sortie est lié au réglage du volume du téléviseur.	Dans ce cas, réglez le volume du téléviseur à un niveau inférieur et ajustez le volume de lecture souhaité sur l'OSKAR à l'aide du seul bouton rotatif de volume. Vérifiez que le son ne se déforme pas, même si le bouton rotatif de volume de l'OSKAR est tourné au maximum.
Un bourdonnement se fait entendre pendant la lecture.	Le câble AUX n'est pas branché sur la prise AUX ou casque de votre téléviseur.	Vérifiez que vous utilisez la bonne prise sur votre téléviseur.
	Le câble AUX n'est pas complètement inséré dans la station de base ou le téléviseur.	Assurez-vous que les deux extrémités du câble sont entièrement insérées dans les prises correspondantes.
	La prise du téléviseur est oxydée/sale et présente un mauvais contact.	Branchez le câble plusieurs fois dans la prise du téléviseur. Des branchements répétés peuvent améliorer le contact.
PROBLÈME : Le son du téléviseur et celui de l'OSKAR sont désynchronisés (avec une connexion optique).	Le son du téléviseur n'est pas coupé.	Coupez le son du téléviseur ou réglez le volume sur 0. **Remarque :** Nous recommandons vivement de désactiver le son du téléviseur pendant l'utilisation de l'OSKAR afin de garantir une intelligibilité vocale optimale de l'OSKAR. Si vous optez malgré tout pour une sortie audio en parallèle, un décalage temporel peut survenir dans la sortie audio : dans les réglages audio de votre téléviseur, activez « Retard audio » et recherchez une valeur permettant de synchroniser le son du téléviseur avec celui de l'OSKAR.
La batterie ne se charge pas	L'OSKAR n'a pas de contact de charge avec la station de base.	Nettoyez les contacts de charge avec un chiffon doux. Pour éviter tout dysfonctionnement, n'appuyez pas trop fort sur les contacts de charge.

GARANTIE

Nous garantissons le bon fonctionnement de cet appareil pendant 2 ans (1 an en Amérique du Nord et en Australie) à compter de la date d'achat, à condition que les instructions d'utilisation de ce manuel aient été respectées. Cette garantie devient nulle et non avenue en cas de dysfonctionnements résultant de dommages accidentels ou intentionnels de toute nature, d'une usure normale, d'une usure excessive, d'une négligence ou de modifications non autorisées. En outre, cette garantie ne s'applique pas aux défauts qui n'affectent que de manière négligeable la valeur ou l'utilisabilité de l'appareil. La garantie ne couvre pas les piles jetables ni les batteries rechargeables.
Pour toute réclamation, veuillez contacter votre revendeur spécialisé ou notre service client directement. La garantie couvre la réparation gratuite de tous les défauts résultant du matériau ou du processus de fabrication et comprend les frais de retour gratuits. Une réparation ou un échange n'ouvre pas de nouvelle période de garantie. La période de garantie de 2 ans (1 an en Amérique du Nord et en Australie) à compter de la date d'achat reste déterminante.
Veuillez renvoyer l'appareil dans son emballage d'origine accompagné du justificatif d'achat. Ne jetez pas ces éléments. Les réclamations n'affectent pas et/ou n'annulent pas les droits de garantie gratuits du client définis par la loi.

GARANTIE EN CAS D'ACHAT À L'ÉTRANGER

Pour les appareils achetés en dehors de l'Allemagne, le revendeur du pays dans lequel l'appareil est acheté fournit une garantie. Vous pouvez obtenir des informations complémentaires auprès de votre revendeur local.

MISE AU REBUT

(À utiliser dans les pays de l'Union européenne et dans d'autres pays disposant d'un système de collecte distinct pour ces produits) Ce symbole indique que ce produit ne doit pas être éliminé avec les autres déchets ménagers. Éliminez-le conformément à la réglementation légale applicable aux déchets électriques. Par votre contribution à l'élimination correcte de ce produit, vous protégez l'environnement et la santé d'autrui. Une élimination inappropriée met en danger l'environnement et la santé des personnes. Le recyclage des matériaux contribue à réduire la consommation de matières premières. Pour retourner votre produit usagé, vous pouvez utiliser les systèmes de retour et de collecte habituels ou contacter le magasin où vous avez acheté le produit.

DÉCLARATION DE CONFORMITÉ

Ce produit a été fabriqué par ou pour sonoro audio GmbH.

Importateur UE : sonoro audio GmbH, Hammer Landstraße 45, 41460 Neuss, Allemagne	CE

Par la présente, sonoro audio déclare que le produit (SV-200 et SV-201) est conforme à la directive sur les équipements radioélectriques (RED) 2014/53/UE, à la directive 2009/125/CE et à la directive relative à la limitation des substances dangereuses (RoHS) 2011/65/UE et 2015/863/UE. Si une modification non autorisée par sonoro est apportée à l'appareil, cette déclaration perd automatiquement sa validité.
Veuillez envoyer les questions destinées à l'importateur ou les questions relatives à la conformité du produit au regard de la législation européenne par e-mail à : support@sonoro.com ou à l'adresse indiquée ci-dessus. Le texte intégral de la déclaration UE de conformité est disponible à l'adresse Internet suivante : manuals.faller-audio.com.

DROITS D'AUTEUR

©2026 sonoro audio. Tous droits réservés. « sonoro », « faller », le logo « sonoro », le logo « faller » ainsi que les autres marques et symboles « sonoro audio » sont la propriété de sonoro audio et sont susceptibles d'être déposés. Toutes les autres marques sont la propriété de leurs détenteurs respectifs. sonoro décline toute responsabilité en cas d'erreurs dans ce mode d'emploi. Les informations contenues dans le mode d'emploi sont susceptibles d'être modifiées et de comporter des erreurs.

CONTACT

sonoro audio GmbH
Hammer Landstraße 45
41460 Neuss
Allemagne

Téléphone :	+49 2131 7786056
Fax :	+49 2131 7517599
E-mail :	support@faller-audio.com
	support@sonoro.com
Internet :	www.faller-audio.com
	www.sonoro.com

NL STATUSINDICATOREN

BASISSTATION

De koppelings-led ⓭ geeft de actuele bedrijfsstatus en functie van het basisstation **B** aan.

Status koppelings-led	Betekenis
Knippert (langzaam)	Geen verbinding met de stemversterker
Knippert (snel)	Koppeling bezig
Continu	Verbonden, normale werking

STEMVERSTERKER

De status-led geeft de actuele bedrijfsstatus van de OSKAR aan.

Status-led-status	Betekenis
Knippert (langzaam)	Geen verbinding met het basisstation.
Knippert (snel)	Koppeling bezig.
Continu	Verbonden, tijdens gebruik.
Rood continu (tijdens gebruik)	Batterij lager dan 20 %. Laad de OSKAR op.
Langzaam knipperend (indien uitgeschakeld op het basisstation)	Bezig met opladen; de indicator gaat uit zodra de batterij vol is.

Opmerking: Daarnaast geven de spraakverbeterings-leds ❶ het gekozen niveau van spraakverbetering aan. Dit wordt beschreven in het hoofdstuk "Spraakverbetering".

RESETTEN EN KOPPELEN

BASISSTATION OPNIEUW STARTEN

Het opnieuw starten van het basisstation **B** kan helpen als de OSKAR geen geluid weergeeft of als de verbinding tussen het basisstation en de OSKAR niet tot stand komt.

1. Draai de aan/uit/volumeknop ❹ tegen de klok in tot deze klikt om de OSKAR uit te schakelen.
2. Trek de USB-C-voedingskabel **E** uit de USB-C-voedingspoort ⓮.
3. Wacht ongeveer 30 seconden.

4. Sluit de USB-C-voedingskabel **E** weer aan. Het basisstation **B** start opnieuw op.

Opmerking: Na het opnieuw starten maakt het basisstation **B** automatisch weer verbinding met de OSKAR.

BASISSTATION EN STEMVERSTERKER KOPPELEN

Het basisstation **B** en de OSKAR zijn in de fabriek gekoppeld en hoeven aanvankelijk niet te worden gekoppeld.

Opmerking: Als het basisstation **B** en de OSKAR niet automatisch koppelen of verbinden (aangegeven door de knipperende status-led ❸), komt dit meestal door andere problemen zoals interferentie. Dit kan worden veroorzaakt door andere apparaten in de directe omgeving die ook Bluetooth of wifi gebruiken. Plaats het basisstation **B** verder van deze apparaten. Zie ook het hoofdstuk "Problemen oplossen".

Optioneel kunt u het basisstation en de OSKAR opnieuw koppelen.

1. Plaats de OSKAR dicht bij het basisstation **B** (zelfde kamer, enkele meters ervandaan).
2. Houd de koppelingsknop ⓬ op het basisstation **B**. De status-led ⓭ gaat snel knipperen (koppelingsmodus).
3. Draai de aan/uit/volumeknop ❹ met de klok mee tot deze klikt om de OSKAR in te schakelen.
4. Houd de knop spraakverbetering ❷ op de OSKAR ongeveer 5 seconden ingedrukt, tot de status-led ❸ sneller gaat knipperen.
5. Wacht tot beide leds ❸ ⓭ continu branden. Het basisstation en de OSKAR zijn nu gekoppeld.

Opmerking: Als het koppelen mislukt, herhaalt u de stappen. Zorg dat de OSKAR voldoende is opgeladen en zich dicht bij het basisstation **B** bevindt. Een mislukte koppelpoging verhindert dat de apparaten verbinding maken. Herhaal het koppelen tot het lukt.

ONDERHOUD

REINIGEN

Reinig de OSKAR alleen aan de buitenkant met een zachte, pluisvrije of licht bevochtigde doek. Gebruik geen waxsprays, agressieve reinigingsmiddelen, oplosmiddelhoudende reinigingsmiddelen of andere stoffen, omdat deze het oppervlak kunnen beschadigen.

ONDERHOUD VAN DE BATTERIJ

De OSKAR gebruikt een moderne lithium-ionbatterij. Vergeleken met oudere nikkel-metaalhydridebatterijen (NiMH) is deze in het dagelijks gebruik eenvoudiger, en het zogenoemde geheugeneffect komt bij lithium-ionbatterijen praktisch niet voor.
De levensduur van de batterij hangt af van het aantal en de diepte van de laadcycli. Voor een lange levensduur kunt u de ❸ het beste opladen wanneer de status-led OSKAR rood is (batterijniveau lager dan 20 %). Voorkom dat de batterij volledig leegloopt zonder te worden opgeladen.
Als u de OSKAR langere tijd niet gebruikt, bewaart u hem idealiter met een gemiddeld laadniveau en laadt u hem indien nodig bij.

AFVOER VAN DE OSKAR-BATTERIJ

Dit apparaat bevat een lithium-ionbatterij die vóór afvoer uit het apparaat moet worden verwijderd om een correcte recycling van de materialen te waarborgen.
Verwijder de oplaadbare batterij alleen voor de afvoer van het apparaat. Zorg dat de batterij volledig ontladen is voordat u hem verwijdert. Anders kan letsel ontstaan.
Draag een veiligheidsbril en bescherm uw handen, vingers en werkoppervlak. Houd rekening met het risico op letsel door brekende of rondvliegende onderdelen.
Procedure:

1. Neem het apparaat van het basisstation, schakel het in en laat het draaien tot het naar de uit-modus gaat. Herhaal dit tot het apparaat niet meer kan worden ingeschakeld.

De batterij is dan volledig ontladen.

2. Steek een openingsgereedschap in de opening aan de onderrand van de achterklep en wrik deze voorzichtig omhoog.
3. Zodra de bodem loszit, kun je het deksel volledig van het apparaat afhalen.
4. Trek de batterij voorzichtig met de aansluitkabel uit de behuizing.
5. Koppel de batterijaansluiting los.
6. Dek de kabelconnector af met plakband om kortsluiting door restlading te voorkomen.

De oplaadbare batterij en de overige onderdelen van het apparaat kunnen nu volgens de plaatselijke voorschriften worden afgevoerd.

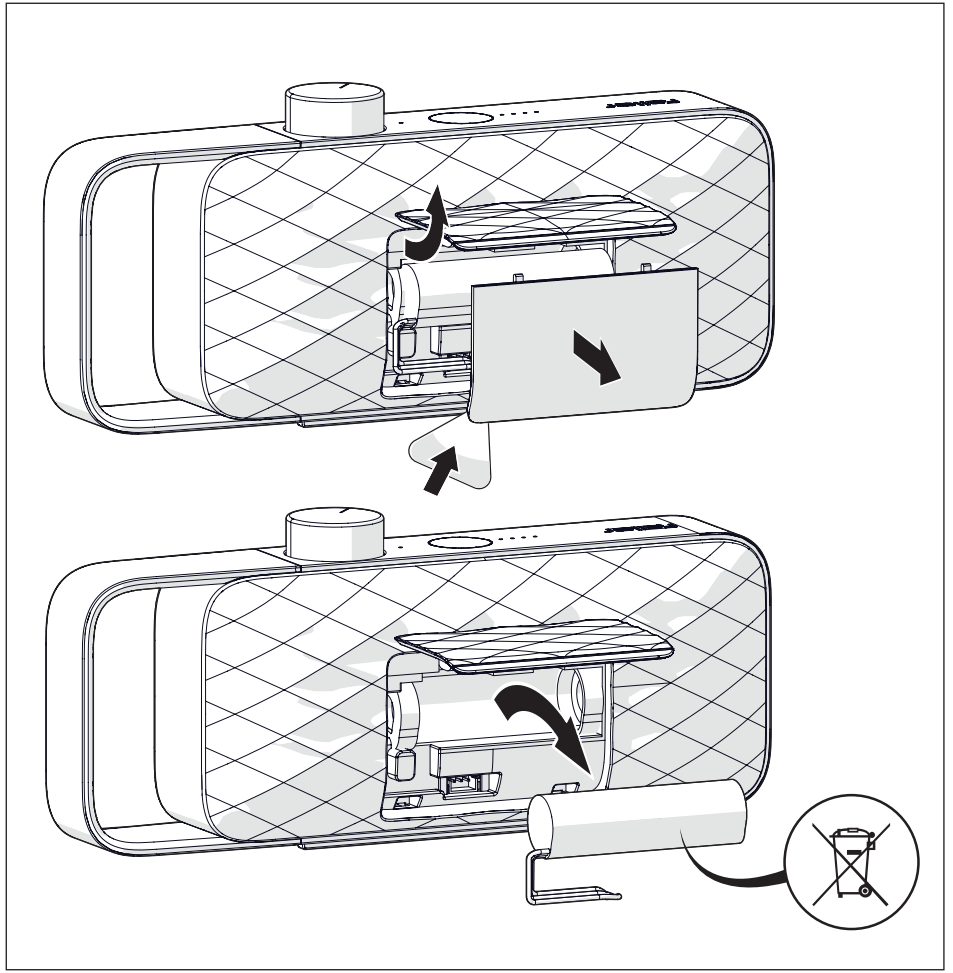

PROBLEMEN OPLOSSEN

Probleem	Mogelijke oorzaak	Mogelijke oplossing
Geen geluid uit de OSKAR. • Status-led ❸ op de OSKAR: continu • Koppelings-led ⓭ op het basisstation: continu	Digitaal audioformaat niet op PCM ingesteld (vaak na de eerste installatie of bij het overstappen naar een andere televisie).	Controleer de instelling van het audio-uitvoerformaat in het menu van uw televisie. Zorg dat u PCM als audio-uitvoerformaat hebt geselecteerd.
	Het tv-geluid is gedempt.	Verhoog het volume van uw televisie of schakel de demping uit.
	Er is geen ingangskabel op het basisstation aangesloten.	Zorg dat er een ingangskabel op het basisstation is aangesloten. Gebruik een van de ondersteunde verbindingen: HDMI (ARC), optisch of AUX.
	De HDMI-kabel is niet op de juiste HDMI ARC/eARC-aansluiting van de televisie aangesloten.	Zorg dat de HDMI-kabel stevig is aangesloten op de HDMI ARC- of HDMI eARC-aansluiting van de televisie.
Geen geluid uit de OSKAR. • Koppelings-led ⓭ op het basisstation: uit	Niet correct aangesloten op het stopcontact.	Zorg dat de USB-C-kabel **E** correct is aangesloten op het basisstation **B** en de voeding **C**.
	Het basisstation **B** is uit of in een onbekende toestand.	Trek de USB-kabel **E** (met de adapter nog aangesloten) uit het basisstation en sluit hem na 30 seconden weer aan op het basisstation. De koppelings-led ⓭ zou dan moeten knipperen en, eenmaal verbonden met de OSKAR, blijven branden.
	Probleem met de netadapter.	Gebruik voor verdere controle een andere USB-C-netadapter met een uitgangsvermogen tussen 5 en 15 watt en een andere USB-C-kabel.
Geen geluid uit de OSKAR. • De status-led ❸ van de OSKAR-stemversterker is uit.	Als er 15 minuten geen geluid wordt gedetecteerd, schakelen de OSKAR en het basisstation automatisch over naar de stand-bymodus.	Schakel de OSKAR uit en weer in om de actieve verbinding opnieuw te starten.
	De OSKAR is uitgeschakeld.	Schakel de OSKAR in en zorg dat de status-led continu gaat branden.
	De batterij van de OSKAR is niet opgeladen.	Laad de OSKAR-stemversterker op door hem op het basisstation **B** te plaatsen of een USB-C-lader rechtstreeks op de USB-C-poort ❻ aan te sluiten.

Probleem	Mogelijke oorzaak	Mogelijke oplossing
Geen geluid uit de OSKAR. • De koppelings-led ⓭ op het basisstation **B** ÉN de status-led ❸ op de OSKAR knipperen na het inschakelen of af en toe tijdens gebruik.	De draadloze verbinding tussen het basisstation en de OSKAR is onstabiel of wordt verstoord door andere draadloze bronnen. Apparaten zoals smartphones, wifi-accesspoints en magnetrons genereren radiogolven en kunnen storing veroorzaken.	Plaats de OSKAR en het basisstation op voldoende afstand van dergelijke apparaten. Schakel Bluetooth of wifi op deze apparaten uit wanneer ze niet nodig zijn.
Geluidsonderbre-kingen	De OSKAR staat te ver van het basisstation, bijv. in een andere kamer.	Verklein de afstand tot het basisstation **B**.
PROBLEEM: Het geluid is te zacht, ook al staat het volume van de OSKAR op maximaal.	Het uitgangsvolume van de televisie voor de gebruikte verbinding staat te laag.	Controleer het uitgangsniveau in de geluidsinstellingen van uw televisie en zet het hoger of op maximaal.
	Het uitgangsniveau is in de televisie mogelijk vast en gekoppeld aan de volumeregeling van de televisie.	Zet het tv-volume op een hoog niveau (meestal ¾ van het maximum) en regel het gewenste volume op de OSKAR uitsluitend met de eigen knop. Zo krijgt de OSKAR ook een voldoende signaalniveau.
PROBLEEM: De ge-luidsweergave van de OSKAR is vervormd bij gebruik van de hoofdtelefoonuit-gang van de tv.	Er wordt een te hoog uitgangssignaal naar het basisstation **B** gestuurd.	Controleer het uitgangsniveau in de geluidsinstellingen van uw televisie en zet het lager. Controleer of het geluid niet vervormt, ook niet wanneer de volumeknop van de OSKAR op maximaal staat.
	Er wordt een hoog uitgangssignaal naar het basisstation gestuurd en het uitgangsniveau is gekoppeld aan de volumeregeling van de televisie.	Zet in dat geval het tv-volume lager en regel het gewenste weergavevolume op de OSKAR uitsluitend met de eigen volumeknop. Controleer of het geluid niet vervormt, ook niet wanneer de knop van de OSKAR op maximaal staat.

Probleem	Mogelijke oorzaak	Mogelijke oplossing
Tijdens het afspelen is een bromtoon hoorbaar.	De AUX-kabel zit niet in de AUX- of hoofdtelefoonaansluiting van uw televisie.	Controleer of u de juiste aansluiting van uw televisie gebruikt.
	De AUX-kabel is niet volledig in het basisstation of de televisie gestoken.	Zorg dat beide uiteinden van de kabel volledig in de bijbehorende aansluitingen zijn gestoken.
	De aansluiting van de televisie is geoxideerd/vuil en maakt slecht contact.	Steek de kabel meerdere keren in de tv-aansluiting. Herhaaldelijk insteken kan het contact verbeteren.
PROBLEEM: Het tv-geluid en het OSKAR-geluid lopen niet synchroon (bij een Optische-verbinding).	Het tv-geluid is niet gedempt.	Demp het tv-geluid of zet het volume op 0. **Opmerking:** Wij raden sterk aan het tv-geluid uit te schakelen tijdens het gebruik van de OSKAR voor een optimale spraakverstaanbaarheid via de OSKAR. Kiest u toch voor parallelle geluidsweergave, dan kan er een vertraging in de geluidsuitvoer optreden: schakel in de audio-instellingen van uw televisie "Audiovertraging" in en zoek een waarde waarbij het tv-geluid synchroon met de OSKAR wordt weergegeven.
De batterij wordt niet opgeladen	De OSKAR heeft geen laadcontact met het basisstation.	Reinig de laadcontacten met een zachte doek. Druk niet te hard op de laadcontacten om storingen te voorkomen.

GARANTIE

Wij garanderen dat dit apparaat gedurende 2 jaar (1 jaar in Noord-Amerika en Australië) vanaf de aankoopdatum correct functioneert, mits de bedieningsinstructies in deze handleiding zijn opgevolgd. Deze garantie vervalt bij storingen die het gevolg zijn van opzettelijke of onopzettelijke beschadiging van welke aard dan ook, normale slijtage, overmatige slijtage, nalatigheid of ongeoorloofde wijzigingen. Bovendien geldt deze garantie niet voor gebreken die de waarde of bruikbaarheid van het apparaat slechts in geringe mate beïnvloeden. De garantie dekt geen wegwerp- of oplaadbare batterijen.
Neem voor claims contact op met uw vakhandelaar of rechtstreeks met onze klantenservice. De garantie omvat de kosteloze reparatie van alle gebreken die te wijten zijn aan het materiaal of het fabricageproces, inclusief kosteloze retourzending. Een reparatie of vervanging doet geen nieuwe garantieperiode ingaan. Bepalend blijft de garantieperiode van 2 jaar (1 jaar in Noord-Amerika en Australië) vanaf de aankoopdatum.
Stuur het apparaat in de originele verpakking samen met het aankoopbewijs op. Gooi deze items niet weg. Claims doen geen afbreuk aan en/of heffen de wettelijk vastgelegde kosteloze garantierechten van de klant niet op.

GARANTIE BIJ AANKOOP IN HET BUITENLAND

Voor apparaten die buiten Duitsland worden gekocht, biedt de dealer in het betreffende land waar het apparaat wordt aangeschaft een garantie. Meer informatie is verkrijgbaar bij uw plaatselijke dealer.

AFVOER

	(Te gebruiken in de landen van de Europese Unie en andere landen met een gescheiden inzamelsysteem voor deze producten) Dit symbool geeft aan dat dit product niet met het overige huishoudelijke afval mag worden weggegooid. Voer het af volgens de geldende wettelijke voorschriften voor elektrisch afval. Door uw bijdrage aan de juiste afvoer van dit product beschermt u het milieu en de gezondheid van anderen. Onjuiste afvoer brengt het milieu en de gezondheid van mensen in gevaar. Het hergebruik van materialen helpt het verbruik van grondstoffen te verminderen. Om uw afgedankte apparaat in te leveren, kunt u gebruikmaken van de gebruikelijke inlever- en inzamelsystemen of contact opnemen met de winkel waar u het product hebt gekocht.

CONFORMITEITSVERKLARING

Dit product is gefabriceerd door of voor sonoro audio GmbH.

EU-importeur: sonoro audio GmbH, Hammer Landstraße 45, 41460 Neuss, Duitsland	CE

Hierbij verklaart sonoro audio dat het product (SV-200 en SV-201) voldoet aan de radioapparatuurrichtlijn (RED) 2014/53/EU, richtlijn 2009/125/EG en de RoHS-richtlijn betreffende de beperking van gevaarlijke stoffen 2011/65/EU en 2015/863/EU. Wordt aan het apparaat een wijziging aangebracht die niet door sonoro is goedgekeurd, dan verliest deze verklaring automatisch haar geldigheid.
Stuur vragen voor de importeur of vragen over de productconformiteit volgens de Europese wetgeving per e-mail naar: support@sonoro.com of naar het hierboven vermelde adres. De volledige tekst van de EU-conformiteitsverklaring is beschikbaar op het volgende internetadres: manuals.faller-audio.com.

AUTEURSRECHT

©2026 sonoro audio. Alle rechten voorbehouden. "sonoro", "faller", het "sonoro"-logo, het "faller"-logo en de overige "sonoro audio"-merken en -symbolen zijn eigendom van sonoro audio en waar van toepassing gedeponeerd. Alle andere merken zijn eigendom van hun respectieve eigenaren.
sonoro aanvaardt geen aansprakelijkheid voor fouten in deze handleiding. De informatie in de handleiding kan zonder voorafgaande kennisgeving worden gewijzigd en kan fouten bevatten.

CONTACT

sonoro audio GmbH
Hammer Landstraße 45
41460 Neuss
Duitsland

Telefoon:	+49 2131 7786056
Fax:	+49 2131 7517599
E-mail:	support@faller-audio.com
	support@sonoro.com
Internet:	www.faller-audio.com
	www.sonoro.com

IT

INDICATORI DI STATO

STAZIONE BASE
Il LED di accoppiamento ⓭ indica lo stato di funzionamento e la funzione attuali della stazione base **B**.

Stato LED di accoppiamento	Significato
Lampeggiante (lento)	Nessuna connessione all'amplificatore vocale
Lampeggiante (veloce)	Accoppiamento in corso
Fisso	Connesso, funzionamento normale

AMPLIFICATORE VOCALE
Il LED di stato indica lo stato di funzionamento attuale dell'OSKAR.

Stato LED di stato	Significato
Lampeggiante (lento)	Nessuna connessione alla stazione base.
Lampeggiante (veloce)	Accoppiamento in corso.
Fisso	Connesso, durante il funzionamento.
Rosso fisso (durante il funzionamento)	Batteria inferiore al 20 %. Caricare l'OSKAR.
Lampeggiante lento (se spento sulla stazione base)	Ricarica in corso; l'indicatore si spegne a ricarica completata.

Nota: Inoltre, i LED di miglioramento vocale ❶ indicano il livello di miglioramento vocale selezionato. Questo è descritto nel capitolo «Miglioramento vocale».

RIPRISTINO E ACCOPPIAMENTO

RIAVVIO DELLA STAZIONE BASE
Il riavvio della stazione base **B** può essere utile se l'OSKAR non riproduce alcun suono o se la connessione tra la stazione base e l'OSKAR non viene stabilita.

1. Ruotare la manopola accensione/spegnimento/volume ❹ in senso antiorario fino a sentire un clic per spegnere l'OSKAR.
2. Scollegare il cavo di alimentazione USB-C **E** dalla porta di alimentazione USB-C ⓮.
3. Attendere circa 30 secondi.
4. Ricollegare il cavo di alimentazione USB-C **E**. La stazione base **B** si riavvia.

Nota: Dopo il riavvio, la stazione base **B** si riconnette automaticamente all'OSKAR.

ACCOPPIAMENTO DELLA STAZIONE BASE E DELL'AMPLIFICATORE VOCALE
La stazione base **B** e l'OSKAR sono accoppiati di fabbrica e inizialmente non necessitano di accoppiamento.

Nota: Se la stazione base **B** e l'OSKAR non si accoppiano o non si connettono automaticamente (indicato dal LED di stato ❸ lampeggiante), la causa è di solito un altro problema come le interferenze. Possono essere causate da altri dispositivi nelle immediate vicinanze che utilizzano anch'essi Bluetooth o Wi-Fi. Allontanare la stazione base **B** da tali dispositivi. Vedere anche il capitolo «Risoluzione dei problemi».

Facoltativamente, è possibile riaccoppiare la stazione base e l'OSKAR.

1. Collocare l'OSKAR vicino alla stazione base **B** (stessa stanza, a pochi metri di distanza).
2. Premere il pulsante di accoppiamento ⓬ sulla stazione base **B**. Il LED di stato ⓭ inizia a lampeggiare rapidamente (modalità di accoppiamento).
3. Ruotare la manopola accensione/spegnimento/volume ❹ in senso orario fino a sentire un clic per accendere l'OSKAR.
4. Tenere premuto il pulsante di miglioramento vocale ❷ sull'OSKAR per circa 5 secondi, finché il LED di stato ❸ non inizia a lampeggiare più velocemente.
5. Attendere finché entrambi i LED ❸ ⓭ non sono illuminati in modo fisso. La stazione base e l'OSKAR sono ora accoppiati.

Nota: Se l'accoppiamento non riesce, ripetere i passaggi. Assicurarsi che l'OSKAR sia sufficientemente carico e vicino alla stazione base **B**. Un tentativo di accoppiamento non riuscito impedisce ai dispositivi di connettersi. Ripetere la procedura di accoppiamento finché non va a buon fine.

MANUTENZIONE

PULIZIA

Pulire l'OSKAR solo esternamente con un panno morbido e privo di lanugine o leggermente inumidito. Non utilizzare spray alla cera, detergenti aggressivi, detergenti contenenti solventi o altre sostanze, poiché potrebbero danneggiare la superficie.

CURA DELLA BATTERIA

L'OSKAR utilizza una moderna batteria agli ioni di litio. Rispetto alle precedenti batterie al nichel-metallo idruro (NiMH), è più semplice da usare nella vita quotidiana e il cosiddetto effetto memoria è praticamente assente nelle batterie agli ioni di litio. La durata della batteria dipende dal numero e dalla profondità dei cicli di ricarica. Per una lunga durata della batteria, è preferibile caricare l'OSKAR quando il LED di stato ❸ è rosso o lampeggia (livello della batteria inferiore al 20 %). Evitare di lasciare scaricare completamente la batteria senza ricaricarla.
Se non si utilizza l'OSKAR per un periodo prolungato, conservarlo idealmente con un livello di carica medio e ricaricarlo all'occorrenza.

SMALTIMENTO DELLA BATTERIA OSKAR

Questo dispositivo contiene una batteria agli ioni di litio che deve essere rimossa dal dispositivo prima dello smaltimento per garantire un corretto riciclaggio dei materiali.
Rimuovere la batteria ricaricabile solo per lo smaltimento del dispositivo. Assicurarsi che la batteria sia completamente scarica prima di rimuoverla. In caso contrario sussiste il rischio di lesioni.

Indossare occhiali di protezione e proteggere mani, dita e superficie di lavoro. Prestare attenzione al rischio di lesioni dovuto a parti che si rompono o vengono proiettate.
Procedura:

1. Rimuovere il dispositivo dalla stazione base, accenderlo e lasciarlo funzionare finché non passa alla modalità spento. Ripetere l'operazione finché il dispositivo non può più essere acceso.

La batteria è ora completamente scarica.

2. Basta inserire un attrezzo di apertura nella fessura sul bordo inferiore della cover posteriore e sollevarla delicatamente verso l'alto.
3. Una volta che la parte inferiore si è staccata, è possibile rimuovere completamente la cover dal dispositivo.
4. Estrarre con cautela la batteria dall'alloggiamento utilizzando il cavo di collegamento.
5. Scollegare il connettore della batteria.
6. Coprire il connettore del cavo con nastro adesivo per evitare cortocircuiti dovuti alla carica residua.

La batteria ricaricabile e i restanti componenti del dispositivo possono ora essere smaltiti in conformità alle normative locali.

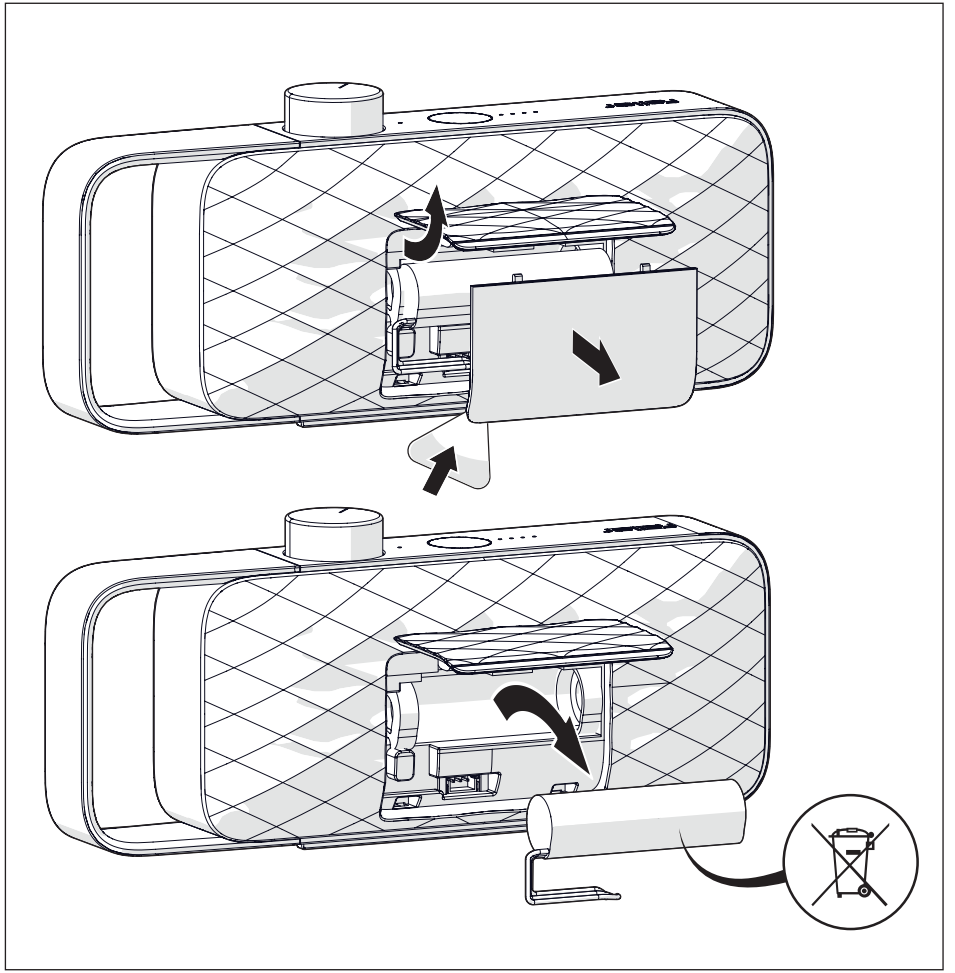

RISOLUZIONE DEI PROBLEMI

Problema	Possibile causa	Possibile soluzione
Nessun audio dall'OSKAR. • LED di stato ❸ sull'OSKAR: fisso • LED di accoppiamento ⓭ sulla stazione base: fisso	Formato audio digitale non impostato su PCM (frequente dopo la prima installazione o il passaggio a un altro televisore).	Verificare l'impostazione del formato di uscita audio nel menu del televisore. Assicurarsi di aver selezionato PCM come formato di uscita audio.
	L'audio del televisore è stato disattivato.	Aumentare il volume del televisore o disattivare la funzione mute.
	Nessun cavo di ingresso collegato alla stazione base.	Assicurarsi che un cavo di ingresso sia collegato alla stazione base. Utilizzare una delle connessioni supportate: HDMI (ARC), ottica o AUX.
	Il cavo HDMI non è collegato alla presa HDMI ARC/eARC corretta del televisore.	Assicurarsi che il cavo HDMI sia collegato saldamente alla presa HDMI ARC o HDMI eARC del televisore.
Nessun audio dall'OSKAR. • LED di accoppiamento ⓭ sulla stazione base: spento	Collegamento errato alla presa di corrente.	Assicurarsi che il cavo USB-C **E** sia collegato correttamente alla stazione base **B** e all'alimentatore **C**.
	La stazione base **B** è spenta o in uno stato sconosciuto.	Scollegare il cavo USB **E** (con l'alimentatore ancora collegato) dalla stazione base e ricollegarlo alla stazione base dopo 30 secondi. Il LED di accoppiamento ⓭ dovrebbe quindi lampeggiare e, una volta connesso all'OSKAR, rimanere acceso.
	Problema con l'alimentatore.	Per ulteriori verifiche, utilizzare un altro alimentatore USB-C con una potenza erogata compresa tra 5 e 15 watt e un altro cavo USB-C..
Nessun audio dall'OSKAR. • Il LED di stato ❸ dell'amplificatore vocale OSKAR è spento.	Se non viene rilevato alcun suono per 15 minuti, l'OSKAR e la stazione base passano automaticamente alla modalità standby.	Per riavviare la connessione attiva, spegnere e riaccendere l'OSKAR.
	L'OSKAR è spento.	Accendere l'OSKAR e assicurarsi che il LED di stato diventi fisso.
	La batteria dell'OSKAR non è carica.	Caricare l'amplificatore vocale OSKAR collocandolo sulla stazione base **B** o collegando un caricabatterie USB-C direttamente alla porta USB-C ❻.

Problema	Possibile causa	Possibile soluzione
Nessun audio dall'OSKAR. • Il LED di accoppiamento ⓭ sulla stazione base **B** E il LED di stato ❸ sull'OSKAR lampeggiano dopo l'accensione o a intermittenza durante il funzionamento.	La connessione wireless tra la stazione base e l'OSKAR è instabile o disturbata da altre sorgenti wireless. Dispositivi come smartphone, access point Wi-Fi e forni a microonde generano onde radio e possono causare interferenze.	Posizionare l'OSKAR e la stazione base a sufficiente distanza da tali dispositivi. Disattivare Bluetooth o Wi-Fi su questi dispositivi quando non servono.
Interruzioni del suono	L'OSKAR è troppo lontano dalla stazione base, ad es. in un'altra stanza.	Ridurre la distanza dalla stazione base **B**.
PROBLEMA: Il suono è troppo basso, anche se il volume dell'OSKAR è al massimo.	Il volume di uscita del televisore per la connessione utilizzata è impostato troppo basso.	Verificare il livello di uscita nelle impostazioni audio del televisore e impostarlo più alto o al massimo.
	Il livello di uscita può essere fisso nel televisore ed essere collegato alla regolazione del volume del televisore.	Impostare il volume del televisore su un valore alto (di solito ¾ del massimo) e regolare il volume desiderato sull'OSKAR utilizzando solo la sua manopola. In questo modo si garantisce anche che l'OSKAR riceva un livello di segnale sufficiente.
PROBLEMA: L'uscita audio dell'OSKAR è distorta quando si utilizza l'uscita cuffie del televisore.	Alla stazione base **B** viene inviato un segnale di uscita troppo elevato.	Verificare il livello di uscita nelle impostazioni audio del televisore e impostarlo su un valore più basso. Verificare che il suono non si distorca nemmeno con la manopola del volume dell'OSKAR al massimo.
	Alla stazione base viene inviato un segnale di uscita elevato e il livello di uscita è collegato alla regolazione del volume del televisore.	In tal caso, impostare il volume del televisore su un livello più basso e regolare il volume di riproduzione desiderato sull'OSKAR utilizzando solo la sua manopola. Verificare che il suono non si distorca nemmeno con la manopola dell'OSKAR al massimo.

Problema	Possibile causa	Possibile soluzione
Durante la riproduzione si sente un ronzio.	Il cavo AUX non è inserito nella presa AUX o cuffie del televisore.	Verificare di utilizzare la presa corretta sul televisore.
	Il cavo AUX non è inserito completamente nella stazione base o nel televisore.	Assicurarsi che entrambe le estremità del cavo siano inserite completamente nelle prese corrispondenti.
	La presa del televisore è ossidata/sporca e fa cattivo contatto.	Inserire più volte il cavo nella presa del televisore. Inserimenti ripetuti possono migliorare il contatto.
PROBLEMA: L'audio del televisore e quello dell'OSKAR non sono sincronizzati (con una connessione ottica).	L'audio del televisore non è disattivato.	Disattivare l'audio del televisore o impostare il volume su 0. **Nota:** Consigliamo vivamente di disattivare l'audio del televisore durante l'uso dell'OSKAR per garantire un'intelligibilità del parlato ottimale tramite l'OSKAR. Se si sceglie comunque l'uscita audio in parallelo, può verificarsi un ritardo nell'uscita audio: nelle impostazioni audio del televisore, attivare «Ritardo audio» e individuare un valore tale che il suono del televisore venga emesso in sincronia con l'OSKAR.
La batteria non si carica	L'OSKAR non ha contatto di ricarica con la stazione base.	Pulire i contatti di ricarica con un panno morbido. Per evitare malfunzionamenti, non premere troppo forte sui contatti di ricarica.

GARANZIA

Garantiamo il corretto funzionamento di questo dispositivo per 2 anni (1 anno in Nord America e Australia) a partire dalla data di acquisto, a condizione che siano state rispettate le istruzioni d'uso contenute nel presente manuale. La presente garanzia decade in caso di malfunzionamenti dovuti a danni accidentali o intenzionali di qualsiasi tipo, normale usura, usura eccessiva, negligenza o modifiche non autorizzate. Inoltre, la presente garanzia non si applica a difetti che incidono solo in modo trascurabile sul valore o sull'utilizzabilità del dispositivo. La garanzia non copre le batterie monouso o ricaricabili.
Per i reclami, rivolgersi al proprio rivenditore specializzato o direttamente al nostro servizio clienti. La garanzia copre la riparazione gratuita di tutti i difetti dovuti al materiale o al processo di fabbricazione e include la spedizione di ritorno gratuita. Una riparazione o sostituzione non fa decorrere un nuovo periodo di garanzia. Rimane determinante il periodo di garanzia di 2 anni (1 anno in Nord America e Australia) a partire dalla data di acquisto.
Inviare il dispositivo nella confezione originale insieme alla prova d'acquisto. Non gettare via questi articoli. I reclami non pregiudicano e/o non annullano i diritti di garanzia gratuiti del cliente definiti dalla legge.

GARANZIA IN CASO DI ACQUISTO ALL'ESTERO

Per i dispositivi acquistati al di fuori della Germania, il rivenditore del rispettivo Paese in cui viene acquistato il dispositivo fornisce una garanzia. Per maggiori informazioni rivolgersi al proprio rivenditore locale.

SMALTIMENTO

(Da utilizzare nei Paesi dell'Unione Europea e in altri Paesi con un sistema di raccolta differenziata per questi prodotti)
Questo simbolo indica che il prodotto non deve essere smaltito insieme agli altri rifiuti domestici. Smaltirlo in conformità alle disposizioni di legge applicabili ai rifiuti elettrici. Contribuendo al corretto smaltimento di questo prodotto, si protegge l'ambiente e la salute degli altri. Uno smaltimento non corretto mette in pericolo l'ambiente e la salute delle persone. Il riciclaggio dei materiali contribuisce a ridurre il consumo di materie prime. Per restituire il dispositivo usato, è possibile utilizzare i consueti sistemi di restituzione e raccolta oppure rivolgersi al punto vendita in cui è stato acquistato il prodotto.

DICHIARAZIONE DI CONFORMITÀ

Questo prodotto è stato fabbricato da o per conto di sonoro audio GmbH.

Importatore UE: sonoro audio GmbH, Hammer Landstraße 45, 41460 Neuss, Germania	CE

Con la presente, sonoro audio dichiara che il prodotto (SV-200 e SV-201) è conforme alla direttiva sulle apparecchiature radio (RED) 2014/53/UE, alla direttiva 2009/125/CE e alla direttiva sulla restrizione delle sostanze pericolose (RoHS)

2011/65/UE e 2015/863/UE. Qualora venga apportata al dispositivo una modifica non approvata da sonoro, la presente dichiarazione perde automaticamente la propria validità.
Inviare le domande destinate all'importatore o le domande sulla conformità del prodotto ai sensi della legislazione europea via e-mail a: support@sonoro.com o all'indirizzo sopra indicato. Il testo completo della dichiarazione di conformità UE è disponibile al seguente indirizzo Internet: manuals.faller-audio.com.

COPYRIGHT

©2026 sonoro audio. Tutti i diritti riservati. «sonoro», «faller», il logo «sonoro», il logo «faller» e gli altri marchi e simboli «sonoro audio» sono di proprietà di sonoro audio e, ove applicabile, registrati. Tutti gli altri marchi sono di proprietà dei rispettivi titolari. sonoro non si assume alcuna responsabilità per eventuali errori nel presente manuale. Le informazioni contenute nel manuale sono soggette a modifiche senza preavviso e possono contenere errori.

CONTATTO

sonoro audio GmbH
Hammer Landstraße 45
41460 Neuss
Germania

Telefono:	+49 2131 7786056
Fax:	+49 2131 7517599
E-mail:	support@faller-audio.com
	support@sonoro.com
Internet:	www.faller-audio.com
	www.sonoro.com

ES INDICADORES DE ESTADO

ESTACIÓN BASE

El LED de emparejamiento ⓭ indica el estado de funcionamiento y la función actuales de la estación base **B**.

Estado del LED de emparejamiento	Significado
Parpadeo (lento)	Sin conexión con el amplificador de voz
Parpadeo (rápido)	Emparejamiento en curso
Fijo	Conectado, funcionamiento normal

AMPLIFICADOR DE VOZ

El LED de estado indica el estado de funcionamiento actual del OSKAR.

Estado del LED de estado	Significado
Parpadeo (lento)	Sin conexión con la estación base.
Parpadeo (rápido)	Emparejamiento en curso.
Fijo	Conectado, durante el funcionamiento.
Rojo fijo (durante el funcionamiento)	Batería por debajo del 20 %. Cargue el OSKAR.
Parpadeo lento (si está apagado en la estación base)	Carga en curso; el indicador se apaga cuando la carga finaliza.

Nota: Además, los LED de mejora de voz ❶ indican el nivel de mejora de voz seleccionado. Esto se describe en el capítulo «Mejora de voz».

REINICIO Y EMPAREJAMIENTO

REINICIO DE LA ESTACIÓN BASE

Reiniciar la estación base **B** puede ayudar si el OSKAR no reproduce ningún sonido o si no se establece la conexión entre la estación base y el OSKAR.

1. Gire la rueda de encendido/apagado/volumen ❹ en sentido antihorario hasta que haga clic para apagar el OSKAR.
2. Desconecte el cable de alimentación USB-C **E** del puerto de alimentación USB-C ⓮.
3. Espere unos 30 segundos.
4. Vuelva a conectar el cable de alimentación USB-C **E**. La estación base **B** se reiniciará.

Nota: Tras el reinicio, la estación base **B** se vuelve a conectar automáticamente al OSKAR.

EMPAREJAMIENTO DE LA ESTACIÓN BASE Y EL AMPLIFICADOR DE VOZ

La estación base **B** y el OSKAR vienen emparejados de fábrica y no es necesario emparejarlos inicialmente.

Nota: Si la estación base **B** y el OSKAR no se emparejan o no se conectan automáticamente (indicado por el parpadeo del LED de estado ❸), suele deberse a otros problemas como interferencias. Puede estar causado por otros dispositivos muy cercanos que también usan Bluetooth o Wi-Fi. Aleje la estación base **B** de esos dispositivos. Consulte también el capítulo «Solución de problemas».

Opcionalmente, puede volver a emparejar la estación base y el OSKAR.

1. Coloque el OSKAR cerca de la estación base **B** (misma habitación, a unos metros).
2. Pulse el botón de emparejamiento ⓬ de la estación base **B**. El LED de estado ⓭ empieza a parpadear rápidamente (modo de emparejamiento).
3. Gire la rueda de encendido/apagado/volumen ❹ en el sentido de las agujas del reloj hasta que haga clic para encender el OSKAR.
4. Mantenga pulsado el botón de mejora de voz ❷ del OSKAR durante unos 5 segundos, hasta que el LED de estado ❸ empiece a parpadear más rápido.
5. Espere hasta que ambos LED ❸ ⓭ queden encendidos de forma continua. La estación base y el OSKAR ya están emparejados.

Nota: Si el emparejamiento falla, repita los pasos. Asegúrese de que el OSKAR esté suficientemente cargado y cerca de la estación base **B**. Un intento de emparejamiento fallido impide que los dispositivos se conecten. Repita el proceso de emparejamiento hasta que tenga éxito.

MANTENIMIENTO

LIMPIEZA

Limpie el OSKAR únicamente por fuera con un paño suave que no suelte pelusa o ligeramente humedecido. No utilice esprays de cera, productos de limpieza agresivos, productos que contengan disolventes ni otras sustancias, ya que podrían dañar la superficie.

CUIDADO DE LA BATERÍA

El OSKAR utiliza una batería moderna de iones de litio. En comparación con las antiguas baterías de níquel-metal hidruro (NiMH), es más fácil de usar en el día a día y el llamado efecto memoria es prácticamente inexistente en las baterías de iones de litio.
La duración de la batería depende del número y la profundidad de los ciclos de carga. Para una larga vida útil de la batería, lo mejor es cargar el OSKAR cuando el LED de estado ❸ esté rojo (nivel inferior al 20 %). Evite dejar que la batería se descargue por completo sin cargarla.
Si no va a utilizar el OSKAR durante un periodo prolongado, lo ideal es guardarlo con un nivel de carga medio y recargarlo cuando sea necesario.

ELIMINACIÓN DE LA BATERÍA DEL OSKAR

Este aparato contiene una batería de iones de litio que debe extraerse del aparato antes de su eliminación para garantizar el reciclaje correcto de los materiales.
Extraiga la batería recargable únicamente para la eliminación del aparato. Asegúrese de que la batería esté completamente descargada antes de extraerla. De lo contrario, podrían producirse lesiones.

Use gafas de protección y proteja las manos, los dedos y la superficie de trabajo. Tenga en cuenta el riesgo de lesiones por piezas que se rompan o salgan despedidas.
Procedimiento:

1. Retire el aparato de la estación base, enciéndalo y déjelo funcionar hasta que pase al modo apagado. Repita el proceso hasta que el aparato ya no pueda encenderse.

La batería estará entonces completamente descargada.

2. Solo tienes que introducir una palanca en el hueco del borde inferior de la tapa trasera y levantarla con cuidado.
3. Una vez que la parte inferior esté suelta, puedes retirar la tapa por completo del dispositivo.
4. Extraiga con cuidado la batería de la carcasa utilizando el cable de conexión.
5. Desconecte la conexión de la batería.
6. Cubra el conector del cable con cinta adhesiva para evitar cortocircuitos causados por la carga residual.

La batería recargable y los demás componentes del aparato pueden eliminarse ahora conforme a la normativa local.

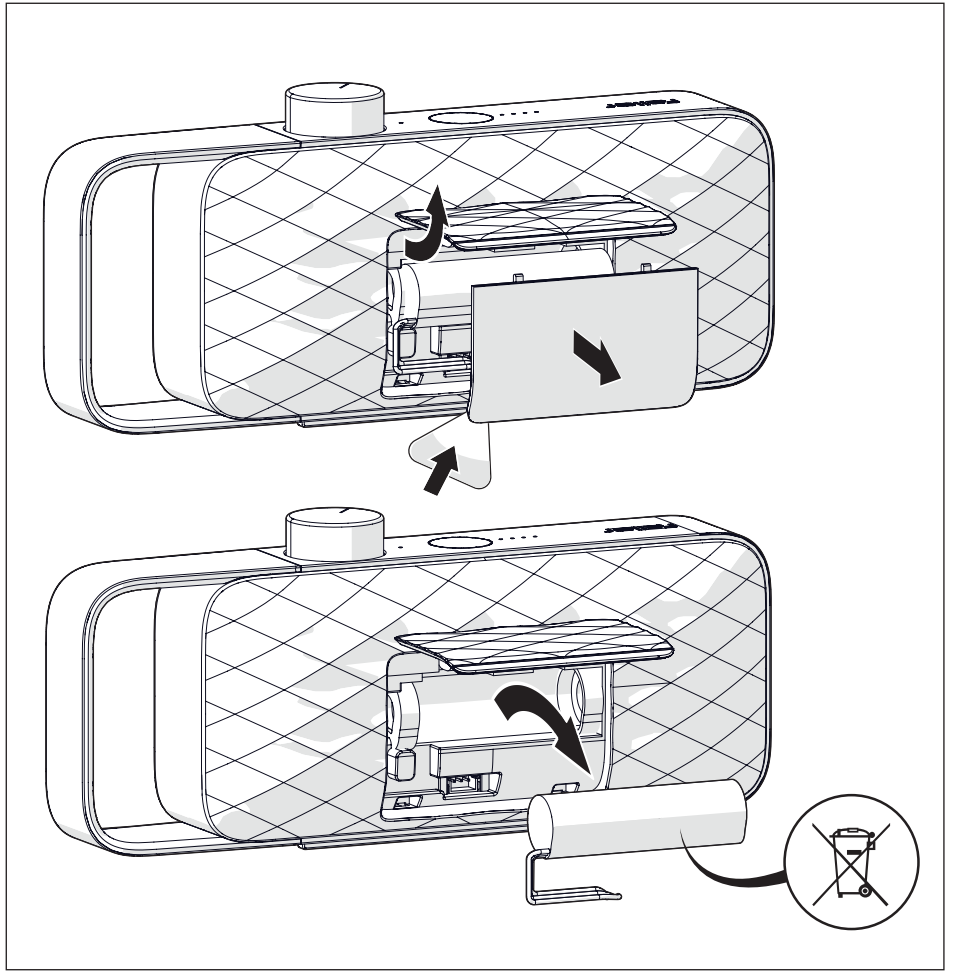

SOLUCIÓN DE PROBLEMAS

Problema	Posible causa	Posible solución
Sin sonido del OSKAR. • LED de estado ❸ en el OSKAR: fijo • LED de emparejamiento ⓭ en la estación base: fijo	El formato de audio digital no está configurado en PCM (frecuente tras la primera instalación o al cambiar de televisor).	Compruebe el ajuste del formato de salida de audio en el menú del televisor. Asegúrese de haber seleccionado PCM como formato de salida de audio.
	El sonido del televisor está silenciado.	Suba el volumen del televisor o desactive la función de silencio.
	No hay ningún cable de entrada conectado a la estación base.	Asegúrese de que haya un cable de entrada conectado a la estación base. Utilice una de las conexiones admitidas: HDMI (ARC), óptica o AUX.
	El cable HDMI no está conectado a la toma HDMI ARC/ eARC correcta del televisor.	Asegúrese de que el cable HDMI esté firmemente conectado a la toma HDMI ARC o HDMI eARC del televisor.
Sin sonido del OSKAR. • LED de emparejamiento ⓭ en la estación base: apagado	Conexión incorrecta a la toma de corriente.	Asegúrese de que el cable USB-C **E** esté correctamente conectado a la estación base **B** y a la fuente de alimentación **C**.
	La estación base **B** está apagada o en un estado desconocido.	Desconecte el cable USB **E** (con el adaptador aún conectado) de la estación base y vuelva a conectarlo a la estación base tras 30 segundos. El LED de emparejamiento ⓭ debería parpadear y, una vez conectado al OSKAR, permanecer encendido.
	Problema con el adaptador de alimentación.	Para realizar más pruebas, utilice otro adaptador de alimentación USB-C con una potencia de salida de entre 5 y 15 vatios y otro cable USB-C.
Sin sonido del OSKAR. • El LED de estado ❸ del amplificador de voz OSKAR está apagado.	Si no se detecta sonido durante 15 minutos, el OSKAR y la estación base pasan automáticamente al modo de espera.	Para reiniciar la conexión activa, apague y vuelva a encender el OSKAR.
	El OSKAR está apagado.	Encienda el OSKAR y asegúrese de que el LED de estado quede fijo.
	La batería del OSKAR no está cargada.	Cargue el amplificador de voz OSKAR colocándolo en la estación base **B** o conectando un cargador USB-C directamente al puerto USB-C ❻.

Problema	Posible causa	Posible solución
Sin sonido del OSKAR. • El LED de emparejamiento ⓭ de la estación base **B** Y el LED de estado ❸ del OSKAR parpadean tras el encendido o de forma intermitente durante el funcionamiento.	La conexión inalámbrica entre la estación base y el OSKAR es inestable o sufre interferencias de otras fuentes inalámbricas. Dispositivos como smartphones, puntos de acceso Wi-Fi y hornos microondas generan ondas de radio y pueden provocar interferencias.	Coloque el OSKAR y la estación base a una distancia suficiente de dichos dispositivos. Desactive el Bluetooth o el Wi-Fi de esos dispositivos cuando no los use.
Interrupciones del sonido	El OSKAR está demasiado lejos de la estación base, p. ej. en otra habitación.	Reduzca la distancia respecto a la estación base **B**.
PROBLEMA: El sonido es demasiado bajo, aunque el volumen del OSKAR esté al máximo.	El volumen de salida del televisor para la conexión utilizada está demasiado bajo.	Compruebe el nivel de salida en los ajustes de sonido del televisor y súbalo o póngalo al máximo.
	El nivel de salida puede ser fijo en el televisor y estar vinculado a su control de volumen.	Ajuste el volumen del televisor a un nivel alto (normalmente ¾ del máximo) y regule el volumen deseado en el OSKAR usando solo su rueda. Así también se garantiza que el OSKAR reciba un nivel de señal suficiente.
PROBLEMA: La salida de sonido del OSKAR se distorsiona al usar la salida de auriculares del televisor.	Se envía una señal de salida demasiado alta a la estación base **B**.	Compruebe el nivel de salida en los ajustes de sonido del televisor y póngalo más bajo. Compruebe que el sonido no se distorsione ni siquiera con la rueda de volumen del OSKAR al máximo.
	Se envía una señal de salida alta a la estación base y el nivel de salida está vinculado al control de volumen del televisor.	En este caso, ajuste el volumen del televisor a un nivel más bajo y regule el volumen de reproducción deseado en el OSKAR usando solo su rueda. Compruebe que el sonido no se distorsione ni siquiera con la rueda del OSKAR al máximo.

Problema	Posible causa	Posible solución
Se oye un zumbido durante la reproducción.	El cable AUX no está enchufado en la toma AUX o de auriculares del televisor.	Compruebe que está usando la toma correcta del televisor.
	El cable AUX no está completamente insertado en la estación base o en el televisor.	Asegúrese de que ambos extremos del cable estén completamente insertados en las tomas correspondientes.
	La toma del televisor está oxidada/sucia y tiene mal contacto.	Enchufe el cable varias veces en la toma del televisor. Conectarlo repetidamente puede mejorar el contacto.
PROBLEMA: El audio del televisor y el del OSKAR no están sincronizados (con una conexión óptica).	El audio del televisor no está silenciado.	Silencie el audio del televisor o ponga el volumen a 0. **Nota:** Recomendamos encarecidamente desactivar el audio del televisor mientras se usa el OSKAR para garantizar una inteligibilidad óptima de la voz a través del OSKAR. Si aun así elige una salida de audio en paralelo, puede producirse un retardo en la salida de audio: en los ajustes de audio del televisor, active «Retardo de audio» y busque un valor que sincronice el sonido del televisor con el del OSKAR.
La batería no se carga	El OSKAR no tiene contacto de carga con la estación base.	Limpie los contactos de carga con un paño suave. Para evitar fallos, no presione demasiado fuerte sobre los contactos de carga.

GARANTÍA

Garantizamos el correcto funcionamiento de este aparato durante 2 años (1 año en Norteamérica y Australia) a partir de la fecha de compra, siempre que se hayan respetado las instrucciones de uso de este manual. Esta garantía queda anulada en caso de fallos derivados de daños accidentales o intencionados de cualquier tipo, desgaste normal, desgaste excesivo, negligencia o modificaciones no autorizadas. Además, esta garantía no se aplica a defectos que afecten solo de forma insignificante al valor o a la utilidad del aparato. La garantía no cubre las pilas desechables ni las baterías recargables.
Para reclamaciones, póngase en contacto con su distribuidor especializado o directamente con nuestro servicio de atención al cliente. La garantía cubre la reparación gratuita de todos los defectos debidos al material o al proceso de fabricación e incluye los gastos de devolución gratuitos. Una reparación o sustitución no inicia un nuevo periodo de garantía. Sigue siendo determinante el periodo de garantía de 2 años (1 año en Norteamérica y Australia) a partir de la fecha de compra.
Devuelva el aparato en su embalaje original junto con el comprobante de compra. No deseche estos artículos. Las reclamaciones no afectan ni anulan los derechos de garantía gratuitos del cliente definidos por la ley.

GARANTÍA EN CASO DE COMPRA EN EL EXTRANJERO

Para los aparatos adquiridos fuera de Alemania, el distribuidor del país en el que se compra el aparato ofrece una garantía. Puede obtener más información en su distribuidor local.

ELIMINACIÓN

	(Para usar en los países de la Unión Europea y en otros países con un sistema de recogida selectiva para estos productos) Este símbolo indica que este producto no debe desecharse con el resto de la basura doméstica. Deséchelo conforme a la normativa legal aplicable a los residuos eléctricos. Con su contribución a la eliminación correcta de este producto, protege el medio ambiente y la salud de los demás. Una eliminación inadecuada pone en peligro el medio ambiente y la salud de las personas. El reciclaje de materiales ayuda a reducir el consumo de materias primas. Para devolver su aparato usado, puede utilizar los sistemas habituales de devolución y recogida o ponerse en contacto con el establecimiento donde compró el producto.

DECLARACIÓN DE CONFORMIDAD

Este producto ha sido fabricado por o para sonoro audio GmbH.

Importador en la UE: sonoro audio GmbH, Hammer Landstraße 45, 41460 Neuss, Alemania	CE

Por la presente, sonoro audio declara que el producto (SV-200 y SV-201) cumple la Directiva sobre equipos radioeléctricos (RED) 2014/53/UE, la Directiva 2009/125/CE y la Directiva sobre restricciones a la utilización de sustancias peligrosas (RoHS) 2011/65/UE y 2015/863/UE. Si se realiza en el aparato alguna modificación no aprobada por sonoro, esta declaración pierde automáticamente su validez.
Envíe las preguntas dirigidas al importador o las preguntas sobre la conformidad del producto conforme a la legislación europea por correo electrónico a: support@sonoro.com o a la dirección indicada anteriormente. El texto completo de la declaración UE de conformidad está disponible en la siguiente dirección de Internet: manuals.faller-audio.com.

DERECHOS DE AUTOR

©2026 sonoro audio. Todos los derechos reservados. «sonoro», «faller», el logotipo «sonoro», el logotipo «faller» y las demás marcas y símbolos de «sonoro audio» son propiedad de sonoro audio y, en su caso, están registrados. Todas las demás marcas son propiedad de sus respectivos titulares. sonoro no asume ninguna responsabilidad por los errores de este manual de usuario. La información contenida en el manual de usuario está sujeta a cambios sin previo aviso y puede contener errores.

CONTACTO

sonoro audio GmbH
Hammer Landstraße 45
41460 Neuss
Alemania

Teléfono:	+49 2131 7786056
Fax:	+49 2131 7517599
Correo electrónico:	support@faller-audio.com
	support@sonoro.com
Internet:	www.faller-audio.com
	www.sonoro.com

DE

SICHERHEITSHINWEISE

VERWENDETE SYMBOLE

⚠ WARNUNG

WARNUNG: Weist auf eine potenziell gefährliche Situation hin, die, wenn sie nicht vermieden wird, zum Tod oder zu schweren Verletzungen führen kann.

⚠ VORSICHT

VORSICHT: Weist auf eine potenziell gefährliche Situation hin, die, wenn sie nicht vermieden wird, zu leichten oder mittelschweren Verletzungen führen kann.

HINWEIS

HINWEIS: Weist auf eine Situation hin, die, wenn sie nicht vermieden wird, zu Sachschäden am Produkt oder an anderen Gegenständen führen kann.

⎓	Das Symbol zeigt Gleichspannung (DC) an.
∼	Das Symbol zeigt Wechselspannung (AC) an.
	Nur für den Innenbereich geeignet.
	Das Symbol weist auf ein Gerät der Schutzklasse II hin.
VI	Das Symbol kennzeichnet das Energieeffizienzetikett.
	Vorsicht. Weitere Informationen finden Sie im Benutzerhandbuch.

	Gefahr von Gehörschäden durch hohe Lautstärke. Eine längere Einwirkung von lautem Schall kann zu dauerhaftem Hörverlust führen. Halten Sie die Lautstärke stets auf einem Pegel, der die Wahrnehmung der Umgebung ermöglicht. Verringern Sie die Lautstärke stets, bevor Sie Kopfhörer verwenden. Vermeide

⚠ WARNUNG

Erstickungsgefahr durch Kleinteile. Kleine Bauteile und Verpackungsmaterialien können verschluckt werden und schwere oder tödliche Verletzungen verursachen. Halten Sie das Gerät, das Zubehör und die Verpackung stets außerhalb der Reichweite von Kindern und Haustieren.

Verletzungsgefahr durch elektromagnetische Störungen. Magnete im Gerät können medizinische Geräte wie Herzschrittmacher und programmierbare Ventile stören. Dies kann zu schweren Verletzungen führen. Halten Sie das Gerät stets von Personen mit solchen medizinischen Geräten fern. Konsultieren Sie vor der Verwendung stets einen Arzt, wenn ein medizinisches Gerät vorhanden ist.

Explosions- oder Brandgefahr durch unsachgemäßen Umgang mit dem Lithium-Ionen-Akku.

Eine unsachgemäße Handhabung sowie der Austausch der Batterie durch einen falschen Typ kann zu einem thermischen Durchgehen (Thermal Runaway) führen. Dies kann Brände oder Explosionen verursachen, die zum Tod oder zu schweren Verletzungen führen. Schließen Sie die Batterie niemals kurz, zerlegen Sie sie nicht, verformen Sie sie nicht und entfernen Sie sie nicht. Verwenden Sie die Batterie immer nur so, wie sie in das Gerät integriert ist. Ersetzen Sie die Batterie nur durch denselben oder einen gleichwertigen Typ.

Brand- oder Explosionsgefahr durch unsachgemäße Handhabung von Lithium-Ionen-Akky. Die Entsorgung der Batterie im Feuer oder einem heißen Ofen sowie das mechanische Zerquetschen oder Zerschneiden einer Batterie kann zu einer Explosion führen. Das Verbleiben einer Batterie in einer Umgebung mit extrem hohen Temperaturen kann eine Explosion oder das Auslaufen von brennbaren Flüssigkeiten oder Gasen zur Folge haben. Eine Batterie, die extrem niedrigem Luftdruck ausgesetzt ist, kann explodieren oder brennbare Flüssigkeiten oder Gase freisetzen. Wenn das Batteriefach Ihres Geräts nicht sicher schließt, verwenden Sie das Gerät nicht mehr und halten Sie es von Säuglingen und Kindern fern.

Stromschlaggefahr durch Kontakt mit Flüssigkeiten. In das Gerät eindringende Flüssigkeiten können einen Stromschlag, Brand oder schwere Verletzungen verursachen. Halten Sie das Gerät stets von Regen, Feuchtigkeit und tropfenden oder spritzenden Flüssigkeiten fern. Stellen Sie niemals mit Flüssigkeit gefüllte Gegenstände in die Nähe des Geräts. Stellen Sie stets sicher, dass keine Flüssigkeit in das Gerät eindringt. Berühren Sie das Gerät oder den USB-C-Netzadapter niemals mit nassen Händen.

Stromschlaggefahr durch freiliegende spannungsführende Teile. Das Öffnen des Geräts oder das Entfernen von Abdeckungen legt interne Bauteile frei und kann zu schweren Verletzungen führen. Öffnen Sie das Gerät nur zur Entsorgung, wie im Kapitel „Entsorgung“ beschrieben. Versuchen Sie niemals, das Gerät selbst zu reparieren oder zu warten. Wenden Sie sich stets an autorisiertes Servicepersonal.

Brand- oder Stromschlaggefahr durch beschädigte Komponenten. Beschädigte Kabel, Adapter oder interne Teile können einen Brand oder schwere Verletzungen verursachen. Stellen Sie die Verwendung des Geräts stets ein, wenn es beschädigt ist, heruntergefallen ist, Feuchtigkeit ausgesetzt war oder nicht ordnungsgemäß funktioniert. Lassen Sie Reparaturen stets von autorisierten Fachkräften durchführen.

Brand- oder Stromschlaggefahr durch falsche Stromversorgung. Eine falsche Spannung oder inkompatible Netzteile können zu Überhitzung, Feuer oder schweren Verletzungen führen. Verwenden Sie ausschließlich das im Benutzerhandbuch aufgeführte, mitgelieferte USB-Netzteil. Stellen Sie immer sicher, dass die Spannungsangabe auf dem Typenschild mit der Steckdose übereinstimmt.

Brandgefahr durch unsachgemäße Installation des Netzadapters. Lose Verbindungen können Überhitzung und Brand verursachen. Stecken Sie den USB-Netzadapter stets vollständig in eine geeignete Steckdose. Verwenden Sie niemals Steckdosen, in denen der Stecker nicht fest sitzt. Verwenden Sie niemals Verlängerungskabel oder Mehrfachsteckdosen. Trennen Sie das Gerät nicht durch Ziehen am Kabel vom Stromnetz. Fassen Sie stets den USB-C-Netzadapter selbst an.

Brandgefahr durch Hitze oder offene Flammen. Die Einwirkung hoher Temperaturen oder offener Flammen kann einen Brand oder schwere Verletzungen verursachen. Halten Sie das Gerät stets von Wärmequellen fern. Stellen Sie niemals offene Flammen wie Kerzen in die Nähe des Geräts.

⚠ VORSICHT

Gefahr leichter Verletzungen durch herabfallendes Gerät. Eine instabile Aufstellung kann dazu führen, dass das Gerät herunterfällt und Verletzungen oder Schäden verursacht. Stellen Sie das Gerät stets auf eine stabile und ebene Fläche. Schützen Sie das Gerät stets vor mechanischen Stößen.

Gefahr leichter Verletzungen durch HF-Exposition. Eine zu große Nähe zur Antenne kann die empfohlenen Expositionsgrenzwerte überschreiten. Halten Sie während des Betriebs stets einen Mindestabstand von 20 cm zwischen dem Gerät und dem Körper ein.

HINWEIS

Gefahr von Produktschäden durch ungeeignete Umgebungsbedingungen. Die Einwirkung extremer Temperaturen kann die Funktion beeinträchtigen oder das Gerät beschädigen. Betreiben Sie das Gerät stets in einem Temperaturbereich von 5 °C bis 40 °C. Setzen Sie das Gerät niemals extremer Hitze oder Kälte aus.

Gefahr von Produktschäden durch unsachgemäße Handhabung. Grobe Handhabung oder staubige Umgebungen können die Produktlebensdauer verringern. Behandeln Sie das Gerät stets mit Sorgfalt. Verwenden Sie das Gerät stets in sauberen und staubfreien Bereichen.

Gefahr von Produktschäden durch mechanische Belastung. Druck auf empfindliche Oberflächen kann zu Verformung oder Ausfall führen. Schützen Sie die Vorderseite, Kanten und Ecken stets vor übermäßiger Krafteinwirkung. Stellen Sie niemals schwere Gegenstände auf das Gerät. Stellen Sie das Gerät niemals verkehrt herum auf.

Gefahr von Produktschäden durch ungeeignete Betriebsorte. Die Einwirkung von Außenbedingungen oder instabilen Umgebungen kann das Gerät beschädigen. Verwenden Sie das Gerät niemals im Freien, in der Nähe von Wasser oder bei hoher Luftfeuchtigkeit. Verwenden Sie das Gerät niemals in Fahrzeugen, auf Booten oder in medizinischen Einrichtungen. Halten Sie das Gerät stets von Witterungseinflüssen fern.

Gefahr von Produktschäden durch nicht autorisierte Änderungen. Änderungen können die Sicherheit und Leistung beeinträchtigen. Nehmen Sie niemals Änderungen am Gerät oder am Zubehör vor. Verwenden Sie stets nur zugelassenes Zubehör, das für dieses Produkt vorgesehen ist.

EN

SAFETY INSTRUCTIONS

SYMBOLS USED

⚠ WARNING

WARNING: Indicates a potentially hazardous situation, which, if not avoided, could result in death or serious injury.

⚠ CAUTION

CAUTION: Indicates a potentially hazardous situation, which, if not avoided, may result in minor or moderate injury.

NOTICE

NOTICE: Indicates a situation which, if not avoided, may result in property damage to the product or other property.

⎓	The symbol indicates DC voltage.
∼	The symbol indicates AC voltage.
	For indoor use only.
⧈	The symbol indicates class II equipment.
(VI)	The symbol indicates energy efficiency mark.
	Caution. Please refer for further information to the user manual.

	Risk of hearing damage from high volume levels. Exposure to loud sound over a prolonged time can cause permanent hearing loss. Always keep the volume at a level that allows awareness of the surroundings. Always reduce the volume before using headphones. Always avoid high volume during extended use.

⚠ WARNING

Risk of choking due to small parts. Small components and packaging materials can be swallowed and cause serious injury or death. Always keep the device, accessories, and packaging out of reach of children and pets.

Risk of injury due to electromagnetic interference. Magnets in the device can interfere with medical devices such as pacemakers and programmable valves. This can result in serious injury. Always keep the device away from persons with such medical devices. Always consult a doctor before use if a medical device is present.

Risk of explosion or fire due to misuse of the lithium-ion battery. Incorrect handling and replacing of a battery with an incorrect type can cause thermal runaway which will result in fire or explosion leading to death or serious injury. Never short-circuit, dismantle, deform, or remove the battery. Always use the battery only as integrated in the device. Replace the battery of the same or an equivalent type.

Risk of fire or explosion due to improper handling of lithium-ion battery. Disposal of the battery into fire or a hot oven, or mechanically crushing or cutting of a battery, that can result in an explosion.

Leaving a battery in an extremely high temperature surrounding environment that can result in an explosion or the leakage of flammable liquid or gas. The battery subjected to extremely low air pressure that may result in an explosion or the leakage of flammable liquid or gas. If the battery compartment on your device does not close securely, stop using it and keep it away from infants and children.

Risk of electric shock due to contact with liquids. Liquids entering the device can cause electric shock, fire, or serious injury. Always keep the device away from rain, moisture, and dripping or splashing liquids. Never place objects filled with liquid near the device. Always ensure that no liquid enters the device. Never touch the device or USB-C power adapter with wet hands.

Risk of electric shock from exposed live parts. Opening the device or removing covers exposes internal components and can result in serious injury. Only open the device for disposal as described in the chapter 'Disposal'. Never attempt to repair or service the device yourself. Always contact authorized service personnel.

Risk of fire or electric shock due to damaged components. Damaged cables, adapters, or internal parts can cause fire or serious injury. Always stop using the device if it is damaged, dropped, exposed to moisture, or does not operate correctly. Always have repairs performed by authorized specialists.

Risk of fire or electric shock due to incorrect power supply. Incorrect voltage or incompatible power supplies can cause overheating, fire, or serious injury. Use only the supplied USB power adapter listed in the operating manual. Always ensure that the voltage on the type plate matches the wall socket.

Risk of fire due to improper installation of power adapter. The USB power adapter is used as the disconnect device, the socket-outlet shall be installed near the device and shall be easily accessible. Loose connections can cause overheating and fire. Always fully insert the USB power adapter into a suitable wall socket. Never use sockets where the plug does not fit securely. Never use extension cables or multi-socket adapters. Do not disconnect the device from the power mains by pulling the cable. Always grab hold of the USB-C power adapter.

Risk of fire due to heat or open flames. Exposure to high temperatures or open flames can cause fire or serious injury. Always keep the device away from heat sources. Never place open flames such as candles near the device.

⚠ CAUTION

Risk of minor injury due to falling device. An unstable placement can cause the device to fall and result in injury or damage. Always place the device on a stable and level surface. Always protect the device from mechanical shocks.

Risk of minor injury due to RF exposure. Close proximity to the antenna can exceed recommended exposure limits. Always maintain a minimum distance of 20 cm between the device and the body during operation.

NOTICE

Risk of product damage due to unsuitable environmental conditions. Exposure to extreme temperatures can impair function or damage the device. Always operate the device within a temperature range of 5 °C to 40 °C. Never expose the device to extreme heat or cold.

Risk of product damage due to improper handling. Rough handling or dusty environments can reduce product life. Always handle the device with care. Always use the device in clean and dust-free areas.

Risk of product damage due to mechanical stress. Pressure on sensitive surfaces can cause deformation or failure. Always protect the front, edges, and corners from excessive force. Never place heavy objects on the device. Never place the device upside down.

Risk of product damage due to unsuitable operating locations. Exposure to outdoor conditions or unstable environments can damage the device. Never use the device outdoors, near water, or in high humidity. Never use the device in vehicles, on boats, or in medical facilities. Always keep the device away from weather influences.

Risk of product damage due to unauthorized modifications. Modifications can impair safety and performance. Never modify the device or accessories. Always use only approved accessories designed for this product.

FR

CONSIGNES DE SÉCURITÉ

SYMBOLES UTILISÉS

⚠ AVERTISSEMENT

AVERTISSEMENT : Indique une situation potentiellement dangereuse qui, si elle n'est pas évitée, peut entraîner la mort oder des blessures graves.

⚠ ATTENTION

ATTENTION : Indique une situation potentiellement dangereuse qui, si elle n'est pas évitée, peut entraîner des blessures mineures ou modérées.

AVIS

AVIS : Indique une situation qui, si elle n'est pas évitée, peut entraîner des dommages matériels au produit ou à d'autres biens.

⎓	Le symbole indique une tension continue (CC).
∼	Le symbole indique une tension alternative (CA).
	Pour un usage intérieur uniquement.
⧈	Le symbole indique un équipement de classe II.
(VI)	Le symbole indique le marquage d'efficacité énergétique.
	Attention. Veuillez vous référer au manuel d'utilisation pour de plus amples informations.

	Risque de lésions auditives dues à des niveaux de volume élevés. Une exposition prolongée à un son fort peut entraîner une perte auditive permanente. Maintenez toujours le volume à un niveau permettant de percevoir l'environnement. Réduisez toujours le volume avant d'utiliser un casque. Évitez toujours les volumes élevés lors d'une utilisation prolongée.

⚠ AVERTISSEMENT

Risque d'étouffement dû aux petites pièces. Les petits composants et les matériaux d'emballage peuvent être avalés et provoquer des blessures graves, voire mortelles. Conservez toujours l'appareil, les accessoires et l'emballage hors de portée des enfants et des animaux domestiques.

Risque de blessure dû aux interférences électromagnétiques. Les aimants de l'appareil peuvent perturber les dispositifs médicaux tels que les stimulateurs cardiaques et les valves programmables. Cela peut entraîner des blessures graves. Maintenez toujours l'appareil à l'écart des personnes portant de tels dispositifs médicaux. Consultez toujours un médecin avant toute utilisation en présence d'un dispositif médical.

Risque d'explosion ou d'incendie dû à une mauvaise utilisation de la batterie lithium-ion. Une manipulation incorrecte et le remplacement de la batterie par un type incorrect peuvent provoquer un emballement thermique, ce qui entraînera un incendie ou une explosion pouvant causer la mort ou des blessures graves. Ne jamais court-circuiter, démonter, déformer ou retirer la batterie. Utilisez toujours la batterie uniquement telle qu'elle est intégrée dans l'appareil. Remplacez la batterie uniquement par un type identique ou équivalent.

Risque d'incendie ou d'explosion dû à une manipulation incorrecte de la batterie lithium-ion. Risque d'incendie ou d'explosion dû à une manipulation incorrecte de la batterie lithium-ion. L'élimination de la batterie dans un feu ou dans un four chaud, ou l'écrasement ou le découpage mécanique d'une batterie, peut entraîner une explosion. Le fait de laisser une batterie dans un environnement ambiant à température extrêmement élevée peut entraîner une explosion ou la fuite de liquide ou de gaz inflammable. Une batterie soumise à une pression atmosphérique extrêmement basse peut entraîner une explosion ou la fuite de liquide ou de gaz inflammable. Si le compartiment de la batterie de votre appareil ne se ferme pas de manière sécurisée, cessez d'utiliser l'appareil et gardez-le hors de portée des nourrissons et des enfants.

Risque d'électrocution dû au contact avec des liquides. La pénétration de liquides dans l'appareil peut provoquer une électrocution, un incendie ou des blessures graves. Maintenez toujours l'appareil à l'écart de la pluie, de l'humidité et des liquides qui s'égouttent ou éclaboussent. Ne placez jamais d'objets remplis de liquide à proximité de l'appareil. Veillez toujours à ce qu'aucun liquide ne pénètre dans l'appareil. Ne touchez jamais l'appareil ni l'adaptateur secteur USB-C avec les mains mouillées.

Risque d'électrocution dû aux pièces sous tension accessibles. L'ouverture de l'appareil ou le retrait des caches expose les composants internes et peut entraîner des blessures graves. N'ouvrez l'appareil que pour son élimination, comme décrit au chapitre « Élimination ». N'essayez jamais de réparer ou d'entretenir l'appareil vous-même. Adressez-vous toujours à un personnel de service autorisé.

Risque d'incendie ou d'électrocution dû à des composants endommagés. Des câbles, des adaptateurs ou des pièces internes endommagés peuvent provoquer un incendie ou des blessures graves. Cessez toujours d'utiliser l'appareil s'il est endommagé, est tombé, a été exposé à l'humidité ou ne fonctionne pas correctement. Faites toujours effectuer les réparations par des spécialistes autorisés.

Risque d'incendie ou d'électrocution dû à une alimentation incorrecte. Une tension incorrecte ou des blocs d'alimentation incompatibles peuvent provoquer une surchauffe, un incendie ou des blessures graves. Utilisez uniquement l'adaptateur secteur USB fourni et répertorié dans le manuel d'utilisation. Assurez-vous toujours que la tension indiquée sur la plaque signalétique correspond à celle de la prise murale.

Risque d'incendie dû à une installation incorrecte de l'adaptateur secteur. L'adaptateur secteur USB étant utilisé comme dispositif de déconnexion, la prise de courant doit être installée à proximité de l'appareil et doit être facilement accessible. Des connexions desserrées peuvent provoquer une surchauffe et un incendie. Insérez toujours complètement l'adaptateur secteur USB dans une prise murale appropriée. Ne jamais utiliser de prises dans lesquelles la fiche ne s'insère pas de manière sécurisée. Ne jamais utiliser de rallonges ou d'adaptateurs multiprises. Ne débranchez pas l'appareil du réseau électrique en tirant sur le câble. Saisissez toujours fermement l'adaptateur secteur USB-C.

Risque d'incendie dû à la chaleur ou aux flammes nues. L'exposition à des températures élevées ou à des flammes nues peut provoquer un incendie ou des blessures graves. Maintenez toujours l'appareil à l'écart des sources de chaleur. Ne placez jamais de flammes nues, telles que des bougies, à proximité de l'appareil.

⚠ ATTENTION

Risque de blessure légère dû à la chute de l'appareil. Une installation instable peut entraîner la chute de l'appareil et provoquer des blessures ou des dommages. Placez toujours l'appareil sur une surface stable et plane. Protégez toujours l'appareil des chocs mécaniques.

Risque de blessure légère dû à l'exposition aux RF. Une trop grande proximité avec l'antenne peut dépasser les limites d'exposition recommandées. Maintenez toujours une distance minimale de 20 cm entre l'appareil et le corps pendant le fonctionnement.

AVIS

Risque de dommages au produit dû à des conditions environnementales inadaptées. L'exposition à des températures extrêmes peut altérer le fonctionnement ou endommager l'appareil. Utilisez toujours l'appareil dans une plage de température de 5 °C à 40 °C. N'exposez jamais l'appareil à une chaleur ou à un froid extrême.

Risque de dommages au produit dû à une manipulation incorrecte. Une manipulation brutale ou des environnements poussiéreux peuvent réduire la durée de vie du produit. Manipulez toujours l'appareil avec soin. Utilisez toujours l'appareil dans des endroits propres et exempts de poussière.

Risque de dommages au produit dû à une contrainte mécanique. Une pression sur les surfaces sensibles peut provoquer une déformation ou une défaillance. Protégez toujours la face avant, les bords et les coins de toute force excessive. Ne placez jamais d'objets lourds sur l'appareil. Ne placez jamais l'appareil à l'envers.

Risque de dommages au produit dû à des lieux d'utilisation inadaptés. L'exposition à des conditions extérieures ou à des environnements instables peut endommager l'appareil. N'utilisez jamais l'appareil à l'extérieur, à proximité de l'eau ou en cas d'humidité élevée. N'utilisez jamais l'appareil dans des véhicules, sur des bateaux ou dans des établissements médicaux. Maintenez toujours l'appareil à l'abri des intempéries.

Risque de dommages au produit dû à des modifications non autorisées. Les modifications peuvent compromettre la sécurité et les performances. Ne modifiez jamais l'appareil ni les accessoires. Utilisez toujours uniquement des accessoires homologués conçus pour ce produit.

NL

VEILIGHEIDSINSTRUCTIES

GEBRUIKTE SYMBOLEN

⚠ WAARSCHUWING

WAARSCHUWING: Wijst op een potentieel gevaarlijke situatie die, indien deze niet wordt vermeden, kan leiden tot de dood of ernstig letsel.

⚠ VOORZICHTIG

VOORZICHTIG: Wijst op een potentieel gevaarlijke situatie die, indien deze niet wordt vermeden, kan leiden tot licht of matig letsel.

LET OP

LET OP: Wijst op een situatie die, indien deze niet wordt vermeden, kan leiden tot materiële schade aan het product of aan andere eigendommen.

⎓	Het symbool geeft gelijkspanning (DC) aan.
∼	Het symbool geeft wisselspanning (AC) aan.
	Uitsluitend voor gebruik binnenshuis.
⧈	Het symbool geeft aan dat het gaat om een apparaat van klasse II (dubbel geïsoleerd).
(VI)	Het symbool verwijst naar de energie-efficiëntieklasse.
	Voorzichtig. Raadpleeg de gebruikershandleiding voor meer informatie.

	Risico op gehoorschade door hoge geluidsniveaus. Langdurige blootstelling aan hard geluid kan blijvend gehoorverlies veroorzaken. Houd het volume altijd op een niveau waarbij u de omgeving kunt waarnemen. Verlaag het volume altijd voordat u een hoofdtelefoon gebruikt. Vermijd altijd hoge volumes bij langdurig gebruik.

⚠ WAARSCHUWING

Verstikkingsgevaar door kleine onderdelen. Kleine onderdelen en verpakkingsmateriaal kunnen worden ingeslikt en ernstig of dodelijk letsel veroorzaken. Houd het apparaat, de accessoires en de verpakking altijd buiten bereik van kinderen en huisdieren.

Risico op letsel door elektromagnetische interferentie. Magneten in het apparaat kunnen medische apparaten zoals pacemakers en programmeerbare kleppen verstoren. Dit kan ernstig letsel veroorzaken. Houd het apparaat altijd uit de buurt van personen met dergelijke medische apparaten. Raadpleeg vóór gebruik altijd een arts als er een medisch apparaat aanwezig is.

Explosie- of brandgevaar door verkeerd gebruik van de lithium-ionbatterij. Onjuiste hantering en het vervangen van een batterij door een onjuist type kan een thermische uitbarsting (thermal runaway) veroorzaken. Dit kan leiden tot brand of een explosie met de dood of ernstig letsel tot gevolg. Sluit de batterij nooit kort, demonteer deze niet, vervorm deze niet en verwijder deze niet. Gebruik de batterij altijd uitsluitend zoals deze in het apparaat is geïntegreerd. Vervang de batterij alleen door een batterij van hetzelfde of een gelijkwaardig type.

Risico op brand of explosie door onjuiste hantering van de lithium-ion batterij. Het werpen van de batterij in vuur of een hete oven, of het mechanisch pletten of snijden van een batterij kan leiden tot een explosie. Het achterlaten van een batterij in een omgeving met extreem hoge temperaturen kan leiden tot een explosie of het lekken van brandbare vloeistof of gas. Een batterij die blootgesteld wordt aan extreem lage luchtdruk kan exploderen of brandbare vloeistof of gas lekken. Als het batterijcompartiment van uw apparaat niet goed sluit, stop dan met het gebruik ervan en houd het uit de buurt van baby's en kinderen.
Risico op elektrische schok door contact met vloeistoffen. Vloeistoffen die in het apparaat komen, kunnen een elektrische schok, brand of ernstig letsel veroorzaken. Houd het apparaat altijd uit de buurt van regen, vocht en druppelende of spattende vloeistoffen. Plaats nooit met vloeistof gevulde voorwerpen in de buurt van het apparaat. Zorg er altijd voor dat er geen vloeistof in het apparaat komt. Raak het apparaat of de USB-C-netadapter nooit met natte handen aan.
Risico op elektrische schok door blootliggende onderdelen onder spanning. Het openen van het apparaat of het verwijderen van afdekkingen legt interne onderdelen bloot en kan ernstig letsel veroorzaken. Open het apparaat alleen voor afvoer zoals beschreven in het hoofdstuk "Afvoer". Probeer het apparaat nooit zelf te repareren of te onderhouden. Neem altijd contact op met bevoegd servicepersoneel.
Brand- of schokgevaar door beschadigde onderdelen. Beschadigde kabels, adapters of interne onderdelen kunnen brand of ernstig letsel veroorzaken. Stop altijd met het gebruik van het apparaat als het beschadigd is, is gevallen, aan vocht is blootgesteld of niet correct werkt. Laat reparaties altijd uitvoeren door bevoegde specialisten.
Brand- of schokgevaar door onjuiste voeding. Een onjuiste spanning of incompatibele voedingen kunnen oververhitting, brand of ernstig letsel veroorzaken. Gebruik uitsluitend de meegeleverde USB-voedingsadapter die in de gebruiksaanwijzing vermeld staat. Zorg er altijd voor dat de spanning op het typeplaatje overeenkomt met die van het stopcontact.
Brandgevaar door onjuiste installatie van de netadapter. Aangezien de USB-voedingsadapter wordt gebruikt als ontkoppelingsapparaat, moet het stopcontact dicht bij het apparaat worden geïnstalleerd en gemakkelijk toegankelijk zijn. Losse verbindingen kunnen oververhitting en brand veroorzaken. Steek de USB-voedingsadapter altijd volledig in een geschikt stopcontact. Gebruik nooit stopcontacten waarin de stekker niet stevig vastzit. Gebruik nooit verlengsnoeren of verdeelstekkers. Ontkoppel het apparaat niet van het elektriciteitsnet door aan de kabel te trekken. Pak altijd de USB-C-voedingsadapter zelf vast. **Brandgevaar door hitte of open vuur.** Blootstelling aan hoge temperaturen of open vuur kan brand of ernstig letsel veroorzaken. Houd het apparaat altijd uit de buurt van warmtebronnen. Plaats nooit open vuur, zoals kaarsen, in de buurt van het apparaat.
Brand- of explosiegevaar door blootstelling aan overmatige hitte. Blootstelling van de lithium-ionbatterij aan hoge temperaturen kan warmteontwikkeling, rook of gasvorming veroorzaken met ernstig letsel tot gevolg. Stel het apparaat nooit bloot aan direct zonlicht, vuur of andere warmtebronnen.

⚠ VOORZICHTIG

Risico op licht letsel door vallend apparaat. Een instabiele plaatsing kan ertoe leiden dat het apparaat valt en letsel of schade veroorzaakt. Plaats het apparaat altijd op een stabiele, vlakke ondergrond. Bescherm het apparaat altijd tegen mechanische schokken.
Risico op licht letsel door RF-blootstelling. Een te grote nabijheid van de antenne kan de aanbevolen blootstellingslimieten overschrijden. Houd tijdens gebruik altijd een minimale afstand van 20 cm tussen het apparaat en het lichaam aan.

LET OP

Risico op productschade door ongeschikte omgevingsomstandigheden. Blootstelling aan extreme temperaturen kan de werking aantasten of het apparaat beschadigen. Gebruik het apparaat altijd binnen een temperatuurbereik van 5 °C tot 40 °C. Stel het apparaat nooit bloot aan extreme hitte of kou.
Risico op productschade door onjuist gebruik. Ruwe behandeling of stoffige omgevingen kunnen de levensduur van het product verkorten. Behandel het apparaat altijd voorzichtig. Gebruik het apparaat altijd in schone, stofvrije ruimten.
Risico op productschade door mechanische belasting. Druk op gevoelige oppervlakken kan vervorming of defecten veroorzaken. Bescherm de voorzijde, randen en hoeken altijd tegen overmatige kracht. Plaats nooit zware voorwerpen op het apparaat. Plaats het apparaat nooit ondersteboven.
Risico op productschade door ongeschikte gebruikslocaties. Blootstelling aan buitenomstandigheden of onstabiele omgevingen kan het apparaat beschadigen. Gebruik het apparaat nooit buitenshuis, in de buurt van water of bij hoge luchtvochtigheid. Gebruik het apparaat nooit in voertuigen, op boten of in medische instellingen. Houd het apparaat altijd beschermd tegen weersinvloeden.
Risico op productschade door ongeoorloofde wijzigingen. Wijzigingen kunnen de veiligheid en prestaties aantasten. Wijzig het apparaat of de accessoires nooit. Gebruik altijd uitsluitend goedgekeurde accessoires die voor dit product zijn ontworpen.

IT

ISTRUZIONI DI SICUREZZA

SIMBOLI UTILIZZATI

⚠ AVVERTENZA AVVERTENZA: Indica una situazione potenzialmente pericolosa che, se non evitata, potrebbe provocare la morte o gravi lesioni.
⚠ ATTENZIONE ATTENZIONE: Indica una situazione potenzialmente pericolosa che, se non evitata, potrebbe provocare lesioni minori o moderate.
AVVISO AVVISO: Indica una situazione che, se non evitata, potrebbe provocare danni materiali al prodotto o ad altri beni.

⎓	Il simbolo indica la tensione continua (DC).
∼	Il simbolo indica la tensione alternata (AC).
	Solo per uso interno.
	Il simbolo indica un apparecchio di classe II.
VI	Il simbolo indica il marchio di efficienza energetica.
	Attenzione. Per ulteriori informazioni, consultare il manuale d'uso.

	Pericolo di danni all'udito dovuti a volumi elevati. L'esposizione prolungata a suoni forti può causare una perdita permanente dell'udito. Mantenere sempre il volume a un livello che consenta di percepire l'ambiente circostante. Ridurre sempre il volume prima di utilizzare le cuffie. Evitare sempre volumi elevati durante l'uso prolungato.

⚠ AVVERTENZA

Pericolo di soffocamento dovuto a piccole parti. Piccoli componenti e materiali di imballaggio possono essere ingeriti e causare lesioni gravi o mortali. Tenere sempre il dispositivo, gli accessori e l'imballaggio fuori dalla portata di bambini e animali domestici.

Pericolo di lesioni dovute a interferenze elettromagnetiche. I magneti presenti nel dispositivo possono interferire con dispositivi medici come pacemaker e valvole programmabili. Ciò può causare lesioni gravi. Tenere sempre il dispositivo lontano da persone che utilizzano tali dispositivi medici. Consultare sempre un medico prima dell'uso in presenza di un dispositivo medico.

Pericolo di esplosione o incendio dovuto all'uso improprio della batteria agli ioni di litio. Una manipolazione scorretta e la sostituzione della batteria con un tipo non corretto possono causare un instabilità termica (fuga termica) con conseguente incendio o esplosione, che possono provocare la morte o gravi lesioni. Non cortocircuitare, smontare, deformare o rimuovere mai la batteria. Utilizzare sempre la batteria solo se integrata nel dispositivo. Sostituire la batteria esclusivamente con una dello stesso tipo o di tipo equivalente.

Pericolo di incendio o esplosione a causa di una manipolazione impropria della batteria agli ioni di litio. Lo smaltimento della batteria nel fuoco o in un forno caldo, o lo schiacciamento o taglio meccanico della batteria, può provocare un'esplosione. Lasciare la batteria in un ambiente circostante a temperatura estremamente elevata può causare un'esplosione o la fuoriuscita di liquidi o gas infiammabili. Una batteria soggetta a una pressione dell'aria estremamente bassa può provocare un'esplosione o la fuoriuscita di liquidi o gas infiammabili. Se il vano batteria del dispositivo non si chiude in modo sicuro, interromperne l'utilizzo e tenerlo fuori dalla portata di neonati e bambini.

Pericolo di scossa elettrica dovuto al contatto con liquidi. I liquidi che penetrano nel dispositivo possono causare scosse elettriche, incendi o lesioni gravi. Tenere sempre il dispositivo lontano da pioggia, umidità e liquidi che gocciolano o schizzano. Non collocare mai oggetti contenenti liquidi vicino al dispositivo. Assicurarsi sempre che nessun liquido penetri nel dispositivo. Non toccare mai il dispositivo o l'alimentatore USB-C con le mani bagnate.

Pericolo di scossa elettrica dovuto a parti sotto tensione esposte. L'apertura del dispositivo o la rimozione delle coperture espone i componenti interni e può causare lesioni gravi. Aprire il dispositivo solo per lo smaltimento come descritto nel capitolo «Smaltimento». Non tentare mai di riparare o sottoporre a manutenzione il dispositivo da soli. Rivolgersi sempre a personale di assistenza autorizzato.

Pericolo di incendio o scossa elettrica dovuto a componenti danneggiati. Cavi, alimentatori o parti interne danneggiati possono causare incendi o lesioni gravi. Smettere sempre di utilizzare il dispositivo se è danneggiato, è caduto, è stato esposto all'umidità o non funziona correttamente. Far eseguire sempre le riparazioni da specialisti autorizzati.

Pericolo di incendio o scossa elettrica dovuto a un'alimentazione errata. Una tensione errata o alimentatori incompatibili possono causare surriscaldamento, incendio o lesioni gravi. Utilizzare esclusivamente l'adattatore di alimentazione USB fornito in dotazione ed elencato nel manuale d'uso. Assicurarsi sempre che la tensione indicata sulla targhetta identificativa corrisponda a quella della presa a muro.

Pericolo di incendio dovuto a un'installazione errata dell'alimentatore. Poiché l'adattatore di alimentazione USB viene utilizzato come dispositivo di scollegamento, la presa di corrente deve essere installata vicino al dispositivo e deve essere facilmente accessibile. I collegamenti allentati possono causare surriscaldamento e incendi. Inserire sempre completamente l'adattatore di alimentazione USB in una presa a muro idonea. Non utilizzare mai prese in cui la spina non si inserisce saldamente. Non utilizzare mai cavi di prolunga o adattatori multipresa. Non scollegare il dispositivo dalla rete elettrica tirando il cavo. Afferrare sempre l'adattatore di alimentazione USB-C.

Pericolo di incendio dovuto a calore o fiamme libere. L'esposizione a temperature elevate o fiamme libere può causare incendi o lesioni gravi. Tenere sempre il dispositivo lontano da fonti di calore. Non collocare mai fiamme libere, come candele, vicino al dispositivo.

⚠ ATTENZIONE

Pericolo di lesioni lievi dovute alla caduta del dispositivo. Una collocazione instabile può far cadere il dispositivo e causare lesioni o danni. Collocare sempre il dispositivo su una superficie stabile e piana. Proteggere sempre il dispositivo da urti meccanici.

Pericolo di lesioni lievi dovute all'esposizione a RF. Una vicinanza eccessiva all'antenna può superare i limiti di esposizione raccomandati. Mantenere sempre una distanza minima di 20 cm tra il dispositivo e il corpo durante il funzionamento.

AVVISO

Pericolo di danni al prodotto dovuti a condizioni ambientali non idonee. L'esposizione a temperature estreme può comprometterne il funzionamento o danneggiare il dispositivo. Utilizzare sempre il dispositivo entro un intervallo di temperatura compreso tra 5 °C e 40 °C. Non esporre mai il dispositivo a caldo o freddo estremi.
Pericolo di danni al prodotto dovuti a una manipolazione impropria. Una manipolazione brusca o ambienti polverosi possono ridurre la durata del prodotto. Maneggiare sempre il dispositivo con cura. Utilizzare sempre il dispositivo in ambienti puliti e privi di polvere.
Pericolo di danni al prodotto dovuti a sollecitazioni meccaniche. La pressione su superfici sensibili può causare deformazioni o guasti. Proteggere sempre la parte anteriore, i bordi e gli angoli da forze eccessive. Non collocare mai oggetti pesanti sul dispositivo. Non collocare mai il dispositivo capovolto.
Pericolo di danni al prodotto dovuti a luoghi di utilizzo non idonei. L'esposizione a condizioni esterne o ad ambienti instabili può danneggiare il dispositivo. Non utilizzare mai il dispositivo all'aperto, vicino all'acqua o in ambienti con elevata umidità. Non utilizzare mai il dispositivo in veicoli, su imbarcazioni o in strutture mediche. Tenere sempre il dispositivo al riparo dagli agenti atmosferici.

Pericolo di danni al prodotto dovuti a modifiche non autorizzate. Le modifiche possono compromettere la sicurezza e le prestazioni. Non modificare mai il dispositivo o gli accessori. Utilizzare sempre solo accessori approvati e progettati per questo prodotto.

ES

INSTRUCCIONES DE SEGURIDAD

SÍMBOLOS UTILIZADOS

ADVERTENCIA

ADVERTENCIA: Indica una situación potencialmente peligrosa que, si no se evita, podría provocar la muerte o lesiones graves.

ATENCIÓN

ATENCIÓN: Indica una situación potencialmente peligrosa que, si no se evita, podría provocar lesiones leves o moderadas.

AVISO

AVISO: Indica una situación que, si no se evita, podría provocar daños materiales al producto o a otros bienes.

⎓	El símbolo indica tensión de corriente continua (CC).
∼	El símbolo indica tensión de corriente alterna (CA).
	Solo para uso en interiores.
	El símbolo indica que se trata de un equipo de Clase II.
VI	El símbolo indica la marca de eficiencia energética.
	ATENCIÓN. Consulte el manual de usuario para obtener más información.

	Riesgo de daños auditivos por niveles de volumen altos. La exposición prolongada a sonidos fuertes puede causar pérdida auditiva permanente. Mantenga siempre el volumen a un nivel que permita percibir el entorno. Reduzca siempre el volumen antes de usar auriculares. Evite siempre los volúmenes altos durante un uso prolongado.

ADVERTENCIA

Riesgo de asfixia por piezas pequeñas. Los componentes pequeños y los materiales de embalaje pueden tragarse y causar lesiones graves o la muerte. Mantenga siempre el aparato, los accesorios y el embalaje fuera del alcance de niños y mascotas.
Riesgo de lesiones por interferencias electromagnéticas. Los imanes del aparato pueden interferir con dispositivos médicos como marcapasos y válvulas programables. Esto puede provocar lesiones graves. Mantenga siempre el aparato alejado de personas con tales dispositivos médicos. Consulte siempre a un médico antes de usarlo si hay un dispositivo médico presente.
Riesgo de explosión o incendio por uso indebido de la batería de iones de litio. La manipulación incorrecta y la sustitución de una batería por otra de tipo incorrecto pueden causar un embalamiento térmico, lo que provocará un incendio o una explosión que puede causar la muerte o lesiones graves. Nunca cortocircuite, desmonte, deforme ni retire la batería. Utilice siempre la batería únicamente de la forma en que está integrada en el dispositivo. Sustituya la batería por otra del mismo tipo o de un tipo equivalente.

Riesgo de incendio o explosión debido a una manipulación inadecuada de la batería de iones de litio. Desechar la batería en el fuego o en un horno caliente, o aplastar o cortar mecánicamente una batería, puede provocar una explosión. Dejar una batería en un entorno circundante con temperaturas extremadamente altas puede causar una explosión o la fuga de líquido o gas inflamable. Una batería sometida a una presión de aire extremadamente baja puede provocar una explosión o la fuga de líquido o gas inflamable. Si el compartimento de la batería de su dispositivo no se cierra de forma segura, deje de utilizarlo y manténgalo fuera del alcance de bebés y niños.
Riesgo de descarga eléctrica por contacto con líquidos. La entrada de líquidos en el aparato puede provocar descargas eléctricas, incendios o lesiones graves. Mantenga siempre el aparato alejado de la lluvia, la humedad y los líquidos que gotean. Nunca coloque objetos llenos de líquido cerca del aparato. Asegúrese siempre de que no entre líquido en el aparato. Nunca toque el aparato ni el adaptador USB-C con las manos mojadas.
Riesgo de descarga eléctrica por piezas con tensión expuestas. Abrir el aparato o retirar las cubiertas deja al descubierto componentes internos y puede provocar lesiones graves. Abra el aparato únicamente para su eliminación, tal como se describe en el capítulo «Eliminación». Nunca intente reparar ni realizar el mantenimiento del aparato usted mismo. Diríjase siempre a personal de servicio autorizado.
Riesgo de incendio o descarga eléctrica por componentes dañados. Los cables, adaptadores o piezas internas dañados pueden provocar incendios o lesiones graves. Deje siempre de usar el aparato si está dañado, se ha caído, ha estado expuesto a la humedad o no funciona correctamente. Encargue siempre las reparaciones a especialistas autorizados.
Riesgo de incendio o descarga eléctrica por una alimentación incorrecta. Una tensión incorrecta o fuentes de alimentación incompatibles pueden causar sobrecalentamiento, incendios o lesiones graves. Utilice únicamente el adaptador de corriente USB suministrado que se indica en el manual de instrucciones. Asegúrese siempre de que la tensión especificada en la placa de características coincida con la de la toma de corriente.
Riesgo de incendio por una instalación incorrecta del adaptador de alimentación. Puesto que el adaptador de corriente USB se utiliza como dispositivo de desconexión, la toma de corriente debe estar instalada cerca del dispositivo y ser de fácil acceso. Las conexiones flojas pueden causar sobrecalentamiento e incendios. Inserte siempre por completo el adaptador de corriente USB en una toma de corriente adecuada. Nunca utilice tomas de corriente en las que el enchufe no encaje de forma segura. Nunca utilice cables de extensión ni adaptadores múltiples. No desconecte el dispositivo de la red eléctrica tirando del cable. Sujete siempre el adaptador de corriente USB-C.
Riesgo de incendio por calor o llamas abiertas. La exposición a temperaturas elevadas o llamas abiertas puede provocar incendios o lesiones graves. Mantenga siempre el aparato alejado de fuentes de calor. Nunca coloque llamas abiertas, como velas, cerca del aparato.

⚠ ATENCIÓN

Riesgo de lesiones leves por caída del aparato. Una colocación inestable puede hacer que el aparato se caiga y provoque lesiones o daños. Coloque siempre el aparato sobre una superficie estable y nivelada. Proteja siempre el aparato de los golpes mecánicos.
Riesgo de lesiones leves por exposición a RF. La proximidad excesiva a la antena puede superar los límites de exposición recomendados. Mantenga siempre una distancia mínima de 20 cm entre el aparato y el cuerpo durante el funcionamiento.

AVISO

Riesgo de daños en el producto por condiciones ambientales inadecuadas. La exposición a temperaturas extremas puede afectar al funcionamiento o dañar el aparato. Utilice siempre el aparato dentro de un rango de temperatura de 5 °C a 40 °C. Nunca exponga el aparato a calor o frío extremos.
Riesgo de daños en el producto por una manipulación inadecuada. Una manipulación brusca o los entornos polvorientos pueden reducir la vida útil del producto. Manipule siempre el aparato con cuidado. Utilice siempre el aparato en lugares limpios y sin polvo.
Riesgo de daños en el producto por esfuerzo mecánico. La presión sobre superficies sensibles puede provocar deformaciones o fallos. Proteja siempre la parte frontal, los bordes y las esquinas de fuerzas excesivas. Nunca coloque objetos pesados sobre el aparato. Nunca coloque el aparato boca abajo.
Riesgo de daños en el producto por lugares de uso inadecuados. La exposición a condiciones exteriores o entornos inestables puede dañar el aparato. Nunca utilice el aparato al aire libre, cerca del agua o con humedad elevada. Nunca utilice el aparato en vehículos, embarcaciones o instalaciones médicas. Mantenga siempre el aparato protegido de las inclemencias del tiempo.
Riesgo de daños en el producto por modificaciones no autorizadas. Las modificaciones pueden afectar a la seguridad y al rendimiento. Nunca modifique el aparato ni los accesorios. Utilice siempre únicamente accesorios homologados diseñados para este producto.

PL

INFORMACJE PRAWNE

ZASTOSOWANE SYMBOLE

⚠ OSTRZEŻENIE

OSTRZEŻENIE – Słowo sygnałowe wskazujące potencjalnie niebezpieczną sytuację, która, jeśli się jej nie uniknie, może doprowadzić do śmierci lub poważnych obrażeń ciała.

⚠ PRZESTROGA

PRZESTROGA – Słowo sygnałowe wskazujące potencjalnie niebezpieczną sytuację, która, jeśli się jej nie uniknie, może doprowadzić do lekkich lub umiarkowanych obrażeń ciała.

NOTYFIKACJA

NOTYFIKACJA – Słowo sygnałowe wskazujące działania niezwiązane z obrażeniami ciała.

⎓	Symbol oznacza napięcie stałe (DC).
∼	Symbol oznacza napięcie przemienne (AC).
	Wyłącznie do użytku wewnątrz pomieszczeń.
	Symbol oznacza urządzenie klasy II.
VI	Symbol oznacza znak efektywności energetycznej.
	Przestroga. Dodatkowe informacje można znaleźć w instrukcji obsługi.

	Ryzyko uszkodzenia słuchu na skutek wysokiego poziomu głośności. Długotrwałe narażenie na głośny dźwięk może spowodować trwałą utratę słuchu. Zawsze utrzymuj głośność na poziomie umożliwiającym słyszenie otoczenia. Zawsze zmniejszaj głośność przed użyciem słuchawek. Zawsze unikaj wysokiej głośności podczas długotrwałego użytkowania.

⚠ OSTRZEŻENIE

Ryzyko zadławienia na skutek małych części. Małe elementy i materiały opakowaniowe mogą zostać połknięte i spowodować poważne obrażenia lub śmierć. Zawsze przechowuj urządzenie, akcesoria i opakowanie poza zasięgiem dzieci i zwierząt domowych.

Ryzyko obrażeń na skutek zakłóceń elektromagnetycznych. Magnesy w urządzeniu mogą zakłócać działanie wyrobów medycznych, takich jak rozruszniki serca i zawory programowalne. Może to doprowadzić do poważnych obrażeń. Zawsze trzymaj urządzenie z dala od osób korzystających z takich wyrobów medycznych. Przed użyciem w pobliżu wyrobu medycznego zawsze skonsultuj się z lekarzem.

Ryzyko wybuchu lub pożaru na skutek nieprawidłowego użytkowania akumulatora litowo-jonowego. Nieprawidłowa obsługa oraz wymiana baterii na baterię niewłaściwego typu może spowodować ucieczkę termiczną (niestabilność termiczną), co doprowadzi do pożaru lub eksplozji skutkującej śmiercią lub poważnymi obrażeniami ciała. Nigdy nie należy zwierać, demontować, deformować ani wyjmować baterii. Zawsze należy używać baterii wyłącznie w postaci zintegrowanej z urządzeniem. Baterię należy wymieniać tylko na baterię tego samego lub równoważnego typu.

Ryzyko pożaru lub eksplozji w wyniku niewłaściwego obchodzenia się z baterią litowo-jonowego. Wrzucanie baterii do ognia lub gorącego piekarnika, a także jej mechaniczne zgniatanie lub przecinanie może doprowadzić do eksplozji. Pozostawienie baterii w otoczeniu o ekstremalnie wysokiej temperaturze może skutkować wybuchem lub wyciekiem łatwopalnej cieczy bądź gazu. Bateria poddana ekstremalnie niskiemu ciśnieniu powietrza może eksplodować lub uwolnić łatwopalną ciecz bądź gaz. Jeśli komora baterii w urządzeniu nie zamyka się bezpiecznie, należy zaprzestać korzystania z produktu i przechowywać go w miejscu niedostępnym dla niemowląt i dzieci.

Ryzyko porażenia prądem na skutek kontaktu z cieczami. Ciecz przedostająca się do urządzenia może spowodować porażenie prądem, pożar lub poważne obrażenia. Zawsze chroń urządzenie przed deszczem, wilgocią i kapiącymi cieczami. Nigdy nie umieszczaj w pobliżu urządzenia przedmiotów wypełnionych cieczą. Zawsze upewnij się, że do urządzenia nie przedostaje się ciecz. Nigdy nie dotykaj urządzenia ani zasilacza USB-C mokrymi rękami.

Ryzyko porażenia prądem na skutek odsłoniętych części pod napięciem. Otwarcie urządzenia lub zdjęcie osłon odsłania elementy wewnętrzne i może spowodować poważne obrażenia. Otwieraj urządzenie wyłącznie w celu utylizacji, zgodnie z opisem w rozdziale „Utylizacja". Nigdy nie próbuj samodzielnie naprawiać ani konserwować urządzenia. Zawsze kontaktuj się z autoryzowanym personelem serwisowym.

Ryzyko pożaru lub porażenia prądem na skutek uszkodzonych elementów. Uszkodzone kable, zasilacze lub elementy wewnętrzne mogą spowodować pożar lub poważne obrażenia. Zawsze przerwij użytkowanie urządzenia, jeśli jest uszkodzone, zostało upuszczone, było narażone na wilgoć lub nie działa prawidłowo. Naprawy zawsze zlecaj autoryzowanym specjalistom.

Ryzyko pożaru lub porażenia prądem na skutek nieprawidłowego zasilania. Nieprawidłowe napięcie lub niekompatybilne zasilacze mogą spowodować przegrzanie, pożar lub poważne obrażenia ciała. Należy używać wyłącznie dostarczonego zasilacza USB wymienionego w instrukcji obsługi. Zawsze należy upewnić się, że napięcie podane na tabliczce znamionowej jest zgodne z napięciem w gniazdku ściennym.

Ryzyko pożaru na skutek nieprawidłowej instalacji zasilacza. Ponieważ zasilacz USB służy jako urządzenie odłączające, gniazdko elektryczne powinno znajdować się w pobliżu urządzenia i być łatwo dostępne. Luźne połączenia mogą spowodować przegrzanie i pożar. Zasilacz USB należy zawsze włożyć do końca do odpowiedniego gniazdka ściennego. Nigdy nie należy używać gniazdek, w których wtyczka nie jest stabilnie osadzona. Nigdy nie należy używać przedłużaczy ani rozgałęźników (adapterów wielogniazdowych). Nie należy odłączać urządzenia od sieci elektrycznej, ciągnąc za kabel. Zawsze należy chwytać za zasilacz USB-C.

Ryzyko pożaru na skutek wysokiej temperatury lub otwartego ognia. Narażenie na wysokie pożar lub poważne obrażenia. Zawsze trzymaj urządzenie z dala od źródeł ciepła. Nigdy nie umieszczaj w pobliżu urządzenia otwartego ognia, np. świec.

Ryzyko pożaru lub wybuchu na skutek narażenia na nadmierne ciepło. Narażenie akumulatora litowo-jonowego na wysokie temperatury może spowodować wydzielanie ciepła, dymu lub gazu, a

w konsekwencji poważne obrażenia. Nigdy nie narażaj urządzenia na bezpośrednie działanie promieni słonecznych, ognia ani innych źródeł ciepła.

⚠ PRZESTROGA

Ryzyko lekkich obrażeń na skutek upadku urządzenia. Niestabilne ustawienie może spowodować upadek urządzenia oraz obrażenia lub szkody. Zawsze ustawiaj urządzenie na stabilnym, równym podłożu. Zawsze chroń urządzenie przed wstrząsami mechanicznymi.
Ryzyko lekkich obrażeń na skutek narażenia na pole o częstotliwości radiowej (RF). Zbyt mała odległość od anteny może przekroczyć zalecane limity narażenia. Podczas pracy zawsze zachowuj minimalną odległość 20 cm między urządzeniem a ciałem.

NOTYFIKACJA

Ryzyko uszkodzenia produktu na skutek nieodpowiednich warunków otoczenia. Narażenie na skrajne temperatury może pogorszyć działanie lub uszkodzić urządzenie. Zawsze używaj urządzenia w zakresie temperatur od 5 °C do 40 °C. Nigdy nie narażaj urządzenia na skrajne ciepło lub zimno.
Ryzyko uszkodzenia produktu na skutek nieprawidłowego obchodzenia się. Nieostrożne obchodzenie się lub zapylone otoczenie mogą skrócić żywotność produktu. Zawsze obchodź się z urządzeniem ostrożnie. Zawsze używaj urządzenia w czystych, wolnych od kurzu miejscach.
Ryzyko uszkodzenia produktu na skutek obciążeń mechanicznych. Nacisk na wrażliwe powierzchnie może spowodować odkształcenie lub awarię. Zawsze chroń przednią część, krawędzie i narożniki przed nadmiernym naciskiem. Nigdy nie umieszczaj na urządzeniu ciężkich przedmiotów. Nigdy nie umieszczaj urządzenia spodem do góry.
Ryzyko uszkodzenia produktu na skutek nieodpowiednich miejsc eksploatacji. Narażenie na warunki zewnętrzne lub niestabilne otoczenie może uszkodzić urządzenie. Nigdy nie używaj urządzenia na zewnątrz, w pobliżu wody ani przy wysokiej wilgotności. Nigdy nie używaj urządzenia w pojazdach, na łodziach ani w placówkach medycznych. Zawsze chroń urządzenie przed wpływem warunków atmosferycznych.
Ryzyko uszkodzenia produktu na skutek nieautoryzowanych modyfikacji. Modyfikacje mogą pogorszyć bezpieczeństwo i wydajność. Nigdy nie modyfikuj urządzenia ani akcesoriów. Zawsze używaj wyłącznie zatwierdzonych akcesoriów przeznaczonych do tego produktu.

DA

SIKKERHEDSANVISNINGER

ANVENDTE SYMBOLER

⚠ ADVARSEL

ADVARSEL: Angiver en potentielt farlig situation, som kan medføre dødsfald eller alvorlig personskade, hvis den ikke undgås.

⚠ FORSIGTIG

FORSIGTIG: Angiver en potentielt farlig situation, som kan medføre mindre eller moderat personskade, hvis den ikke undgås.

BEMÆRK

BEMÆRK: Angiver en situation, som kan medføre materiel skade på produktet eller anden ejendom, hvis den ikke undgås.

⎓	Symbolet angiver jævnspænding (DC).
∼	Symbolet angiver vekselspænding (AC).
	Kun til indendørs brug.
	Symbolet angiver klasse II-udstyr.
VI	Symbolet angiver energieffektivitetsmærke.
	Forsigtig. Forsigtig. Se venligster brugervejledningen for yderligere information.

	Risiko for høreskader på grund af høje lydstyrker. Udsættelse for høj lyd over længere tid kan medføre permanent høretab. Hold altid lydstyrken på et niveau, der gør det muligt at opfatte omgivelserne. Sænk altid lydstyrken, før du bruger hovedtelefoner. Undgå altid høj lydstyrke ved længerevarende brug.

⚠ ADVARSEL

Risiko for kvælning på grund af små dele. Små komponenter og emballagematerialer kan sluges og forårsage alvorlig personskade eller dødsfald. Opbevar altid enheden, tilbehøret og emballagen utilgængeligt for børn og kæledyr.
Risiko for personskade på grund af elektromagnetisk interferens. Magneter i enheden kan forstyrre medicinsk udstyr som pacemakere og programmerbare ventiler. Det kan medføre alvorlig personskade. Hold altid enheden væk fra personer med sådant medicinsk udstyr. Rådfør dig altid med en læge før brug, hvis der er medicinsk udstyr til stede.
Risiko for eksplosion eller brand på grund af forkert brug af litium-ion-batteriet. Forkert håndtering og udskiftning af et batteri med en forkert type kan forårsage termisk herreløb (thermal runaway), hvilket vil resultere i brand eller eksplosion, der kan medføre dødsfald eller alvorlig personskade. Batteriet må aldrig kortsluttes, skilles ad, deformeres eller fjernes. Brug altid kun batteriet som en integreret del af apparatet. Udskift batteriet med et batteri af samme eller en tilsvarende type.
Risiko for brand eller eksplosion som følge af forkert håndtering af lithium-ion-batteriet. Bortskaffelse af batteriet i ild eller en varm ovn, eller

mekanisk knusning eller skæring af et batteri, kan resultere i en eksplosion. Efterladelse af et batteri i et omgivende miljø med ekstremt høje temperaturer kan resultere i en eksplosion eller lækage af brandfarlig væske eller gas. Batteriet må ikke udsættes for ekstremt lavt lufttryk, da det kan resultere i en eksplosion eller lækage af brandfarlig væske eller gas. Hvis batterirummet på dit apparat ikke lukker sikkert, skal du stoppe med at bruge det og holde det væk fra spædbørn og børn.
Risiko for elektrisk stød på grund af kontakt med væsker. Væsker, der trænger ind i enheden, kan forårsage elektrisk stød, brand eller alvorlig personskade. Hold altid enheden væk fra regn, fugt og dryppende eller sprøjtende væsker. Anbring aldrig genstande fyldt med væske i nærheden af enheden. Sørg altid for, at der ikke trænger væske ind i enheden. Rør aldrig ved enheden eller USB-C-strømadapteren med våde hænder.
Risiko for elektrisk stød fra blottede strømførende dele. Åbning af enheden eller fjernelse af dæksler blotlægger indvendige komponenter og kan medføre alvorlig personskade. Åbn kun enheden ved bortskaffelse som beskrevet i kapitlet 'Bortskaffelse'. Forsøg aldrig selv at reparere eller servicere enheden. Kontakt altid autoriseret servicepersonale.
Risiko for brand eller elektrisk stød på grund af beskadigede komponenter. Beskadigede kabler, adaptere eller indvendige dele kan forårsage brand eller alvorlig personskade. Stop altid med at bruge enheden, hvis den er beskadiget, er blevet tabt, har været udsat for fugt eller ikke fungerer korrekt. Få altid reparationer udført af autoriserede specialister.
Risiko for brand eller elektrisk stød på grund af forkert strømforsyning. Forkert spænding eller inkompatible strømforsyninger kan forårsage overophedning, brand eller alvorlig personskade. Brug kun den medfølgende USB-strømadapter, der er anført i betjeningsvejledningen. Sørg altid for, at spændingen på typeskiltet stemmer overens med stikkontakten.
Risiko for brand på grund af forkert installation af strømadapteren. USB-strømadapteren bruges som afbryderanordning, og stikkontakten skal være installeret i nærheden af apparatet og være let tilgængelig. Løse forbindelser kan forårsage overophedning og brand. Sæt altid USB-strømadapteren helt ind i en egnet stikkontakt. Brug aldrig stikkontakter, hvor stikket ikke sidder sikkert fast. Brug aldrig forlængerledninger eller multistikdåser. Afbryd ikke apparatet fra strømnettet ved at trække i kablet. Tag altid fat i USB-C-strømadapteren.
Risiko for brand på grund af varme eller åben ild. Udsættelse for høje temperaturer eller åben ild kan forårsage brand eller alvorlig personskade. Hold altid enheden væk fra varmekilder. Anbring aldrig åben ild som f.eks. stearinlys i nærheden af enheden.

⚠ FORSIGTIG

Risiko for mindre personskade på grund af enhed, der falder ned. En ustabil placering kan få enheden til at falde og medføre personskade eller materiel skade. Anbring altid enheden på en stabil og plan overflade. Beskyt altid enheden mod mekaniske stød.
Risiko for mindre personskade på grund af RF-eksponering. For tæt placering ved antennen kan overskride de anbefalede eksponeringsgrænser. Hold altid en mindsteafstand på 20 cm mellem enheden og kroppen under drift.

BEMÆRK

Risiko for produktskade på grund af uegnede omgivelsesforhold. Udsættelse for ekstreme temperaturer kan forringe funktionen eller beskadige enheden. Brug altid enheden inden for et temperaturområde på 5 °C til 40 °C. Udsæt aldrig enheden for ekstrem varme eller kulde.
Risiko for produktskade på grund af forkert håndtering. Hårdhændet håndtering eller støvede omgivelser kan reducere produktets levetid. Håndter altid enheden med forsigtighed. Brug altid enheden i rene og støvfrie områder.
Risiko for produktskade på grund af mekanisk belastning. Tryk på følsomme overflader kan forårsage deformation eller svigt. Beskyt altid forsiden, kanterne og hjørnerne mod kraftig påvirkning. Anbring aldrig tunge genstande på enheden. Anbring aldrig enheden på hovedet.
Risiko for produktskade på grund af uegnede anvendelsessteder. Udsættelse for udendørs forhold eller ustabile omgivelser kan beskadige enheden. Brug aldrig enheden udendørs, i nærheden af vand eller ved høj luftfugtighed. Brug aldrig enheden i køretøjer, på både eller i medicinske faciliteter. Hold altid enheden beskyttet mod vejrpåvirkninger.
Risiko for produktskade på grund af uautoriserede ændringer. Ændringer kan forringe sikkerheden og ydeevnen. Foretag aldrig ændringer af enheden eller tilbehøret. Brug altid kun godkendt tilbehør, der er designet til dette produkt.

SV

SÄKERHETSANVISNINGAR

ANVÄNDA SYMBOLER

⚠ VARNING

VARNING: Indikerar en potentiellt farlig situation som, om den inte undviks, kan leda till dödsfall eller allvarlig personskade.

⚠ FÖRSIKTIGHET

FÖRSIKTIGHET: Indikerar en potentiellt farlig situation som, om den inte undviks, kan leda till mindre eller måttlig personskada

OBS!

OBS: Indikerar en situation som, om den inte undviks, kan leda till egendomsskada på produkten eller annan egendom.

⎓	Symbolen indikerar likspänning (DC).
∼	Symbolen indikerar växelspänning (AC).
	Endast för inomhusbruk.
	Symbolen indikerar klass II-utrustning.
	Symbolen indikerar energieffektivitetsmärkning.
	Försiktighet. Se bruksanvisningen för ytterligare information.

	Risk of hearing damage from high volume levels. Exposure to loud sound over a prolonged time can cause permanent hearing loss. Always keep the volume at a level that allows awareness of the surroundings. Always reduce the volume before using headphones. Always avoid high volume during extended use.

⚠ VARNING

Kvävningsrisk på grund av smådelar. Små komponenter och förpackningsmaterial kan sväljas och orsaka allvarlig personskada eller dödsfall. Förvara alltid enheten, tillbehören och förpackningen utom räckhåll för barn och husdjur.

Risk för personskada på grund av elektromagnetisk störning. Magneterna i enheten kan störa medicintekniska produkter såsom pacemakrar och programmerbara ventiler. Detta kan leda till allvarlig personskada. Håll alltid enheten borta från personer som använder sådana medicintekniska produkter. Rådfråga alltid läkare före användning i närheten av en medicinteknisk produkt.

Risk för explosion eller brand på grund av felaktig hantering av litiumjonbatteriet. Felaktig hantering och utbyte av ett batteri till en felaktig typ kan orsaka termiskrusning (thermal runaway), vilket leder till brand eller explosion som kan orsaka dödsfall eller allvarlig personskada. Kortslut, demontera, deformera eller avlägsna aldrig batteriet. Använd alltid batteriet endast som en integrerad del av enheten. Ersätt endast batteriet med ett av samma eller likvärdig typ.

Risk för brand eller explosion på grund av felaktig hantering av litiumjonbatteriet. Kassering av batteriet i eld eller en varm ugn, eller mekanisk krossning eller kapning av ett batteri, kan resultera i en explosion. Att lämna ett batteri i en omgivande miljö med extremt höga temperaturer kan resultera i en explosion eller läckage av brandfarlig vätska eller gas. Batteriet får inte utsättas för extremt lågt lufttryck, då det kan resultera i en explosion eller läckage av brandfarlig vätska eller gas. Om batterifacket på din enhet inte stängs ordentligt, sluta använda den och håll den borta från spädbarn och barn.

Risk för elektrisk stöt på grund av kontakt med vätskor. Vätska som tränger in i enheten kan orsaka elektrisk stöt, brand eller allvarlig personskada. Håll alltid enheten borta från regn, fukt och droppande vätskor. Placera aldrig föremål fyllda med vätska nära enheten. Säkerställ alltid att ingen vätska tränger in i enheten. Rör aldrig enheten eller USB-C-nätadaptern med våta händer.

Risk för elektrisk stöt på grund av oskyddade spänningsförande delar. Att öppna enheten eller avlägsna kåpor blottlägger inre komponenter och kan orsaka allvarlig personskada. Öppna endast enheten för kassering enligt beskrivningen i kapitlet "Kassering". Försök aldrig reparera eller underhålla enheten själv. Kontakta alltid behörig servicepersonal.

Risk för brand eller elektrisk stöt på grund av skadade komponenter. Skadade kablar, nätadaptrar eller inre delar kan orsaka brand eller allvarlig personskada. Sluta alltid använda enheten om den är skadad, har tappats, utsatts för fukt eller inte fungerar korrekt. Låt alltid reparationer utföras av behöriga specialister.

Risk för brand eller elektrisk stöt på grund av felaktig strömförsörjning. Felaktig spänning eller inkompatibla strömförsörjningar kan orsaka överhettning, brand eller allvarlig personskada. Använd endast den medföljande USB-strömadaptern som anges i bruksanvisningen. Se alltid till att spänningen på typskylten stämmer överens med vägguttaget.

Brandrisk på grund av felaktig installation av nätadaptern. USB-strömadaptern används som frånkopplingsanordning, och vägguttaget ska vara installerat nära enheten och vara lättillgängligt. Lösa anslutningar kan orsaka överhettning och brand. Sätt alltid in USB-strömadaptern helt i ett lämpligt vägguttag. Använd aldrig vägguttag där kontakten inte sitter ordentligt fast. Använd aldrig förlängningskablar eller grenuttag. Koppla inte bort enheten från elnätet genom att dra i kabeln. Ta alltid tag i USB-C-strömadaptern.

Brandrisk på grund av värme eller öppen eld. Exponering för höga temperaturer eller öppen eld kan orsaka brand eller allvarlig personskada. Håll alltid enheten borta från värmekällor. Placera aldrig öppen eld, till exempel stearinljus, nära enheten.

⚠ FÖRSIKTIGHET

Risk för lindrig personskada på grund av att enheten faller. Instabil placering kan leda till att enheten faller och orsakar personskada eller materiell skada. Placera alltid enheten på ett stabilt och jämnt underlag. Skydda alltid enheten mot mekaniska stötar.

Risk för lindrig personskada på grund av RF-exponering. Alltför nära avstånd till antennen kan överskrida rekommenderade exponeringsgränser. Håll alltid ett minsta avstånd på 20 cm mellan enheten och kroppen under drift.

OBS!

Risk för produktskada på grund av olämpliga miljöförhållanden. Exponering för extrema temperaturer kan försämra funktionen eller skada enheten. Använd alltid enheten inom ett temperaturområde på 5 °C till 40 °C. Utsätt aldrig enheten för extrem värme eller kyla.

Risk för produktskada på grund av felaktig hantering. Ovarsam hantering eller dammiga miljöer kan förkorta produktens livslängd. Hantera alltid enheten varsamt. Använd alltid enheten på rena och dammfria platser.

Risk för produktskada på grund av mekanisk belastning. Tryck på känsliga ytor kan orsaka deformation eller fel. Skydda alltid framsidan, kanterna och hörnen mot kraftig belastning. Placera aldrig tunga föremål på enheten. Placera aldrig enheten upp och ned.

Risk för produktskada på grund av olämpliga driftplatser. Exponering för utomhusförhållanden eller instabila miljöer kan skada enheten. Använd aldrig enheten utomhus, nära vatten eller vid hög luftfuktighet. Använd aldrig enheten i fordon, på båtar eller i vårdmiljöer. Håll alltid enheten skyddad från väder och vind.

Risk för produktskada på grund av obehöriga ändringar. Ändringar kan försämra säkerheten och prestandan. Ändra aldrig enheten eller tillbehören. Använd alltid endast godkända tillbehör som är avsedda för denna produkt.

KO

법적 고지

사용된 기호

⚠ 경고

경고 – 피하지 않을 경우 사망 또는 중상을 초래할 수 있는 잠재적으로 위험한 상황을 나타내는 신호어입니다.

⚠ 주의

주의 – 피하지 않을 경우 경상 또는 중간 정도의 부상을 초래할 수 있는 잠재적으로 위험한 상황을 나타내는 신호어입니다.

주의 사항

알림 – 신체적 부상과 관련이 없는 행위를 나타내는 신호어입니다.

안전 지침

높은 음량으로 인한 청력 손상 위험. 큰 소리에 장시간 노출되면 영구적인 청력 손실이 발생할 수 있습니다. 항상 주변 소리를 인지할 수 있는 수준으로 음량을 유지하십시오. 헤드폰을 사용하기 전에 항상 음량을 낮추십시오. 장시간 사용 시 항상 높은 음량을 피하십시오.

⚠ 경고

소형 부품으로 인한 질식 위험. 소형 부품과 포장재를 삼킬 경우 중상 또는 사망에 이를 수 있습니다. 항상 기기, 부속품 및 포장재를 어린이와 반려동물의 손이 닿지 않는 곳에 보관하십시오.

전자기 간섭으로 인한 부상 위험. 기기에 내장된 자석은 심박조율기 및 프로그래밍 가능한 밸브와 같은 의료 기기에 간섭을 일으킬 수 있습니다. 이는 중상을 초래할 수 있습니다. 항상 그러한 의료 기기를 사용하는 사람으로부터 기기를 멀리 두십시오. 의료 기기가 있는 환경에서 사용하기 전에 항상 의사와 상담하십시오.

리튬이온 배터리의 잘못된 사용으로 인한 폭발 또는 화재 위험. 잘못 취급하면 열폭주가 발생하여 화재나 폭발로 이어져 사망 또는 중상을 초래할 수 있습니다. 배터리를 절대 단락, 분해, 변형하거나 분리하지 마십시오. 항상 기기에 내장된 상태로만 배터리를 사용하십시오.

액체와의 접촉으로 인한 감전 위험. 기기 내부로 액체가 유입되면 감전, 화재 또는 중상을 초래할 수 있습니다. 항상 기기를 비, 습기 및 떨어지는 액체로부터 멀리 두십시오. 액체가 담긴 물건을 기기 근처에 두지 마십시오. 항상 기기 내부로 액체가 유입되지 않도록 하십시오. 절대 젖은 손으로 기기나 USB-C 전원 어댑터를 만지지 마십시오.

노출된 충전부로 인한 감전 위험. 기기를 열거나 덮개를 제거하면 내부 부품이 노출되어 중상을 초래할 수 있습니다. '폐기' 장에 설명된 대로 폐기 시에만 기기를 여십시오. 절대 직접 기기를 수리하거나 정비하려고 하지 마십시오. 항상 공인 서비스 담당자에게 문의하십시오.

손상된 부품으로 인한 화재 또는 감전 위험. 손상된 케이블, 전원 어댑터 또는 내부 부품은 화재나 중상을 초래할 수 있습니다. 기기가 손상되었거나, 떨어뜨렸거나, 습기에 노출되었거나, 제대로 작동하지 않을 경우 항상 사용을 중단하십시오. 항상 공인 전문가에게 수리를 의뢰하십시오.

잘못된 전원 공급으로 인한 화재 또는 감전 위험. 잘못된 전압이나 호환되지 않는 전원 공급 장치는 과열, 화재 또는 중상을 초래할 수 있습니다. 항상 제공된 USB 전원 어댑터를 사용하십시오. 항상 정격 표시판에 표시된 전압이 사용 중인 콘센트의 전압과 일치하는지 확인하십시오.

전원 어댑터의 부적절한 설치로 인한 화재 위험. 연결이 헐거우면 과열 및 화재가 발생할 수 있습니다. 항상 USB 전원 어댑터를 적합한 콘센트에 완전히 꽂으십시오. 플러그가 단단히 고정되지 않는 콘센트는 절대 사용하지 마십시오. 절대 연장 코드나 멀티탭을 사용하지 마십시오. 케이블을 당겨 기기를 전원에서 분리하지 마십시오. 항상 USB-C 전원 어댑터 본체를 잡으십시오.

열 또는 화염으로 인한 화재 위험. 고온이나 화염에 노출되면 화재나 중상을 초래할 수 있습니다. 항상 기기를 열원으로부터 멀리 두십시오. 양초와 같은 화염을 기기 근처에 두지 마십시오.

과도한 열에 대한 노출로 인한 화재 또는 폭발 위험. 리튬이온 배터리를 고온에 노출하면 발열, 연기 또는 가스 방출이 발생하여 중상을 초래할 수 있습니다. 절대 기기를 직사광선, 불 또는 기타 열원에 노출하지 마십시오.

⚠ 주의

기기 낙하로 인한 경상 위험. 불안정하게 설치하면 기기가 떨어져 부상이나 손상을 초래할 수 있습니다. 항상 안정적이고 평평한 표면에 기기를 놓으십시오. 항상 기기를 기계적 충격으로부터 보호하십시오.

RF 노출로 인한 경상 위험. 안테나에 지나치게 가까이 있으면 권장 노출 한도를 초과할 수 있습니다. 작동 중에는 항상 기기와 신체 사이에 최소 20cm의 거리를 유지하십시오.

주의 사항

부적절한 환경 조건으로 인한 제품 손상 위험. 극한의 온도에 노출되면 작동이 저하되거나 기기가 손상될 수 있습니다. 항상 5 °C ~ 40 °C의 온도 범위 내에서 기기를 사용하십시오. 절대 기기를 극심한 열이나 추위에 노출하지 마십시오.

부적절한 취급으로 인한 제품 손상 위험. 거친 취급이나 먼지가 많은 환경은 제품 수명을 단축할 수 있습니다. 항상 기기를 주의해서 다루십시오. 항상 깨끗하고 먼지가 없는 장소에서 기기를 사용하십시오.

기계적 응력으로 인한 제품 손상 위험. 민감한 표면에 압력이 가해지면 변형이나 고장이 발생할 수 있습니다. 항상 전면, 모서리 및 가장자리를 과도한 힘으로부터 보호하십시오. 절대 기기 위에 무거운 물건을 올려놓지 마십시오. 절대 기기를 거꾸로 놓지 마십시오.

부적절한 작동 장소로 인한 제품 손상 위험. 실외 환경이나 불안정한 환경에 노출되면 기기가 손상될 수 있습니다. 절대 실외, 물 근처 또는 높은 습도에서 기기를 사용하지 마십시오. 절대 차량, 보트 또는 의료 시설에서 기기를 사용하지 마십시오. 항상 기기를 날씨로부터 보호하십시오.

무단 개조로 인한 제품 손상 위험. 개조는 안전성과 성능을 저하시킬 수 있습니다. 절대 기기나 부속품을 개조하지 마십시오. 항상 이 제품을 위해 설계된 승인된 부속품만 사용하십시오.

22
PAP

Faller

faller-audio.com