SHARP

User manual

DR-P540

Osaka Stereo Portable Digital Radio

EN DE ES FR IT NL PL

Product images are for illustration purposes only. Actual product may vary.

1

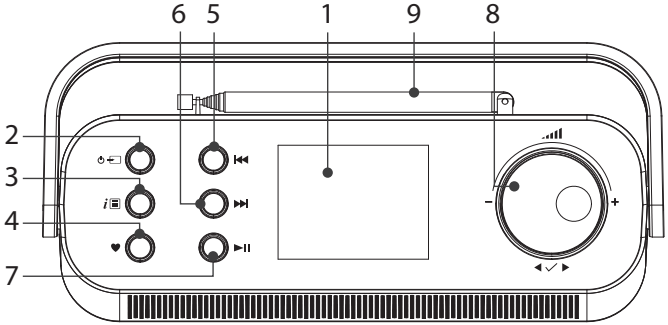

2

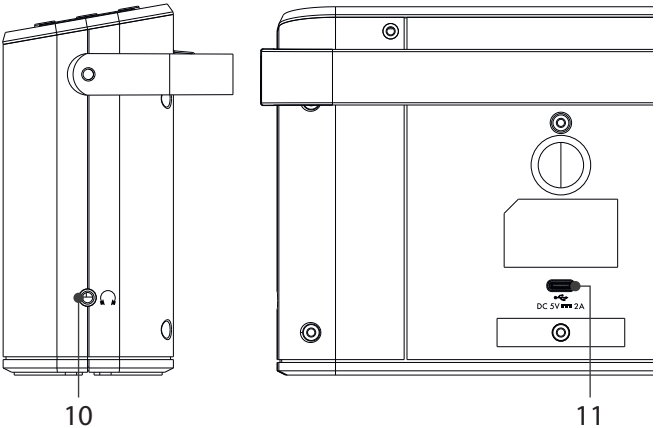

Trademarks:

The Bluetooth® word mark and logos are registered trademarks owned by Bluetooth SIG,. Inc.

BestTune™

Important safety instructions

Please follow all safety instructions and heed all warnings. Keep this manual for future reference.

This symbol instructs the user to consult the user manual for further safety, operational and maintenance related information.

Refers to class II equipment.
This symbol indicates that this product has a double insulation system and does not require a safety connection to electrical earth (ground).

Refers to direct current (DC).
This symbol indicates that the rated voltage marked with the symbol is DC voltage.

Precautions

Power connection and accessibility

- Do not handle the power cord with wet hands. Switch off the unit completely before unplugging. Ensure that the power plug is always easily accessible.

Child safety

- Always follow basic safety precautions when using this product, especially when children are present. Children should be supervised to ensure that they do not play with the product.

Heat and operating temperature

- Do not install near any heat sources such as radiators, heat registers, stoves, or other apparatus (including amplifiers) that produce heat. Avoid exposure to direct sunlight.

Naked flames

- To prevent the risk of fire, keep candles or open flames away from this product.

Water, moisture, and liquid entry

- To prevent the risk of fire or electric shock, do not expose this product to rain, water, or moisture. Do not place objects filled with liquids on or near this product.

Storms and lightning

- Storms are dangerous for all electric products. If the mains or aerial wiring is struck by lightning the product might get damaged, even if it is turned off. You should disconnect all cables and connectors from the product before a storm.

USB cable

- Do not damage the USB charging cable, stretch, bend or place heavy objects on it.

Damage

- Please inspect the unit for damage after unpacking. If it is damaged in any way do not operate the unit and consult your dealer.

Maintenance

- Unplug the power cable from the power source before cleaning the product. Use a soft and clean cloth to clean the outside of the unit. Never clean it with chemicals or detergent.

Service and repair

- This product does not contain any parts that are serviceable by the user. Exposing the internal parts inside the device may endanger your life. In case of a fault, contact the manufacturer or authorised service department. The manufacturers guarantee does not extend to faults caused by repairs carried out by unauthorised third parties.

Built-in lithium-ion battery care

Your product is powered by a built-in lithium-ion rechargeable battery.

- The battery can be charged and discharged hundreds of times, but will eventually wear out.
- Unplug the product when not in use.
- Do not leave a fully charged battery connected to a power outlet, it may shorten its lifetime.
- If left unused, a fully charged battery will lose its charge over time.
- Leaving the product in hot or cold places, such as in a closed car in the summer and winter conditions, will reduce the capacity and lifetime of the battery.

- Always try to store your device in a cool, moisture-free environment that's less than 32°C.
- If you plan to store your device for longer than six months, charge the battery to 50% every six months to keep it fresh. Store the device at temperatures between 5 °C and 20 °C.

Battery warning

- The battery used in this product may present a risk of fire or chemical burn if mistreated.
- Do not attempt to open the product to replace the battery, it is not designed to be changed by the user.
- Batteries may explode if damaged.
- Do not expose batteries to high temperatures or excessive radiant heat.
- Do not drop the product or subject to strong physical shock.
- Please dispose of battery pack correctly by following the guidance in this manual (see section "**Disposal of this equipment and batteries**"). Do not throw them into fire, do not disassemble them, they could leak or explode.

Disposal of this equipment and batteries

This product does not contain any parts that are serviceable by the user.
Electronic products and batteries should not be mixed with general household waste. Household users should contact either the retailer where they purchased this product, or their local government office for details of where and how they can take these items for environmentally safe recycling.
The batteries should be removed by an authorized Sharp service centre and disposed according to local regulations.
Do not dispose as household waste or in a fire as they may explode.

This symbol means that the product contains batteries covered by European Directive 2013/56/EU which cannot be disposed of with normal household waste. Cd, Hg and Pb underneath the wheelie bin symbol shows whether the battery contains, cadmium (Cd), mercury (Hg) or lead (Pb).

This symbol on a product means that the product is covered by European Directive 2012/19/EU and must not be disposed of or dumped with your other household waste.

This symbol means that the product is designed and manufactured so that it can be recycled and reused.

- These symbols on the products, packaging, and/or accompanying documents mean that used electrical and electronic products and batteries should not be mixed with general household waste. Household users should contact either the retailer where they purchased this product, or their local government office, for details of where and how they can take these items for environmentally safe recycling.

Use a charger capable of 5–10W output. Charger is not included.

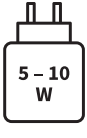

CE and UKCA statement:

- Hereby, Sharp Consumer Electronics Poland sp. z o.o. declares that this audio device is in compliance with the essential requirements and other relevant provisions of RED Directive 2014/53/EU and UK Radio Equipment Regulations 2017.
- The full CE text and UKCA declaration of conformity are available at sharpconsumer.eu. Enter the download section of your model and select "CE Statements".

Controls

(Refer to 1 and 2 on page 1).

1. Colour display
2. Power/Mode
   - When switched off, short press: Power on.
   - When switched on, short press: View current mode. Press again to change the mode.
     - With BestTune™ "On": BestTune/Bluetooth.
     - With BestTune™ "Off": DAB/FM/Bluetooth.
   - When switched on, long press: Standby.
   - When in standby, long press: Power off.
     Note: *Power off to extend battery life when unit is not in use for a long period of time and not connected to a power source.*
3. Info/Menu
   - Short press: View the radio station information and the power status / return to previous menu screen.
   - Long press: Enter the menu options.
4. Preset (40 BestTune™/40 DAB/40 FM)
   - Long press: Store a preset.
   - Short press: Recall a preset.
5. ⏮
   - Short press: Fine tune FM stations/move through the DAB station list or menu options/previous track in Bluetooth mode.
   - Long press: Fast scan down the FM frequency band/fast rewind in Bluetooth mode.
6. ⏭
   - Short press: Fine tune FM stations/move through the DAB station list or menu options/next track in Bluetooth mode.
   - Long press: Fast scan up the FM frequency band/fast forward in Bluetooth mode.
7. ▶II
   - Short press: Select/confirm in menu, play/pause in Bluetooth mode, change display in radio modes.
8. Control dial:
   - +/− Rotate to increase/decrease volume.
   - ◀ / ▶ Change menu value.
   - ✓ Short press: Select/confirm in menu, snooze when alarm sounds.

9. Telescopic aerial.
10. Headphone jack.
11. 5V 2A USB-C charging socket

Note: *Short press means to press the button for <1 second. Long press means to press the button for >2 seconds.*

Box contents

1 x DR-P540 Osaka Stereo Digital Radio
1 x USB-C to USB-C power cable
1 x USB-C to USB-A adapter

Charging the built-in battery

Before you use your radio for the first time, you need to charge the battery, which will take approximately 4 hours. From a full charge you will be able to listen to your radio continuously for approximately 12 hours at 50% volume.
Risk of product damage!
Ensure that the power supply voltage corresponds to the voltage printed on the back of the radio.
Connect the included USB-C cable to the USB-C charging socket of the speaker and then insert the USB-C cable in to a 5V 2A USB-C adapter or socket. The display will read, <**SHARP, sharpconsumer.eu**> and then your radio will go into Standby mode with a clock display.

NOTE: *If the battery is completely exhausted, you will need to charge it a short while to display the battery status information.*

Initial set-up

Fully extend the radio's telescopic antenna. This maximises signal strength during the station scan.
Briefly press the ⏻ button. The radio will power up and initiate an automatic station scan. A progress bar will display the scan's progress. The number of stations found will also appear on the screen. The automatic scan will be powered by BestTune™, which is the radio's default mode. After the scan, the radio will automatically tune into the first station it finds and start playing. Stations are sorted by number first, then alphabetically by default.

NOTE: *The list of radio stations is saved in the device's memory. Therefore, the radio won't scan for stations each time you turn it on.*

BestTune™ radio mode

Your radio's 'BestTune™' feature scans both DAB and FM stations, storing them in a single list while removing duplicates. Upon station selection, it chooses DAB or FM based on signal availability or strength for the best listening experience.
The BestTune™ feature has been set to **ON** at the factory, but you can easily change this in the menu by following the steps below:

1. Long press the *i* button to enter the menu options.
2. Use ◀ or ▶ to highlight <**System Settings**>. Press the ✓ button.
3. Use ◀ or ▶ to highlight <**BestTune™**>. Press the ✓ button.
4. Use ◀ or ▶ buttons to highlight <**On**> or <**Off**>. Press the ✓ button.
5. Short press the *i* button until you exit the menu options.

BestTune™ Mode	Modes
ON	BestTune™ and Bluetooth Modes
OFF	DAB, FM and Bluetooth Modes

SlideShow

SlideShow displays images and information from the radio station (when broadcast). The content displayed will vary between broadcasters, but it could include images of the artist currently being played to details about any advertisements.
Short press the ▶II during radio playback to cycle between different image and text display modes. SlideShow data is only broadcast via DAB/DAB+ signals. When using BestTune™ mode, any stations that are tuned using FM signals will not display any SlideShow data. Similarly, some DAB stations do not broadcast SlideShow data.

Changing radio stations

Short press the ⏮ or ⏭ buttons to scroll through the available stations. When you see the station you want, press the ✓ button.

Radio station scanning

Regular manual scans are advised to maintain an updated station list, especially when new stations are introduced, or if your radio is moved to a new location. For optimal performance, BestTune™ should be set to 'On'.

1. Long press the *i* button to enter the menu options.
2. Use ◀ or ▶ to highlight <**BestTune™ Scan**>. Press the ✓ button. The display will read <**Scanning...**>.

NOTE: *The station list includes available DAB and FM stations in your area, removing any duplicates. When you choose a station, the radio plays the one with the strongest signal.*

Storing a station preset

Using the BestTune™ feature, radio station presets are stored by station, not by DAB or FM mode. You don't need to switch between DAB or FM modes to select a preset.
Your radio can store up to 40 BestTune™ stations in its preset memory for quick access to your favourite stations.

1. Tune the radio to the station you wish to preset.
2. Long press the ♥ button. The display will read <**Save to Preset**> and a list of numbered preset locations (1-40).
3. Use ◀ or ▶ to select the preset location where you want to save the station (1-40).
4. Press the ✓ button. The display will read <**Preset X saved**>, where 'X' is the preset number (1-40).

NOTE: *If a station is already saved under a preset, storing a new station will overwrite the existing one.*

Recall a station preset

You can easily access your stored preset stations when in BestTune™ mode.

1. Short press the ♥ button. This reveals a list of preset locations (1-40), showing either stored stations' names or frequencies, or <**Empty**> if no station is stored.
2. Use ◀ or ▶ to move to the station preset that you would like to listen to (1-40).
3. Press the ✓ button to select the station. The radio will tune into that station based on the best available DAB or FM signal if available.

NOTE: *If no station has been stored in the preset and it is selected, the display will read <**Preset Empty**> and the radio will return to the last selected station.*

DAB radio mode

You can deactivate BestTune™ by following the steps in the BestTune™ section. This will allow you to tune into DAB and FM stations independently. Ensure the radio is in DAB mode. If not, press the ⏻ button until the display confirms DAB mode.
If it's your first time using the radio or if the station list is empty, the radio will auto-scan for DAB stations, displaying a progress bar and number of found stations. If the radio was last tuned to a DAB station before being switched off, this station will auto-select upon powering on.

DAB radio station scanning

With DAB radio, additional stations and services regularly become available. Carry out a manual scan periodically to make sure that you have the most up-to-date station listing stored within the memory of your radio.

1. Long press the *i* button to enter the menu options.
2. Use ◀ or ▶ to highlight <**DAB Scan**>. Press the ✓ button. The display will read <**Scanning...**>.

Changing DAB stations

Short press ⏮ or ⏭ to scroll through the available stations. When you see the station you want, press the ✓ button.

Prune DAB stations

You can remove the DAB stations in the station list that cannot be received in your area. These are listed with a <**?**> prefix.

1. Enter the menu options and select <**Prune Invalid**>.
2. The display will read <**Proceed to prune the invalid stations? Yes,** <**No**>>. Use ◀ or ▶ to highlight <**Yes**>. Press the ✓ button.

Stations with a '?' prefix will no longer be displayed. Short press the *i* button to exit the menu.

Storing a DAB station preset

Your radio can store up to 40 DAB stations in its preset memory for quick access to your favourite stations. These presets to not affect your BestTune™ or FM presets.
The process is the same as storing a BestTune preset.

NOTE: *If a station is already saved under a preset, storing a new station will overwrite the existing one.*

Recall a DAB station preset

You can easily access your stored preset stations when in DAB mode.
The process is the same as recalling a BestTune preset.

NOTE: *If no station has been stored in the preset and it is selected, the display will read <**Preset Empty**> and the radio will return to the last selected station.*

DAB display information

When listening to a DAB station, you can change the information that will appear on the display. There are several different types of information that are sent by the broadcaster. Repeatedly short press *i* to cycle through the different information options:

- Dynamic Label Segment (DLS) - This is scrolling text information as supplied by the broadcaster. This could include artist names, song titles, contact details for the radio station, etc.
- Signal strength - An empty □ will appear on the display to indicate the minimum signal strength for acceptable listening. The row of solid squares indicates the actual signal strength that you are receiving.
- Program type (PTY) – e.g., 'Rock', 'Pop', 'Talk' or 'News'
- Channel and frequency – e.g. 12B 225.648 MHz (Channel=12B, Frequency=225.648 MHz).
- Bitrate - The data rate at which the signal is being transmitted.
- Signal
- Power Status – e.g. Battery 95

NOTE: *DAB display information operates in both BestTune™ and DAB modes.*

FM radio mode

You can deactivate BestTune™ by following the steps in the BestTune™ section. This will allow you to tune into DAB and FM stations independently, Ensure the radio is in FM mode. If not, press the ⏻ button until the display confirms FM mode.
If the radio was last tuned to an FM station before being switched off, this station will auto-select upon powering on.

Changing FM stations

Long press the ⏮ or ⏭ buttons to scan up or down the frequency band. The radio will search for and stop at the next available station. Short press ⏮ or ⏭ to fine-tune each frequency in 0.05MHz steps.

Change the scan setting

In FM mode:
Enter the menu options and select <**Scan setting**>.
There are two different options to choose from:

- <**Strong stations**> The scan will only stop when a strong signal strength is received, resulting in better audio quality. It is possible that the station you are scanning for may be missed using this option.
- <**All stations**> The scan will stop at every station it receives, even if the signal strength is poor.

Use ◀ or ▶ to highlight your choice. Short press ✓ to confirm.

NOTE: *The current scan setting will have a ✓.*

Audio mode

You can choose which audio mode the radio plays in. There are two modes to choose from. "Stereo Allowed" will enable the radio to play incoming stereo signals. Most broadcasters will broadcast in stereo. "Forced Mono" is preferable when the audio focus is on a single voice or instrument.

NOTE: *You may wish to select 'Stereo Allowed' if you are listening to your radio using headphones.*

1. Enter the menu options and select <**Audio setting**>.
2. Use ◀ or ▶ to select your preference. Options are: Forced Mono and Stereo Allowed. Short press the ✓.

NOTE: *The current setting will have a ✓.*

Storing an FM station preset

Your radio can store up to 40 FM stations for easy access. These presets do not affect your BestTune™ or DAB presets.

The process is the same as storing a BestTune preset.

NOTE: *If a station is already saved under a preset, storing a new station will overwrite the existing one.*

Auto memory store (AMS)

Alternatively, you can use the Auto Memory Store (AMS) feature to store your FM radio station presets.
Enter the menu options and select <**AMS**>.
Your radio will now scan the FM frequency band and the stations found will be automatically stored to the preset locations.

NOTES:

- *You can manually overwrite your AMS stored presets by following the steps in 'Storing an FM station preset'.*
- *For best results when using FM AMS while the unit is charging via USB, we recommend using the high quality bundled USB cable and a reliable DC adapter. Lower-quality or unshielded accessories may affect FM reception during the auto scan.*

Recall an FM station preset

You can easily access your stored preset stations when in FM mode.
The process is the same as recalling a BestTune preset.

NOTE: *If no station has been stored in the preset and it is selected, the display will read <**Preset Empty**> and the radio will return to the last selected station.*

FM display information

When listening to an FM station you can change the information that appears on the second line of the display. Repeatedly short press the *i* button to cycle through the different information options:

- Radiotext (RT) - This is scrolling text information as supplied by the broadcaster. This could include artist names, song titles, contact details for the radio station, etc.
- Program Type (PTY) – e.g., 'Rock', 'Pop', 'Talk', or 'News'

- Station name or frequency – e.g., BBC R4, 93.30MHz
- Signal
- Power status

Bluetooth

Enter Bluetooth mode by short pressing ⏻ until the radio displays <**Bluetooth**>.
Your radio will enter pairing mode. Ensure the device you are trying to connect the radio to has Bluetooth enabled.

NOTE: *If necessary, refer to the instructions for your device to add or set up Bluetooth.*

Search the available Bluetooth device list for 'SHARP DR-P540' and select it to connect. Once connected, the display will read <**Connected**>.
The Bluetooth connection should have a range of up to 10m (line of sight). Walls or other objects which obstruct the line of sight will reduce the effective range.
Your device will remain paired with the radio unless you decide to disconnect it or turn off a device.
To disconnect from Bluetooth, long press ▶II for 3 seconds to unpair your current device and search for new devices.

Wirelessly stream music via Bluetooth

In Bluetooth mode, you can wirelessly stream audio through the radio's built-in speaker. Use the controls on your paired Bluetooth device as well as those on your radio. Controls available:

- ▶II : Short press to play/pause
- ⏮ Short press for previous track. Long press to fast rewind.
- ⏭ Short press for next track. Long press to fast forward.

Volume can also be adjusted – either using your radio and/or your connected device.

Alarm functionality

Set an alarm

NOTE: *Check that the radio has the correct time and date before you set an alarm.*

1. Enter the menu options and select <**System Settings**> and then <**Alarm**>.
2. The display will read <**Alarm 1**> and <**Alarm 2**>. Use ◀ or ▶ to highlight the alarm that you'd like to set.
3. Short press the ✓ button to display the Alarm information and options available.
4. Use ◀ or ▶ to highlight each alarm option in the list. Press the ✓ button. Use ◀ or ▶ to change each setting and press the ✓ button to confirm.
   The settings are:
   • Alarm: On or Off
   • Frequency: Daily, once, weekends or weekdays
   • Hour
   • Min
   • Source:
   With BestTune™ on: Buzzer, radio
   With BestTune™ off: Buzzer, DAB, FM
   • Duration: 1, 5, 10, 15, 30, or 60 minutes
   • Volume level: 0%-100%
5. Check that you have selected to turn the Alarm <**On**> before you exit the Alarm menu.
6. When an alarm has been set, an alarm clock symbol will be displayed in Standby mode.

Stop, snooze or switching the alarm off

To stop the alarm, short press any button (except +/– / ◀ / ▶ / ✓). The display will read <**Alarm off**>. The alarm symbol will remain in the display and will sound again at the same time the next day unless it was set for <**Once**>. To snooze the alarm, press ✓. A 10-minute countdown will be displayed. Once the countdown ends, the alarm will sound again. You can terminate snooze by pressing any button (except +/– / ◀ / ▶ / ✓). The display will read <**Alarm off**>. To switch off the alarm, follow the steps for 'Set an alarm' and

select <**Off**> in the settings in step 5.

Note: *The functions for turning off or snoozing an alarm operate the same whether the radio is in standby mode or switched on.*

Colour theme

You can adjust the colour theme of the radio.

1. Enter the menu options and select <**System Settings**> and then <**Theme**>.
2. Use ◀ or ▶ to select your preference. Options are: Obsidian, Ruby, Emerald, Pearl, Sapphire and Amethyst.

NOTE: *The current setting will have a ✓.*

Night mode

Night mode turns off the blue light emitted from the LCD display. You can set the on and off times and also preview the effect.

Sleep timer

You can set your radio to switch to standby mode automatically using the sleep timer.

1. Enter the menu options and select <**System Settings**> and then <**Sleep**>.
2. Use ◀ or ▶ to select your preference. Options are: Sleep off, 15, 30, 45, 60 and 90 minutes.

The sleep timer minutes will count down until your radio switches off.

Display backlight timeout and brightness

You can set the how the display backlight behaves.

1. Enter the menu options and select <**System Settings**> and then <**Backlight**>.
2. Use ◀ or ▶ to select an option. Choose from: <**Timeout**> and <**Dim level**>.

Timeout allows you to set the amount of time the backlight remains on after no buttons are pressed.
Dim level allows you to adjust the brightness of the displays backlight.

Note: *The current setting will have a ✓.*

Display language

You can set the language for the menus.

1. Enter the menu options and select <**System Settings**> and then <**Language**>.
2. Use ◀ or ▶ to highlight an option. Options are: English, French, German, Italian, Spanish, Polish and Dutch. Short press the ✓ button to select the language.

Note: *The current setting will have a ✓.*

Software version

You can check the software version of your radio. Enter the menu options and select <**System**> and then <**SW Version**>. Short press the ✓ button. The display will read the software version.

Factory reset

You can reset your radio to restore it to the original factory settings.

NOTE: *The product must be connected to the power supply to enable a Factory reset. If you reset your radio all of your settings, including the radio station list and any stored station presets will be deleted.*

1. Enter the menu options and select <**System Settings**> and then <**Factory reset**>.
   The display will read, <**All settings will be restored to factory defaults! Are you sure?**>
2. Use ◀ or ▶ to highlight <**Yes**> to reset the radio. Highlight <**No**> to cancel. Short press the ✓ button to choose.
3. If you choose 'Yes' and your radio is not connected to a power supply the display will read <**Please connect to power supply**>
4. If you choose 'Yes' and your radio is connected to a power supply the display will read <**Restarting...**>.
5. When the radio has fully reset, the display will read <**SHARP, sharpconsumer.eu**> and will restart.

Troubleshooting

If you are experiencing problems with your radio, there are some quick and easy checks that you can do, which may help to solve the problem.

No sound / power:

- Adjust the volume.
- If you have headphones connected, audio will play through them. Unplug your headphones to listen through the radio speakers.
- Ensure the battery is fully charged. Follow the instruction in the section, 'Charging the built-in battery'.
- Ensure you are in the correct mode and using the correct control functions for that mode.

If the radio reception is poor:

- Make sure that you have fully extended the aerial.
- Rescan for radio stations, see sections 'Radio Station Scanning', 'DAB radio station scanning' or 'Changing FM stations' as appropriate.
- Try moving your radio to another location to see if the reception improves.
- Check that you do not have other electrical equipment close to your radio, this may cause interference.
- Ensure the battery is fully charged. Follow the instruction in the section, 'Charging the built-in battery'.

The function buttons do not respond

- Ensure the battery is fully charged. Follow the instruction in the section, 'Charging the built-in battery'.
- Try a factory reset.

NOTE: *The product must be connected to the power supply to enable a Factory Reset. If you reset the radio, all of your settings, including the radio station list and any stored station presets will be deleted.*

Why do I have to connect to a power supply when resetting the radio?

The radio cannot be reset when powered only by the built-in battery. This is because if the battery runs out whilst the radio is going through the reset process, the radio may no longer function.

Why are some stations not listed in BestTune™?

When the radio is in BestTune™ mode, any new DAB/DAB+/FM radio stations which come on air may not be present on the BestTune™ list. For radio stations that operate in this manner, please re-scan.

Wichtige Sicherheitsanweisungen

Bitte befolgen Sie alle Sicherheitshinweise und beachten Sie alle Warnungen. Bewahren dieses Handbuch zum Nachschlagen zu einem späteren Zeitpunkt auf.

Dieses Symbol verweist den Benutzer darauf, das Benutzerhandbuch für zusätzliche Informationen bezüglich Sicherheit, Betrieb und Wartung zu lesen.

Bezieht sich auf ein Gerät der Klasse II. Dieses Symbol kennzeichnet, dass es sich um ein Produkt mit doppelter Isolierung handelt, das keine sichere Verbindung zur elektrischen Masse benötigt (Erdung).

Bezieht sich auf Gleichstrom (DC). Dieses Symbol kennzeichnet, dass es sich bei der mit dem Symbol gekennzeichneten Nennspannung um Gleichstrom (DC) handelt.

Achtung:

Stromanschluss und Zugänglichkeit

- Fassen Sie das Netzkabel nicht mit nassen Händen an. Schalten Sie das Gerät vollständig aus, bevor Sie den Stecker ziehen. Stellen Sie sicher, dass der Netzstecker immer leicht zugänglich ist.

Kindersicherheit

- Halten Sie sich während der Nutzung dieses Geräts immer an die allgemeinen Sicherheitshinweise, insbesondere, wenn Kinder in der Nähe sind. Kinder sollten beaufsichtigt werden, um sicherzustellen, dass sie nicht mit dem Produkt spielen.

Wärme und Betriebstemperatur

- Installieren Sie das Produkt nicht in der Nähe von Heizquellen, wie etwa Heizungen, Heizregister, Öfen oder anderen Apparaten (einschließlich Verstärker), die Hitze produzieren. Vermeiden Sie die direkte Sonneneinstrahlung.

Offene Flammen

- Halten Sie Kerzen oder offene Flammen von diesem Produkt fern, um eine Brandgefahr zu vermeiden.

Eindringen von Wasser, Feuchtigkeit und Flüssigkeiten

- Dieses Produkt darf weder Regen, Wasser noch Feuchtigkeit ausgesetzt werden, um das Risiko von Feuer oder Stromschlägen zu vermeiden. Stellen Sie keine mit Flüssigkeit gefüllten Objekte auf oder in die Nähe dieses Produkts.

Gewitter und Blitze

- Stürme sind für alle elektrischen Produkte gefährlich. Wenn das Netz- oder Antennenkabel von einem Blitz getroffen wird, kann das Produkt beschädigt werden, auch wenn es ausgeschaltet ist. Sie sollten vor einem Sturm alle Kabel und Anschlüsse vom Produkt trennen.

USB-Kabel

- Das USB-Ladekabel darf nicht beschädigt, gedehnt, geknickt oder mit schweren Gegenständen belastet werden.

Schäden

- Bitte prüfen Sie das Gerät nach dem Auspacken auf Schäden. Wenn es beschädigt ist, benutzen Sie das Gerät nicht und wenden sich an Ihren Händler.

Reinigung & Wartung

- Trennen Sie vor dem Reinigen des Produkts das Stromkabel von der Stromquelle. Verwenden Sie ein weiches und sauberes Tuch, um die Außenseite des Geräts zu reinigen. Reinigen Sie es niemals mit Chemikalien oder Reinigungsmittel.

Service und Reparatur

- Dieses Produkt enthält keine Teile, die vom Benutzer gewartet werden können. Das Offenlegen der internen Teile des Geräts kann lebensgefährlich sein. Im Falle eines Defekts wenden Sie sich an den Hersteller oder eine autorisierte Servicestelle. Die Garantie des

Herstellers erstreckt sich nicht auf Mängel, die durch Reparaturen von nicht autorisierten Dritten verursacht werden.

Integrierte Lithium-Ionen-Akkupflege

Ihr Produkt wird durch einen eingebauten Lithium-Ionen-Akku mit Strom versorgt.

- Dieser Akku kann Hunderte Male aufgeladen und wieder entladen werden, aber irgendwann wird er an Leistung verlieren.
- Stecken Sie das Produkt aus, wenn es nicht verwendet wird.
- Sorgen Sie dafür, dass ein vollständig aufgeladener Akku nicht mit einer Steckdose verbunden ist, da dies seine Lebenszeit verkürzen könnte.
- Wenn Sie einen vollständig aufgeladenen Akku nicht benutzen, verliert er im Laufe der Zeit seine Ladung.
- Wenn Sie den Lautsprecher an heißen oder kalten Orten lassen – wie beispielsweise im Sommer oder Winter in einem geschlossen Fahrzeug – wird die Kapazität und die Lebenszeit des Akkus sinken.
- Bewahren Sie Ihren Lautsprecher immer vorzugsweise in einer kühlen, feuchtigkeitsfreien Umgebung unter 32 °C auf.
- Wenn Sie den Lautsprecher länger als sechs Monate lagern möchten, laden Sie den Akku alle sechs Monate auf eine Kapazität von 50 % auf, um seine Funktionsfähigkeit zu gewährleisten. Lagern Sie das Gerät bei Temperaturen zwischen 5 °C und 20 °C.

Akkuwarnung

- Der in diesem Lautsprecher eingebaute Akku kann bei falscher Handhabung ein Brandrisiko oder ein chemisches Risiko darstellen.
- Sie sollten nicht versuchen, das Gerät zu öffnen, um den Akku auszutauschen – dieses Gerät wurde nicht entwickelt, damit er vom Benutzer selbst ausgetauscht wird.
- Akkus können explodieren, wenn sie beschädigt werden.
- Setzen Sie die Akkus keinen hohen Temperaturen oder übermäßiger Strahlungswärme aus.
- Lassen Sie das Produkt nicht fallen und setzen es keinen schweren Erschütterungen aus.
- Entsorgen Sie den Akkusatz bitte ordnungsgemäß und befolgen Sie dabei die Anweisungen in diesem Handbuch (lesen Sie dazu den Abschnitt „Entsorgung des Geräts und der Akkus“). Werfen Sie Akkus nicht ins Feuer und bauen Sie sie nicht auseinander, sie könnten undicht werden oder explodieren.

Entsorgung des Geräts und der Akkus

Dieses Produkt enthält keine Teile, die vom Benutzer gewartet werden können.
Elektronische Produkte und Akkus sollten nicht mit dem allgemeinen Hausmüll vermischt werden. Haushaltskunden sollten sich bezüglich Informationen, wie sie diese Gegenstände einem umweltverträglichen Recycling zuführen können, entweder an den Händler wenden, bei dem sie dieses Produkt gekauft haben, oder an ein lokales Regierungsamt.
Die Akkus sollten nur durch ein autorisiertes Sharp-Service-Center entfernt und gemäß den örtlichen Vorschriften entsorgt werden.
Entsorgen Sie den Akku nicht als Haushaltsabfall und werfen Sie ihn nicht in ein Feuer, da er explodieren könnte.

Dieses Symbol bedeutet, dass Batterien in dem Produkt enthalten sind, die unter die Europäische Richtlinie 2013/56/EU fallen, und diese Batterien können nicht im normalen Hausmüll entsorgt werden. Cd, Hg und Pb unter der dem Symbol der Mülltonne auf Rollen zeigt an, ob die Batterie Cadmium (Cd), Quecksilber (Hg) oder Blei (Pb) enthält.

Dieses Symbol auf einem Produkt bedeutet, dass das Produkt unter die Europäische Richtlinie 2012/19/EU fällt und nicht zusammen mit dem übrigen Hausmüll entsorgt oder deponiert werden darf.

Dieses Symbol bedeutet, dass die Herstellung des Produkts so konzipiert ist, dass es recycelt und wiederverwendet werden kann.

- Diese Symbole auf den Produkten, Verpackungen und/oder Begleitdokumenten bedeuten, dass gebrauchte elektrische und elektronische Produkte nicht mit dem allgemeinen Hausmüll vermischt werden dürfen. Haushaltskunden sollten sich bezüglich Informationen, wie sie diese Gegenstände einem umweltverträglichen Recycling zuführen können, entweder an den Händler wenden, bei dem sie dieses Produkt gekauft haben, oder an ein lokales Regierungsamt.

Verwenden Sie ein Ladegerät mit 5–10W. Ladegerät ist nicht enthalten.

Informationen gultig fur Deutschland

- Altgerate sind getrennt zu sammeln und zu entsorgen. Besitzer von Altgeraten tragen damit zur sicheren Entsorgung bei und helfen, mogliche umwelt- oder gesundheitsschadlichen Folgen zu vermeiden.
- Entnehmbare Altbatterien und Altakkumulatoren, die zerstorungsfrei zu entnehmen sind, sind vor der Entsorgung zu entfernen und getrennt zu behandeln.
- Informationen uber geschaffene Sammel- bzw. Ruckgabemoglichkeiten sowie die Verpflichtungen des Handels/der Vertreiber gegenuber Endnutzern zur kostenfreien Rucknahme von Altgeraten finden Sie auf der lokalen Website des Herstellers des Produktes (www.sharp-consumer.eu), oder wenden Sie sich an den Handler, von dem das Produkt bezogen wurde.
- Achtung: Die Verantwortung fur das Loschen von personenbezogenen Daten, die sich auf dem zu entsorgenden Gerat befinden, liegt beim Endnutzer!
- Das Symbol mit der durchgestrichenen Mulltonne weist darauf hin, dass Produkte, deren Batterien/Akkumulatoren und/oder Verpackungen getrennt vom Hausmull gesammelt und entsorgt werden mussen. Der schwarze Balken zeigt an, dass das Produkt nach dem 13. August 2005 auf den Markt gebracht wurde.

CE- und UKCA-Erklärung:

- Sharp Consumer Electronics Poland Sp. z o.o. erklärt hiermit, dass dieses Audiogerät den wesentlichen Anforderungen und weiteren entsprechenden Vorschriften der RED-Verordnung 2014/53/EU und der britischen Funkgeräteverordnung von 2017 entspricht.
- Der vollständige Text der EU- und UKCA-Konformitätserklärung ist unter folgender Internetadresse erhältlich: sharpconsumer.eu. Betreten Sie den Download-Bereich Ihres Modells und wählen Sie „CE-Erklärungen“ aus.

Steuerelemente

(Beziehen Sie sich auf 1 und 2 auf Seite 1).

1. Farbdisplay
2. Strom/Modus
   - Wenn ausgeschaltet, kurz drücken: Einschalten.
   - Wenn eingeschaltet, kurz drücken: Aktuellen Modus anzeigen. Erneut drücken, um den Modus zu ändern.
     - Bei BestTune™ „On“: BestTune/Bluetooth.
     - Bei BestTune™ „Off“: DAB/UKW/Bluetooth.

- Wenn eingeschaltet, lange drücken: Stand-by.
- Im Stand-by, lange drücken: Ausschalten.
  Hinweis: *Schalten Sie das Gerät aus, wenn es längere Zeit nicht benutzt wird und an keine Stromquelle angeschlossen ist, um die Lebensdauer des Akkus zu verlängern.*

3. *i* Info/Menü
   - Kurz drücken: Anzeige der Senderinformationen und des Energiestatus / Rückkehr zum vorherigen Menübildschirm.
   - Lange drücken: Die Menüoptionen aufrufen.
4. ♥ Voreinstellung (40 BestTune™/40 DAB/40 UKW)
   - Lange drücken: Favorit speichern.
   - Kurz drücken: Favorit abrufen.
5. ⏮
   - Kurz drücken: Feinabstimmen der UKW-Sender/Navigieren durch die DAB-Senderliste oder Menüoptionen/ vorhergehender Titel im Bluetooth-Modus.
   - Lange drücken: Schneller Suchlauf durch das UKW-Frequenzband nach oben/ schneller Vorlauf im Bluetooth-Modus.
6. ⏭
   - Kurz drücken: Feinabstimmen der UKW-Sender/Navigieren durch die DAB-Senderliste oder Menüoptionen/nächster Titel im Bluetooth-Modus.
   - Lange drücken: Schneller Suchlauf durch das UKW-Frequenzband nach oben/ schneller Vorlauf im Bluetooth-Modus.
7. ▶II
   - Kurz drücken: Auswählen/bestätigen im Menü, Wiedergabe/Pause im Bluetooth-Modus, Ändern der Anzeige im Radiomodus.
8. Drehknopf:
   - +/– Drehen um die Lautstärke zu erhöhen/verringern.
   - ◀/▶ Menüwert ändern.
   - ✓ Kurzer Druck: Auswahl/Bestätigung im Menü, Schlummerfunktion bei Alarm.
9. Teleskopantenne.
10. Kopfhöreranschluss.
11. 5V 2A USB-C-Ladebuchse

Hinweis: *Kurzes Drücken bedeutet, die Taste <1 Sekunde lang zu drücken. Langes Drücken bedeutet, die Taste >2 Sekunden lang zu drücken.*

Inhalt der Verpackung

1 x DR-P540 Osaka Stereo Digitalradio
1 x Stromkabel USB-C auf USB-C
1 x USB-C auf USB-A Adapter

Laden des eingebauten Akkus

Bevor Sie Ihr Radio zum ersten Mal verwenden, müssen Sie den Akku aufladen, was ungefähr 4 Stunden dauert. Mit einer vollständigen Aufladung können Sie Ihr Radio etwa 12 Stunden lang bei 50 % Lautstärke kontinuierlich hören.
Risiko von Produktschäden!
Vergewissern Sie sich, dass die Netzspannung der auf der Rückseite des Radios angegebenen Spannung entspricht.
Schließen Sie das mitgelieferte USB-C-Kabel an die USB-C-Ladebuchse des Lautsprechers an und stecken Sie dann das USB-C-Kabel in einen 5V 2A USB-C-Adapter oder eine Buchse. Das Display zeigt <**SHARP, sharpconsumer.eu**> an, und Ihr Radio wechselt in den Standby-Modus mit einer Uhrzeitanzeige.

HINWEIS: *Wenn der Akku vollkommen leer ist, müssen Sie ihn kurz aufladen, damit die Informationen zum Akkustatus angezeigt werden.*

Ersteinrichtung

Ziehen Sie die Teleskopantenne des Radios vollständig aus. Dies maximiert die Signalstärke während des Senderscans.

Drücken Sie kurz die ⏻ ⇤ Taste. Das Radio wird hochfahren und einen automatischen Senderscan starten. Eine Fortschrittsanzeige zeigt den Verlauf des Scans an. Die Anzahl der gefundenen Sender wird ebenfalls auf dem Bildschirm angezeigt.
Der automatische Scan wird durch BestTune™ betrieben, dem Standardmodus des Radios. Nach dem Scan wird das Radio automatisch den ersten Sender, den es findet, einstellen und abspielen. Sender werden standardmäßig zuerst nach Nummer und dann alphabetisch sortiert.

HINWEIS: *Die Liste der Radiosender wird im Speicher des Geräts gespeichert. Daher wird das Radio nicht jedes Mal nach Sendern suchen, wenn Sie es einschalten.*

BestTune™-Radiomodus

Die BestTune™-Funktion Ihres Radios durchsucht sowohl DAB- als auch FM-Sender und speichert sie in einer einzigen Liste, wobei Duplikate entfernt werden. Bei der Senderauswahl wird basierend auf der Signalverfügbarkeit oder -stärke entweder DAB oder FM gewählt, um das beste Hörerlebnis zu bieten.
Die BestTune™-Funktion wurde werkseitig auf „EIN“ eingestellt, aber Sie können dies im Menü leicht ändern – führen Sie dazu die folgenden Schritte aus:

1. Drücken Sie lange auf die Taste *i* ☰, um die Menüoptionen aufzurufen.
2. Mit den Tasten ◀ oder ▶ markieren Sie <**Sys. einstell.**>. Drücken Sie die ✓ Taste.
3. Mit den Tasten ◀ oder ▶ markieren Sie <**BestTune™**>. Drücken Sie die ✓ Taste.
4. Mit den Tasten ◀ oder ▶ markieren Sie <**An**> oder <**Aus**>. Drücken Sie die ✓ Taste.
5. Drücken Sie kurz auf die Taste *i* ☰, bis Sie die Menüoptionen verlassen.

BestTune™-Radiomodus	Modi
ON (Ein)	BestTune™- und Bluetooth-Modi
OFF (Aus)	DAB-, UKW- und Bluetooth-Modi

SlideShow

SlideShow zeigt Bilder und Informationen des Radiosenders an (wenn diese ausgestrahlt werden). Der angezeigte Inhalt ist von Sender zu Sender unterschiedlich, könnte aber Bilder des gerade gespielten Künstlers bis hin zu Details über eventuelle Anzeigen enthalten.
Drücken Sie kurz die ▶II Taste während der Radio-Wiedergabe, um zwischen verschiedenen Bild- und Textanzeigemodi zu wechseln.
SlideShow-Daten werden nur über DAB/DAB+-Signale ausgestrahlt. Wenn Sie den BestTune™-Modus verwenden, werden keine SlideShow-Daten für über UKW empfangene Sender angezeigt. Ebenso senden einige DAB-Sender keine SlideShow-Daten.

Radiosender ändern

Drücken Sie kurz die Tasten ⏮ oder ⏭, um durch die verfügbaren Sender zu blättern. Wenn Sie den gewünschten Sender sehen, drücken Sie die Taste ✓.

Radiosender suchen

Um immer eine aktuelle Senderliste zur Verfügung zu haben, empfiehlt es sich, die Senderliste regelmäßig manuell zu durchsuchen, vor allem dann, wenn neue Sender hinzukommen oder wenn Sie Ihr Radio an einem anderen Ort aufstellen. Für optimale Leistung sollte BestTune™ auf ‘Ein’ gesetzt werden.

1. Drücken Sie lange auf die Taste *i* ☰, um die Menüoptionen aufzurufen.
2. Verwenden Sie ◀ oder ▶, um <**BestTune™ Scan**> hervorzuheben. Drücken Sie die Taste ✓. Auf dem Display erscheint <**Suchlauf...**>.

HINWEIS: *Die Senderliste enthält die verfügbaren DAB- und UKW-Sender in Ihrer Nähe und entfernt alle Duplikate. Wenn Sie einen Sender wählen, spielt das Radio den mit dem stärksten Signal ab.*

Einen Sender-Favoriten abspeichern

Mit der BestTune™-Funktion werden Radiosenderspeicherplätze nach Sender und nicht nach DAB- oder UKW-Modus gespeichert. Sie müssen nicht zwischen DAB- oder UKW-Modi wechseln, um einen gespeicherten Sender auszuwählen.
Ihr Radio kann bis zu 40 BestTune™-Sender als Favoriten abspeichern – Sie können also sofort auf Ihre Lieblingssender zugreifen.

1. Stellen Sie das Radio auf den Sender ein, den Sie als Favorit abspeichern möchten.
2. Drücken Sie lange die Taste ♥. Auf dem Display erscheint <**Progr. speichern**> und eine Liste nummerierter Speicherorte (1-40).
3. Mit den Tasten ◀ und ▶ wählen Sie den Speicherplatz, an dem Sie den Sender speichern möchten (1-40).
4. Drücken Sie die Taste ✓. Auf dem Display erscheint <**Progr. speichern**>, wobei 'X' die Speicherplatznummer (1-40) ist.

HINWEIS: *Wenn auf einem der Favoriten bereits ein Sender gespeichert ist, wird dieser überschrieben, wenn Sie einen neuen Sender speichern.*

Einen Sender-Favoriten aufrufen

Im BestTune™-Modus können Sie problemlos auf Ihre gespeicherten Sender zugreifen.

1. Drücken Sie kurz die Taste ♥. Nun erscheint eine Liste der Favoriten (1-40), auf der entweder die Namen oder die Frequenzen der gespeicherten Sender angezeigt werden, oder <**Leer**>, wenn kein Sender abgespeichert ist.
2. Mit den Tasten ◀ und ▶ bewegen Sie sich zu dem Senderfavoriten, den Sie gerne anhören möchten (1-40).
3. Drücken Sie die Taste ✓, um den Sender auszuwählen. Das Radio empfängt diesen Sender mit dem besten verfügbareren DAB- oder UKW-Signal, falls verfügbar.

HINWEIS: *Wenn auf einem Favoriten kein Sender gespeichert ist und dieser ausgewählt wird, steht auf der Anzeige* <**Favorit leer**> *und das Radio kehrt zum zuletzt gewählten Sender zurück.*

DAB-Radio-Modus

Sie können BestTune™ deaktivieren, indem Sie die Schritte im BestTune™-Abschnitt befolgen. Dies ermöglicht Ihnen, DAB- und UKW-Sender unabhängig voneinander einzustellen.
Vergewissern Sie sich, dass sich das Radio im DAB-Modus befindet. Ist dies nicht der Fall, drücken Sie die Taste ⏻ ⊣▭, bis die Anzeige den DAB-Modus bestätigt.
Wenn Sie das Radio zum ersten Mal in Betrieb nehmen oder wenn die Senderliste leer ist, sucht das Radio automatisch nach DAB-Sendern – dabei werden ein Fortschrittsbalken und die Anzahl der gefundenen Sender angezeigt. Wenn das Radio vor dem Ausschalten zuletzt auf einen DAB-Sender eingestellt war, wird dieser Sender beim Einschalten automatisch ausgewählt.

DAB-Radiosender suchen

Bei einem DAB-Radio werden regelmäßig zusätzliche Sender und Dienste zur Verfügung gestellt. Sie sollten regelmäßig einen manuellen Suchlauf durchführen, damit Sie immer die aktuellste Senderliste im Speicher Ihres Radios verfügbar haben.

1. Drücken Sie lange auf die Taste *i* ☰, um die Menüoptionen aufzurufen.
2. Verwenden Sie ◀ oder ▶, um <**DAB Scan**> hervorzuheben. Drücken Sie die Taste ✓. Auf dem Display erscheint <**Suchlauf...**>.

DAB-Sender ändern

Kurzer Druck auf ⏮ oder ⏭, um durch die verfügbaren Sender zu blättern. Wenn Sie den gewünschten Sender sehen, drücken Sie die ✓ Taste.

DAB-Sender löschen

Sie können die DAB-Sender in der Senderliste löschen, die bei Ihnen nicht empfangen werden können. Diese werden mit einem Präfix <**?**> aufgelistet.

1. Rufen Sie die Menüoptionen auf und wählen Sie <**Inaktive Sender loschen**>.
2. Auf dem Display wird <**Mit dem Loschen der ungultigen Radiosender fortfahren?** <**Ja,**> <**Nein**>>. Verwenden Sie ◀ oder ▶, um <**Ja**> hervorzuheben. Drücken Sie die ✓ Taste.

Sender mit einem '?' Präfix werden nicht mehr angezeigt. Drücken Sie kurz die *i* ☰ Taste, um das Menü zu verlassen.

Einen DAB-Sender-Favoriten abspeichern

Ihr Radio kann bis zu 40 DAB-Sender als Favoriten abspeichern – Sie können also sofort auf Ihre Lieblingssender zugreifen. Diese Voreinstellungen wirken sich nicht auf Ihre BestTune™- oder UKW-Favoriten aus.
Der Vorgang ist derselbe wie beim Speichern eines BestTune-Favoriten.

HINWEIS: *Wenn auf einem der Favoriten bereits ein Sender gespeichert ist, wird dieser überschrieben, wenn Sie einen neuen Sender speichern.*

Einen DAB-Sender-Favoriten aufrufen

Im DAB-Modus können Sie problemlos auf Ihre gespeicherten Sender zugreifen.
Der Vorgang ist derselbe wie beim Aufrufen eines BestTune-Favoriten.

HINWEIS: *Wenn auf einem Favoriten kein Sender gespeichert ist und dieser ausgewählt wird, steht auf der Anzeige* <**Favorit leer**> *und das Radio kehrt zum zuletzt gewählten Sender zurück.*

DAB-Display-Informationen

Wenn Sie einen DAB-Sender hören, können Sie die angezeigten Informationen ändern. Der Sender überträgt verschiedene Arten von Informationen. Drücken Sie wiederholt kurz auf *i* ☰, um durch die verschiedenen Informationsoptionen zu blättern:

- Dynamic Label Segment (DLS) – Dies sind Lauftextinformationen, die vom Sender bereitgestellt werden. Dazu können Künstlernamen, Songtitel, Kontaktdaten des Radiosenders usw. gehören.
- Signalstärke – Ein leeres □ erscheint auf der Anzeige, um die Mindest-Signalstärke für akzeptables Hören anzuzeigen. Die Reihe von ausgefüllten Quadraten zeigt die tatsächliche Signalstärke an, die Sie empfangen.
- Programmtyp (PTY) – z. B „Rock“, „Pop“, „Talk“ oder „Nachrichten“
- Kanal und Frequenz – z. B. 12B 225.648 MHz (Kanal=12B, Frequenz=225.648 MHz).
- Bitrate – Die Datenrate, mit der das Signal übertragen wird.
- Signal
- Energiestatus – z. B. Akku 95

HINWEIS: *Die DAB-Anzeigeinformationen sind sowohl im BestTune™- als auch im DAB-Modus verfügbar.*

FM-Radio-Modus

Sie können BestTune™ deaktivieren, indem Sie die Schritte im Abschnitt BestTune™ ausführen. Dadurch können Sie DAB- und UKW-Sender unabhängig voneinander einstellen,
Vergewissern Sie sich, dass sich das Radio im FM-Modus befindet. Ist dies nicht der Fall, drücken Sie die ⏻ ⊟ Taste, bis die Anzeige den FM-Modus bestätigt.
Wenn das Radio vor dem Ausschalten zuletzt auf einen UKW-Sender eingestellt war, wird dieser Sender beim Einschalten automatisch ausgewählt.

UKW-Sender ändern

Halten Sie die ⏮- oder ⏭-Tasten lang gedrückt, um das Frequenzband hoch oder runter zu scannen. Das Radio sucht nach und stoppt beim nächsten verfügbaren Sender. Drücken Sie kurz auf ⏮ oder ⏭, um jede Frequenz in Schritten von 0,05 MHz fein abzustimmen.

Die Suchlauf-Einstellungen ändern

Im UKW-Modus:
Rufen Sie die Menüoptionen auf und wählen Sie <**FM Einstellung**>.
Es stehen zwei verschiedene Optionen zur Auswahl:

- <**FM Einstellung**> Der Suchlauf stoppt nur, wenn ein starkes Signal empfangen wird, was zu einer besseren Audioqualität führt. Es ist möglich, dass der Sender, den Sie suchen, bei dieser Option übersehen wird.
- <**Alle Radiosender**> Der Suchlauf stoppt bei jedem empfangenen Sender, auch bei schlechter Signalstärke.

Verwenden Sie ◀ oder ▶, um Ihre Wahl hervorzuheben. Drücken Sie kurz ✓, um zu bestätigen.

HINWEIS: *Die aktuelle Suchlaufeinstellung wird mit einem ✓ gekennzeichnet.*

Audio-Modus

Sie können auswählen, in welchem Audiomodus das Radio spielt. Es gibt zwei Modi zur Auswahl. „Stereo erlauben" macht es möglich, dass das Radio eingehende Stereo-Signale abspielt. Die meisten Sender senden im Stereo-Modus. „Mono erzwingen" ist vorzuziehen, wenn der Audiofokus auf einer einzelnen Stimme oder einem Instrument liegt.

HINWEIS: *Sie können „Stereo Allowed" (Stereo erlaubt) auswählen, wenn Sie Ihr Radio über Kopfhörer hören.*

1. Rufen Sie die Menüoptionen auf und wählen Sie <**Audio-Einstellung**>.
2. Verwenden Sie ◀ oder ▶, um Ihre Präferenz auszuwählen. Optionen sind: Mono erzwingen und Stereo erlauben. Drücken Sie kurz die Taste ✓.

HINWEIS: *Die aktuelle Einstellung wird mit einem ✓ gekennzeichnet.*

Einen UKW-Sender-Favoriten abspeichern

Ihr Radio kann bis zu 40 FM-Sender speichern, um sie leicht zugänglich zu machen. Diese Voreinstellungen wirken sich nicht auf Ihre BestTune™- oder DAB-Voreinstellungen aus.
Der Prozess ist derselbe wie das Speichern einer BestTune-Voreinstellung.

HINWEIS: *Wenn auf einem der Favoriten bereits ein Sender gespeichert ist, wird dieser überschrieben, wenn Sie einen neuen Sender speichern.*

Auto Memory Store (AMS)

Alternativ können Sie die Funktion „Auto Memory Store (AMS)" nutzen, um Ihre Favoriten der UKW-Radiosender abzuspeichern.
Rufen Sie die Menüoptionen auf und wählen Sie <**AMS**>.
Ihr Radio durchsucht jetzt das UKW-Frequenzband und speichert die gefundenen Sender automatisch in den Speicherorten der Favoriten.

HINWEISE:

- *Sie können Ihre Favoriten, die Sie per AMS gespeichert haben, manuell überschreiben – führen Sie dazu die oben genannten Schritte unter „Einen UKW-Senderfavoriten abspeichern" aus.*
- *Für beste Ergebnisse bei der Verwendung von FM AMS während des Ladens über USB empfehlen wir die Verwendung des hochwertigen mitgelieferten USB-Kabels und eines zuverlässigen DC-Adapters. Minderwertiges oder ungeschirmtes Zubehör kann den FM-Empfang während des automatischen Suchlaufs beeinträchtigen.*

Einen FM-Sender-Favoriten aufrufen

Im UKW-Modus können Sie problemlos auf Ihre gespeicherten Sender zugreifen.
Der Prozess ist derselbe wie das Abrufen einer BestTune-Voreinstellung.

HINWEIS: *Wenn auf einem Favoriten kein Sender gespeichert ist und dieser ausgewählt wird, steht auf der Anzeige* <**Favorit leer** *und das Radio kehrt zum zuletzt gewählten Sender zurück.*

UKW-Display-Informationen

Beim Hören eines FM-Senders können Sie die Informationen ändern, die in der zweiten Zeile des Displays erscheinen. Drücken Sie die Taste *i* ☰ wiederholt kurz, um zwischen den verschiedenen Informationsoptionen zu wechseln:

- Radiotext (RT) - Dies sind scrollende Textinformationen, die vom Sender bereitgestellt werden. Dies könnte Künstlernamen, Songtitel, Kontaktdaten des Radiosenders usw. umfassen.
- Programmtyp (PTY) – z. B „Rock“,„Pop“,„Talk“ oder „Nachrichten“
- Sendername oder Frequenz – z. B. BBC R4, 93,30 MHz
- Signal
- Status der Stromversorgung

Bluetooth

Rufen Sie den Bluetooth-Modus auf, indem Sie kurz auf ⏻ drücken, bis das Radio <**Bluetooth**> anzeigt.
Ihr Radio wechselt in den Kopplungsmodus. Stellen Sie sicher, dass das Gerät, das Sie mit dem Radio verbinden möchten, Bluetooth aktiviert hat.

HINWEIS: *Falls nötig, lesen Sie die Anweisungen für Ihr Gerät, um Bluetooth hinzuzufügen oder einzurichten.*

Durchsuchen Sie die Liste der verfügbaren Bluetooth-Geräte nach „SHARP DR-P540“ und wählen Sie es aus, um eine Verbindung herzustellen. Sobald die Verbindung hergestellt ist, wird auf dem Display <**BT verbunden**> angezeigt.
Die Bluetooth-Verbindung sollte eine Reichweite von bis zu 10 m (Sichtverbindung) haben. Wände oder andere Objekte, die die Sichtverbindung blockieren, verringern die effektive Reichweite.
Ihr Gerät bleibt mit dem Radio gekoppelt, außer Sie trennen die Verbindung oder schalten ein Gerät ab.
Um die Bluetooth-Verbindung zu trennen, drücken Sie 3 Sekunden lang auf ▶II, um die Verbindung mit Ihrem aktuellen Gerät zu trennen und
nach neuen Geräten zu suchen.

Musik per Bluetooth drahtlos streamen

Im Bluetooth-Modus können Sie Audiodaten drahtlos über den eingebauten Lautsprecher des Radios übertragen. Verwenden Sie die Steuerelemente Ihres gekoppelten Bluetooth-Geräts und die Ihres Radios. Verfügbare Steuerelemente:

- ▶II : Kurz drücken für Wiedergabe/Pause
- |◀◀ Kurz drücken, um zum vorherigen Titel zu gelangen. Lange drücken, um schnell zurückzuspulen.
- ▶▶| Kurz drücken, um zum nächsten Titel zu gelangen. Lange drücken, um schnell vorzuspulen.

Die Lautstärke kann ebenfalls eingestellt werden – entweder über Ihr Radio und/oder Ihr angeschlossenes Gerät.

Alarmfunktion

Einen Alarm einstellen

HINWEIS: *Prüfen Sie vor der Einstellung eines Alarms, ob das Radio die richtige Uhrzeit und das richtige Datum anzeigt.*

1. Rufen Sie die Menüoptionen auf und wählen Sie <**Sys. einstell.**> und anschließend <**Wecker**>.
2. Die Anzeige zeigt <**Wecker 1**> und <**Wecker 2**> an. Verwenden Sie ◀ oder ▶ , um den Wecker auszuwählen, den Sie einstellen möchten.
3. Drücken Sie kurz auf die Taste ✓, um die verfügbaren Alarminformationen und -optionen anzuzeigen.

4. Verwenden Sie ◀ oder ▶, um jede Weckoption in der Liste hervorzuheben. Drücken Sie die Taste ✓. Verwenden Sie ◀ oder ▶ um jede Einstellung zu ändern und drücken Sie die ✓ Taste um zu bestätigen. Die Einstellungen sind:
   • Alarm: An oder Aus
   • Frequenz: Täglich, einmalig, am Wochenende oder wochentags
   • Stunde
   • Minute
   • Quelle:
   Mit BestTune™ an: Signaltongeber, Radio
   Bei deaktiviertem BestTune™: Signaltongeber, DAB, UKW
   • Dauer: 1, 5, 10, 15, 30 oder 60 Minuten
   • Lautstärkepegel: 0 % - 100 %
5. Vergewissern Sie sich, dass Sie den Alarm auf <**An**> (Ein) geschaltet haben, ehe Sie das Alarmmenü verlassen.
6. Wenn Sie einen Alarm eingestellt haben, wird im Stand-by-Modus ein Weckersymbol angezeigt.

Anhalten, Schlummern oder Wecker aus

Um den Alarm zu beenden, drücken Sie kurz eine beliebige Taste (außer +/– / ◀ / ▶ / ✓). <**Wecker aus**> wird auf dem Display angezeigt. Das Alarmsymbol ist weiterhin auf dem Display zu sehen und der Alarm ertönt am nächsten Tag zur gleichen Zeit wieder, es sei denn, es wurde <**Einmal**> (Einmal) eingestellt. Um den Wecker zu schlummern, drücken Sie ✓. Ein Countdown von 10 Minuten wird angezeigt. Nach Ablauf des Countdowns ertönt der Alarm erneut. Sie können den Schlummer beenden, indem Sie eine beliebige Taste drücken (außer +/– / ◀ / ▶ / ✓). <**Wecker aus**> wird auf dem Display angezeigt. Um den Alarm auszuschalten, befolgen Sie die Schritte unter „Einen Alarm einstellen" und wählen Sie <**Aus**>.

Hinweis: *Die Funktionen, um den Alarm auszuschalten oder in den Schlummermodus zu versetzen, funktionieren unabhängig davon, ob das Radio im Stand-by-Modus ist oder eingeschaltet wurde.*

Farbmotiv

Sie können das Farbmotiv des Radios anpassen.

1. Rufen Sie die Menüoptionen auf und wählen Sie <**Sys. einstell.**> und anschließend <**Thema**>.
2. Verwenden Sie ◀ oder ▶ um Ihre Präferenz auszuwählen. Optionen sind: Obsidian, Ruby, Emerald, Pearl, Sapphire und Amethyst.

HINWEIS: *Die aktuelle Einstellung wird mit einem ✓ gekennzeichnet.*

Nachtmodus

Der Nachtmodus schaltet das blaue Licht des LCD-Displays aus. Sie können die Ein- und Ausschaltzeiten einstellen und die Wirkung auch vorher ansehen.

Sleeptimer

Sie können Ihr Radio so einstellen, dass es mit dem Sleep-Timer automatisch in den Stand-by-Modus schaltet.

1. Rufen Sie die Menüoptionen auf und wählen Sie <**Sys. einstell.**> und anschließend <**Abschalttimer**>.
2. Verwenden Sie ◀ oder ▶ um Ihre Präferenz auszuwählen. Optionen sind: Sleep off, 15, 30, 45, 60 und 90 Minuten.

Die Minuten des Sleeptimers zählen rückwärts, bis sich Ihr Radio ausschaltet.

Zeitabschaltung und Helligkeit der Hintergrundbeleuchtung des Displays

Sie können das Verhalten der Hintergrundbeleuchtung des Displays festlegen.

1. Rufen Sie die Menüoptionen auf und wählen Sie <**Sys. einstell.**> und anschließend <**Beleuchtung**>.

2. Verwenden Sie ◀ oder ▶ um eine Option auszuwählen. Wählen Sie aus: <**Auto-Dimm**> und <**Dimmstufe**>.

Mit der Zeitabschaltung können Sie die Zeitspanne festlegen, in welcher die Hintergrundbeleuchtung aktiviert bleibt, wenn keine Tasten gedrückt werden.
Mit der Dimmstufe können Sie die Helligkeit der Hintergrundbeleuchtung des Displays einstellen.

Hinweis: *Die aktuelle Einstellung wird mit einem ✓ gekennzeichnet.*

Display-Sprache

Sie können die Sprache für die Menüs einstellen.

1. Rufen Sie die Menüoptionen auf und wählen Sie <**Sys. einstell.**> (Systemeinstellungen) und anschließend <**Abschalttimer**>.
2. Verwenden Sie ◀ oder ▶ um eine Option hervorzuheben. Optionen sind: Englisch, Französisch, Deutsch, Italienisch, Spanisch, Polnisch und Niederländisch. Drücken Sie kurz die ✓ Taste, um die Sprache auszuwählen.

Hinweis: *Die aktuelle Einstellung wird mit einem ✓ gekennzeichnet.*

Software-Version

Sie können die Softwareversion Ihres Radios überprüfen.
Rufen Sie die Menüoptionen auf und wählen Sie <**Sys. einstell.**> und anschließend <**SW Version**>. Drücken Sie kurz die Taste ✓. Auf dem Display wird die Software-Version angezeigt.

Werkseinstellungen

Sie können Ihr Radio auf die ursprüngliche Werkseinstellung zurücksetzen.

HINWEIS: *Das Produkt muss an die Stromversorgung angeschlossen sein, um einen Werksreset zu ermöglichen. Wenn Sie Ihr Radio zurücksetzen, werden alle Ihre Einstellungen, einschließlich der Senderliste und jeglicher gespeicherter Voreinstellungen, gelöscht.*

1. Rufen Sie die Menüoptionen auf und wählen Sie <**Sys. einstell.**> und anschließend <**Werkseinstellung**> (Werkseinstellungen). Auf dem Display erscheint: <**Alle Einstellungen werden in die Werkseinstellung zuruckgesetzt. Sind Sie sicher?**>.
2. Verwenden Sie ◀ oder ▶, um <**Ja**> zu markieren, um das Radio zurückzusetzen. Markieren Sie <**Nein**>, um abzubrechen. Drücken Sie kurz die Taste ✓ um auszuwählen.
3. Wenn Sie „Yes" (Ja) wählen und Ihr Radio nicht an eine Stromquelle angeschlossen ist, erscheint auf dem Display <**Bitte Netzteil anschliesen**>.
4. Wenn Sie „Yes" (Ja) wählen und Ihr Radio an eine Stromquelle angeschlossen ist, erscheint auf dem Display <**Neustart...**>.
5. Wenn das Radio vollständig zurückgesetzt wurde, erscheint auf dem Display <**SHARP, sharpconsumer.eu**> und es wird neu gestartet.

Fehlerbehebung

Wenn bei Ihrem Radio Probleme auftreten, können Sie schnell und einfach einige Kontrollen durchführen, um das Problem zu lösen.

Kein Ton / kein Strom:

- Stellen Sie die Lautstärke ein.
- Wenn Sie Kopfhörer angeschlossen haben, wird der Ton über diese wiedergegeben. Ziehen Sie Ihre Kopfhörer heraus, um über die Lautsprecher des Radios zu hören.
- Vergewissern Sie sich, dass der Akku vollständig geladen ist. Folgen Sie den Anweisungen im Abschnitt „Laden des eingebauten Akkus".
- Vergewissern Sie sich, dass Sie sich im richtigen Modus befinden und die entsprechenden Steuerfunktionen für diesen Modus verwenden.

Wenn der Radioempfang schlecht ist:

- Vergewissern Sie sich, dass die Antenne vollständig ausgefahren wurde.
- Suchen Sie erneut nach Radiosendern – vergleichen Sie dazu die Abschnitte „Radiosender suchen“ oder „UKW-Sender ändern“.
- Stellen Sie Ihr Radio versuchsweise an einem anderen Standort auf, um herauszufinden, ob sich der Empfang verbessert.
- Vergewissern Sie sich, dass sich keine anderen elektrischen Geräte in der Nähe Ihres Radios befinden – dies kann Interferenzen verursachen.
- Vergewissern Sie sich, dass der Akku vollständig geladen ist. Folgen Sie den Anweisungen im Abschnitt „Laden des eingebauten Akkus“.

Die Funktionstasten reagieren nicht

- Vergewissern Sie sich, dass der Akku vollständig geladen ist. Folgen Sie den Anweisungen im Abschnitt „Laden des eingebauten Akkus“.
- Versuchen Sie es mit einem Zurücksetzen auf die Werkseinstellungen.

HINWEIS: *Das Produkt muss an die Stromversorgung angeschlossen sein, um einen Werksreset zu ermöglichen. Wenn Sie das Radio zurücksetzen, werden alle Ihre Einstellungen, einschließlich der Senderliste und gespeicherter Sendervoreinstellungen, gelöscht.*

Warum muss ich das Radio an eine Stromquelle anschließen, wenn ich es zurücksetze?

Das Radio kann nicht zurückgesetzt werden, wenn es nur durch den eingebauten Akku mit Strom versorgt wird. Dies liegt daran, dass das Radio möglicherweise nicht mehr funktioniert, wenn sich der Akku während des Zurücksetzungsprozesses entlädt.

Warum sind einige Sender nicht in BestTune™ aufgeführt?

Wenn das Radio im BestTune™-Modus ist, werden neue DAB/DAB+/UKW-Radiosender, die auf Sendung gehen, möglicherweise nicht in der BestTune™-Liste angezeigt. Für Radiostationen, die auf diese Weise funktionieren, führen Sie bitte einen erneuten Scan durch.

Instrucciones de seguridad importantes

Siga todas las instrucciones de seguridad y preste atención a todas las advertencias. Conserve el manual para futuras consultas.

Este símbolo indica al usuario que consulte el manual de instrucciones para obtener más información sobre seguridad, operación y mantenimiento.

Se refiere a equipos de clase II. Este símbolo indica que el producto incorpora un sistema de aislamiento doble y no requiere una conexión segura a masa (tierra).

Hace referencia a corriente continúa (CC). El símbolo indica que la tensión nominal marcada con el símbolo es tensión de CC.

Atención:

Conexión eléctrica y accesibilidad

- No maneje el cable de alimentación con las manos mojadas. Apague completamente la unidad antes de desenchufar. Asegúrese de que el enchufe de alimentación sea siempre fácilmente accesible.

Seguridad infantil

- Respete siempre las precauciones básicas de seguridad cuando utilice este electrodoméstico, especialmente si hay niños presentes. Los niños deben ser supervisados para asegurarse de que no juegan con el producto.

Calor y temperatura de funcionamiento

- No instale el aparato cerca de ninguna fuente de calor, como radiadores, salidas de aire caliente, estufas u otros aparatos (incluidos amplificadores) que produzcan calor. Evite la exposición a la luz solar directa.

Llamas descubiertas

- Para evitar el riesgo de incendio, mantenga las velas y llamas descubiertas lejos del producto.

Entrada de agua, humedad y líquidos

- Para evitar el riesgo de incendio o descarga eléctrica, no exponga este producto a la lluvia, agua ni humedad. No coloque objetos llenos de líquidos sobre o cerca de este producto.

Tormentas y rayos

- Las tormentas son peligrosas para todos los productos eléctricos. Si el cable eléctrico o la antena son alcanzados por un rayo, el producto podría dañarse, incluso si está apagado. Debe desconectar todos los cables y conectores del producto antes de una tormenta.

Cable USB

- No dañe el cable de carga USB, no lo estire ni doble, y no coloque objetos pesados sobre él.

Daños

- Inspeccione la unidad para detectar daños después de desembalar. Si está dañada de alguna manera, no opere la unidad y consulte a su distribuidor.

Limpieza y mantenimiento

- Desenchufe el cable de alimentación de la toma de corriente antes de limpiar el producto. Use un paño suave y limpio para limpiar el exterior de la unidad. Nunca lo limpie con productos químicos o detergentes.

Servicio y reparación

- Este producto no contiene ninguna pieza que pueda ser reparada por el usuario. Exponer las partes internas del dispositivo puede poner en peligro su vida. En caso de fallo, póngase en contacto con el fabricante o con el servicio técnico autorizado. La garantía del fabricante no se extiende a los fallos causados por reparaciones realizadas por terceros no autorizados.

Cuidado de la batería de iones de litio integrada

El producto se alimenta con una batería de iones de litio recargable interna.

- La batería puede cargarse y descargarse cientos de veces, pero con el tiempo se desgastará.

- Desenchufe el producto cuando no se vaya a usar.
- No deje una batería totalmente cargada conectada a una toma de corriente, ya que su vida útil podría verse negativamente afectada.
- Si no se usa, una batería totalmente cargada se descargará con el tiempo.
- Si el producto se deja en lugares calientes o fríos, como un coche cerrado en verano o en invierno, se reducirá la capacidad y la vida útil de la batería.
- Intente almacenar siempre el dispositivo en un entorno fresco libre de humedad que tenga menos de 32 °C.
- Si tiene previsto almacenar el dispositivo más de seis meses, cargue la batería al 50 % cada seis meses para mantenerla en buen estado. Almacene el dispositivo a temperaturas entre 5 °C y 20 °C.

Advertencia relacionada con la batería

- La batería utilizada en este producto puede presentar riesgo de incendio o quemaduras químicas si no se trata de la forma adecuada.
- No intente abrir el producto para sustituir la batería, ya que no se ha diseñado para ser sustituida por el usuario.
- Las baterías pueden explotar si se dañan.
- No exponga la batería a altas temperaturas ni a calor radiante excesivo.
- No deje caer el producto ni lo someta a golpes fuertes.
- Elimine de forma correcta la batería siguiendo la guía incluida en este manual (consulte la sección "**Eliminación de este equipo y de las baterías**"). No las arroje al fuego, no las desmonte, pues podrían producirse filtraciones o explotar.

Eliminación de este equipo y de la batería

Este producto no contiene ninguna pieza que pueda ser reparada por el usuario.
Los productos eléctricos y la baterías no deben mezclarse con la basura doméstica general.
Los usuarios deben ponerse en contacto con el establecimiento comercial en el que compraron el producto o en las oficinas públicas locales para obtener detalles sobre dónde y cómo pueden reciclar estos artículos de forma respetuosa con el medio ambiente.
La batería debe ser retirada únicamente por un centro de servicio autorizado y eliminarse de acuerdo con la normativa local.
No la elimine como residuo doméstico ni la queme, ya que podrían explotar.

Este símbolo indica que el producto contiene baterías o pilas previstas en la Directiva Europea 2013/56/UE que no deben eliminarse con la basura doméstica normal. Los signos Cd, Hg y Pb que aparecen debajo del símbolo de la papelera con ruedas indican que la batería o pila contiene cadmio (Cd), mercurio (Hg) o plomo (Pb).

Este símbolo indica que el producto está previsto en la Directiva Europea 2012/19/UE y que no debe eliminarse con la basura doméstica normal.

Este símbolo indica que el producto se ha diseñado y fabricado para poder reciclarse y reutilizarse.

- Estos símbolos incluidos en los productos, los embalajes o los documentos acompañantes indican que los productos eléctricos y electrónicos no deben mezclarse con la basura doméstica general. Los usuarios deben ponerse en contacto con el establecimiento comercial en el que compraron el producto o en las ofici-

nas públicas locales para obtener detalles sobre dónde y cómo pueden reciclar estos artículos de forma respetuosa con el medio ambiente.

Use un cargador de 5–10W. El cargador no está incluido.

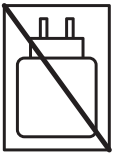

Declaración de CE y de CA del Reino Unido:

- Por la presente, Sharp Consumer Electronics Poland sp. z o.o. declara que este equipo cumple los requisitos esenciales y otras disposiciones pertinentes de la Directiva RED 2014/53/UE y los reglamentos sobre equipos de radio del Reino Unido de 2017.
- El texto completo de la declaración de conformidad CE y UKCA está disponible en sharpconsumer.eu. Ingrese a la sección de descargas de su modelo y seleccione "Declaraciones CE".

Controles

(Consulte 1 y 2 en la página 1).

1. Pantalla de color
2. Encender/apagar o modo
   - Si la unidad está apagada, pulse para: encender.
   - Si la unidad está encendida, pulse para: ver el modo actual. Vuelva a pulsar para cambiar el modo.
     - Con BestTune™ en encendido: BestTune/Bluetooth.
     - Con BestTune™ apagado: DAB/FM/Bluetooth.
   - Si la unidad está encendida, mantenga pulsado para: activar el modo en espera.
   - Si la unidad está en modo en espera, mantenga pulsado para: apagar.
     Nota: *Apague para ampliar la vida de la batería si la unidad no va a utilizarse durante un largo periodo de tiempo y no se conecta a una fuente de alimentación.*
3. Información/Menú
   - Pulse para ver la información de la emisora de radio y el estado encendido/apagado o volver a la pantalla de menú anterior.
   - Mantenga pulsado para acceder a las opciones de menú
4. Almacenar en memoria
   (40 BestTune™/40 DAB/40 FM)
   - Mantenga pulsado para: almacenar una emisora en memoria.
   - Pulse para: recuperar una emisora en memoria.
5.
   - Pulse para ajustar las emisoras FM/recorrer la lista de emisoras DAB o las opciones del menú/pista anterior en el modo Bluetooth.
   - Mantenga pulsado para explorar rápidamente hacia delante la banda de frecuencia FM/rebobinar rápidamente en el modo Bluetooth.
6.
   - Pulse para ajustar las emisoras FM/recorrer la lista de emisoras DAB o las opciones del menú/pista siguiente en el modo Bluetooth.

- Mantenga pulsado para: explorar rápidamente hacia delante la banda de frecuencia FM/avanzar rápidamente en el modo Bluetooth.

7. ►II
   - Pulse para seleccionar/confirmar en el menú, reproducir/pausar en el modo Bluetooth, cambiar la pantalla en los modos de radio.
8. Dial de control:
   - +/– Gire para aumentar/disminuir el volumen.
   - ◄/► Cambiar el valor del menú.
   - ✓ Pulsación corta: seleccionar/confirmar en el menú, posponer cuando suene la alarma.
9. Antena telescópica
10. Conexión para los auriculares
11. Toma de carga USB-C 5V 2A

Nota: *Pulsación corta significa presionar el botón durante <1 segundo. Pulsación larga significa presionar el botón durante >2 segundos.*

Contenido de la caja:

1 x DR-P540 Stereo Radio Digital
1 x Cable de Alimentación USB-C a USB-C
1 x Adaptador USB-C a USB-A

Carga de la batería integrada

Antes de usar su radio por primera vez, debe cargar la batería, lo cual tomará aproximadamente 4 horas. Con una carga completa, podrá escuchar su radio continuamente por aproximadamente 12 horas al 50% de volumen.

¡Riesgo de daño al producto!

Asegúrese de que el voltaje de la fuente de alimentación
corresponde al voltaje impreso en la parte posterior de la radio.
Conecte el cable USB-C incluido a la toma de carga USB-C del altavoz y luego inserte el cable USB-C en un adaptador o una toma USB-C de 5V 2A. La pantalla mostrará, <**SHARP, sharpconsumer.eu**> y luego su radio entrará en modo de espera con la pantalla del reloj.

NOTA: *Si la batería está completamente agotada, necesitará cargarla durante cierto tiempo hasta que muestre la información de su estado.*

Configuración inicial

Extienda completamente la antena telescópica de la radio. Esto maximiza la intensidad de la señal durante la búsqueda de emisoras.
Presione brevemente el botón ⏻ ⇥. La radio se encenderá e iniciará una búsqueda automática de emisoras. Una barra de progreso mostrará el avance de la búsqueda. El número de emisoras encontradas también aparecerá en la pantalla.
La búsqueda automática será impulsada por BestTune™, que es el modo predeterminado del radio.
Después de la búsqueda, la radio sintonizará automáticamente la primera emisora que encuentre y comenzará a reproducir. Las emisoras se ordenan primero por número y después alfabéticamente por defecto.

NOTA: *La lista de emisoras de radio se guarda en la memoria del dispositivo. Por lo tanto, la radio no buscará emisoras cada vez que la encienda.*

Modo de radio BestTune™

La función 'BestTune™' de su radio escanea tanto emisoras DAB como FM, almacenándolas en una sola lista mientras elimina duplicados.
Al seleccionar una emisora, elige DAB o FM en función de la disponibilidad o intensidad de la señal para la mejor experiencia de escucha.
La función BestTune™ viene establecida de fábrica, pero puede cambiarla fácilmente en el menú siguiendo los pasos que se indican a continuación:

1. Mantenga pulsado *i* ☰ para entrar en las opciones de menú.

2. Utilice ◀ o ▶ para resaltar <**Ajustes del sistema**>. Presione el botón ✓.
3. Utilice ◀ o ▶ para resaltar <**BestTune™**>. Presione el botón ✓.
4. Utilice los botones ◀ o ▶ para resaltar <**Activa**> o <**Inactiva**>. Presione el botón ✓.
5. Pulse el botón *i* ☰ hasta que salga de las opciones de menú.

Modo de radio BestTune™	Modos
Activar	Modos BestTune™ y Bluetooth
Desactivar	Modos DAB, FM y Bluetooth

Presentación con diapositivas

SlideShow muestra imágenes e información de la emisora de radio (cuando se sintoniza). El contenido mostrado variará entre emisoras, pero podría incluir desde imágenes del artista que se está reproduciendo hasta detalles sobre cualquier anuncio.

Pulse brevemente el botón ▶II durante la reproducción de la radio para alternar entre distintos modos de visualización de imágenes y texto. Los datos de SlideShow solo se transmiten a través de señales DAB/DAB+. Al usar el modo BestTune™, cualquier emisora sintonizada con señales de FM no mostrará ningún dato de SlideShow. Del mismo modo, algunas emisoras DAB no emiten datos de SlideShow.

Cambio de emisoras de radios

Presione brevemente los botones ⏮ o ⏭ para desplazarse por las emisoras disponibles. Cuando vea la emisora que desea, presione el botón ✓.

Sintonización de emisoras de radio

Se aconseja sintonizar manualmente de manera regular para mantener una lista de emisoras actualizadas, en especial cuando se introducen nuevas emisoras o si lleva la radio a otra ubicación. Para un rendimiento óptimo, se debe establecer BestTune™ en modo encendido.

1. Mantenga pulsado *i* ☰ para entrar en las opciones de menú.
2. Use ◀ o ▶ para resaltar <**Sintonizacion BestTune**>. Presione el botón ✓. La pantalla mostrará <**Buscando...**>.

NOTA: *La lista de emisoras incluye emisoras DAB y FM disponibles en su área, eliminando cualquier duplicado. Cuando elija una emisora, la radio reproducirá la que tenga la señal más fuerte.*

Almacenamiento en memoria de una emisora

Usando la función BestTune™, las emisoras preestablecidas se almacenan por emisora, no por modo DAB o FM. No necesita cambiar entre modos DAB o FM para seleccionar un preset. Esta radio puede almacenar hasta 40 emisoras BestTune™ en memoria para permitirle acceder al instante a sus emisoras preferidas.

1. Sintonice la radio en la emisora que desea guardar en memoria.
2. Mantenga pulsado el botón ♥. La pantalla mostrará <**Guardar prog.**> y una lista de ubicaciones de memoria numeradas (1-40).
3. Utilice los botones ◀ y ▶ para seleccionar la ubicación de memoria en la que desee guardar la emisora (1-40).
4. Pulse el botón ✓. La pantalla mostrará <**Emisora guardada en Memoria**>, donde 'X' es el número de la posición preseleccionada (1-40).

NOTA: *Si la emisora ya estaba guardada en memoria, al almacenar una nueva se sobrescribirá la anterior.*

Llamar una emisora preseleccionada

Puede acceder a sus emisoras guardadas en memoria si se encuentra en modo BestTune™.

1. Presione brevemente el botón ♥. Esto muestra una lista de ubicaciones de memoria preseleccionadas (1-40), mostrando nombres de emisoras almacenadas, frecuencias, o <**Vacio**> si no hay ninguna emisora almacenada.

2. Utilice los botones ◀ o ▶ para moverse hasta la emisora preseleccionada que le gustaría escuchar (1-40).
3. Presione el botón ✓ para seleccionar la emisora. La radio sintonizará esa emisora en función de la mejor señal DAB o FM disponible.

NOTA: *Si no se ha almacenado ninguna emisora en la memoria preestablecida y se selecciona, la pantalla mostrará* <***Memoria de emisora vacia***> *y la radio volverá a la última emisora seleccionada.*

Modo de radio DAB

Puede desactivar BestTune™ siguiendo los pasos en la sección BestTune™. Esto le permitirá sintonizar emisoras DAB y FM de manera independiente.
Asegúrese de que la radio se encuentra en modo DAB. Si no es así, presione el botón ⏻ hasta que la pantalla confirme el modo DAB.
Si es la primera vez que utiliza la radio o si la lista de emisoras está vacía, la radio sintonizará automáticamente emisoras DAB, mostrando una barra de progreso y el número de emisoras encontradas. Si antes de apagar la radio se sintoniza una emisora DAB, se seleccionará dicha emisora al volver a encender la radio.

Sintonización de emisoras de radio DAB

En el entorno de la radio DAB, regularmente están disponibles emisoras y servicios adicionales. Realice una sintonización manual periódicamente para asegurarse de que tiene la lista de emisoras más actualizada almacenada en la memoria de su radio.

1. Mantenga pulsado *i* ☰ para entrar en las opciones de menú.
2. Use ◀ o ▶ para resaltar <**Sintonizacion DAB**>. Presione el botón ✓. La pantalla mostrará <**Buscando...**>.

Cambiar emisoras DAB

Pulsa brevemente ⏮ o ⏭ para desplazarte por las emisoras disponibles. Cuando veas la emisora que deseas, pulsa el botón ✓.

Eliminar emisoras DAB

Puede eliminar las emisoras DAB de la lista de emisoras sin recepción en su área. Estas se indican con un prefijo <**?**>.

1. Introduzca las opciones de menú y seleccione <**Recorte**>.
2. La pantalla mostrará <**.Proceder con el recorte de la lista de emisoras de radio? Si**, <**No**>>. Utilice ◀ o ▶ para resaltar <**Si,**>. Presiona el botón ✓.

Las emisoras con un prefijo '?' ya no se mostrarán. Pulsa brevemente el botón *i* ☰ para salir del menú.

Almacenamiento de una emisora DAB en memoria

Su radio puede almacenar hasta 40 emisoras DAB como memorias programadas para permitirle acceder al instante a sus emisoras preferidas. Estas emisoras almacenadas no afectan a las emisoras BestTune™ o FM almacenadas.
El proceso es el mismo que almacenar una memoria BestTune.

NOTA: *Si la emisora ya estaba guardada en memoria, al almacenar una nueva se sobrescribirá la anterior.*

Recuperar una memoria DAB

Puede acceder a sus emisoras guardadas en memoria si se encuentra en modo DAB.
El proceso es el mismo que recuperar una memoria BestTune.

NOTA: *Si no se ha almacenado ninguna emisora en la memoria y se selecciona, la pantalla mostrará* <**Memoria de emisora vacía**> *y la radio volverá a la última emisora seleccionada.*

Información en la pantalla DAB

Cuando escucha una emisora DAB, puede cambiar la información que aparecerá en la pantalla. Existen varios tipos de información que son enviados por el radiodifusor. Presiona repetidamente *i* ☰ para recorrer las diferentes opciones de información:

- Segmento de Etiqueta Dinámica (DLS) - Este es el texto informativo desplazable suministrado por el radiodifusor. Esto puede incluir nombres de artistas, títulos de canciones, detalles de contacto de la emisora de radio, etc.
- Fuerza de la señal - Un □ vacío aparecerá en la pantalla para indicar la fuerza de señal mínima para una escucha aceptable. La fila de cuadrados sólidos indica la fuerza de señal real que está recibiendo.
- Tipo de programa (PTY): p. ej., Rock, Pop, Chat o News
- Canal y frecuencia, p. ej. 12B 225.648 MHz (Canal=12B, Frecuencia=225.648 MHz)
- Bitrate: La velocidad de datos a la que se transmite la señal.
- Señal
- Estado de carga de la batería: Batería 95

NOTA: *La información de la pantalla DAB funciona tanto en modo BestTune™ como en modo DAB.*

Modo de radio FM

Puede desactivar BestTune™ siguiendo los pasos en la sección de BestTune™. Esto le permitirá sintonizar emisoras DAB y FM de manera independiente,
Asegúrese de que la radio esté en modo FM. Si no, pulse el botón ⏻ hasta que la pantalla confirme el modo FM.
Si antes de apagar la radio se sintoniza una emisora FM, se seleccionará dicha emisora al volver a encender la radio.

Cambio de emisoras FM

Mantén presionado los botones ⏮ o ⏭ para buscar hacia arriba o hacia abajo en la banda de frecuencia. La radio buscará y se detendrá en la siguiente emisora disponible. Pulse ⏮ o ⏭ para ajustar la sintonización de cada frecuencia en pasos de 0,05 MHz.

Cambio de la configuración de búsqueda

En modo FM:
Introduzca las opciones de menú y seleccione <**Buscando**> (Ajuste de sintonización).
Dispone de dos opciones diferentes entre las que elegir:

- <**Solo emisoras con buena recepcion**> La búsqueda solo se detendrá cuando se reciba una señal de alta intensidad, lo que resultará en una mejor calidad de audio. Es posible que la opción que estás buscando no sea encontrada con esta opción.
- <**Todas las emisoras**> La búsqueda se detendrá en cualquier emisora que reciba, incluso si la señal no es buena.

Usa ◀ o ▶ para resaltar tu elección. Presiona brevemente ✓ para confirmar.

NOTA: *El ajuste de sintonización actual mostrará una marca* ✓.

Modo de audio

Puede elegir en qué modo de audio reproduce la radio. Hay dos modos para elegir. "Permitir estéreo" habilitará la radio para reproducir señales estéreo entrantes. La mayoría de las emisoras transmitirán en estéreo. "Mono forzado" es preferible cuando el foco del audio está en una sola voz o instrumento.

NOTA: *Se recomienda seleccionar Stereo Allowed si está escuchando la radio con auriculares.*

1. Entre en las opciones del menú y seleccione <**Configurar audio**>.
2. Use ◀ o ▶ para seleccionar su preferencia. Las opciones son: Mono forzado y Permitir estéreo. Presione brevemente el ✓.

NOTA: *El ajuste actual mostrará una marca* ✓.

Almacenamiento de una emisora FM en memoria

Su radio puede almacenar hasta 40 emisoras FM para un fácil acceso. Estos preajustes no afectan sus preajustes BestTune™ o DAB.
El proceso es el mismo que almacenar un ajuste preestablecido de BestTune.

NOTA: *Si la emisora ya estaba guardada en memoria, al almacenar una nueva se sobrescribirá la anterior.*

Almacenamiento automático en memoria (AMS)

También puede utilizar la función de almacenamiento automático en memoria (AMS) para almacenar las emisoras de radio FM que desea guardar en memoria.
Entre en las opciones del menú y seleccione <**AMS**>.
La radio pasará a buscar las bandas de frecuencia FM y las emisoras encontradas se almacenarán automáticamente en las ubicaciones de memoria.

NOTAS:

- *Puede sobrescribir sus emisoras AMS almacenadas siguiendo los pasos de la sección Almacenamiento de una emisora FM en memoria.*
- *Para obtener los mejores resultados al usar FM AMS mientras la unidad se carga a través de USB, recomendamos utilizar el cable USB de alta calidad incluido y un adaptador de corriente de CC fiable. Los accesorios de menor calidad o sin blindaje pueden afectar la recepción de FM durante el escaneo automático.*

Recuerde un preajuste de emisora FM

Puede acceder a sus emisoras guardadas en memoria si se encuentra en modo FM.
El proceso es el mismo que recordar un preajuste BestTune.

NOTA: *Si no se ha almacenado ninguna emisora en el preajuste y se selecciona, la pantalla mostrará* <**Programa Vacio**> *y la radio volverá a la última emisora seleccionada.*

Información en la pantalla FM

Cuando escuche una emisora FM, puede cambiar la información que aparece en la segunda línea de la pantalla. Pulse repetidamente el botón *i* para alternar entre las diferentes opciones de información:

- Radiotexto (RT): Esta es información de texto desplazable proporcionada por la emisora. Esto podría incluir nombres de artistas, títulos de canciones, información de contacto para la emisora, etc.
- Tipo de programa (PTY): p. ej., Rock, Pop, Chat o News
- Nombre de la emisora o frecuencia: p. ej., BBC R4, 93.30 MHz
- Señal
- Estado de la alimentación

Bluetooth

Entre en el modo Bluetooth presionando brevemente ⏻ hasta que la radio muestre <**Bluetooth**>.
Su radio entrará en modo de emparejamiento. Asegúrese de que el dispositivo que intenta conectar a la radio tenga el Bluetooth habilitado.

NOTA: *Si es necesario, consulte las instrucciones de su dispositivo para añadir o configurar la función Bluetooth*

Busque en la lista de dispositivos Bluetooth disponibles 'SHARP DR-P540' y selecciónelo para conectarlo. Una vez conectado, la pantalla mostrará <**Bluetooth conectado**>.
La conexión Bluetooth debería tener un alcance de hasta 10 m (línea de visión). Las paredes u otros objetos que obstruyan la línea de visión reducirán el alcance efectivo.
El dispositivo permanecerá emparejado con la radio hasta que decida desconectarlo o apagarlo.
Para desconectar de Bluetooth, mantenga pulsado ▶II durante tres segundos para desemparejar y
buscar nuevos dispositivos.

Música en streaming a través de Bluetooth

En el modo Bluetooth, puede transmitir audio de manera inalámbrica a través del altavoz incorporado de la radio. Use los controles en su dispositivo Bluetooth emparejado, así como los de su radio. Controles disponibles:

- ▶II : Pulse para reproducir/poner en pausa
- ⏮ Presione brevemente para la pista anterior. Mantenga presionado para rebobinar rápido.
- ⏭ Presione brevemente para la siguiente pista. Mantenga presionado para avanzar rápido.

También se puede ajustar el volumen, ya sea usando la radio o el dispositivo conectado.

Funcionalidad de alarma

Ajustar una alarma

NOTA: *Compruebe que la radio muestra la hora y la fecha correctas antes de ajustar una alarma.*

1. Entre en las opciones del menú y seleccione <**Ajustes del sistema**> y luego <**Alarma**>.
2. La pantalla mostrará <**Alarma 1**> y <**Alarma 2**>. Use ◀ o ▶ para resaltar la alarma que desea configurar.
3. Pulse el botón ✓ para mostrar la información de la alarma y las opciones disponibles.
4. Use ◀ o ▶ para resaltar cada opción de alarma en la lista. Presione el botón ✓. Use ◀ o ▶ para cambiar cada ajuste y pulse el botón ✓ para confirmar.
   Los ajustes son:
   • Alarma: apagada o encendida
   • Frecuencia: diariamente, una vez, fin de semana o días de la semana
   • Hora
   • Min
   • Fuente:
   Origen: Con BestTune™ activado: tono, radio
   Con BestTune™ apagado: tono, DAB o FM
   • Duración 1, 5, 10, 15, 30 o 60 minutos
   • Nivel de volumen: del 0 % al 100 %
5. Compruebe que ha seleccionado <**Alarm On**> (Alarma activa) antes de salir del menú Alarm.
6. Cuando se haya establecido la alarma, se mostrará el símbolo del reloj de alarma en el modo en espera.

Detener, repetir o apagar la alarma

Para detener la alarma, pulse brevemente cualquier botón (excepto +/– / ◀ / ▶ / ✓). La pantalla mostrará <**Alarma apagada**>. El símbolo de la alarma permanecerá en la pantalla y la alarma volverá a sonar a la misma hora al día siguiente a menos que se configure como <**Una vez**>. Para posponer la alarma, pulse ✓. Se mostrará una cuenta regresiva de 10 minutos. Una vez que finalice la cuenta regresiva, la alarma volverá a sonar. Puede terminar la función de repetición pulsando cualquier botón (excepto +/– / ◀ / ▶ / ✓). La pantalla mostrará <**Alarma apagada**>. Para apagar la alarma, siga los pasos para Ajustar una alarma y seleccione <**Inactiva**>. en los ajustes en el paso 5

Nota: *Las funciones para apagar y repetir una alarma se aplican igual con independencia de que esté activado el modo en espera o la unidad esté apagada.*

Tema de color

Puede ajustar el tema de color de la radio.

1. Introduzca las opciones de menú y seleccione <**Ajustes del sistema**> y, a continuación, <**Tema**>.
2. Use ◀ o ▶ para seleccionar su preferencia. Las opciones son: Obsidian, Ruby, Emerald, Pearl, Sapphire y Amethyst.

NOTA: *El ajuste actual mostrará una marca* ✓.

Modo de noche

El modo nocturno apaga la luz azul emitida por la pantalla LCD. Puede configurar las horas de encendido y apagado y también previsualizar el efecto.

Apagado automático

Puede ajustar la radio para que cambie a modo en espera automáticamente mediante el temporizador de desconexión automática.

1. Introduzca las opciones de menú y seleccione <**System Settings**> (Ajustes del sistema) y, a continuación, <**Sleep**> (Dormir).
2. Use ◀ o ▶ para seleccionar su preferencia. Las opciones son: Sleep off, 15, 30, 45, 60 y 90 minutos.

El temporizador de apagado contará hacia atrás que se apague la radio.

Visualización del tiempo de espera de la retroiluminación y brillo

Puede establecer la forma en que se comporta la retroiluminación de la pantalla.

1. Introduzca las opciones de menú y seleccione <**Ajustes del sistema**> y, luego, <**Retroiluminado**> (Retroiluminación).
2. Use ◀ o ▶ para seleccionar una opción. Elija entre: <**Tiempo finalizado**> y <**Nivel atenuado**>.

El tiempo de espera le permite establecer la cantidad de tiempo que la retroiluminación permanece encendida sin que se pulse ningún botón.
El nivel de atenuación le permite ajustar el brillo de la función de retroiluminación de la pantalla.

Nota: *El ajuste actual mostrará una marca* ✓.

Idioma de la pantalla

Puede establecer el idioma de los menús.

1. Introduzca las opciones de menú y seleccione <**Ajustes del sistema**> y, luego, <**Idioma**>.
2. Use ◀ o ▶ para resaltar una opción. Las opciones son: inglés, francés, alemán, italiano, español, polaco y holandés. Pulse brevemente el botón ✓ para seleccionar el idioma.

Nota: *El ajuste actual mostrará una marca* ✓.

Versión de software

Puede comprobar la versión de software de su radio.

Introduzca las opciones de menú y seleccione <**Ajustes del sistema**> y, luego, <**Version del software**>. Pulse brevemente el botón ✓. La pantalla mostrará la versión del software.

Restaurar valores por defecto

Puede restaurar la radio a los ajustes de fábrica originales.

NOTA: *El producto debe estar conectado a la corriente para activar el restablecimiento de fábrica. Si restablece la radio, todos sus ajustes, incluida la lista de emisoras de radio y cualquier preset almacenado, se eliminarán.*

1. Introduzca las opciones de menú y seleccione <**Ajustes del sistema**> y luego <**Restaurar valores por defecto**>. La pantalla mostrará, <**!Todos los parametros seran restaurados a los valores de fabrica!. Esta seguro?**>
2. Use ◀ o ▶ para resaltar <**Sí**> para restablecer la radio. Resalte <**No**> para cancelar. Pulse brevemente el botón ✓ para elegir.
3. Si selecciona 'Sí' y su radio no está conectada a una fuente de alimentación, la pantalla mostrará <**Por favor, conecte a la alimentacion electrica**>
4. Si selecciona 'Sí' y su radio está conectada a una fuente de alimentación, la pantalla mostrará <**Reiniciando...**>.
5. Cuando la radio esté completamente restablecida, la pantalla mostrará <**SHARP, sharpconsumer.eu**> y se reiniciará.

Resolución de problemas

Si experimenta problemas con la radio, puede realizar una serie de comprobaciones para intentar solucionarlos.

No se oye nada, no se enciende:

- Ajuste del volumen.
- Si tiene auriculares conectados, el audio se reproducirá a través de ellos. Desconecte los auriculares para escuchar a través de los altavoces de la radio.

- Asegúrese de que la batería esté completamente cargada. Siga las instrucciones en la sección, 'Carga de la batería integrada'.
- Asegúrese de que se encuentra en el modo correcto y use las funciones de control correctas para ese modo.

Si la recepción de la radio no es buena:

- Asegúrese de que tiene extendida completamente la antena.
- Vuelva a sintonizar las emisoras, consulte las secciones Sintonización de emisoras de radio, Sintonización de emisoras de radio DAB o Cambio de emisoras FM, según corresponda.
- Intente mover la radio a otra ubicación para comprobar si mejora la recepción.
- Compruebe que no hay otros equipos eléctricos cerca de la radio, para evitar interferencias.
- Asegúrese de que la batería esté completamente cargada. Siga las instrucciones en la sección, 'Carga de la batería integrada'.

Si los botones de función no responden

- Asegúrese de que la batería esté completamente cargada. Siga las instrucciones en la sección, 'Carga de la batería integrada'.
- Pruebe con un restablecimiento de fábrica.

NOTA: *El producto debe estar conectado a la fuente de alimentación para habilitar un restablecimiento de fábrica. Si restablece la radio, se eliminarán todos sus ajustes, incluida la lista de estaciones de radio y cualquier preajuste de estación almacenado.*

¿Por qué debo conectar la radio a una fuente de alimentación al restablecerla?

La radio no puede restablecerse cuando solo se alimenta con la batería interna. Esto se debe a que si la batería se agota mientras la radio se encuentra en el proceso de restablecimiento, podría no volver a funcionar.

¿Por qué algunas estaciones no están enlistadas en BestTune™?

Cuando la radio está en modo BestTune™, es posible que las nuevas estaciones de radio DAB/DAB+/FM que salgan al aire no estén presentes en la lista BestTune™. Para estaciones de radio que operan de esta manera, por favor vuelva a escanear.

Importantes consignes de sécurité

Veuillez suivre toutes les consignes de sécurité et tenir compte de tous les avertissements. Gardez ce manuel à titre de référence.

Ce symbole indique à l'utilisateur de consulter le manuel d'utilisation pour plus d'informations sur la sécurité, le fonctionnement et la maintenance.

Se rapporte aux équipements de classe II.
Ce symbole indique que ce produit est doté d'un système de double isolation et ne nécessite pas de connexion de sécurité à la terre (masse).

Se rapporte au courant continu (CC).
Ce symbole indique que la tension nominale indiquée par le symbole est une tension continue.

Remarque

Connexion électrique et accessibilité

- Ne manipulez pas le cordon d'alimentation avec les mains mouillées. Éteignez complètement l'appareil avant de le débrancher. Assurez-vous que la prise principale est toujours facilement accessible.

Sécurité enfant

- Suivez toujours les précautions basiques de sécurité durant l'utilisation de cet appareil, particulièrement lorsque des enfants sont présents. Les enfants doivent être surveillés afin de s'assurer qu'ils ne jouent pas avec l'appareil.

Chaleur et température de fonctionnement

- N'installez pas l'appareil à proximité de sources de chaleurs telles que des radiateurs, des chauffages, des cuisinières ou d'autres appareils (y compris des amplificateurs) produisant de la chaleur. Évitez l'exposition à la lumière directe du soleil.

Flammes nues

- Pour éviter tout risque d'incendie, éloignez les bougies ou les flammes nues de ce produit.

Entrée d'eau, d'humidité et de liquide

- Pour éviter les risques d'incendie ou de choc électrique, n'exposez pas ce produit à la pluie, à l'eau ou à l'humidité. Ne placez pas d'objets remplis de liquide sur ou à proximité de ce produit.

Orages et éclairs

- Les orages sont dangereux pour tous les produits électriques. Si le câble d'alimentation ou le câble d'antenne est frappé par la foudre, le produit peut être endommagé, même s'il est éteint. Vous devez déconnecter tous les câbles et connecteurs du produit avant un orage.

Câble USB

- N'endommagez pas le câble de recharge USB, ne l'étirez pas, ne le pliez pas et ne placez pas d'objets lourds dessus.

Dégâts

- Veuillez inspecter l'appareil pour des dommages après le déballage. S'il est endommagé de quelque manière que ce soit, n'utilisez pas l'appareil et consultez votre revendeur.

Nettoyage & entretien

- Débranchez le câble d'alimentation de la source de courant avant de nettoyer le produit. Utilisez un chiffon doux et propre pour nettoyer l'extérieur de l'appareil. Ne le nettoyez jamais avec des produits chimiques ou des détergents.

Entretien et réparations

- Ce produit ne contient aucune pièce réparable par l'utilisateur. Exposer les parties internes de l'appareil pourrait mettre votre vie en danger. En cas de panne, contactez le fabricant ou le service après-vente agréé. La garantie du fabricant ne couvre pas les pannes causées par des réparations effectuées par des tiers non autorisés.

Batterie lithium-ion intégrée

Votre produit est alimenté par une batterie lithium-ion rechargeable intégrée.

- Cette batterie peut être chargée et déchargée des centaines de fois, mais peut s'user après une longue période d'utilisation.
- Débranchez le produit lorsqu'il n'est pas utilisé.
- Ne laissez pas une batterie complètement chargée raccordée à une prise, surcharger la batterie pouvant diminuer sa durée de vie.
- Si elle n'est pas utilisée, une batterie complètement chargée perdra sa charge au fil du temps.
- Laisser ce produit dans un endroit chaud ou froid, comme dans une voiture verrouillée en été ou en hiver, peut réduire la capacité et la durée de vie de la batterie.
- Essayez toujours de conserver votre appareil dans un environnement frais sans humidité à une température de moins de 32 °C.
- Si vous pensez stocker votre appareil pendant plus de six mois, chargez la batterie à 50 % tous les mois pour la garder en bon état. Stockez l'appareil à des températures comprises entre 5 °C et 20 °C.

Avertissement concernant la batterie

- La batterie utilisée dans ce produit peut présenter un risque d'incendie ou de brûlure chimique si elle est mal utilisée.
- N'essayez pas d'ouvrir le produit pour remplacer la batterie ; cette dernière n'est pas conçue pour être changée par l'utilisateur.
- Les batteries endommagées peuvent exploser.
- N'exposez pas les batteries à des températures élevées ou à une chaleur radiante excessive.
- Ne faites pas tomber le produit et ne le soumettez pas à de violents chocs physiques.
- Veuillez jeter le pack de batterie correctement en suivant les instructions de ce manuel (voir la section «Mise au rebut de l'équipement et des batteries»). Ne les jetez pas au feu, ne les démontez pas ; elles pourraient fuir ou exploser.

Mise au rebut de l'équipement et des batteries

Ce produit ne contient aucune pièce réparable par l'utilisateur.
Les produits électroniques et les batteries ne doivent pas être mélangés avec les déchets ménagers. Les ménages sont invités à contacter le magasin où le produit a été acheté, ou les autorités locales, pour connaître où et comment procéder au recyclage des composants de façon à respecter l'environnement.
La batterie doit être retirée par un centre de service Sharp agréé et éliminée conformément aux réglementations locales.
Ne la mettez pas au rebut avec les déchets ménagers et ne la brûlez pas, celle-ci pouvant exploser.

Ce symbole signifie que le produit contient des piles couvertes par la directive européenne 2013/56/UE, qui ne peuvent pas être jetées avec les ordures ménagères normales.
Les indications Cd, Hg et Pb sous le symbole de poubelle signifient que la pile contient du cadmium (Cd), du mercure (Hg) ou du plomb (Pb).

Ce symbole sur un produit signifie que le produit est couvert par la directive européenne 2012/19/UE et ne doit pas être jeté avec vos autres déchets ménagers.

Ce symbole signifie que le produit est conçu et fabriqué de manière à pouvoir être recyclé et réutilisé.

- Ces symboles sur les produits, l'emballage et/ou les documents d'accompagnement signifient que les produits électriques et électroniques usagés ne doivent pas être mélangés avec les ordures ménagères. Les ménages doivent contacter soit le détaillant où ils ont acheté ce produit, soit leur bureau de

gouvernement local, pour connaître les détails de l'endroit et de la manière dont ils peuvent apporter ces articles pour un recyclage respectueux de l'environnement.

Utilisez un chargeur de 5–10W. Le chargeur n'est pas inclus.

Déclaration CE et UKCA :

- Par la présente, Sharp Consumer Electronics Poland sp. z o.o. déclare que cet équipement est conforme aux exigences essentielles et aux autres dispositions pertinentes de la directive RED 2014/53/UE et de la réglementation sur l'équipement radio du Royaume-Uni.
- Le texte intégral de la déclaration de conformité CE et UKCA est disponible sur sharpconsumer.eu. Accédez à la section de téléchargement de votre modèle et sélectionnez «Déclarations CE».

Commandes

(Voir 1 et 2 en page 1).

1. Affichage en couleur
2. ⏻ Alimentation/Mode
   - Lorsque l'appareil est éteint, pression courte : mise sous tension.
   - Lorsque l'appareil est allumé, pression courte : afficher le mode actuel. Appuyez à nouveau pour changer le mode.
     - Avec BestTune™ « On » : BestTune/Bluetooth.
     - Avec BestTune™ « Off » : DAB/FM/Bluetooth.
   - Lorsque l'appareil est allumé, pression longue : veille.
   - En mode veille, pression longue : mise hors tension.

     Remarque: *Mettez l'appareil hors tension pour prolonger la durée de vie de la batterie lorsque vous ne l'utilisez pas pendant une période prolongée et qu'il n'est pas connecté à une source d'alimentation.*
3. *i* Infos/Menu
   - Pression courte : Afficher les informations sur la station de radio et l'état de l'alimentation/retourner à l'écran du menu précédent.
   - Longue pression Accédez aux options du menu.
4. ♥ Préréglage (40 BestTune™/40 DAB/40 FM)
   - Longue pression : mémoriser un préréglage.
   - Courte pression : rappeler un préréglage.
5. ⏮
   - Pression courte : Régler avec précision les stations FM/se déplacer dans la liste des stations DAB ou dans les options du menu/piste précédente en mode Bluetooth.
   - Longue pression : balayage rapide vers le haut de la bande de fréquence FM/avance rapide en mode Bluetooth.
6. ⏭
   - Pression courte : Régler avec précision les stations FM/se déplacer dans la liste des stations DAB ou les options du menu/piste suivante en mode Bluetooth.

- Longue pression : balayage rapide vers le haut de la bande de fréquence FM/avance rapide en mode Bluetooth.

7. ▶II
   - Courte pression : Sélection/confirmation dans le menu, lecture/pause en mode Bluetooth, changement d'affichage en mode radio.
8. Molette de contrôle :
   - +/− Tourner pour augmenter/diminuer le volume.
   - ◀/▶ Changer la valeur du menu.
   - ✓ Appuyez brièvement : Sélectionner/confirmer dans le menu, répétition de l'alarme lorsqu'elle sonne.
9. Antenne télescopique.
10. Prise casque.
11. Prise de charge USB-C 5V 2A

Remarque : *Une pression courte signifie que vous appuyez sur la touche pendant moins d'une seconde. Une pression longue signifie que vous appuyez sur la touche pendant plus de 2 secondes.*

Contenu de l'emballage

1 x DR-P540 Osaka Stereo Radio Numérique
1 x câble d'alimentation USB-C vers USB-C
1 x adaptateur USB-C vers USB-A

Chargement de la batterie intégrée

Avant d'utiliser votre radio pour la première fois, vous devez charger la batterie, ce qui prendra environ 4 heures. Avec une charge complète, vous pourrez écouter votre radio en continu pendant environ 12 heures à 50 % du volume.
Risque de dommage au produit !
Assurez-vous que la tension de l'alimentation électrique
correspond à la tension indiquée à l'arrière de la radio.
Connectez le câble USB-C inclus à la prise de charge USB-C du haut-parleur, puis insérez le câble USB-C dans un adaptateur ou une prise USB-C 5V 2A. L'affichage indiquera, <**SHARP, sharpconsumer.eu**> puis votre radio passera en mode veille avec un affichage de l'horloge.

REMARQUE : *Si la batterie est complètement déchargée, vous devrez la charger pendant un court instant pour afficher les informations relatives à l'état de la batterie.*

Configuration initiale

Déployez complètement l'antenne télescopique de la radio. Cela maximise la force du signal lors de la recherche des stations.
Appuyez brièvement sur le bouton ⏻ ⇥
. La radio s'allumera et lancera une recherche automatique des stations. Une barre de progression affichera l'avancement de la recherche. Le nombre de stations trouvées apparaîtra également à l'écran. La recherche automatique sera effectuée par BestTune™, qui est le mode par défaut de la radio.
Après la recherche, la radio s'accordera automatiquement sur la première station trouvée et commencera à diffuser. Les stations sont classées par nombre en premier, puis par ordre alphabétique par défaut.

REMARQUE : *La liste des stations de radio est sauvegardée dans la mémoire de l'appareil. Par conséquent, la radio ne recherchera pas les stations à chaque fois que vous l'allumerez.*

Mode radio BestTune™

La fonction BestTune™ de votre radio recherche les stations DAB et FM, les stockant dans une seule liste tout en supprimant les doublons. Lors de la sélection de la station, elle choisit DAB ou FM en fonction de la disponibilité ou de la force du signal pour une meilleure expérience d'écoute. La fonction BestTune™ a été définie sur ON en usine, mais vous pouvez facilement la modifier dans le menu en suivant les étapes ci-dessous :

1. Appuyez longuement sur la touche *i* ☰ pour accéder aux options du menu.

2. Utilisez ◀ ou ▶ pour mettre en évidence <**Reglage systeme**>. Appuyez sur le bouton ✓.
3. Utilisez ◀ ou ▶ pour mettre en évidence <**BestTune™**>. Appuyez sur le bouton ✓.
4. Utilisez les touches ◀ ou ▶ pour mettre en évidence <**Marche**> ou <**Arret**>. Appuyez sur le bouton ✓.
5. Appuyez brièvement sur la touche *i* ☰ jusqu'à ce que vous quittiez les options du menu.

Mode radio BestTune™	Modes
ACTIVER	Modes BestTune™ et Bluetooth
Éteint	Modes DAB, FM et Bluetooth

Diaporama

SlideShow affiche des images et des informations sur la station de radio (lorsqu'elle est diffusée). Le contenu affiché varie d'un diffuseur à l'autre, mais il peut s'agir d'images de l'artiste en cours de diffusion ou de détails publicitaires.
Appuyez brièvement sur le bouton ▶II pendant la lecture de la radio pour faire défiler les différents modes d'affichage d'images et de textes. Les données SlideShow ne sont diffusées que par les signaux DAB/DAB+.
Lorsque vous utilisez le mode BestTune™, les stations syntonisées en utilisant des signaux FM n'afficheront pas de données SlideShow. De même, certaines stations DAB n'émettent pas de données SlideShow.

Changer de station radio

Appuyez brièvement sur les boutons ⏮ ou ⏭ pour faire défiler les stations disponibles. Lorsque vous voyez la station souhaitée, appuyez sur le bouton ✓.

Balayage des stations de radio

Il est conseillé d'effectuer des balayages manuels réguliers pour mettre à jour la liste des stations, en particulier lorsque de nouvelles stations sont introduites ou si votre radio est déplacée vers un nouvel emplacement. Pour des performances optimales, BestTune™ doit être réglé sur « On ».

1. Appuyez longuement sur la touche *i* ☰ pour accéder aux options du menu.
2. Utilisez ◀ ou ▶ pour mettre en surbrillance <**Balayage BestTune™**>. Appuyez sur le bouton ✓. L'affichage indiquera <**Recherche...**>.

REMARQUE : *La liste des stations comprend les stations DAB et FM disponibles dans votre région, en supprimant tout doublon. Lorsque vous choisissez une station, la radio sélectionne celle avec le signal le plus fort.*

Mémorisation d'un préréglage de station

En utilisant la fonction BestTune™, les préréglages de stations radio sont stockés par station, et non par mode DAB ou FM. Vous n'avez pas besoin de changer de mode entre DAB et FM pour sélectionner un préréglage.
Votre radio peut stocker jusqu'à 40 stations BestTune™ en tant que préréglages pour un accès instantané à vos stations préférées.

1. Réglez votre radio sur la station que vous souhaitez prérégler.
2. Appuyez longuement sur le bouton ♥. L'affichage indiquera <**Enregistrer dans les preselections**> et une liste d'emplacements de préréglages numérotés (1-40).
3. Utilisez les touches ◀ ou ▶ pour sélectionner l'emplacement de préréglage où vous souhaitez enregistrer la station (1-40).
4. Appuyez sur le bouton ✓. L'affichage indiquera <**Station enregistree dans preselection**>, où 'X' est le numéro de préréglage (1-40).

REMARQUE : *Si une station est déjà enregistrée comme préréglage, l'enregistrement d'une nouvelle station remplacera la station existante.*

Rappeler une station préréglée

Vous pouvez facilement accéder à vos stations préréglées enregistrées lorsque vous êtes en mode BestTune™.

1. Appuyez brièvement sur le bouton ♥. Cela révèle une liste d'emplacements préréglés (1-40), affichant soit les noms des stations mémorisées, soit les fréquences, ou <**Vide**> si aucune station n'est mémorisée.
2. Utilisez les touches ◀ ou ▶ pour vous déplacer sur la station préréglée que vous souhaitez écouter (1-40).
3. Appuyez sur le bouton ✓ pour sélectionner la station. La radio se règle sur cette station en fonction du meilleur signal DAB ou FM disponible, le cas échéant.

REMARQUE : *Si aucune station n'a été mémorisée dans la présélection et qu'elle est sélectionnée, l'affichage indique* <**Presel. vide**> *et la radio revient à la dernière station sélectionnée.*

Mode radio DAB

Vous pouvez désactiver BestTune™ en suivant les étapes dans la section BestTune™. Cela vous permettra de syntoniser les stations DAB et FM indépendamment.
Assurez-vous que la radio est en mode DAB. Si ce n'est pas le cas, appuyez sur la touche ⏻ jusqu'à ce que l'affichage confirme le mode DAB. Si vous utilisez la radio pour la première fois ou si la liste des stations est vide, la radio recherche automatiquement les stations DAB, en affichant une barre de progression et le nombre de stations trouvées. Si la radio était réglée sur une station DAB avant d'être éteinte, cette station sera sélectionnée automatiquement lors de la mise sous tension.

Recherche de stations de radio DAB

Avec la radio DAB, des stations et des services supplémentaires deviennent régulièrement disponibles. Effectuez une recherche manuelle périodiquement pour vous assurer que vous disposez de la liste de stations la plus à jour stockée dans la mémoire de votre radio.

1. Appuyez longuement sur la touche *i* ☰ pour accéder aux options du menu.
2. Utilisez ◀ ou ▶ pour mettre en surbrillance <**Recherche DAB**>. Appuyez sur le bouton ✓. L'affichage indiquera <**Recherche...**>.

Changer de station DAB

Appuyez brièvement sur ⏮ ou ⏭ pour faire défiler les stations disponibles. Lorsque vous voyez la station que vous souhaitez, appuyez sur le bouton ✓.

Écrêter des stations DAB

Vous pouvez supprimer de la liste des stations les stations DAB qui ne peuvent pas être captées dans votre région. Celles-ci sont indiquées avec un préfixe <?>.

1. Entrez dans le menu des options et sélectionnez <**Retirer non val.**>.
2. L'écran affichera <**Retirer les stations non valides ? Oui,** <**Non**>>. Utilisez ◀ ou ▶ pour mettre en surbrillance <**Oui**>. Appuyez sur le bouton ✓.

Les stations avec un préfixe '?' ne seront plus affichées. Appuyez brièvement sur le bouton *i* ☰ pour quitter le menu.

Mémorisation d'un préréglage de station DAB

Votre radio peut stocker jusqu'à 40 stations DAB en tant que préréglages pour un accès instantané à vos stations préférées. Ces préréglages n'affectent pas vos préréglages BestTune™ ou FM. Le processus est le même que pour mémoriser un préréglage BestTune.

REMARQUE : *Si une station est déjà enregistrée comme préréglage, l'enregistrement d'une nouvelle station remplacera la station existante.*

Rappeler un préréglage de station DAB

En mode DAB, vous pouvez facilement accéder aux stations préréglées que vous avez enregistrées.
Le processus est le même que pour rappeler un préréglage BestTune.

REMARQUE : *Si aucune station n'a été mémorisée dans la présélection et qu'elle est sélectionnée, l'affichage indique* <**Presel. vide**>*, et la radio revient à la dernière station sélectionnée.*

Affichage des données DAB

Lorsque vous écoutez une station DAB, vous pouvez changer l'information qui s'affichera sur l'écran. Il existe plusieurs types d'informations différentes envoyées par le diffuseur. Appuyez plusieurs fois brièvement sur *i* ☰ pour parcourir les différentes options d'information :

- Segment d'étiquette dynamique (DLS) - Ce sont des informations de texte défilant fournies par le diffuseur. Cela pourrait inclure le nom des artistes, les titres des chansons, les coordonnées de la station de radio, etc.
- Force du signal - Un □ vide apparaîtra sur l'écran pour indiquer la force du signal minimale pour une écoute acceptable. La rangée de carrés pleins indique la force réelle du signal que vous recevez.
- Type de programme (PTY) - par exemple, 'Rock', 'Pop', 'Chroniques' ou 'Informations'
- Canal et fréquence – Par exemple 12B 225,648 MHz (Canal=12B, Fréquence=225,648 MHz).
- Débit : le débit de données auquel le signal est transmis.
- Signal
- État de l'alimentation - par exemple, batterie 95

REMARQUE : *Les informations de l'affichage DAB fonctionnent à la fois en mode BestTune™ et en mode DAB.*

Mode radio FM

Vous pouvez désactiver BestTune™ en suivant les étapes de la section BestTune™. Cela vous permettra de syntoniser des stations DAB et FM indépendamment,
Assurez-vous que la radio est en mode FM. Si ce n'est pas le cas, appuyez sur le bouton ⏻ ⇥ jusqu'à ce que l'affichage confirme le mode FM. Si la radio était réglée sur une station FM avant d'être éteinte, cette station sera sélectionnée automatiquement lors de la mise sous tension.

Changer de station FM

Appuyez longuement sur les boutons ⏮ ou ⏭ pour parcourir la bande de fréquence vers le haut ou vers le bas. La radio recherchera et s'arrêtera à la prochaine station disponible. Appuyez brièvement sur ⏮ ou ⏭ pour affiner chaque fréquence par pas de 0,05 MHz.

Modifier le réglage de recherche

En mode FM :
Entrez dans les options du menu et sélectionnez <**Parametres de recherche**>.
Vous avez le choix entre deux options :

- <**Reglages de recherche**> La recherche ne s'arrêtera que lorsqu'un signal de forte intensité sera reçu, ce qui permettra une meilleure qualité audio. Il est possible que la station que vous recherchez ne soit pas trouvée avec cette option.
- <**Toutes les stations**> La recherche s'arrêtera à chaque station trouvée, même si l'intensité du signal est faible.

Utilisez ◀ ou ▶ pour mettre en surbrillance votre choix. Appuyez brièvement sur ✓ pour confirmer.

REMARQUE : *Le réglage actuel de la recherche présentera un* ✓.

Mode audio

Vous pouvez choisir le mode audio dans lequel la radio joue. Il existe deux modes au choix. "Stéréo autorisé" permet à la radio de jouer les signaux stéréo entrants. La plupart des diffuseurs émettront en stéréo. "Mono forcé" est préférable lorsque l'accent est mis sur une seule voix ou un seul instrument.

REMARQUE : *Vous pouvez sélectionner « Stéréo autorisée » si vous écoutez votre radio avec des écouteurs.*

1. Entrez dans le menu des options et sélectionnez <**Reglages audio**>.
2. Utilisez ◀ ou ▶ pour sélectionner votre préférence. Les options sont : Mono forcé et Stéréo autorisé. Appuyez brièvement sur le ✓.

REMARQUE : *Le réglage actuel présentera un ✓.*

Mémorisation d'un préréglage de station FM

Votre radio peut mémoriser jusqu'à 40 stations FM pour un accès facile. Ces préréglages n'affectent pas vos préréglages BestTune™ ou DAB.
Le processus est le même que l'enregistrement d'un préréglage BestTune.

REMARQUE : *Si une station est déjà enregistrée comme préréglage, l'enregistrement d'une nouvelle station remplacera la station existante.*

Stockage en mémoire automatique (AMS)

Alternativement, vous pouvez utiliser la fonction de stockage en mémoire automatique (AMS) pour stocker vos stations radio FM préréglées. Entrez dans le menu des options et sélectionnez <AMS>.
Votre radio va maintenant parcourir la bande de fréquence FM, et les stations trouvées seront automatiquement stockées dans les emplacements préréglés.

REMARQUES :

– *Vous pouvez remplacer manuellement vos préréglages AMS stockés en suivant les étapes de « Mémorisation d'un préréglage de station FM ».*
– *Pour de meilleurs résultats lors de l'utilisation de FM AMS pendant la charge de l'appareil via USB, nous recommandons d'utiliser le câble USB de haute qualité fourni et un adaptateur DC fiable. Des accessoires de moindre qualité ou non blindés peuvent affecter la réception FM lors du balayage automatique.*

Rappel d'un préréglage de station FM

En mode FM, vous pouvez facilement accéder aux stations présélectionnées que vous avez enregistrées.
Le processus est le même que pour le rappel d'un préréglage BestTune.

REMARQUE : *Si aucune station n'a été mémorisée dans la présélection et qu'elle est sélectionnée, l'affichage indique <**Presel. vide**> et la radio revient à la dernière station sélectionnée.*

Affichage des données FM

Lorsque vous écoutez une station FM, vous pouvez changer les informations qui apparaissent sur la deuxième ligne de l'affichage. Appuyez plusieurs fois brièvement sur le bouton *i* ☰ pour parcourir les différentes options d'informations :

- Radiotexte (RT) - Ce sont des informations textuelles défilantes fournies par le diffuseur. Cela pourrait inclure des noms d'artistes, des titres de chansons, des coordonnées de la station de radio, etc.
- Type de programme (PTY) - par exemple, 'Rock', 'Pop', 'Chroniques' ou 'Informations'
- Nom ou fréquence de la station – Par exemple, BBC R4, 93,30 MHz
- Signal
- État de l'alimentation

Bluetooth

Entrez en mode Bluetooth en appuyant brièvement sur ⏻ ⇦ jusqu'à ce que la radio affiche <**Bluetooth**>.
Votre radio passera en mode d'appariement. Assurez-vous que l'appareil auquel vous essayez de connecter la radio a la fonction Bluetooth activée.

REMARQUE : *Si nécessaire, reportez-vous aux instructions de votre appareil pour ajouter ou configurer Bluetooth.*

Recherchez 'SHARP DR-P540' dans la liste des appareils Bluetooth disponibles et sélectionnez-le pour vous connecter. Une fois connecté, l'écran affichera <**Bluetooth connecte**>.
La connexion Bluetooth devrait avoir une portée allant jusqu'à 10 m (ligne de vue). Les murs ou autres objets qui obstruent la ligne de vue réduiront la portée effective.
Votre appareil restera apparié avec la radio à moins que vous décidiez de la déconnecter ou d'éteindre l'appareil.
Pour vous déconnecter du Bluetooth, appuyez sur ▶II pendant 3 secondes pour dissocier votre appareil actuel.
rechercher de nouveaux appareils.

Diffuser de la musique sans fil via Bluetooth

En mode Bluetooth, vous pouvez diffuser de l'audio sans fil via le haut-parleur intégré de la radio. Utilisez le
les commandes de votre appareil Bluetooth apparié ainsi que celles de votre radio.
Commandes disponibles :

- ▶II : Appuyez brièvement pour lire/mettre en pause
- ⏮ Appuyez brièvement pour la piste précédente. Appuyez longuement pour un retour rapide.
- ⏭ Appuyez brièvement pour la piste suivante. Appuyez longuement pour une avance rapide.

Le volume peut également être réglé à l'aide de votre radio et/ou de votre appareil connecté.

Fonction d'alarme

Régler une alarme

REMARQUE : *Vérifiez que la radio affiche l'heure et la date correctes avant de régler une alarme.*

1. Entrez dans le menu des options et sélectionnez <**Reglage systeme**>, puis <Alarme>.
2. L'écran affichera <**Alarme 1**> et <**Alarme 2**>. Utilisez ◀ ou ▶ pour surligner l'alarme que vous souhaitez régler.
3. Appuyez brièvement sur la touche ✓ pour afficher les informations sur l'alarme et les options disponibles.
4. Utilisez ◀ ou ▶ pour surligner chaque option d'alarme dans la liste. Appuyez sur le bouton ✓. Utilisez ◀ ou ▶ pour modifier chaque réglage et appuyez sur le bouton ✓ pour confirmer.
   Les réglages sont les suivants :
   • Alarme : Marche ou Arrêt
   • Fréquence : Tous les jours, Une fois, Week-end ou Semaine
   • Heure
   • Min
   • Source :
   Avec BestTune™ activé : Buzzer, radio
   Avec BestTune™ désactivé : Buzzer, DAB, FM
   • Durée : 1, 5, 10, 15, 30 ou 60 minutes
   • Niveau de volume 0 % - 100 %
5. Vérifiez que vous avez choisi de régler l'alarme sur <**Marche**> avant de quitter le menu Alarme.
6. Lorsqu'une alarme a été réglée, un symbole de réveil s'affiche en mode veille.

Arrêter, répéter ou désactiver l'alarme

Pour arrêter l'alarme, appuyez brièvement sur n'importe quel bouton (sauf +/– / ◀ / ▶ / ✓). L'affichage indiquera <**Alarme des.**>. Le symbole d'alarme restera à l'écran et l'alarme retentira à nouveau à la même heure le lendemain sauf si elle était réglée sur <**Une fois**>. Pour mettre l'alarme en snooze, appuyez sur ✓. Un compte

à rebours de 10 minutes sera affiché. Une fois le compte à rebours terminé, l'alarme retentira à nouveau. Vous pouvez arrêter le snooze en appuyant sur n'importe quel bouton (sauf + / – / ◀ / ▶ / ✓). L'affichage indiquera <**Alarme des.**>. Pour éteindre l'alarme, suivez les étapes pour 'Régler une alarme' et sélectionnez <**Off**> dans les réglages à l'étape 5.

Remarque : *Les fonctions permettant d'éteindre ou d'arrêter une alarme fonctionnent de la même manière, que la radio soit en mode veille ou allumée.*

Thème de couleur

Vous pouvez ajuster le thème de couleur de la radio.

1. Entrez dans le menu des options et sélectionnez <**Reglage systeme**> puis <**Thème**>.
2. Utilisez ◀ ou ▶ pour sélectionner votre préférence. Les options sont : Obsidienne, Rubis, Émeraude, Perle, Saphir et Améthyste.

REMARQUE : *Le réglage actuel présentera un ✓.*

Mode nuit

Le mode nuit éteint la lumière bleue émise par l'écran LCD. Vous pouvez régler les heures d'allumage et d'extinction et également prévisualiser l'effet.

Minuteur de mise en veille

Vous pouvez configurer votre radio pour qu'elle passe automatiquement en mode veille à l'aide de la minuterie de mise en veille.

1. Entrez dans le menu des options et sélectionnez <**Reglage systeme**> puis <**Veille**>.
2. Utilisez ◀ ou ▶ pour sélectionner votre préférence. Les options sont : Veille désactivée, 15, 30, 45, 60 et 90 minutes.

Les minutes de la minuterie de sommeil s'écoulent jusqu'à ce que votre radio s'éteigne.

Temporisation et luminosité du rétroéclairage de l'écran

Vous pouvez régler le comportement du rétroéclairage de l'écran.

1. Entrez dans le menu des options et sélectionnez <**Reglage systeme**> puis <**Rétroéclairage**>.
2. Utilisez ◀ ou ▶ pour sélectionner une option. Choisissez parmi : <**Temporisation**> et <**Niveau attenue**>.

La temporisation vous permet de définir la durée pendant laquelle le rétroéclairage reste allumé quand aucune touche n'est actionnée.
Le niveau atténué vous permet de régler la luminosité du rétroéclairage de l'écran.

Remarque : *Le réglage actuel présentera un ✓.*

Langue d'affichage

Vous pouvez définir la langue des menus.

1. Entrez dans le menu des options et sélectionnez <**Reglage systeme**> puis <**Langue**>.
2. Utilisez ◀ ou ▶ pour sélectionner une option. Les options sont : Anglais, Français, Allemand, Italien, Espagnol, Polonais et Néerlandais. Appuyez brièvement sur le bouton ✓ pour sélectionner la langue.

Remarque : *Le réglage actuel présentera un ✓.*

Version du logiciel

Vous pouvez vérifier la version du logiciel de votre radio.
Entrez dans les options du menu et sélectionnez <**Reglage systeme**>, puis <**Version du logiciel**>. Appuyez brièvement sur le bouton ✓. L'affichage indiquera la version du logiciel.

Réinitialisation des paramètres d'usine

Vous pouvez réinitialiser votre radio pour la restaurer aux paramètres d'usine.

REMARQUE : *Le produit doit être connecté à l'alimentation pour permettre une réinitialisation d'usine. Si vous réinitialisez votre radio, tous vos réglages, y compris la liste des stations de radio et tous les préréglages de station stockés, seront supprimés.*

1. Entrez dans le menu des options et sélectionnez <**Reglage systeme**> puis <**Réinitialisation d'usine**>. L'affichage indiquera, <**Tous les reglages seront restaures aux valeurs d'usine ! Continuer ?**>
2. Utilisez ◀ ou ▶ pour mettre en surbrillance <**Oui**> pour réinitialiser la radio. Mettez en surbrillance <**Non**> pour annuler. Appuyez brièvement sur le bouton ✓ pour choisir.
3. Si vous choisissez 'Oui' et que votre radio n'est pas connectée à une alimentation électrique l'écran affichera <**Branchez-vous sur l'alimentation**>.
4. Si vous choisissez 'Oui' et que votre radio est connectée à une alimentation électrique, l'écran affichera <**Redémarrage...**>.
5. Lorsque la radio est complètement réinitialisée, l'écran affichera <**SHARP, sharpconsumer.eu**> et redémarrera.

Dépannage

Si vous rencontrez des problèmes avec votre radio, vous pouvez procéder à quelques vérifications rapides et faciles qui peuvent vous aider à résoudre le problème.

Pas de son/de puissance :

- Réglez le volume.
- Si vous avez des écouteurs connectés, le son sera diffusé à travers eux. Débranchez vos écouteurs pour écouter à travers les haut-parleurs de la radio.
- Assurez-vous que la batterie est complètement chargée. Suivez les instructions de la section, 'Chargement de la batterie intégrée'.
- Assurez-vous que vous êtes dans le bon mode et que vous utilisez les bonnes fonctions de contrôle pour ce mode.

Si la réception radio est mauvaise :

- Assurez-vous que vous avez entièrement étendu l'antenne.
- Effectuez une nouvelle recherche de stations radio, voir les sections « Recherche de stations de radio », « Recherche de stations de radio DAB » ou « Changement de stations FM », selon le cas.
- Essayez de déplacer votre radio à un autre endroit pour voir si la réception s'améliore.
- Vérifiez que vous n'avez pas posé un autre équipement électrique à proximité de votre radio ; cela peut provoquer des interférences.
- Assurez-vous que la batterie est complètement chargée. Suivez les instructions de la section, 'Chargement de la batterie intégrée'.

Si les touches de fonction ne répondent pas :

- Assurez-vous que la batterie est complètement chargée. Suivez les instructions de la section, 'Chargement de la batterie intégrée'.
- Essayez une réinitialisation d'usine.

NOTE: *Le produit doit être connecté à l'alimentation électrique pour activer une réinitialisation d'usine. Si vous réinitialisez la radio, tous vos paramètres, y compris la liste des stations de radio et les présélections de stations enregistrées, seront supprimés.*

Pourquoi dois-je me connecter à une alimentation électrique lors de la réinitialisation de la radio ?

La radio ne peut pas être réinitialisée lorsqu'elle est alimentée uniquement par la batterie intégrée. En effet, si la batterie s'épuise alors que la radio est en cours de réinitialisation, elle risque de ne plus fonctionner.

Pourquoi certaines stations ne sont-elles pas répertoriées dans BestTune™?

Lorsque la radio est en mode BestTune™, les nouvelles stations de radio DAB/DAB+/FM qui commencent à émettre peuvent ne pas être présentes sur la liste BestTune™. Pour les stations de radio qui fonctionnent de cette manière, veuillez relancer une recherche.

Importanti istruzioni di sicurezza

Seguire tutte le istruzioni di sicurezza e fare attenzione a tutte le avvertenze. Conservare il manuale per consultazioni future.

Questo simbolo indica all'utente di consultare il manuale utente per ulteriori informazioni relative a sicurezza, utilizzo e manutenzione.

Si riferisce all'apparecchiatura di Classe II. Questo simbolo indica che questo prodotto ha un doppio sistema di isolamento e non richiede una connessione di sicurezza alla terra elettrica (terra).

Si riferisce alla corrente diretta (CC) Questo simbolo indica che il voltaggio nominale contrassegnato con il simbolo è voltaggio CC.

Nota

Connessione dell'alimentazione e accessibilità

- Non maneggiare il cavo di alimentazione con le mani bagnate. Spegnere completamente l'unità prima di scollegarla. Assicurarsi che la presa di corrente sia sempre facilmente accessibile.

Sicurezza per i bambini

- Seguire sempre le precauzioni di sicurezza basilari quando si utilizza questo apparecchio, specialmente in presenza di bambini. I bambini dovrebbero essere supervisionati per assicurarsi che non giochino con il prodotto.

Calore e temperatura di funzionamento

- Non installarlo vicino a fonti di calore come termosifoni, griglie di ventilazione, stufe o altri apparecchi (inclusi amplificatori) che generano calore. Evitare l'esposizione alla luce diretta del sole.

Fiamme scoperte

- Per prevenire il rischio di incendio, tenere candele o fiamme scoperte lontane da questo prodotto.

Acqua, umidità e infiltrazioni di liquidi

- Per prevenire il rischio di incendio o scossa elettrica, non esporre questo prodotto a pioggia, acqua o umidità. Non collocare oggetti pieni di liquidi sopra o vicino a questo prodotto.

Temporali e fulmini

- I temporali sono pericolosi per tutti i prodotti elettrici. Se la rete elettrica o i fili dell'antenna vengono colpiti da un fulmine, il prodotto potrebbe danneggiarsi, anche se è spento. Prima di un temporale, scollegare tutti i cavi e i connettori dal prodotto.

Cavo USB

- Non danneggiare, tirare e piegare il cavo di ricarica USB o collocarci sopra qualcosa.

Danni

- Si prega di ispezionare l'unità per eventuali danni dopo il disimballaggio. Se è danneggiata in qualsiasi modo, non utilizzare l'unità e consultare il rivenditore.

Pulizia e manutenzione

- Disconnetti il cavo di alimentazione dalla presa elettrica prima di pulire il prodotto. Usare un panno morbido e pulito per pulire l'esterno dell'unità. Non pulire mai con sostanze chimiche o detergenti.

Assistenza e riparazione

- Questo prodotto non ha componenti che possano essere riparate dall'utente. Esponendo le parti interne del dispositivo si rischia la vita. In caso di guasto, contattare il produttore o il servizio tecnico autorizzato. La garanzia del produttore non si estende ai difetti causati da riparazioni effettuate da terze parti non autorizzate.

Cura della batteria agli ioni di litio integrata

Il prodotto è alimentato da una batteria agli ioni di litio ricaricabile integrata.

- La batteria può essere caricata e scaricata centinaia di volte, ma è soggetta a usura.
- Scollegare il prodotto quando non è in uso.
- Non lasciare una batteria completamente carica connessa a un presa elettrica, questo ne potrebbe ridurre la vita utile.
- Se non è utilizzata, una batteria completamente carica perderà la propria carica nel corso del tempo.
- Lasciare il prodotto in luoghi freddi o caldi, come un'automobile chiusa in estate o inverno, ridurrà la capacità e la durata della batteria.
- Cercare sempre di conservare il dispositivo in un ambiente fresco e privo di umidità a meno di 32°C.
- Se si prevede di conservare il proprio dispositivo per più di sei mesi, ricaricare la batteria ogni sei mesi al 50% per mantenerla attiva. Conservare il dispositivo a temperature tra 5 °C e 20 °C.

Avvertenza sulla batteria

- La batteria usata in questo prodotto potrebbe presentare rischio d'incendio se non trattata correttamente.
- Non cercare di aprire il prodotto per sostituire la batteria, la batteria non è concepita per essere sostituita dall'utente.
- Le batterie potrebbero esplodere se danneggiate.
- Non esporre le batterie a temperature elevate o a calore irradiato eccessivo.
- - Non lasciare cadere il prodotto né sottoporlo a urti fisici forti.
- Smaltire correttamente le batterie seguendo le istruzioni in questo manuale (consultare la sezione "Smaltimento dell'apparecchio e delle batterie"). Non gettarle nel fuoco, non smontarle; potrebbero perdere o esplodere.

Smaltimento dell'apparecchio e delle batterie

Questo prodotto non ha componenti che possano essere riparate dall'utente.
I prodotti elettronici e le batterie non devono essere mischiati con i rifiuti domestici generici.
Gli utenti in contesti domestici dovrebbero contattare il rivenditore presso cui hanno acquistato il prodotto oppure un ufficio governativo locale per ricevere dettagli su dove e come portare questi oggetti per un riciclaggio che rispetti l'ambiente.
Le batterie dovrebbero essere rimosse da un centro assistenza Sharp autorizzato e smaltite secondo i regolamenti locali.
Non smaltire come rifiuto domestico o nel fuoco poiché potrebbero esplodere.

Questo simbolo indica che il prodotto contiene batterie coperte dalla Direttiva europea 2013/56/UE che decreta che non può essere smaltito con i normali rifiuti domestici. Cd, Hg e Pb sotto il simbolo del cestino della spazzatura mostra se la batterie contiene cadmio (Cd), mercurio (Hg) o piombo (Pb).

Questo simbolo indica che il prodotto è coperto dalla Direttiva europea 2012/19/UE che decreta che non può essere smaltito o gettato con i normali rifiuti domestici.

Questo simbolo indica che il prodotto è progettato e fabbricato in modo da essere riciclato e riutilizzato.

- Questi simboli sul prodotto, sulla confezione e/o sui documenti che lo accompagnano indicano che i prodotti elettrici ed elettronici usati non vanno mischiate con i rifiuti domestici generici. Gli utenti in contesti domestici

dovrebbero contattare il rivenditore presso cui hanno acquistato il prodotto oppure un ufficio governativo locale per ricevere dettagli su dove e come portare questi oggetti per un riciclaggio che rispetti l'ambiente.

Usa un caricatore da 5–10W. Il caricatore non è incluso.

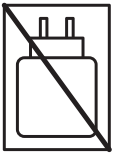

Dichiarazione CE e UKCA:

- Con il presente, Sharp Consumer Electronics Poland sp. z o.o. dichiara che il televisore LED soddisfa i requisiti essenziali e le altre disposizioni rilevanti della direttiva RED 2014/53/EU e delle Normativer sulle apparecchiature radio del Regno Unito del 2017.
- Il testo completo della dichiarazione di conformità CE e UKCA è disponibile su sharpconsumer.eu. Entrare nella sezione di download del tuo modello e scegliere "Dichiarazioni CE".

Controlli

(Consultare 1 e 2 a pagina 1).

1. Display a colori
2. Alimentazione/modalità
   - Pressione breve da spento: Accensione.
   - Pressione breve da acceso: Visualizza modalità corrente. Premere nuovamente per cambiare modalità.
     - Con BestTune™ "On": BestTune/Bluetooth.
     - Con BestTune™ "Off": DAB/FM/Bluetooth.
   - Pressione lunga da acceso: Standby.
   - Pressione lunga in standby: Spegnimento.
     Nota: *Spegnere per prolungare la vita della batteria quando l'unità non è in uso per un lungo periodo di tempo e non è collegata a una fonte di alimentazione.*
3. Info/Menu
   - Pressione breve: Visualizzare le informazioni sulla emittente radio e lo stato di alimentazione / tornare alla schermata del menu precedente.
   - Pressione lunga: Entrare nelle opzioni del menu
4. Preimpostazione (40 BestTune™/40 DAB/40 FM)
   - Pressione lunga: Memorizzazione preselezione.
   - Pressione breve: Richiamo preselezione.
5. ⏮
   - Pressione breve: Fine tuning emittenti FM/ passaggio tra l'elenco di emittenti DAB o opzioni menu/traccia precedente in modalità Bluetooth.
   - Pressione lunga: scansione rapida in avanti frequenza FM/banda/avanzamento rapido in modalità Bluetooth.
6. ⏭
   - Pressione breve: Fine tuning emittenti FM/ passaggio tra l'elenco di emittenti DAB o opzioni menu/traccia successiva in modalità Bluetooth.
   - Pressione lunga: Scansione rapida in avanti frequenza FM/banda/avanzamento rapido in modalità Bluetooth.

7. ▶II
   - Pressione breve: Selezione/conferma in menu, riproduzione/pausa in modalità Bluetooth, cambio display nelle modalità radio.
8. Manopola di controllo:
   - +/– Ruotare per aumentare/diminuire il volume.
   - ◀/▶ Cambia valore nel menu.
   - ✓ Premi brevemente: Seleziona/conferma nel menu, posponi quando suona la sveglia.
9. Antenna telescopica.
10. Ingresso cuffie.
11. Presa di ricarica USB-C 5V 2A

Nota: *Pressione breve significa premere il pulsante per <1 secondo. Pressione lunga significa premere il pulsante per >2 secondi.*

Cosa c'è nella scatola

1 x DR-P540 Osaka Stereo Digital Radio
1 x cavo di alimentazione da USB-C a USB-C
1 x adattatore da USB-C a USB-A

Ricarica della batteria integrata

Prima di utilizzare la radio per la prima volta, è necessario caricare la batteria, che impiegherà circa 4 ore. Una carica completa ti permetterà di ascoltare la radio continuamente per circa 12 ore al 50% del volume.
Rischio di danneggiamento del prodotto!
Assicurarsi che la tensione di alimentazione corrisponda alla tensione stampata sul retro della radio.
Collegare il cavo USB-C incluso alla presa di ricarica USB-C dell'altoparlante e quindi inserire il cavo USB-C in un adattatore USB-C da 5V 2A o in una presa. Il display visualizzerà <**SHARP, sharpconsumer.eu**> e poi la radio entrerà in modalità Standby con visualizzazione dell'orologio.

NOTA: *Se la batteria è completamente scarica, sarà necessario ricaricarla un po' per visualizzare le informazioni sullo stato della batteria.*

Configurazione iniziale

Estendere completamente l'antenna telescopica della radio. Questo massimizza la forza del segnale durante la scansione delle stazioni.
Premere brevemente il pulsante ⏻ ⇤. La radio si accenderà e avvierà una scansione automatica delle stazioni. Una barra di progresso visualizzerà l'avanzamento della scansione. Il numero di stazioni trovate apparirà anche sullo schermo.
La scansione automatica sarà alimentata da BestTune™, che è la modalità predefinita del radio.
Dopo la scansione, la radio si sintonizzerà automaticamente sulla prima stazione trovata e inizierà a riprodurla. Le stazioni sono ordinate per numero prima e poi alfabeticamente per impostazione predefinita.

NOTA: *L'elenco delle stazioni radio è salvato nella memoria del dispositivo. Pertanto, la radio non scansionerà le stazioni ogni volta che la accendi.*

Modalità radio BestTune™

La funzione 'BestTune™' della radio scansiona sia le stazioni DAB che FM, memorizzandole in un unico elenco e rimuovendo i duplicati. Alla selezione della stazione, sceglie DAB o FM in base alla disponibilità o forza del segnale per la migliore esperienza d'ascolto.
La funzione BestTune™ è stata impostata su ON in fabbrica, ma è possibile cambiarla facilmente nel menu seguendo i passaggi sotto:

1. Tenere premuto a lungo il pulsante *i* ☰ per entrare nelle opzioni del menu.
2. Usare i pulsanti ◀ o ▶ per evidenziare <**Config. di sis.**>. Premere il pulsante ✓.
3. Usare i pulsanti ◀ o ▶ per evidenziare <**BestTune™**>. Premere il pulsante ✓.
4. Usare i pulsanti ◀ o ▶ per evidenziare <**On**> o <**Off**>. Premere il pulsante ✓.

5. Premere brevemente il pulsante *i* ☰ fino a uscire dalle opzioni del menu.

Modalità radio BestTune™	Modalità
ON	Modalità BestTune™ e Bluetooth
OFF	Modalità DAB, FM e Bluetooth

Presentazione

SlideShow visualizza le immagini e le informazioni dalla emittente radio (durante la trasmissione). Il contenuto visualizzato varia da un emittente all'altra, ma potrebbe includere immagini dell'artista attualmente in riproduzione e dettagli di annunci pubblicitari.
Premere brevemente il pulsante ▶II durante la riproduzione radio per passare tra diverse modalità di visualizzazione di immagini e testo.
I dati SlideShow sono trasmessi solo tramite segnali DAB/DAB+. Quando si utilizza la modalità BestTune™, qualsiasi stazione sintonizzata utilizzando segnali FM non visualizzerà alcun dato SlideShow. Allo stesso modo, alcune stazioni DAB non trasmettono dati SlideShow.

Cambiare le emittenti radio

Premere brevemente i pulsanti |◀◀ o ▶▶| per scorrere le stazioni disponibili. Quando vedi la stazione desiderata, premi il pulsante ✓.

Scansione emittenti radio

Le scansioni manuali regolari sono consigliate per mantenere un elenco delle emittenti aggiornato, soprattutto quando vengono introdotte nuove emittenti, o se la tua radio viene spostata in una nuova posizione. Per prestazioni ottimali, BestTune™ dovrebbe essere impostato su 'On'.

1. Tenere premuto a lungo il pulsante *i* ☰ per entrare nelle opzioni del menu.
2. Usa ◀ o ▶ per evidenziare <**Scansione BestTune™**>. Premi il pulsante ✓. Il display mostrerà <**Ricerca...**>.

NOTA: *L'elenco delle stazioni include stazioni DAB e FM disponibili nella tua zona, rimuovendo eventuali duplicati. Quando scegli una stazione, la radio riproduce quella con il segnale più forte.*

Memorizzare una emittente come preimpostazione

Utilizzando la funzione BestTune™, le preimpostazioni delle stazioni radio sono memorizzate per stazione, non per modalità DAB o FM. Non è necessario passare tra le modalità DAB o FM per selezionare una preimpostazione.
È possibile memorizzare fino a 40 emittenti BestTune™ come preimpostazione per un accesso istantaneo alle proprie emittenti preferite.

1. Sintonizzare la radio sulla emittente che si desidera memorizzare come preimpostazione.
2. Premere a lungo il pulsante ♥. Il display mostrerà <**Memor. preselezione**> e un elenco di posizioni preimpostate numerate (1-40).
3. Usa i pulsanti ◀ o ▶ per selezionare la posizione preimpostata dove desideri salvare la stazione (1-40).
4. Premi il pulsante ✓. Il display mostrerà <**La stazione e salvata su preselezione**>, dove 'X' è il numero della preimpostazione (1-40).

NOTA: *Se una emittente è già salvata come preimpostata, memorizzare una nuova emittente sovrascrive la precedente.*

Richiama una preimpostazione di stazione

Si può accedere facilmente alle emittenti preimpostate memorizzate quando si è modalità BestTune™.

1. Premere brevemente il pulsante ♥. Questo rivela un elenco di posizioni preimpostate (1-40), mostrando i nomi o le frequenze delle stazioni memorizzate, o <**Vuoto**> se non è memorizzata alcuna stazione.
2. Usa i pulsanti ◀ o ▶ per spostarti sulla preimpostazione di stazione che desideri ascoltare (1-40).

3. Premi il pulsante ✓ per selezionare la stazione. La radio si sintonizzerà su quella stazione in base al miglior segnale DAB o FM disponibile, se disponibile.

NOTA: *Se non è stata memorizzata alcuna stazione nella preimpostazione e viene selezionata, il display mostrerà* <**Preset Empty**> *e la radio tornerà all'ultima stazione selezionata.*

Modalità radio DAB

Puoi disattivare BestTune™ seguendo i passaggi nella sezione BestTune™. Questo ti consentirà di sintonizzarti sulle stazioni DAB e FM in modo indipendente.
Assicurati che la radio sia in modalità DAB. Se non lo è, premi il pulsante ⏻ ⇦ finché il display conferma la modalità DAB.
Se è la prima volta che usi la radio o se l'elenco delle stazioni è vuoto, la radio eseguirà automaticamente la scansione delle stazioni DAB, visualizzando una barra di avanzamento e il numero di stazioni trovate. Se l'ultima sintonizzazione della radio era su una stazione DAB prima dello spegnimento, questa stazione verrà selezionata automaticamente all'accensione.

Scansione emittenti radio DAB

Con la radio DAB, diventano disponibili ulteriori stazioni e servizi regolarmente. Effettuare periodicamente una scansione manuale per assicurarsi di avere l'elenco delle stazioni più aggiornato memorizzato nella memoria della radio.

1. Tenere premuto a lungo il pulsante *i* ☰ per entrare nelle opzioni del menu.
2. Usa ◀ o ▶ per evidenziare <**Scansione DAB**>. Premi il pulsante ✓. Il display mostrerà <**Ricerca...**>.

Cambiare emittenti DAB

Premere brevemente ⏮ o ⏭ per scorrere tra le stazioni disponibili. Quando vedi la stazione desiderata, premi il pulsante ✓.

Eliminare emittenti DAB

È possibile rimuovere le emittenti DAB nell'elenco emittenti che non possono essere ricevute nella propria area. Queste sono elencate con un prefisso <?>.

1. Entrare nelle opzioni del menu e selezionare <**Elimina**>.
2. Il display indica <**Continuare con l'eliminazione dell'elenco delle stazioni radio? Si** <**No**>>. Usa ◀ o ▶ per evidenziare <**Si**>. Premere il pulsante ✓.

Le stazioni con prefisso '?' non saranno più visualizzate. Premere brevemente il pulsante *i* ☰ per uscire dal menu.

Memorizzare una emittente DAB come preimpostata

È possibile memorizzare fino a 40 emittenti DAB come preimpostate per un accesso istantaneo alle proprie emittenti preferite. Queste preimpostazioni non influenzano le preimpostazioni BestTune™ o FM.
Il processo è lo stesso della memorizzazione di una preimpostazione BestTune.

NOTA: *Se una emittente è già salvata come preimpostata, memorizzare una nuova emittente sovrascrive la precedente.*

Richiamare una preimpostazione DAB

Si può accedere facilmente alle emittenti preimpostate memorizzate quando si è modalità DAB.
Il processo è lo stesso del richiamo di una preimpostazione BestTune.

NOTA: *Se non è stata memorizzata alcuna emittente nelle preimpostazioni e viene selezionata, il display indica* <***Preselezione vuoto***> *e la radio torna all'ultima emittente selezionata.*

Informazioni DAB sul display

Quando ascolti una stazione DAB, puoi cambiare le informazioni che appariranno sul display.
Ci sono diversi tipi di informazioni inviate dall'emittente. Premere brevemente *i* ☰ ripetutamente per scorrere attraverso le diverse opzioni di informazione:

- Segmento di etichette dinamiche (DLS) - Questo è un testo scorrevole fornito dall'emittente. Questo potrebbe includere nomi di artisti, titoli di canzoni, dettagli di contatto per la stazione radio, ecc.
- Potenza del segnale - Un ▢ vuoto apparirà sul display per indicare la potenza minima del segnale per un ascolto accettabile. La fila di quadrati pieni indica la effettiva potenza del segnale che stai ricevendo.
- Program type (PTY): ad es. "Rock", "Pop", "Divertimento" o "Notizie"
- Canale e frequenza: ad es. 12B 225.648 MHz (canale=12B, frequenza=225.648 MHz).
- Velocità in bit - Il tasso dei dati al quale il segnale viene trasmesso.
- Segnale
- Stato alimentazione – ad esempio batteria 95

NOTA: *Le informazioni DAB sul display funzionano nelle modalità BestTune™ e DAB.*

Modalità radio FM

È possibile disattivare BestTune™ seguendo i passaggi nella sezione BestTune™. Questo ti permetterà di sintonizzarti in modo indipendente su emittenti DAB e FM,
Assicurare che la radio sia in modalità FM. Se non è così, premere il pulsante ⏻ ⇥ fino a che il display conferma la modalità FM.
Se l'ultima sintonizzazione della radio era una emittente FM prima dello spegnimento, questa emittente viene selezionata automaticamente all'accensione.

Cambiare emittenti FM

Tenere premuto a lungo il pulsante ⏮ o ⏭ per scansionare in alto o in basso la banda di frequenza. La radio cercherà e si fermerà alla prossima stazione disponibile.
Premere brevemente ⏮ o ⏭ per affinare la sintonizzazione di ciascuna frequenza a incrementi di 0.05MHz.

Modificare le impostazioni di scansione

In modalità FM:
Entrare nelle opzioni del menu e selezionare <**Ricerca**>.
Ci sono due opzioni diverse tra cui scegliere:

- <**Impostaz. di ricerca**> La ricerca si fermerà solo quando verrà ricevuta una potenza del segnale forte, risultando in una qualità audio migliore. È possibile che la stazione che stai cercando possa essere saltata utilizzando questa opzione.
- <**Tutte le stazioni**> La ricerca si fermerà a ogni emittente ricevuta, anche se la potenza del segnale è scarsa.

Utilizzare ◀ o ▶ per evidenziare la propria scelta.
Premere brevemente ✓ per confermare.

NOTA: *L'impostazione di scansione corrente avrà* ⊘.

Modalità audio

È possibile scegliere in quale modalità audio radio deve essere riprodotta. Ci sono due modalità tra cui scegliere. "Stereo Consentito" permetterà alla radio di riprodurre i segnali stereo in arrivo. La maggior parte dei broadcasters trasmetterà in stereo. "Mono Forzato" è preferibile quando l'attenzione audio è su una singola voce o strumento.

NOTA: *Si può selezionare 'Stereo consentito' se si ascolta la radio usando le cuffie.*

1. Entra nelle opzioni del menu e seleziona <Impostazione audio>.
2. Usa ◀ o ▶ per selezionare la tua preferenza. Le opzioni sono: Mono Forzato e Stereo Consentito. Premere brevemente ✓.

NOTA: *L'impostazione corrente avrà ✓.*

Memorizzare una emittente FM come preimpostazione

La tua radio può memorizzare fino a 40 stazioni FM per un facile accesso. Questi preset non influenzano i tuoi preset BestTune™ o DAB.
Il processo è lo stesso di memorizzare un preset BestTune.

NOTA: *Se una emittente è già salvata come preimpostata, memorizzare una nuova emittente sovrascrive la precedente.*

AMS (Auto Memory Store)

In alternativa, è possibile usare la funzione AMS (Auto Memory Store) per memorizzare come preimpostazioni le emittenti radio FM.
Entra nelle opzioni del menu e seleziona <**AMS**>.
La radio ora potrà scansionare la banda di frequenza FM e le emittenti trovate saranno memorizzate automaticamente nelle posizioni delle preimpostazioni.

NOTAS:

– *E possibile sovrascrivere le preimpostazioni memorizzate tramite AMS seguendo le istruzioni della sezione "Memorizzare una emittente FM come preimpostazione".*
– *Per ottenere i migliori risultati durante l'uso di FM AMS mentre l'unità è in carica tramite USB, consigliamo di utilizzare il cavo USB di alta qualità in dotazione e un affidabile adattatore DC. Accessori di qualità inferiore o non schermati possono influenzare la ricezione FM durante la scansione automatica.*

Richiamare un preset di stazione FM

Si può accedere facilmente alle emittenti preimpostate memorizzate quando si è modalità FM.
Il processo è lo stesso per richiamare un preset BestTune.

NOTA: *Se non è stata memorizzata alcuna stazione nel preset e viene selezionata, il display indicherà* <**Preselezione vuoto**> *e la radio ritornerà all'ultima stazione selezionata.*

Informazioni FM sul display

Quando ascolti una stazione FM, puoi cambiare le informazioni che appaiono sulla seconda riga del display. Premere ripetutamente il pulsante *i* per scorrere le diverse opzioni di informazione:

- Radiotext (RT) - Questo è un testo informativo scorrevole fornito dal broadcaster. Questo potrebbe includere nomi di artisti, titoli di canzoni, dettagli di contatto per la stazione radio, ecc.
- Program type (PTY): ad es. "Rock", "Pop", "Divertimento" o "Notizie"
- Nome emittente o frequenza: ad es. BBC R4, 93.30MHz
- Segnale
- Stato alimentazione

Bluetooth

Entrare in modalità Bluetooth premendo brevemente ⏻ finché la radio visualizza <**Bluetooth**>.
La radio entra in modalità di accoppiamento.
Assicurarsi che il dispositivo che si sta cercando di connettere alla radio abbia il Bluetooth attivato.

NOTA: *Se necessario, consultare le istruzioni del proprio dispositivo per aggiungere o impostare il Bluetooth.*

Cercare l'elenco dei dispositivi Bluetooth disponibili per 'SHARP DR-P540' e selezionarlo per collegarlo. Una volta collegato, il display indicherà <**Bluetooth connesso**>.
La connessione Bluetooth dovrebbe avere un raggio d'azione fino a 10 metri (linea di vista). Muri o altri oggetti che ostruiscono la linea di vista ridurranno il raggio d'azione efficace.
Il dispositivo resterà accoppiato alla radio a meno che non si decida di disconnetterlo o di spegnerlo.
Per disconnettere dal Bluetooth, tenere premuto ▶II per 3 secondi per annullare l'accoppiamento del dispositivo attuale e
cercare nuovi dispositivi.

Trasmettere la musica in modo wireless tramite Bluetooth

In modalità Bluetooth, è possibile trasmettere l'audio in modo wireless tramite l'altoparlante integrato della radio. Usare i comandi sul dispositivo Bluetooth nonché quelli sulla radio. Comandi disponibili

- ▶II: Premere brevemente per riprodurre/ mettere in pausa
- I◀◀ Premere brevemente per il brano precedente. Premere a lungo per riavvolgere velocemente.
- ▶▶I Premere brevemente per il brano successivo. Premere a lungo per avanzare velocemente.

Il volume può essere regolato usando la radio oppure il dispositivo connesso.

Funzione allarme

Impostare un allarme

NOTA: *Controllare che la radio mostri l'ora e la data corrette prima di impostare un allarme.*

1. Entra nelle opzioni del menu e seleziona <**Config. di sis.**> e poi <**Allarme**>.
2. Il display indicherà <**Allarme 1**> e <**Allarme 2**>. Usa ◀ o ▶ per evidenziare l'allarme che desideri impostare.
3. Premere brevemente il pulsante ✓ per visualizzare le informazioni sull'allarme e le opzioni disponibili.
4. Usa ◀ o ▶ per evidenziare ogni opzione di allarme nella lista. Premere il pulsante ✓. Usa ◀ o ▶ per cambiare ogni impostazione e premi il tasto ✓ per confermare.
   Le impostazioni sono:
   • Allarme: Attivo o disattivato
   • Frequenza: Ogni giorno, una volta, fine settimana oppure giorni feriali
   • Ora
   • Min.
   • Sorgente:
   Con BestTune™ su: Cicalino, radio
   Con BestTune™ off: Cicalino, DAB, FM
   • Durata: 1, 5, 10, 15, 30 o 60 minuti
   • Livello volume: 0%-100%
5. Controllare di aver selezionato l'allarme <**On**> prima di uscire dal menu degli allarmi.
6. Quando è stato impostato un allarme, il simbolo di un orologio sarà visualizzato in modalità Standby.

Interrompere, posticipare o disattivare l'allarme

Per interrompere l'allarme, premere brevemente qualsiasi pulsante (eccetto +/– / ◀ / ▶ / ✓). Il display indicherà <**Allarme off**>. Il simbolo dell'allarme rimarrà nel display e suonerà nuovamente alla stessa ora il giorno successivo, a meno che non sia stato impostato per <**Una volta**>. Per posticipare l'allarme, premere ✓ . Verrà visualizzato un conto alla rovescia di 10 minuti. Una volta terminato il conto alla rovescia, l'allarme suonerà di nuovo. È possibile terminare la funzione posticipo premendo qualsiasi pulsante (eccetto +/– / ◀ / ▶ / ✓). Il display indicherà <**Allarme off**>. Per disattivare l'allarme, seguire i passaggi della sezione «Impostare un allarme» e selezionare <**Off**> nelle impostazioni al passaggio 5.

Nota: *Le funzioni per disattivare o posticipare un allarme sono le stesse di quando la radio è in modalità Standby o accesa.*

Tema colori

Si può regolare il tema dei colori della radio.

1. Entrare nelle opzioni del menu e selezionare <**Config. di sis.**> e poi <**Tema**>.
2. Usa ◀ o ▶ per selezionare la tua preferenza. Le opzioni sono: Obsidian, Ruby, Emerald, Pearl, Sapphire e Amethyst.

NOTA: *L'impostazione corrente avrà* ✓.

Modalità Notte

La modalità notturna spegne la luce blu emessa dal display LCD. Puoi impostare gli orari di accensione e spegnimento e anche visualizzare in anteprima l'effetto.

Timer di sospensione

È possibile configurare la radio in modo che passi automaticamente in modalità stand-by usando il timer di sospensione.

1. Entrare nelle opzioni del menu e selezionare <**Config. di sis.**> e poi <**Sleep**>.
2. Usa ◀ o ▶ per selezionare la tua preferenza. Le opzioni sono: Sospensione off, 15, 30, 45, 60 e 90 minuti.

I minuti del timer di sospensione fanno il conto alla rovescia fino allo spegnimento della radio.

Timeout retroilluminazione display e luminosità

Si può impostare il comportamento della retroilluminazione del display.

1. Entrare nelle opzioni del menu e selezionare <**Config. di sis.**> e poi <**Retroilluminazione**>.
2. Usa ◀ o ▶ per selezionare un'opzione. Scegli tra: <**Timeout**> e <**Livello affievolimento**>.

Timeout consente di impostare la durata di mantenimento della retroilluminazione quando non viene premuto alcun pulsante.
Livello oscuramento consente di regolare la luminosità della retroilluminazione del display.

Nota: *L'impostazione corrente avrà* ✓.

Consumo in standby

Si può selezionare la lingua per i menu.

1. Entrare nelle opzioni del menu e selezionare <**Config. di sis.**> e poi <**Lingua**>.
2. Usa ◀ o ▶ per evidenziare un'opzione. Le opzioni sono: Inglese, Francese, Tedesco, Italiano, Spagnolo, Polacco e Olandese. Premi brevemente il tasto ✓ per selezionare la lingua.

Nota: *L'impostazione corrente avrà* ✓.

Versione software

Si può controllare la versione software della radio. Entrare nelle opzioni del menu e selezionare <**Sistema**> e poi <**Versione SW**>. Premi brevemente il tasto ✓. Il display indicherà la versione del software.

Ripristino valori di fabbrica

È possibile ripristinare la radio ai suoi valori di fabbrica originari.

NOTA: *Il prodotto deve essere collegato all'alimentazione per abilitare un ripristino di fabbrica. Se resetti la tua radio, tutte le impostazioni, compresa la lista delle stazioni radio e le preimpostazioni salvate, verranno cancellate.*

1. Entrare nelle opzioni del menu e selezionare <**Config. di sis.**> e poi <**Ripristino di default**>.Il display indica: <**Tutte le impostazioni saranno ripristinate ai valori di default! Sei sicuro?**>
2. Usa ◀ o ▶ per evidenziare <**Sì**> per resettare la radio. Evidenzia <**No**> per annullare. Premi brevemente il ✓ pulsante per scegliere.
3. Se si sceglie 'Sì' e la radio non è collegata a una sorgente di alimentazione il display indica <**Si prega di collegare l'alimentazione**>.
4. Se si sceglie 'Sì' e la radio è collegata a una sorgente di alimentazione il display indica <**Riavvio...**>.
5. Quando la radio è stata completamente reimpostata, il display indica <**SHARP, sharpconsumer.eu**> e si riavvia.

Risoluzione dei problemi

In caso di problemi con la radio, ecco alcune verifiche veloci e facili da provare, che potrebbero contribuire a risolvere il problema.

Assenza di suono/alimentazione:

- Regolare il volume.
- Se hai le cuffie collegate, l'audio verrà riprodotto attraverso di esse. Scollega le cuffie per ascoltare attraverso gli altoparlanti della radio.
- Assicurare che la batteria sia completamente carica. Segui le istruzioni nella sezione, 'Ricarica della batteria integrata'.
- Assicurati di essere nella modalità corretta, e di usare le funzioni di controllo corrette per quella modalità.

Se la ricezione radio è scadente:

- Assicurarsi che l'antenna telescopica sia stata allungata completamente.
- Scansionare le emittenti radio, vedere le sezioni 'Scansione emittenti radio', 'Scansione emittenti radio DAB' o 'cambiare le emittenti FM' come appropriato.
- Provare a spostare la radio in un'altra posizione per vedere se la ricezione migliora.
- Controllare che non ci siano altri apparecchi elettronici vicini alla radio, questo potrebbe provocare interferenze..
- Assicurare che la batteria sia completamente carica. Segui le istruzioni nella sezione, 'Ricarica della batteria integrata'.

Se i pulsanti delle funzioni non rispondono

- Assicurare che la batteria sia completamente carica. Segui le istruzioni nella sezione, 'Ricarica della batteria integrata'.
- Provare un ripristino delle impostazioni di fabbrica.

NOTA: *Il prodotto deve essere collegato alla corrente per abilitare un ripristino di fabbrica. Se ripristini la radio, tutte le tue impostazioni, inclusi l'elenco delle stazioni radio e qualsiasi preselezione memorizzata verranno cancellate.*

Perché devo collegare a un'alimentazione quando si reimposta la radio?

La radio non può essere reimpostata quando è alimentata solo dalla batteria integrata. Questo perché se la batteria si scarica durante il processo di reimpostazione, la radio potrebbe non funzionare più.

Perché alcune emittenti non sono elencate in BestTune™?

Quando la radio è in modalità BestTune™, qualsiasi nuova stazione radio DAB/DAB+/FM che si accende potrebbe non essere presente nella lista BestTune™. Per le stazioni radio che operano in questo modo, si prega di rieseguire la scansione.

Belangrijke veiligheidsinstructies

Volg alle veiligheidsinstructies op en neem alle waarschuwingen in acht. Bewaar deze handleiding voor toekomstig gebruik.

Dit symbool wijst de gebruiker erop de gebruikershandleiding te raadplegen voor verdere informatie over veiligheid, bediening en onderhoud.

Verwijst naar apparatuur van klasse II. Dit symbool geeft aan dat dit product een dubbel isolatiesysteem heeft en geen veiligheidsverbinding met de elektrische aarde (aarding) nodig heeft.

Verwijst naar gelijkstroom (DC). Dit symbool geeft aan dat de met het symbool gemarkeerde nominale spanning gelijkstroom is.

Notitie

Stroomaansluiting en toegankelijkheid

- Raak het netsnoer niet aan met natte handen. Zet het apparaat volledig uit voordat u de stekker eruit trekt. Zorg ervoor dat de netstekker altijd goed bereikbaar is.

Veiligheid voor kinderen

- Neem bij het gebruik van dit apparaat altijd de basisvoorzorgsmaatregelen in acht, vooral als er kinderen aanwezig zijn. Houd toezicht op kinderen zodat zij niet met het apparaat spelen.

Warmte en bedrijfstemperatuur

- Installeer het apparaat niet in de buurt van warmtebronnen zoals radiatoren, verwarmingsroosters, fornuizen of andere apparaten (inclusief versterkers) die warmte produceren. Vermijd blootstelling aan direct zonlicht.

Open vlammen

- Om brandgevaar te voorkomen, dient u kaarsen of open vlammen uit de buurt van dit product te houden.

Water, vocht en vloeistoffen

- Om brandgevaar of het risico op elektrische schokken te voorkomen, mag dit product niet aan regen, water of vocht blootgesteld worden. Plaats geen met vloeistof gevulde objecten op of in de buurt van dit product.

Storm en bliksem

- Stormen zijn gevaarlijk voor alle elektrische producten. Als de net- of antennedraad door bliksem wordt getroffen, kan het product beschadigd raken, zelfs als het is uitgeschakeld. U moet alle kabels en verbindingen van het product loskoppelen voor een storm.

USB-kabel

- Beschadig de USB-oplaadkabel niet, trek deze niet uit, buig deze niet en plaats er geen zware objecten op.

Schade

- Controleer de eenheid op schade na het uitpakken. Als het op enigerlei wijze beschadigd is, gebruik de eenheid dan niet en raadpleeg uw dealer.

Schoonmaken & onderhoud

- Trek de stekker uit het stopcontact voordat u het product schoonmaakt. Gebruik een zachte en schone doek om de buitenkant van het apparaat schoon te maken. Reinig het nooit met chemicaliën of reinigingsmiddel.

Service en reparaties

- Dit product bevat geen onderdelen die door de gebruiker kunnen worden gerepareerd. Het blootstellen van de interne onderdelen in het apparaat kan uw leven in gevaar brengen. Neem bij een defect contact op met de fabrikant of een bevoegde servicedienst. De garantie van de fabrikant strekt zich niet uit tot defecten veroorzaakt door reparaties uitgevoerd door onbevoegde derden.

Onderhoud van de ingebouwde lithium-ionbatterij

Uw product wordt gevoed door een ingebouwde, oplaadbare lithium-ionbatterij.

- De batterij kan honderden keren worden opgeladen en ontladen, maar zal uiteindelijk verslijten.
- Trek de stekker uit het stopcontact als u het product niet gebruikt.
- Laat een volledig opgeladen batterij niet aangesloten zitten op een stopcontact, omdat dit de levensduur kan verkorten.
- Als een volledig opgeladen batterij ongebruikt blijft, verliest deze na verloop van tijd zijn lading.
- Als u het product op warme of koude plaatsen achterlaat, zoals in een gesloten auto in zomerse en winterse omstandigheden, dan vermindert de capaciteit en levensduur van de batterij.
- Probeer uw apparaat altijd in een koele, vochtvrije omgeving met een temperatuur lager dan 32 °C te houden.
- Als u van plan bent om uw apparaat langer dan zes maanden op te bergen, laad de batterij dan om de zes maanden op tot 50% om deze in goede toestand te houden. Bewaar het apparaat bij temperaturen tussen 5 °C en 20 °C.

Batterijwaarschuwing

- De batterij in dit product kan bij verkeerde behandeling brand of een chemische verbranding veroorzaken.
- Probeer het product niet te openen om de batterij te vervangen. Deze is niet ontworpen om door de gebruiker vervangen te worden.
- Batterijen kunnen exploderen als deze beschadigd raken.
- Stel batterijen niet bloot aan hoge temperaturen of overmatige stralingswarmte.
- Laat het product niet laten vallen en stel dit niet bloot aan sterke fysieke schokken.
- Verwijder de batterijset op de juiste wijze conform de aanwijzingen in deze handleiding (zie hoofdstuk "Verwijdering van het apparaat en de batterijen"). Gooi de batterijen niet in het vuur en haal deze niet uit elkaar. De batterijen kunnen gaan lekken of exploderen.

Verwijdering van deze apparatuur en de batterijen

Dit product bevat geen onderdelen die door de gebruiker kunnen worden gerepareerd.
Elektronische producten en batterijen mogen niet weggegooid worden met het gewone huishoudelijke afval. Voor bijzonderheden over waar en hoe zij deze artikelen kunnen inleveren voor een milieuveilige recycling kunnen huishoudelijke gebruikers contact opnemen met de detailhandelaar waar zij dit product hebben gekocht of met hun plaatselijke overheidskantoor.
De batterijen mogen alleen door een door Sharp geautoriseerd servicecentrum worden verwijderd in overeenstemming met alle plaatselijke wet- en regelgeving.
Gooi de batterijen niet weg bij het huisvuil. Gooi deze ook niet in het vuur, omdat deze kunnen exploderen.

Dit symbool betekent dat het product batterijen bevat die onder de Europese Richtlijn 2013/56/EU vallen. Deze batterijen mogen niet met het normale huishoudelijke afval weggegooid worden. De aanduidingen Cd, Hg en Pb onder het symbool van de vuilnisbak geven aan of de batterij cadmium (Cd), kwik (Hg) of lood (Pb) bevat.

Dit symbool betekent dat dit product onder de Europese Richtlijn 2012/19/EU valt en niet weggegooid of gedumpt mag worden met ander huishoudelijk afval.

Dit symbool betekent dat het product zodanig ontworpen en vervaardigd is dat dit gerecycled en hergebruikt kan worden.

- Deze symbolen op de producten, verpakkingen en/of begeleidende documenten betekenen dat u gebruikte elektrische en elektronische

producten niet met het gewone huishoudelijke afval mag weggooien. Voor bijzonderheden over waar en hoe zij deze artikelen kunnen inleveren voor een milieuveilige recycling kunnen huishoudelijke gebruikers contact opnemen met de detailhandelaar waar zij dit product hebben gekocht of met hun plaatselijke overheidskantoor.

Gebruik een oplader van 5–10W. Oplader is niet inbegrepen.

CE- en UKCA-verklaring:

- Hierbij verklaart Sharp Consumer Electronics Poland sp. Z o.o. dat dit audioapparaat voldoet aan de essentiële vereisten en andere relevante bepalingen van de RED richtlijn 2014/53/EU en de Britse voorschriften voor radioapparatuur uit 2017.
- De volledige tekst van de EU- en de UKCA-conformiteitsverklaring is beschikbaar via de link sharpconsumer.eu. Ga naar het downloadgedeelte van uw model en selecteer "CE-verklaringen".

Bediening

(Zie 1 en 2 op pag. 1).

1. Kleurendisplay
2. In-/uitschakelen/modus
   - Indien uitgeschakeld, kort indrukken: schakel in.
   - Indien ingeschakeld, kort indrukken: Huidige modus weergeven. Nogmaals indrukken om de modus te wijzigen.
     - Met BestTune™ "Aan": BestTune/Bluetooth.
     - Met BestTune™ "Uit": DAB/FM/Bluetooth.
   - Indien ingeschakeld, lang indrukken: Stand-by.
   - Indien in stand-by, lang indrukken: schakel uit.

     Opmerking: *Schakel het apparaat uit om de levensduur van de batterij te verlengen wanneer u het apparaat gedurende lange tijd niet gebruikt en wanneer dit niet op een stroombron is aangesloten.*
3. Info/Menu
   - Kort indrukken: Bekijk de informatie over de radiozender en het ingeschakelde apparaat/ga terug naar het vorige menuscherm.
   - Lang indrukken: De menu-opties openen.
4. Voorinstellen (40 BestTune™/40 DAB/40 FM)
   - Lang indrukken: Station opslaan.
   - Kort indrukken: Station opvragen.
5.
   - Kort indrukken: fijne afstemming van FM-zenders/door de DAB-zenderlijst of menuopties bladeren/naar het vorige nummer gaan in Bluetooth-modus.
   - Lang indrukken: de FM-frequentieband snel scannen/snel vooruitspoelen in Bluetooth-modus.
6.
   - Kort indrukken: fijne afstemming van FM-zenders/door de DAB-zenderlijst of menuopties bladeren/naar het volgende nummer gaan in Bluetooth-modus.
   - Lang indrukken: De FM-frequentieband snel scannen/snel vooruitspoelen in Bluetooth-modus.

7. ▶II
   - Kort indrukken: selecteren/bevestigen in menu, afspelen/pauzeren in Bluetooth-modus, display wijzigen in radiomodi.
8. Bedieningsknop:
   - +/– Draai om het volume te verhogen/verlagen.
   - ◀ / ▶ Menuwaarde wijzigen.
   - ✓ Kort indrukken: Selecteer/bevestig in het menu, sluimeren als het alarm afgaat.
9. Uitschuifbare antenne.
10. Hoofdtelefoonaansluiting.
11. 5V 2A USB-C-oplaadpoort

Opmerking: *Kort indrukken betekent dat u de knop <1 seconde ingedrukt houdt. Lang indrukken betekent dat u de knop >2 seconden ingedrukt houdt.*

Inhoud van de doos:

1 x DR-P540 Osaka Stereo digitale radio
1 x USB-C naar USB-C voedingskabel
1 x USB-C naar USB-A adapter

De ingebouwde batterij opladen

Voordat u uw radio voor de eerste keer gebruikt, moet u de batterij opladen. Dit duurt ongeveer 4 uur. Van een volledige lading kunt u ongeveer 12 uur onafgebroken naar uw radio luisteren bij 50% volume.
Risico op productbeschadiging!
Zorg ervoor dat de spanningsvoorziening overeenkomt met de spanning die op de achterkant van de radio staat vermeld.
Sluit de meegeleverde USB-C-kabel aan op de USB-C-oplaadpoort van de luidspreker en steek de USB-C-kabel vervolgens in een 5V 2A USB-C-adapter of poort. Het display toont <**SHARP, sharpconsumer.eu**> en vervolgens gaat uw radio over in de stand-bymodus met klokweergave.

OPMERKING: *als de batterij helemaal leeg is, dan dient u deze even op te laden om de informatie over de batterijstatus weer te geven.*

Eerste instellingen

Trek de telescopische antenne van de radio volledig uit. Dit maximaliseert de signaalsterkte tijdens het scannen van stations.
Druk kort op de ⏻ ⊟ knop. De radio schakelt in en start een automatische stationsscan. Een voortgangsbalk toont de voortgang van de scan. Het aantal gevonden stations wordt ook op het scherm weergegeven. De automatische scan wordt aangedreven door BestTune™, de standaardmodus van de radio.
Na de scan stemt de radio automatisch af op het eerste station dat hij vindt en begint met spelen. Stations worden standaard eerst numeriek gesorteerd en vervolgens alfabetisch gesorteerd.

OPMERKING: *De lijst met radiostations wordt opgeslagen in het geheugen van het apparaat. Daarom zal de radio niet elke keer opnieuw stations scannen wanneer u hem inschakelt.*

BestTune™-radiomodus

De 'BestTune™' functie van uw radio scant zowel DAB- als FM-stations en slaat deze op in een enkele lijst terwijl duplicaten worden verwijderd. Bij het selecteren van een station kiest het DAB of FM op basis van de signaalbeschikbaarheid of -sterkte voor de beste luisterervaring.
De BestTune™-functie is in de fabriek ingesteld op 'Aan', maar u kunt dit eenvoudig wijzigen in het menu door de onderstaande stappen te volgen:

1. Druk lang op de knop *i* ☰ om de menu-opties te openen.
2. Gebruik ◀ of ▶ om <**Systeeminstellingen**> te markeren. Druk op de ✓-knop.
3. Gebruik ◀ of ▶ om <**BestTune™**> te markeren. Druk op de ✓-knop.
4. Gebruik de knoppen ◀ of ▶ om <**Aan**> of <**Uit**> te markeren. Druk op de ✓-knop.

5. Druk kort op de knop *i* ☰ om de menu-opties te veralten.

BestTune™-radiomodus	Modi
AAN	BestTune™- en Bluetooth-modi
UIT	DAB-, FM- en Bluetooth-modi

SlideShow

SlideShow toont beelden en informatie van de radiozender (indien uitgezonden). De weergegeven inhoud varieert per zender, maar kan beelden bevatten van de artiest die op dat moment wordt afgespeeld tot details over eventuele advertenties.
Druk kort op de ▶II tijdens het afspelen van de radio om te schakelen tussen de verschillende beeld- en tekstweergavemodi. SlideShow gegevens worden alleen via DAB/DAB+ signalen uitgezonden. Bij gebruik van BestTune™-modus worden stationaire met FM-signalen geen SlideShow gegevens weergegeven. Evenzo zenden sommige DAB-stations geen SlideShow-gegevens uit.

Radiozenders wijzigen

Druk kort op de knoppen |◀◀ of ▶▶| om door de beschikbare stations te bladeren. Wanneer u het gewenste station ziet, drukt u op de knop ✓.

Scannen naar radiozenders

We raden u aan om regelmatig handmatig te scannen om een bijgewerkte zenderlijst te behouden, vooral als er nieuwe stations worden geïntroduceerd of als u uw radio verplaatst naar een andere locatie. Voor optimale prestaties moet BestTune™ op 'Aan' worden gezet.

1. Druk lang op de knop *i* ☰ om de menu-opties te openen.
2. Gebruik ◀ of ▶ om <**BestTune™ Scan**> te selecteren. Druk op de knop ✓. Het display toont <**Scannen...**>.

OPMERKING: *De zenderlijst bevat beschikbare DAB- en FM-stations in uw omgeving, waarbij duplicaten worden verwijderd. Wanneer u een station kiest, speelt de radio het station met het sterkste signaal af.*

Een radiozender als voorinstelling opslaan

Met de BestTune™-functie worden radiozender-preset ingesteld op basis van stations, niet op basis van DAB- of FM-modus. U hoeft niet te schakelen tussen DAB- of FM-modi om een preset te selecteren.
Uw radio kan tot 40 BestTune™-radiozenders opslaan als voorinstelling voor directe toegang tot uw favoriete zenders.

1. Stem de radio af op de radiozender die u als voorinstelling wilt opslaan.
2. Druk lang op de knop ♥. Het display toont <**Als voorinstelling opslaan**> en een lijst van genummerde preset-locaties (1-40).
3. Gebruik de knoppen ◀ of ▶ om de preset-locatie te selecteren waar u de zender wilt opslaan (1-40).
4. Druk op de knop ✓. Het display toont <**Preset X opgeslagen**>, waarbij 'X' het preset-nummer is (1-40).

OPMERKING: *als een radiozender al onder een voorinstellingsnummer is opgeslagen, dan overschrijft u met het opslaan van een nieuwe zender de bestaande zender.*

Een zender preset oproepen

In de BestTune™-modus hebt u gemakkelijk toegang tot uw opgeslagen vooringestelde radiozenders.

1. Druk kort op de knop ♥. Hierdoor verschijnt een lijst van preset-locaties (1-40), met de namen of frequenties van opgeslagen zenders, of <**Leeg**> als er geen zender is opgeslagen.
2. Gebruik de knoppen ◀ of ▶ om naar de preset-zender te gaan waar u naar wilt luisteren (1-40).

3. Druk op de knop ✓ om het station te selecteren. De radio stemt af op dat station op basis van het best beschikbare DAB- of FM-signaal, indien beschikbaar.

OPMERKING: *Als er geen zender is opgeslagen onder de preset en deze is geselecteerd, toont het display* <**Preset leeg**> *en keert de radio terug naar het laatst geselecteerde station.*

DAB-radiomodus

U kunt BestTune™ deactiveren door de stappen in de sectie BestTune™ te volgen. Dit stelt u in staat om handmatig DAB- en FM-stations af te stemmen.
Zorg ervoor dat de radio in DAB-modus staat. Als dit niet het geval is, drukt u op de knop ⏻ ← totdat het display de DAB-modus aangeeft.
Als dit de eerste keer is dat u de radio gebruikt of als de zenderlijst leeg is, zal de radio automatisch scannen naar DAB-stations, waarbij een voortgangsbalk en het aantal gevonden stations wordt weergegeven. Als de radio vlak voor het uitschakelen was afgestemd op een DAB-station, selecteert de radio dit station automatisch bij het inschakelen.

Scannen naar DAB-radiozenders

Bij DAB-radio komen regelmatig extra zenders en diensten beschikbaar. Voer af en toe een handmatige scan uit om ervoor te zorgen dat u de meest recente zenderlijst in het geheugen van uw radio hebt opgeslagen.

1. Druk lang op de knop *i* ☰ om de menu-opties te openen.
2. Gebruik ◀ of ▶ om <**DAB Scan**> te selecteren. Druk op de knop ✓. Het display toont <**Scannen...**>.

DAB-zenders wijzigen

Druk kort op ⏮ of ⏭ om door de beschikbare stations te bladeren. Wanneer u het gewenste station ziet, drukt u op de ✓ knop.

Lijst met DAB-zenders inkorten

U kunt de DAB-stations die u in uw omgeving niet kunt ontvangen uit de radiozenderlijst verwijderen. Deze stations worden opgesomd met een '?' voorvoegsel.

1. Open de menu-opties en selecteer <**Ongeldig inkorten**> (Inkorten door ongeldige zenders te verwijderen).
2. Het display zal het volgende weergeven <**Doorgaan met inkorten lijst ongeldige radiozenders? Ja,** <**Nee**>>. Gebruik ◀ of ▶ om <**Ja**> te markeren. Druk op de ✓ knop.

Stations met een '?' voorvoegsel worden niet langer weergegeven. Druk kort op de *i* ☰ knop om het menu te verlaten.

Een DAB-zender als voorinstelling opslaan

Uw radio kan tot 40 DAB-radiozenders opslaan als voorinstelling voor directe toegang tot uw favoriete radiozenders. Deze voorinstellingen hebben geen invloed op uw BestTune™- of FM-voorinstellingen.
Het proces is hetzelfde als het opslaan van een BestTune™-voorinstelling.

OPMERKING: *als een radiozender al onder een voorinstellingsnummer is opgeslagen, dan overschrijft u met het opslaan van een nieuwe zender de bestaande zender.*

Een DAB-zender als voorinstelling oproepen

In de DAB-modus hebt u gemakkelijk toegang tot uw opgeslagen vooringestelde radiozenders.
Het proces is hetzelfde als het oproepen van een BestTune™-voorinstelling.

OPMERKING: *Als er geen zender is opgeslagen onder de voorinstelling en u selecteert deze, dan verschijnt op het display* <**Voorinstelling leeg**> *en keert de radio terug naar de laatst geselecteerde zender.*

DAB-displayinformatie

Wanneer u naar een DAB-zender luistert, kunt u de informatie veranderen die op het display verschijnt. Er zijn verschillende soorten informatie die door de omroep worden verzonden.
Druk herhaaldelijk kort op *i* ☰ om door de verschillende informatieopties te bladeren:

- Dynamic Label Segment (DLS) - Dit is scrollende tekstinformatie zoals verstrekt door de omroep. Dit kan artiestennamen, songtitels, contactgegevens van het radiostation, enz. bevatten.
- Signaalsterkte - Een lege □ verschijnt op het display om de minimale signaalsterkte voor acceptabel luisteren aan te geven. De rij van volle vierkanten geeft de daadwerkelijke signaalsterkte aan die u ontvangt.
- Programmatype (PTY) - bijv. 'Rock', 'Pop', 'Praatprogramma's' of 'Nieuws'
- Kanaal en frequentie - bijv. 12B 225,648 MHz (kanaal = 12B, frequentie = 225,648 MHz).
- Bitrate - De datasnelheid waarmee het signaal wordt verzonden.
- Signaal
- Batterijstatus – bijv. Battery 95 (Batterij 95)

OPMERKING: *DAB-display-informatie werkt zowel in de BestTune™- als in de DAB-modus.*

FM-radiomodus

U kunt BestTune™ deactiveren door de stappen in de BestTune™ sectie te volgen. Dit stelt u in staat om onafhankelijke afstemming op DAB- en FM-stations te doen,
Zorg dat de radio in de FM-modus staat. Als dit niet het geval is, druk dan op de knop ⏻ ⊟ tot op het display FM-modus verschijnt.
Als de radio voor het laatst was afgestemd op een FM-zender voordat deze werd uitgeschakeld, dan selecteert de radio deze zender automatisch als u de radio inschakelt.

FM-zenders wijzigen

Druk lang op de ⏮ of ⏭ knoppen om omhoog of omlaag te scannen in de frequentieband.
De radio zoekt naar en stopt bij het volgende beschikbare station. Druk kort op ⏮ of ⏭ om elke frequentie fijn af te stellen in stappen van 0,05 MHz.

De scaninstelling wijzigen

In FM-modus:
Open de menu-opties en selecteer <**Scaninstelling**>.
U hebt de keuze uit twee verschillende opties:

- <**Scaninstelling**> De scan stopt alleen bij een sterk signaal, wat resulteert in een betere geluidskwaliteit. Het is mogelijk dat het station waar u naar zoekt, wordt gemist met deze optie.
- <**Alle zenders**> De scan stopt bij elke zender die de radio ontvangt, zelfs als de signaalsterkte slecht is.

Gebruik ◀ of ▶ om uw keuze te markeren. Druk kort op ✓ om te bevestigen.

OPMERKING: *de huidige scaninstelling heeft een* ⊘.

Audio-modus

U kunt kiezen in welke audiomodus de radio afspeelt. Er zijn twee modi om uit te kiezen. "Stereo toegestaan" schakelt de radio in op inkomende stereosignalen. De meeste omroepen zullen in stereo uitzenden. "Geforceerde Mono" is te verkiezen wanneer de focus van het geluid ligt op een enkele stem of instrument.

OPMERKING: *u kunt "Stereo Allowed" (Stereo toegestaan) kiezen als u met een hoofdtelefoon naar uw radio luistert.*

1. Open de menu-opties en selecteer <Audio setting> (Audio-instelling).
2. Gebruik ◀ of ▶ om uw voorkeur te selecteren. Opties zijn: Geforceerde Mono en Stereo toegestaan. Druk kort op de ✓.

OPMERKING: *de huidige instelling heeft een* ⊘.

Een FM-zender als voorinstelling opslaan

Uw radio kan tot 40 FM-stations opslaan voor gemakkelijke toegang. Deze voorinstellingen hebben geen invloed op uw BestTune™ of DAB-voorinstellingen.
Het proces is hetzelfde als het opslaan van een BestTune-voorinstelling.

OPMERKING: *als een radiozender al onder een voorinstellingsnummer is opgeslagen, dan overschrijft u met het opslaan van een nieuwe zender de bestaande zender.*

Auto Memory Store (AMS)

U kunt ook de AMS-functie (Auto Memory Store) gebruiken om uw FM-radiozenders als voorinstelling op te slaan.
Open de menu-opties en selecteer <**AMS**>.
Uw radio scant nu de FM-frequentieband en de gevonden zenders worden automatisch opgeslagen op de voorinstellingslocaties.

OPMERKINGEN:

– *U kunt uw via AMS opgeslagen voorinstellingen handmatig overschrijven door de stappen onder 'Een FM-zender als voorinstelling opslaan' hierboven te volgen.*
– *Voor de beste resultaten bij het gebruik van FM AMS terwijl het apparaat via USB wordt opgeladen, raden we aan om de hoogwaardige meegeleverde USB-kabel en een betrouwbare DC-adapter te gebruiken. Accessoires van mindere kwaliteit of zonder afscherming kunnen de FM-ontvangst tijdens de automatische scan beïnvloeden.*

Oproepen van een FM-station voorinstelling

In de FM-modus hebt u gemakkelijk toegang tot uw opgeslagen vooringestelde radiozenders.
Het proces is hetzelfde als het oproepen van een BestTune-voorinstelling.

OPMERKING: *als er geen zender is opgeslagen onder de voorinstellingsnummer en u selecteert dit, dan verschijnt op het display* <**Preset Empty** *(Voorinstelling leeg). De radio keert vervolgens terug naar de laatst geselecteerde zender.*

FM-displayinformatie

Wanneer u naar een FM-station luistert, kunt u de informatie wijzigen die op de tweede regel van het display verschijnt. Druk herhaaldelijk kort op de *i* ☰ knop om door de verschillende informatie-opties te bladeren:

- Radiotekst (RT) - Dit is scrollende tekstinformatie zoals aangeleverd door de omroep. Dit kan artiestennamen, songtitels, contactgegevens van het radiostation, enz. omvatten.
- Programmatype (PTY) - bijv. 'Rock', 'Pop', 'Praat-programma's' of 'Nieuws'
- Naam of frequentie van de radiozender - bijv. BBC R4, 93.30 MHz
- Signaal
- Status van de stroomtoevoer

Bluetooth

Open de Bluetooth-modus door kort op ⏻ ⇤ te drukken totdat <**Bluetooth**> op het display verschijnt.
Uw radio gaat naar de koppelingsmodus.
Zorg ervoor dat Bluetooth is ingeschakeld op het apparaat waarmee u de radio probeert te verbinden.

OPMERKING: *Raadpleeg indien nodig de instructies voor uw apparaat om Bluetooth toe te voegen of in te stellen.*

Zoek in de lijst met beschikbare Bluetooth-apparaten naar 'SHARP DR-P540' en selecteer deze om verbinding te maken. Eenmaal verbonden, zal het display laten zien <**Bluetooth verbonden**>.
De Bluetooth-verbinding zou een bereik moeten hebben van maximaal 10 m (zichtlijn). Muren of andere objecten die de zichtlijn blokkeren, verminderen het effectieve bereik.

Uw apparaat blijft verbonden met de radio, tenzij u besluit de verbinding te verbreken of het apparaat uit te schakelen.
Om de verbinding met Bluetooth te verbreken, houdt u ▶II gedurende 3 seconden ingedrukt om uw huidige apparaat te ontkoppelen en naar nieuwe apparaten te zoeken.

Draadloos muziek streamen via Bluetooth

In de Bluetooth-modus kunt u draadloos audio streamen via de ingebouwde luidspreker van de radio. Gebruik de bedieningselementen op uw gekoppelde Bluetooth-apparaat en die op uw radio.
Beschikbare bedieningselementen:

- ▶II : Druk kort op deze knop om een nummer af te spelen/te pauzeren
- ⏮ Kort indrukken om naar het vorige nummer te gaan. Lang indrukken om snel terug te spoelen.
- ⏭ Kort indrukken om naar het volgende nummer te gaan. Lang indrukken om snel vooruit te spoelen.

U kunt het volume ook aanpassen - via uw radio en/of uw verbonden apparaat.

Wekkerfunctie

Een wekker instellen

OPMERKING: *Controleer of de radio de juiste tijd en datum weergeeft alvorens u een wekker instelt.*

1. Open de menu-opties en selecteer <System Settings> (Systeeminstellingen) en dan <Alarm> (Wekker).
2. Het display geeft <**Alarm 1**> en <**Alarm 2**> aan. Gebruik ◀ of ▶ om het alarm dat u wilt instellen te selecteren.
3. Druk kort op de knop ✓ om de informatie en de beschikbare opties weer te geven.
4. Gebruik ◀ of ▶ om elke alarmoptie in de lijst te selecteren. Druk op de knop ✓. Gebruik ◀ of ▶ om elke instelling te wijzigen en druk op de knop ✓ om te bevestigen.
   De instellingen zijn:
   - Wekker: Aan of Uit
   - Frequentie: Dagelijks, eenmalig, weekends of weekdagen
   - Uur
   - Minuut
   - Bron:
   Bron: Met BestTune™ aan: zoemer, radio
   Met BestTune™ uit: Zoemer, DAB of FM
   - Duur: 1, 5, 10, 15, 30, of 60 minuten
   - Volumeniveau: 0%-100%
5. Controleer of u Alarm <**Aan**> hebt geselecteerd voordat u het wekkermenu verlaat.
6. Als u een wekker hebt ingesteld, dan wordt er in Stand-by een wekkersymbool getoond.

Stoppen, snoozen of de wekker uitschakelen

Om het alarm te stoppen, drukt u kort op een knop (behalve +/– / ◀ / ▶ / ✓). De melding <**Wekker uit**> wordt weergegeven. Het alarmsymbool blijft op het display staan en zal op dezelfde tijd opnieuw afgaan de volgende dag, tenzij het was ingesteld op <**Eenmalig**>. Om het alarm te snoozen, drukt u op ✓. Een aftelling van 10 minuten wordt weergegeven. Zodra de aftelling eindigt, klinkt het alarm weer. U kunt de snooze beëindigen door op een knop te drukken (behalve +/– / ◀ / ▶ / ✓). De melding <**Wekker uit**> wordt weergegeven. Om de wekker uit te schakelen, volgt u de stappen voor 'Een wekker instellen' en selecteert u <**Uit**> in de instellingen bij stap 5.

Opmerking: *de functies voor het uitzetten of snoozen van een wekker werken hetzelfde, ongeacht of de radio in stand-bymodus staat of ingeschakeld is.*

Kleurthema

U kunt het kleurthema van de radio aanpassen.

1. Open de menu-opties en selecteer <**Systeeminstellingen**> en dan <**Thema**>.
2. Gebruik ◀ of ▶ om uw voorkeur te selecteren. Opties zijn: Obsidiaan, Robijn, Smaragd, Parel, Saffier en Amethist.

OPMERKING: *de huidige instelling heeft een ✓.*

Nachtmodus

Nachtmodus schakelt het blauwe licht van het LCD-display uit. U kunt de in- en uitschakeltijden instellen en ook een voorbeeld van het effect bekijken.

Slaapstand

U kunt uw radio zodanig instellen dat deze automatisch in stand-by gaat met behulp van de slaapstand.

1. Open de menu-opties en selecteer <**Systeeminstellingen**> en dan <**Slaaptimer**>.
2. Gebruik ◀ of ▶ om uw voorkeur te selecteren. Opties zijn: Sleep uit, 15, 30, 45, 60 en 90 minuten.

De minuten van de slaaptimer tellen af totdat uw radio uitschakelt.

Time-out en helderheid van de displayachtergrondverlichting

U kunt instellen hoe de displayachtergrondverlichting zich gedraagt.

1. Open de menu-opties en selecteer <**Systeeminstellingen**> en dan <**Achtergrondverlichting**>.
2. Gebruik ◀ of ▶ om een optie te selecteren. Kies uit: <**Time-out**> en <**Niveau voor dimmen**>.

Met "Timeout" (Time-out) kunt u instellen hoe lang de achtergrondverlichting aan blijft als er geen knoppen worden ingedrukt.
Met "Dim level" (Dimniveau) kunt u de helderheid van de achtergrondverlichting van het display aanpassen.

Opmerking: *de huidige instelling heeft een* ✓.

Verbruik in stand-bymodus

U kunt de taal voor de menu's instellen.

1. Open de menu-opties en selecteer <**Systeeminstellingen**> en dan <**Taal**>.
2. Gebruik ◀ of ▶ om een optie te markeren. Opties zijn: Engels, Frans, Duits, Italiaans, Spaans, Pools en Nederlands. Druk kort op de knop ✓ om de taal te selecteren.

Opmerking: *de huidige instelling heeft een* ✓.

Softwareversie

U kunt de softwareversie van uw radio controleren.
Open de menu-opties en selecteer <**Systeem**> (Systeeminstellingen) en dan <**Softwareversie**> (Taal). Druk kort op de knop ✓. Het display geeft de softwareversie weer.

Terugzetten naar de fabrieksinstellingen

U kunt uw radio resetten om deze terug te zetten naar de oorspronkelijke fabrieksinstellingen.

OPMERKING: *Het product moet op de stroomvoorziening zijn aangesloten om een fabrieksreset mogelijk te maken. Als u uw radio terugzet naar de fabrieksinstellingen, worden al uw instellingen, inclusief de radiostationslijst en eventuele opgeslagen voorkeursstations verwijderd.*

1. Open de menu-opties en selecteer <**Systeeminstellingen**> en dan <**Fabrieksreset**>. De melding <**Alle instellingen worden teruggezet naar fabrieksinstellingen! Weet u het zeker?**>
2. Gebruik ◀ of ▶ om <**Ja**> te markeren om de radio terug te zetten. Markeer <**Nee**> om te annuleren. Druk kort op de knop ✓ om te kiezen.
3. Als u "Yes" (Ja) kiest en uw radio niet is verbonden met een stroomvoorziening verschijnt op het display <**Sluit apparaat aan op stroomvoorziening**>.
4. Als u "Yes" (Ja) kiest en uw radio is verbonden met een stroomvoorziening verschijnt op het display <**Herstarten...**>.
5. Zodra de radio volledig is gereset, verschijnt <**SHARP, sharpconsumer.eu**> op het display en wordt de radio herstart.

Probleemopsporing

Als u problemen ondervindt met uw radio, zijn er enkele snelle en eenvoudige controles die u kunt uitvoeren om het probleem op te lossen.

Geen geluid/radio gaat niet aan:

- Pas het volume aan.
- Als u een hoofdtelefoon hebt aangesloten, klinkt het geluid eruit. Koppel uw hoofdtelefoon los om naar de luidsprekers van de radio te luisteren.
- Zorg dat de batterij volledig opgeladen is. Volg de instructies in de sectie 'De ingebouwde batterij opladen'.
- Zorg ervoor dat u de juiste modus hebt geselecteerd en dat u de juiste bedieningsfuncties voor die modus gebruikt.

Als de radio-ontvangst slecht is:

- Zorg ervoor dat u de antenne volledig hebt uitgeschoven.
- Scan opnieuw naar radiozenders, zie de secties "Scannen naar radiozenders", "Scannen naar DAB-radiozenders" of "FM-zenders wijzigen", al naar gelang wat van toepassing is.
- Probeer uw radio op een andere plaats te zetten om te zien of dat de ontvangst verbetert.
- Controleer of er geen andere elektrische apparaten in de buurt van uw radio zijn. Deze kunnen interferentie veroorzaken.
- Zorg dat de batterij volledig opgeladen is. Volg de instructies in de sectie 'De ingebouwde batterij opladen'.

De functieknoppen reageren niet:

- Zorg dat de batterij volledig opgeladen is. Volg de instructies in de sectie 'De ingebouwde batterij opladen'.
- Zet de radio terug naar de fabrieksinstellingen.

Let op: *Het product moet aangesloten zijn op de stroomvoorziening om een fabrieksreset mogelijk te maken. Als u de radio reset, worden al uw instellingen, inclusief de zenderlijst en opgeslagen voorkeurszenders, gewist.*

Waarom moet ik de radio aansluiten op een stroomvoorziening als ik deze reset?

De radio kan niet gereset worden als deze alleen gevoed wordt door de ingebouwde batterij. Dit komt omdat de radio mogelijk niet meer werkt als de batterij leeg raakt tijdens het resetproces.

Waarom worden sommige stations niet vermeld in BestTune™?

Wanneer de radio in BestTune™-modus is, kunnen nieuwe DAB/DAB+/FM-radiostations die op de zender komen, mogelijk niet op de BestTune™-lijst staan. Voor radiostations die op deze manier werken, dient u opnieuw te scannen.

Ważne środki ostrożności

Należy przestrzegać wszystkich podanych środków ostrożności i ostrzeżeń. Instrukcję należy zachować na przyszłość.

Ten symbol informuje użytkownika, aby zapoznał się z instrukcją obsługi w celu uzyskania dodatkowych informacji dotyczących bezpieczeństwa, obsługi i konserwacji.

Dotyczy sprzętu klasy II.
Ten symbol wskazuje, że opisywany produkt posiada system podwójnej izolacji i nie wymaga bezpiecznego połączenia z uziemieniem.

Dotyczy prądu stałego (DC)
Ten symbol informuje, że oznaczone nim napięcie znamionowe to napięcie prądu stałego.

Uwaga

Podłączenie zasilania i dostępność

- Nie dotykaj przewodu zasilającego mokrymi rękami. Całkowicie wyłącz urządzenie przed odłączeniem. Dopilnuj, by wtyczka była zawsze łatwo dostępna.

Bezpieczeństwo dzieci

- Zawsze zachowuj podstawowe środki ostrożności podczas korzystania z urządzenia, zwłaszcza w obecności dzieci. Nadzoruj dzieci, by nie bawiły się urządzeniem.

Ciepło i temperatura podczas pracy

- Nie umieszczaj urządzenia w pobliżu źródeł ciepła, takich jak grzejniki, nawiewy, piece czy inne urządzenia (w tym wzmacniacze) emitujące ciepło. Unikaj narażania na bezpośrednie działanie promieni słonecznych.

Źródła otwartego ognia

- Aby zapobiec powstaniu pożaru, należy trzymać świece i inne źródła otwartego ognia z dla od urządzenia.

Wniknięcie wody, wilgoci lub cieczy

- Aby zapobiec ryzyku pożaru lub porażenia prądem, nie wystawiaj produktu na działanie deszczu, wody ani wilgoci. Nie stawiaj żadnych przedmiotów ani zbiorników z płynami, takich jak wazony, na urządzeniu lub w jego pobliżu.

Burze i wyładowania atmosferyczne

- Burze są niebezpieczne dla wszystkich produktów elektrycznych. Jeśli zasilanie lub antena zostaną uderzone przez piorun, urządzenie może ulec uszkodzeniu, nawet jeśli jest wyłączone. Przed burzą należy odłączyć wszystkie kable i złącza od urządzenia.

Kabel USB

- Należy chronić przewód USB przed uszkodzeniem, nie umieszczać na nim ciężkich przedmiotów, rozciągać go ani zginać.

Uszkodzenia

- Proszę sprawdzić urządzenie pod kątem uszkodzeń po rozpakowaniu. Jeśli jest uszkodzone w jakikolwiek sposób, nie używaj urządzenia i skonsultuj się ze sprzedawcą.

Czyszczenie i konserwacja

- Przed czyszczeniem urządzenia odłącz przewód zasilający od sieci elektrycznej. Użyj miękkiej i czystej ścierczki do czyszczenia zewnętrznej części urządzenia. Nigdy nie czyść go chemikaliami ani detergentami.

Serwis i naprawy

- Niniejszy produkt nie posiada żadnych części, które może naprawiać użytkownik. Odkrywanie wewnętrznych części urządzenia może zagrażać Twojemu życiu. W razie usterki skontaktuj się z producentem lub autoryzowanym serwisem. Gwarancja producenta nie obejmuje usterek spowodowanych naprawami przeprowadzonymi przez nieautoryzowane osoby trzecie.

Zasady korzystania z wbudowanej baterii litowo-jonowej

Opisywane urządzenie jest zasilane wbudowaną ładowalną baterią litowo-jonową.

- Można ładować ją ponownie wiele razy, ale jej moc w końcu się wyczerpie.
- Odłącz urządzenie od zasilania, jeśli nie jest używane.
- Odłącz baterię od ładowarki, gdy się w pełni naładuje – przeładowywanie może skrócić jej trwałość.
- W pełni naładowana bateria, jeśli nie będzie używana, z czasem się rozładuje.
- Pozostawianie urządzenia w gorących lub zimnych miejscach, na przykład w zamkniętym samochodzie latem albo zimą, zmniejszy wydajność i trwałość baterii.
- Staraj się zawsze przechowywać urządzenie w chłodnym, suchym miejscu, w którym temperatura jest niższa niż 32°C.
- Jeśli planujesz przechowywać urządzenie dłużej niż przez sześć miesięcy, maksymalnie ładuj baterię do poziomu 50% co pół roku, by utrzymać jej wydajność. Przechowuj urządzenie w temperaturze od 5 °C do 20 °C.

Ostrzeżenia dotyczące baterii

- Jeśli bateria w tym urządzeniu nie jest prawidłowo używana, może stwarzać ryzyko pożaru lub poparzenia chemicznego.
- Nie wolno próbować otwierać urządzenia, aby wymienić baterię – nie jest ona przeznaczona do wymiany przez użytkownika.
- Baterie mogą wybuchać, gdy są uszkodzone.
- Nie wolno wystawiać baterii na działanie wysokiej temperatury ani nadmiernego promieniowania cieplnego.
- Nie wolno upuszczać ani poddawać urządzenia dużym obciążeniom.
- Utylizuj baterie w prawidłowy sposób, postępując zgodnie ze wskazówkami podanymi w niniejszej instrukcji (zapoznaj się z opisem w sekcji „Usuwanie urządzenia i baterii”). Nie wolno ich wrzucać do ognia ani demontować; mogłoby to spowodować wyciek lub wybuch.

Usuwanie urządzenia i baterii

Niniejszy produkt nie posiada żadnych części, które może naprawiać użytkownik.
Urządzeń elektronicznych ani baterii nie wolno usuwać razem z innymi odpadkami z gospodarstwa domowego. Użytkownicy z prywatnych gospodarstw domowych powinni skontaktować się ze sprzedawcą, u którego zakupili urządzenie, lub z władzami lokalnymi, aby uzyskać szczegółowe informacje dotyczące miejsca i sposobu przekazania urządzenia do bezpiecznego dla otoczenia recyklingu.
Baterie może wymontować jedynie pracownik autoryzowanego serwisu firmy Sharp i zutylizować zgodnie z lokalnymi przepisami.
Nie utylizuj baterii razem z odpadami domowymi ani nie próbuj ich spalać, ponieważ mogą wybuchnąć.

Ten symbol oznacza, że produkt zawiera baterie objęte Dyrektywą Europejską 2013/56/UE, których nie wolno usuwać razem ze zwykłymi odpadkami z gospodarstwa domowego. Symbole chemiczne Cd, Hg i Pb umieszczone pod symbolem kosza na kółkach informują, że bateria zawiera kadm (Cd), rtęć (Hg) lub ołów (Pb).

Ten symbol umieszczony na urządzeniu oznacza, że produkt jest objęty Dyrektywą Europejską 2012/19/UE i nie wolno go usuwać razem z innymi odpadkami z gospodarstwa domowego.

Ten symbol oznacza, że produkt został zaprojektowany i wyprodukowany w sposób umożliwiający poddanie go recyklingowi i ponowne wykorzystanie.

- Te symbole umieszczone na produktach, opakowaniach i/lub załączonych dokumentach

oznaczają, że zużytych urządzeń elektrycznych i elektronicznych nie wolno usuwać razem z innymi odpadkami z gospodarstwa domowego. Użytkownicy z prywatnych gospodarstw domowych powinni skontaktować się ze sprzedawcą, u którego zakupili urządzenie, lub z władzami lokalnymi, aby uzyskać szczegółowe informacje dotyczące miejsca i sposobu przekazania urządzenia do bezpiecznego dla otoczenia recyklingu.

Użyj ładowarki o mocy 5–10W. Ładowarka nie jest dołączona do zestawu z urządzeniem.

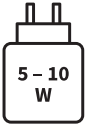

Deklaracja zgodności CE i UKCA:

- Sharp Consumer Electronics Poland sp. z o.o. niniejszym oświadcza, że opisywane urządzenia audio jest zgodne z zasadniczymi wymaganiami oraz innymi stosownymi postanowieniami dyrektywy RED 2014/53/UE i brytyjskich przepisów dotyczących urządzeń radiowych z 2017 roku.
- Pełny tekst deklaracji zgodności CE i UKCA jest dostępny na stronie sharpconsumer.eu. Przejdź do sekcji pobierania dla swojego modelu i wybierz „CE Statements".

Przyciski i wskaźniki

(Patrz 1 i 2 na stronie 1.)

1. Kolorowy wyświetlacz
2. Przycisk włączenia zasilania/wyboru trybu
   - Po wyłączeniu urządzenia krótkie naciśnięcie spowoduje: włączenie zasilania.
   - Po włączeniu krótkie naciśnięcie spowoduje: Wyświetlenie aktualnego trybu. Naciśnij ponownie, aby zmienić tryb.
     - Przy „wł." funkcji BestTune™: BestTune/ Bluetooth.
     - Przy „wył." funkcji BestTune™: DAB/FM/ Bluetooth.
   - Po włączeniu długie naciśnięcie spowoduje: przełączenie do trybu czuwania.
   - W trybie czuwania długie naciśnięcie spowoduje: wyłączenie zasilania.
     Uwaga: *W celu przedłużenia trwałości baterii należy wyłączać urządzenie, jeśli nie jest używane przez dłuższy czas i nie jest podłączone do źródła zasilania.*
3. Przycisk info/menu
   - Krótkie naciśnięcie spowoduje: wyświetlenie informacji o stacji radiowej radio i stanie zasilania / powrót do poprzedniego menu.
   - Długie naciśnięcie spowoduje: przejście do opcji menu.
4. Przycisk wyboru zaprogramowanej stacji (40 BestTune™/40 DAB/40 FM)
   - Długie naciśnięcie spowoduje: zapisanie stacji.
   - Krótkie naciśnięcie spowoduje: wybór zaprogramowanej stacji.
5.
   - Krótkie naciśnięcie spowoduje: dostrojenie stacji FM/przewijanie listy stacji DAB lub opcji menu/przejście do poprzedniego utworu w trybie Bluetooth.
   - Długie naciśnięcie spowoduje: szybkie skanowanie pasma częstotliwości FM w górę/szybkie przewijanie do przodu w trybie Bluetooth.

6. ⏭
   - Krótkie naciśnięcie spowoduje: dostrojenie stacji FM/przewijanie listy stacji DAB lub opcji menu/przejście do następnego utworu w trybie Bluetooth.
   - Długie naciśnięcie spowoduje: szybkie skanowanie pasma częstotliwości FM w górę/szybkie przewijanie do przodu w trybie Bluetooth.
7. ▶II
   - Krótkie naciśnięcie spowoduje: wybór/zatwierdzenie w menu, odtwarzanie/wstrzymanie odtwarzania w trybie Bluetooth, zmianę wskazań na wyświetlaczu w trybie radio.
8. Pokrętło sterujące:
   - +/– Przekręć, aby zwiększyć/zmniejszyć głośność.
   - ◀/▶ Zmień wartość w menu.
   - ✓ Krótkie naciśnięcie: Wybierz/potwierdź w menu, drzemka, gdy dzwoni budzik.
9. Antena teleskopowa.
10. Gniazdo słuchawkowe.
11. Gniazdo ładowania USB-C 5V 2A

Uwaga: *Krótkie naciśnięcie oznacza naciśnięcie przycisku przez <1 sekundę. Długie naciśnięcie oznacza naciśnięcie i przytrzymanie przycisku przez >2 sekundy.*

Zawartość opakowania:

1 x DR-P540 Osaka Stereo Radio Cyfrowe
1 x przewód zasilający USB-C do USB-C
1 x adapter USB-C do USB-A

Ładowanie wbudowanej baterii

Przed pierwszym użyciem radia należy naładować baterię, co potrwa około 4 godzin. Po pełnym naładowaniu będziesz mógł słuchać radia bez przerwy przez około 12 godzin przy głośności 50%.

Ryzyko uszkodzenia produktu!
Upewnij się, że napięcie zasilania odpowiada napięciu podanemu z tyłu radia. Podłącz dołączony przewód USB-C do gniazda ładowania USB-C głośnika, a następnie włóż przewód USB-C do adaptera lub gniazda USB-C 5V 2A. Na wyświetlaczu pojawi się <**SHARP, sharpconsumer.eu**>, a następnie radio przejdzie w tryb czuwania z wyświetlanym zegarem.

UWAGA: *Jeśli bateria zostanie całkowicie rozładowana, należy ją krótko naładować, aby wyświetlic informację o stanie naładowania baterii.*

Ustawienia początkowe

Całkowicie rozciągnij teleskopową antenę radia. To maksymalizuje siłę sygnału podczas skanowania stacji.
Krótkie naciśnięcie przycisku ⏻ [⇥]. Radio włączy się i rozpocznie automatyczne skanowanie stacji. Pasek postępu pokaże postęp skanowania. Na ekranie pojawi się liczba znalezionych stacji. Automatyczne skanowanie będzie obsługiwane przez BestTune™, który jest domyślnym trybem radia.
Po zakończeniu skanowania radio automatycznie dostroi się do pierwszej znalezionej stacji i zacznie ją odtwarzać. Stacje są domyślnie sortowane najpierw według numeru, a następnie alfabetycznie.

UWAGA: *Lista stacji radiowych jest zapisywana w pamięci urządzenia. Dlatego radio nie będzie skanować stacji za każdym razem, gdy je włączysz.*

Tryb BestTune™

Funkcja 'BestTune™' skanuje zarówno stacje DAB, jak i FM, zapisując je na jednej liście i usuwając duplikaty. Po wybraniu stacji funkcja wybiera DAB lub FM w zależności od dostępności lub siły sygnału, aby zapewnić najlepsze doświadczenie słuchania.
Funkcja BestTune™ została fabrycznie ustawiona na „Wł.", ale można to łatwo zmienić w menu, przeprowadzając poniższe czynności:

1. Długo naciśnij przycisk i ☰, aby przejść do opcji menu.
2. Użyj ◀ lub ▶ do wyboru opcji <**Ustawienia systemu** >. Naciśnij przycisk ✓.
3. Użyj ◀ lub ▶ do wyboru opcji <**BestTune™** >. Naciśnij przycisk ✓.
4. Użyj przycisków ◀ lub ▶ do wyboru opcji <**Zał.**> lub <**WYŁ.**>. Naciśnij przycisk ✓.
5. Krótko naciśnij przycisk i ☰, dopóki nie zostaną zamknięte opcje menu.

Tryb BestTune™	Tryby
WŁ.	Tryby BestTune™ i Bluetooth
WYŁ.	Tryby DAB, FM i Bluetooth

Tryb SlideShow

SlideShow wyświetla obrazy i informacje stacji radiowej (podczas transmisji). Wyświetlane treści różnią się w zależności od nadawców, ale mogą zawierać obrazy wykonawcy aktualnie odtwarzanego utworu oraz szczegółowe informacje na temat reklam.
Krótko naciśnij przycisk ▶II podczas odtwarzania radia, aby przełączać się między różnymi trybami wyświetlania obrazów i tekstu. Dane SlideShow są transmitowane tylko przez sygnały DAB/DAB+. Podczas korzystania z trybu BestTune™, wszelkie stacje dostrojone za pomocą sygnałów FM nie będą wyświetlać danych SlideShow. Podobnie niektóre stacje DAB nie transmitują danych SlideShow.

Zmiana stacji radiowych

Krótko naciśnij przyciski ⏮ lub ⏭, aby przewijać dostępne stacje. Kiedy zobaczysz stację, którą chcesz, naciśnij przycisk ✓.

Skanowanie stacji radiowych

Zalecane jest regularne ręczne skanowanie w celu utrzymania zaktualizowanej listy stacji, zwłaszcza gdy wprowadzane są nowe stacje lub radio zostanie przeniesione w nowe miejsce. Dla optymalnej wydajności, BestTune™ powinno być ustawione na 'Włączone'.

1. Długo naciśnij przycisk i ☰, aby przejść do opcji menu.
2. Użyj przycisków ◀ lub ▶, aby podświetlić <**Skanowanie BestTune™**>. Naciśnij przycisk ✓. Na wyświetlaczu pojawi się napis <**Skanowanie...**>.

UWAGA: *Lista stacji obejmuje dostępne stacje DAB i FM w twojej okolicy, usuwając duplikaty. Wybierając stację, radio odtwarza tę z najsilniejszym sygnałem.*

Zapisywanie zaprogramowanej stacji

Korzystając z funkcji BestTune™, zaprogramowane stacje radiowe są przechowywane według stacji, a nie według trybu DAB lub FM. Nie musisz przełączać się między trybem DAB lub FM, aby wybrać zaprogramowaną stację.
Opisywane radio może przechowywać do 40 stacji BestTune™, zaprogramowanych w celu uzyskania szybkiego dostępu do ulubionych stacji.

1. Dostrój radio do stacji, którą chcesz zaprogramować.
2. Długo naciśnij przycisk ♥. Na wyświetlaczu pojawi się napis <**Zapisz**> oraz lista numerowanych pozycji pamięci (1-40).
3. Użyj przycisków ◀ lub ▶, aby wybrać pozycję pamięci, do której chcesz zapisać stację (1-40).
4. Naciśnij przycisk ✓. Na wyświetlaczu pojawi się napis <**Zapisano X**>, gdzie 'X' to numer predefiniowany (1-40).

UWAGA: *Jeśli stacja została już zapisana w zaprogramowanych stacjach, zapisanie nowej stacji spowoduje zastąpienie istniejącej.*

Przywołanie zaprogramowanej stacji

W trybie BestTune™ możesz łatwo uzyskać dostęp do zapisanych zaprogramowanych stacji.

1. Krótko naciśnij przycisk ♥. Spowoduje to wyświetlenie listy zaprogramowanych pozycji (1-40), pokazującej nazwy zapisanych stacji lub częstotliwości, albo napis <**Pusty**>, jeśli nie jest przechowywana żadna stacja.

2. Użyj przycisków ◀ lub ▶, aby przejść do zaprogramowanej stacji, której chcesz słuchać (1-40).
3. Naciśnij przycisk ✓, aby wybrać stację. Radio dostroi się do tej stacji na podstawie najlepszego dostępnego sygnału DAB lub FM, jeśli jest dostępny.

UWAGA: *Jeśli żadna stacja nie została zapisana w zaprogramowanych stacjach i zostanie wybrana dana pozycja w pamięci, na wyświetlaczu pojawi się napis* <**Pusty**> *i radio powróci do odtwarzania ostatnio wybranej stacji.*

Tryb DAB

Możesz dezaktywować BestTune™ postępując zgodnie z krokami opisanymi w sekcji BestTune™. To pozwoli ci dostroić się niezależnie do stacji DAB i FM.
Upewnij się, że radio jest w trybie DAB. Jeśli nie, naciśnij przycisk ⏻ ⊟, dopóki na wyświetlaczu nie pojawi się informacja o trybie DAB.
Jeśli po raz pierwszy korzystasz z radia lub lista stacji jest pusta, radio rozpocznie automatyczne skanowanie stacji DAB, wyświetlając pasek postępu i liczbę znalezionych stacji. Jeśli przed wyłączeniem radio było dostrojone do stacji DAB, ta stacja zostanie automatycznie wybrana po włączeniu zasilania.

Skanowanie stacji radiowych DAB

Dzięki radiu DAB regularnie dostępne są dodatkowe stacje i usługi. Okresowo przeprowadzaj ręczne skanowanie, aby upewnić się, że posiadasz najbardziej aktualną listę stacji zapisanych w pamięci radia.

1. Długo naciśnij przycisk *i* ☰, aby przejść do opcji menu.
2. Użyj przycisków ◀ lub ▶, aby podświetlić <**Skanowanie DAB**>. Naciśnij przycisk ✓. Na wyświetlaczu pojawi się napis <**Skanowanie...**>.

Zmiana stacji DAB

Krótko naciśnij ⏮ lub ⏭ aby przewijać dostępne stacje. Gdy widzisz stację, którą chcesz, naciśnij przycisk ✓.

Usuwanie nieaktywnych stacji DAB

Z listy stacji można usunąć stacje DAB, których nie możesz odbierać w swojej okolicy. Są one wymienione z przedrostkiem <?>.

1. Przejdź do opcji menu i wybierz <**Usuń nieaktywne**>.
2. Na wyświetlaczu pojawi się napis <**Kontynuować czyszczenie listy nieaktywnych stacji radiowych? Tak,** <**Nie**>>. Użyj ◀ lub ▶ aby wyróżnić <**Tak**>. Naciśnij przycisk ✓.

Stacje z przedrostkiem '?' nie będą już wyświetlane. Krótko naciśnij przycisk *i* ☰, aby opuścić menu.

Zapisywanie zaprogramowanej stacji DAB

Opisywane radio może przechowywać do 40 stacji DAB, zaprogramowanych w celu uzyskania natychmiastowego dostępu do ulubionych stacji. Te zaprogramowane stacje nie mają wpływu na zaprogramowane stacje BestTune™ lub FM. Te zaprogramowane stacje nie mają wpływu na zaprogramowane stacje BestTune™ lub FM. Proces jest taki sam jak zapisywanie zaprogramowanej stacji BestTune.

UWAGA: *Jeśli stacja została już zapisana w zaprogramowanych stacjach, zapisanie nowej stacji spowoduje zastąpienie istniejącej.*

Przywołanie zapamiętanej stacji DAB

W trybie DAB możesz łatwo uzyskać dostęp do zapisanych zaprogramowanych stacji. Proces jest taki sam jak przywoływanie zaprogramowanej stacji BestTune.

UWAGA: *Jeśli żadna stacja nie została zapisana w zaprogramowanych stacjach i zostanie wybrana dana pozycja w pamięci, na wyświetlaczu pojawi się napis* <***Pusty***> *i radio powróci do odtwarzania ostatnio wybranej stacji.*

Wyświetlanie informacji DAB

Podczas słuchania stacji DAB możesz zmieniać informacje wyświetlane na ekranie. Nadawca może przesyłać kilka różnych typów informacji. Kilka razy krótko naciśnij *i* ☰, aby przejść przez różne opcje informacji:

- Dynamic Label Segment (DLS) - To jest przewijane informacje tekstowe dostarczane przez nadawcę. Mogą one obejmować nazwy wykonawców, tytuły utworów, dane kontaktowe stacji radiowej itp.
- Siła sygnału - Na wyświetlaczu pojawi się pusty □, aby wskazać minimalną siłę sygnału wymaganą do akceptowalnego odsłuchu. Rząd pełnych kwadratów wskazuje rzeczywistą siłę odbieranego sygnału.
- Rodzaj programu (PTY) – np. „Rock", „Pop", „Rozrywka" lub „Wiadomości"
- Kanał i częstotliwość – np. 12B 225.648 MHz (kanał = 12B, częstotliwość = 225,648 MHz)
- Bitrate – prędkość transmisji danych, z jaką przesyłany jest sygnał.
- Sygnał
- Stan zasilania – np. bateria 95

UWAGA: *Wyświetlanie informacji DAB dostępne jest w trybach BestTune™ i DAB.*

Tryb FM

Możesz wyłączyć BestTune™, wykonując kroki opisane w sekcji BestTune™. Pozwoli to na niezależne dostrajanie do stacji DAB i FM,
Upewnij się, że radio jest w trybie FM. Jeśli nie, naciśnij przycisk ⏻ ⇥, dopóki na wyświetlaczu nie pojawi się informacja o trybie FM.
Jeśli przed wyłączeniem radio było dostrojone do stacji FM, ta stacja zostanie automatycznie wybrana po włączeniu zasilania.

Zmiana stacji FM

Długo naciśnij przyciski ⏮ lub ⏭, aby przeskanować pasmo częstotliwości w górę lub w dół. Radio wyszuka i zatrzyma się na następnej dostępnej stacji. Krótkie naciśnięcie przycisku ⏮ lub ⏭ umożliwia dostrojenie każdej częstotliwości ze skokiem o 0,05 MHz.

Zmiana ustawień skanowania

W trybie FM:
Przejdź do opcji menu i wybierz <**Ustawienia skanowania**>.
Do wyboru są dwie opcje:

- <**Ustawienia FM**> Skanowanie zatrzyma się tylko wtedy, gdy zostanie otrzymany sygnał o wystarczającej sile, co zapewni lepszą jakość dźwięku. Możliwe, że szukana stacja może zostać pominięta przy użyciu tej opcji.
- <**Wszystkie stacje**> Skanowanie zatrzyma się na każdej odebranej stacji, nawet jeśli sygnał jest słaby.

Użyj ◀ lub ▶, aby zaznaczyć swój wybór. Krótko naciśnij ✓, aby potwierdzić.

UWAGA: *Bieżące ustawienie skanowania będzie oznaczone symbolem ✓.*

Tryb emisji dźwięku

Możesz wybrać, w którym trybie audio radio będzie odtwarzać. Do wyboru są dwa tryby.
„Zezwalaj na stereo" umożliwi radiu odtwarzanie sygnałów stereo. Większość nadawców będzie nadawać w systemie stereo. „Wymuszone Mono" jest preferowane, gdy skupia się na jednym głosie lub instrumencie.

UWAGA: *Możesz wybrać opcję „Tryb stereo dozwolony", jeśli słuchasz dźwięku emitowanego z radia przez słuchawki.*

1. Przejdź do opcji menu i wybierz <**Ustawienia audio**>.
2. Użyj ◀ lub ▶, aby wybrać preferencje. Opcje: Wymuszone Mono i Zezwalaj na stereo. Krótko naciśnij ✓.

UWAGA: *Bieżące ustawienie będzie oznaczone symbolem ✓.*

Zapisywanie zaprogramowanej stacji FM

Twoje radio może zapisać do 40 stacji FM, aby łatwo z nich korzystać. Te ustawienia nie wpływają na Twoje ustawienia BestTune™ ani DAB.
Proces jest taki sam jak zapisywanie ustawienia wstępnego BestTune.

UWAGA: *Jeśli stacja została już zapisana w zaprogramowanych stacjach, zapisanie nowej stacji spowoduje zastąpienie istniejącej.*

Automatyczne zapisywanie w pamięci (AMS)

Możesz również użyć funkcji automatycznego zapisywania w pamięci (AMS) do zapisywania zaprogramowanych stacji radiowych FM.
Przejdź do opcji menu i wybierz <AMS>.
Radio przeskanuje teraz pasmo częstotliwości FM, a znalezione stacje zostaną automatycznie zapisane na zaprogramowanych pozycjach.

UWAGI:

– *Możesz ręcznie zastąpić swoje stacje zapisane z wykorzystaniem funkcji AMS przeprowadzając czynności opisane powyżej w sekcji „Zapisywanie zaprogramowanej stacji FM".*
– *Aby uzyskać najlepsze wyniki podczas korzystania z FM AMS podczas ładowania urządzenia przez USB, zalecamy użycie wysokiej jakości dołączonego kabla USB oraz niezawodnego adaptera DC. Akcesoria gorszej jakości lub bez ekranu mogą wpływać na odbiór FM podczas automatycznego skanowania.*

Wywołaj zaprogramowaną stację FM

W trybie FM możesz łatwo uzyskać dostęp do zapisanych zaprogramowanych stacji.
Proces jest taki sam jak przy wywołaniu zaprogramowanej stacji BestTune.

UWAGA: *Jeśli żadna stacja nie została zapisana w zaprogramowanych stacjach i zostanie wybrana dana pozycja w pamięci, na wyświetlaczu pojawi się napis* <**Pusty**> *i radio powróci do odtwarzania ostatnio wybranej stacji.*

Wyświetlanie informacji FM

Podczas słuchania stacji FM możesz zmienić informacje wyświetlane w wierszu drugim wyświetlacza. Krótko naciskaj przycisk *i* ☰, aby przewijać różne opcje informacji:

- Radiotekst (RT) – Przewijany tekst dostarczany przez nadawcę. Może zawierać nazwy artystów, tytuły utworów, dane kontaktowe stacji radiowej itp.
- Rodzaj programu (PTY) – np. „Rock", „Pop", „Rozrywka" lub „Wiadomości"
- Nazwa lub częstotliwość stacji – np. BBC R4, 93.30MHz
- Sygnał
- Stan zasilania

Bluetooth

Przejdź do trybu Bluetooth krótko naciskając ⏻ ⇥, dopóki radio nie wyświetli napisu <**Bluetooth**>.
Radio przełączy się do trybu parowania. Upewnij się, że urządzenie, z którym próbujesz połączyć radio, ma włączoną funkcję Bluetooth.

UWAGA: *Jeśli to konieczne, zapoznaj się z instrukcją urządzenia, aby dodać lub skonfigurować Bluetooth.*

Wyszukaj na liście dostępnych urządzeń Bluetooth „SHARP DR-P540" i wybierz je, aby połączyć. Po połączeniu na wyświetlaczu pojawi się napis <**Bluetooth podłączony**>.
Połączenie Bluetooth ma zasięg do 10 m (w linii wzroku). Ściany lub inne przeszkody, które zasłaniają linię wzroku, zmniejszą efektywny zasięg.
Urządzenie pozostanie sparowane z radiem, dopóki nie zdecydujesz się na jego rozłączenie.
W celu rozłączenia z Bluetooth należy naciśnąć i przytrzymać przycisk ►II przez trzy sekundy, aby usunąć sparowanie z bieżącym urządzeniem i wyszukać nowe urządzenia.

Bezprzewodowe strumieniowanie muzyki poprzez Bluetooth

W trybie Bluetooth możesz bezprzewodowo przesyłać strumień audio przez wbudowany głośnik radia. Wykorzystaj elementy sterujące na sparowanym urządzeniu Bluetooth oraz na radiu. Dostępne elementy sterujące:

- ►II : Krótkie naciśnięcie, aby uruchomić/wstrzymać odtwarzanie

- ⏮ Krótkie naciśnięcie dla poprzedniego utworu. Długie naciśnięcie dla szybkiego przewijania wstecz.
- ⏭ Krótkie naciśnięcie dla następnego utworu. Długie naciśnięcie dla szybkiego przewijania do przodu.

Poziom głośności można również regulować – za pomocą radia i/lub podłączonego urządzenia.

Funkcja alarmu

Ustawienie alarmu

UWAGA: *Przed ustawieniem alarmu należy sprawdzić, czy radio wyświetla prawidłową godzinę i datę.*

1. Przejdź do opcji menu i wybierz <**Ustawienia systemu**>, a następnie opcję <**Alarm**>.
2. Na wyświetlaczu będą widoczne <**Alarm 1**> i <**Alarm 2**>. Użyj ◀ lub ▶, aby wybrać alarm, który chcesz ustawić.
3. Krótko naciśnij przycisk ✓ , aby wyświetlić informacje o alarmie i dostępne opcje.
4. Użyj ◀ lub ▶, aby zaznaczyć każdą opcję alarmu na liście. Naciśnij przycisk ✓. Użyj ◀ lub ▶, aby zmienić każde ustawienie i naciśnij przycisk ✓, aby potwierdzić.
   Dostępne ustawienia:
   • Alarm: Wł. lub wył.
   • Częstotliwość: Codziennie, jednorazowo, dni robocze lub weekendy
   • Godzina
   • Minuty
   • Źródło:
   Źródło: Przy BestTune™ wł.: Budzik, radio
   Przy „wył." funkcji BestTune™ Budzik, DAB, FM
   • Czas trwania 1, 5, 10, 15, 30 lub 60 minut
   • Poziom głośności: 0–100%
5. Przed zamknięciem menu Alarm sprawdź, czy alarm został ustawiony na <**Zał.**>.
6. Po ustawieniu alarmu w trybie czuwania wyświetli się symbol budzika.

Zatrzymanie, ustawienie drzemki lub wyłączenie alarmu

Aby zatrzymać alarm, krótko naciśnij dowolny przycisk (z wyjątkiem +/– / ◀ / ▶ / ✓). Wyświetli się komunikat <**Alarm wyłączony**>. Symbol alarmu pozostanie na wyświetlaczu i alarm uruchomi się ponownie następnego dnia o tej samej godzinie, o ile nie został ustawiony na <**Jeden raz**>. Aby uśpić alarm, naciśnij ✓. Wyświetli się odliczanie 10 minut. Po zakończeniu odliczania alarm włączy się ponownie. Możesz zakończyć drzemkę, naciskając dowolny przycisk (z wyjątkiem +/– / ◀ / ▶ / ✓). Wyświetli się komunikat <**Alarm wyłączony**>. Aby wyłączyć alarm, postępuj zgodnie ze wskazówkami podanymi w sekcji „Ustawienie alarmu" i wybierz opcję <**Wył.**> w ustawieniach w kroku 5.

Uwaga: *Funkcje wyłączenia alarmu lub ustawienia drzemki działają tak samo niezależnie od tego, czy radio znajduje się w trybie czuwania, czy jest włączone.*

Motyw kolorystyczny

Można dostosować motyw kolorystyczny radia.

1. Przejdź do opcji menu i wybierz <**Ustawienia systemu**>, a następnie opcję <**Motyw**>.
2. Użyj ◀ lub ▶, aby wybrać swoje preferencje. Opcje to: Obsidian, Ruby, Emerald, Pearl, Sapphire i Amethyst.

UWAGA: *Bieżące ustawienie będzie oznaczone symbolem ✓.*

Tryb nocny

Tryb nocny wyłącza niebieskie światło emitowane z wyświetlacza LCD. Możesz ustawić godziny włączania i wyłączania oraz także podgląd efektu.

Wyłącznik czasowy

Wykorzystując wyłącznik czasowy możesz ustawić radio, aby automatycznie przełączało się do trybu czuwania.

1. Przejdź do opcji menu i wybierz <**Ustawienia systemu**>, a następnie opcję <**Czuwanie**>.

2. Użyj ◀ lub ▶, aby wybrać swoje preferencje. Opcje to: Tryb Sleep wyłączony, 15, 30, 45, 60 i 90 minut.

Rozpocznie się odliczanie minut wyłącznika czasowego do momentu wyłączenia radia.

Czas wygaszenia podświetlenia i jasność wyświetlacza

Można ustawić sposób zachowania podświetlenia wyświetlacza.

1. Przejdź do opcji menu i wybierz <**Ustawienia systemu**>, a następnie opcję <**Podświetlenie**>.
2. Użyj ◀ lub ▶, aby wybrać opcję. Wybierz spośród: <**Czas wygaszenia**> i <**Wygaszenie**>.

Limit czasu umożliwia ustawienie czasu, przez który podświetlenie pozostanie włączone, jeśli nie zostanie naciśnięty żaden przycisk.
Poziom przyciemnienia umożliwia ustawienie jasności podświetlenia wyświetlacza.

Uwaga: *Bieżące ustawienie będzie oznaczone symbolem ✓.*

Język wyświetlacza

Można ustawić język menu.

1. Przejdź do opcji menu i wybierz <**Ustawienia systemu**>, a następnie opcję <**Język**>.
2. Użyj ◀ lub ▶, aby podświetlić opcję. Opcje to: Angielski, Francuski, Niemiecki, Włoski, Hiszpański, Polski i Holenderski. Krótko naciśnij przycisk ✓, aby wybrać język.

Uwaga: *Bieżące ustawienie będzie oznaczone symbolem ✓.*

Wersja oprogramowania

Możesz sprawdzić wersję oprogramowania radia. Przejdź do opcji menu i wybierz <**Ustawienia systemu**>, a następnie opcję <**Wersja oprogramowania**>. Krótko naciśnij przycisk ✓. Na wyświetlaczu pojawi się wersja oprogramowania.

Przywracanie ustawień fabrycznych

Możesz zresetować radio, aby przywrócić oryginalne ustawienia fabryczne.

UWAGA: *Produkt musi być podłączony do zasilania, aby umożliwić reset fabryczny. Jeśli zresetujesz radio, wszystkie twoje ustawienia, w tym lista stacji radiowych i wszelkie zapisane ustawienia stacji, zostaną usunięte.*

1. Przejdź do opcji menu i wybierz <**Ustawienia systemu**>, a następnie opcję <**Ustawienia fabryczne**>.Na wyświetlaczu pojawi się napis <**Wszystkie ustawienia zostaną przywrocone do ustawień fabrycznych. Kontynuować?**>.
2. Użyj ◀ lub ▶, aby wybrać <**Tak**> w celu zresetowania radia. Wybierz <**Nie**>, aby anulować. Krótko naciśnij przycisk ✓ aby wybrać.
3. Jeśli wybierzesz opcję „Tak" i radio nie jest podłączone do źródła zasilania, na wyświetlaczu pojawi się napis <Podłącz do zasilania>
4. Jeśli wybierzesz opcję „Tak" i radio jest podłączone do źródła zasilania, na wyświetlaczu pojawi się napis <Wznawianie...>.
5. Po całkowitym zresetowaniu radia na wyświetlaczu pojawi się napis <**SHARP, sharpconsumer.eu**> i urządzenie się zrestartuje.

Rozwiązywanie problemów

Jeśli wystąpią problemy z radiem, możesz szybko i łatwo sprawdzić kilka punktów, które mogą pomóc w rozwiązaniu problemu.

Brak dźwięku/zasilania:

- Wyreguluj poziomu głośności.
- Jeśli masz podłączone słuchawki, dźwięk będzie odtwarzany przez nie. Odłącz słuchawki, aby słuchać przez głośniki radia.

- Upewnij się, że bateria jest w pełni naładowana. Postępuj zgodnie ze wskazówkami podanymi w sekcji „Ładowanie wbudowanej baterii".
- Upewnij się, że urządzenie zostało przełączone do odpowiedniego trybu i korzystasz z funkcji sterowania odpowiednich do danego trybu.

Jeśli odbiór sygnału radiowego jest słaby:

- Upewnij się, że antena została wysunięta w pełnym zakresie.
- Ponownie przeprowadź skanowanie stacji radiowych, zapoznaj się odpowiednio z opisem w sekcji „Skanowanie stacji radiowych", „Skanowanie stacji radiowych DAB" lub „Zmiana stacji FM".
- Spróbuj przenieść radio w inne miejsce, aby sprawdzić czy odbiór się poprawił.
- Sprawdź, czy w pobliżu radia nie znajdują się inne urządzenia elektryczne, które mogą powodować zakłócenia sygnału radiowego.
- Upewnij się, że bateria jest w pełni naładowana. Postępuj zgodnie ze wskazówkami podanymi w sekcji „Ładowanie wbudowanej baterii".

Jeśli przyciski funkcyjne nie reagują

- Upewnij się, że bateria jest w pełni naładowana. Postępuj zgodnie ze wskazówkami podanymi w sekcji „Ładowanie wbudowanej baterii".
- Spróbuj przywrócić ustawienia fabryczne.

UWAGA: *Produkt musi być podłączony do źródła zasilania, aby możliwe było przywrócenie ustawień fabrycznych. Jeśli zresetujesz radio, wszystkie Twoje ustawienia, w tym lista stacji radiowych i zapisane presety stacji zostaną usunięte.*

Dlaczego muszę podłączyć radio do źródła zasilania podczas resetowania?

Radio nie może być zresetowane, gdy jest zasilane tylko przez wbudowaną baterię. Jest to spowodowane tym, że jeśli bateria wyczerpie się podczas procesu resetowania, radio może przestać działać.

Dlaczego niektóre stacje nie są wymienione w BestTune™?

Gdy radio znajduje się w trybie BestTune™, nowe stacje DAB/DAB+/FM, które pojawiają się w eterze, mogą nie być obecne na liście BestTune™. W przypadku stacji radiowych działających w ten sposób, proszę ponownie zeskanować.

Technical specification | Technische Angaben | Especificación técnica | Specifiche tecniche | Spécification technique | Dane techniczne | Technische specificaties

EN	DE	ES	FR
Model	**Modell**	**Modelo**	**Modèle**
Input	Eingang	Entrada	Entrée
Battery	Akku	Batería	Batterie
Audio output	Audio-Ausgang	Salida de audio	Sortie audio
Power Consumption	Stromverbrauch	Consumo de energía	Consommation électrique
DAB frequency range	DAB-Frequenzbereich	Rango de frecuencias DAB	Plage de fréquences DAB
FM frequency range	FM-Frequenzbereich	Rango de frecuencias FM	Plage de fréquences FM
Bluetooth	**Bluetooth**	**Bluetooth**	**Bluetooth**
Frequency	Frequenz	Frecuencia	Fréquence
Version	Version	Versión	Version
Pairing name	Pairing-Name	Nombre de empare-jamiento	Nom d'appariement

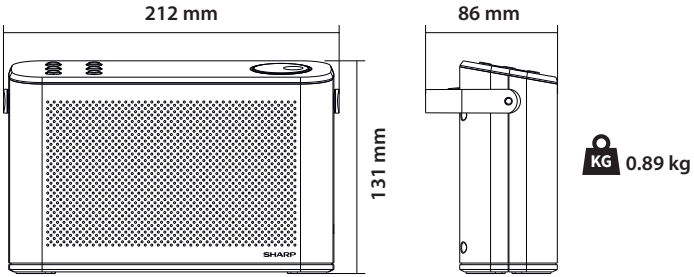

IT	NL	PL	
Modello	**Model**	**Model**	**DR-P540**
Ingresso	Ingang	Wejście	5V ⎓ 2A USB-C (Max. 5V 2A supply)
Batteria	Batterij	Bateria	Rechargeable Lithium battery 2200 mAh
Uscita audio	Audio-uitgang	Wyjście audio	6W RMS
Consumo energetico	Energieverbruik	Zużycie energii	Active: 10 W Standby: < 1 W
Intervallo frequenze DAB	DAB-frequentie-bereik	Zakres częstotliwości DAB	Band III, 174 MHz to 240 MHz
Intervallo frequenze FM	FM-frequentiebereik	Zakres częstotliwości FM	87.5 MHz to 108 MHz
Bluetooth	**Bluetooth**	**Bluetooth**	
Frequenza	Frequentie	Częstotliwość	2.4 GHz – 2.480 GHz
Versione	Versie	Wersja	5.3
Nome accoppia-mento	Koppelnaam	Nazwa urządzenia stosowana w trybie parowania	SHARP DR-P540

Sharp Consumer Electronics Poland sp. z o.o.
Ostaszewo 57B, 87-148 Łysomice, Poland

Made in China

SAU/MAN/0184 V3

www.sharpconsumer.com

SHARP