TECHNOLOGIE FÜR DEN HAUSHALT

TECHNOLOGY FOR DOMESTIC USE

Bedienungsanleitung

Instruction Manual

GEFRIERSCHRANK

FREEZER

GS400DNFDW



Deutsch	Seite	2
English	Page	44

Sehr geehrter Kunde! Wir danken Ihnen, dass Sie sich für ein Produkt aus unserem umfangreichen Haushaltsgeräteprogramm entschieden haben. Lesen Sie die komplette Bedienungsanleitung, bevor Sie das Gerät zum ersten Mal in Betrieb nehmen. Bewahren Sie diese Gebrauchsanweisung zum späteren Nachschlagen auf. Wenn Sie das Gerät an einen Dritten weitergeben, geben Sie auch diese Bedienungsanleitung weiter.

Index

Index 2
1. Sicherheit in Bildung 4
1.1 Signalwörter 5
1.2 Sicherheitshinweise 5
2. Klimaklassen 10
3. Einbau 10
3.1 Standort 11
3.2 Platz- und Lüftungsbedarf 11
3.3 Nivellierung 12
3.4 Seitenwechsel der Tür 14
3.5 Installation der Handgriffe 19
4. Betrieb 20
4.1 Beschreibung des Geräts 21
4.2 Vor der ersten Inbetriebnahme 22
4.3 Einstellung der Temperatur 22
4.4 Die Gefriertruhe 26
4.4.1 Gefrierschubladen 27
4.5 Hilfreiche Hinweise / Energieeinsparung 27
4.6 Bedeutung der *-Kennzeichnung von Gefriergeräten 28
4.7 Lagerung von Lebensmitteln 30
4.8 Betriebliche Parameter 35
5 Reinigung und Wartung 35
5.1 Entfrosten 36
6. Fehlersuche 37
7. Stilllegung 40
8. Technische Daten 41
9. Abfallwirtschaft 42

10. Garantiebedingungen..... 43



Entsorgen Sie dieses Gerät nicht mit dem Hausmüll. Das Gerät muss bei einer Sammelstelle für wiederverwertbare elektrische und elektronische Geräte abgegeben werden. Entfernen Sie das Symbol nicht von dem Gerät.

- Die Abbildungen in dieser Bedienungsanleitung können in einigen Details von der aktuellen Ausführung Ihres Geräts abweichen. Befolgen Sie in einem solchen Fall trotzdem die Anweisungen. Lieferung ohne Inhalt.
- Änderungen, die die Funktionen des Geräts nicht beeinflussen, bleiben dem Hersteller vorbehalten. Bitte entsorgen Sie die Verpackung unter Beachtung der geltenden örtlichen und kommunalen Vorschriften.
- Bei dem von Ihnen erworbenen Gerät handelt es sich möglicherweise um eine verbesserte Version des Geräts, für das dieses Handbuch gedruckt wurde. Die Funktionen und Betriebsbedingungen sind jedoch identisch. Diese Anleitung ist daher weiterhin gültig. Technische Änderungen sowie Druckfehler bleiben vorbehalten.

EU - Konformitätserklärung

★ Die Produkte, die in dieser Bedienungsanleitung beschrieben sind, entsprechen den harmonisierten Vorschriften.
★ Die zuständigen Behörden können die entsprechenden Unterlagen vom Endverkäufer anfordern.

1. Sicherheit in Bildung

LESEN SIE DIE SICHERHEITSINFORMATIONEN UND DIE SICHERHEITSHINWEISE SORGFÄLTIG DURCH, BEVOR SIE DAS GERÄT ZUM ERSTEN MAL IN BETRIEB NEHMEN.

Alle auf diesen Seiten enthaltenen Informationen dienen dem Schutz des Bedieners. Wenn Sie die Sicherheitshinweise nicht beachten, gefährden Sie Ihre Gesundheit und Ihr Leben.

- Bewahren Sie dieses Handbuch an einem sicheren Ort auf, damit Sie es bei Bedarf jederzeit zur Hand haben. Beachten Sie die Anweisungen genau, um Schäden an Personen und Sachen zu vermeiden.
- Überprüfen Sie die technische Peripherie des Geräts! Funktionieren alle Leitungen und Verbindungen zum Gerät? Oder sind sie verschlissen und entsprechen nicht den technischen Anforderungen des Geräts? Eine Überprüfung bestehender und neu hergestellter Anschlüsse muss von einem autorisierten Fachmann durchgeführt werden. Alle Anschlüsse und energieführenden Bauteile (einschließlich der Leitungen in der Wand) müssen von einem qualifizierten Fachmann überprüft werden. Alle Änderungen am Stromnetz, die die Installation des Geräts ermöglichen, müssen von einem qualifizierten Fachmann durchgeführt werden.
- Das Gerät ist nur für den privaten Gebrauch sowie für die Verwendung (1) in Personalküchen von Geschäften, Büros und anderen Arbeitsumgebungen; (2) durch Kunden in Hotels, Motels, Pensionen und anderen Wohnumgebungen; (3) für Catering und ähnliche Nicht-Einzelhandelsanwendungen bestimmt.
- Das Gerät ist nur zum Kühlen von Lebensmitteln bestimmt.
- Das Gerät ist nur für den Gebrauch in Innenräumen bestimmt.
- Das Gerät darf nicht für gewerbliche Zwecke, beim Camping und in öffentlichen Verkehrsmitteln betrieben werden.
- Betreiben Sie das Gerät nur entsprechend seiner bestimmungsgemäßen Verwendung.
- Lassen Sie das Gerät nicht von Personen bedienen, die nicht mit dieser Bedienungsanleitung vertraut sind.

Dieses Gerät kann von **Kindern** ab 8 Jahren sowie von Personen mit eingeschränkten körperlichen, sensorischen und geistigen Fähigkeiten oder mangelnder Erfahrung und Kenntnis bedient werden, wenn sie beaufsichtigt werden oder über den sicheren Gebrauch des Geräts unterrichtet wurden und die damit verbundenen Gefahren verstehen. Kinder zwischen 3 und 8 Jahren dürfen Kühlschränke be- und entladen. **Kinder** dürfen nicht mit dem Gerät spielen. Reinigungs- und **Wartungsarbeiten** dürfen nicht von **Kindern durchgeführt werden**, wenn sie nicht beaufsichtigt werden.

1.1 Signalwörter

⚠ GEFAHR! weist auf eine gefährliche Situation hin, die bei Nichtbeachtung zum Tod oder zu schweren Verletzungen führen wird.

⚠ WARNUNG! weist auf eine gefährliche Situation hin, die bei Nichtbeachtung zum Tod oder zu schweren Verletzungen führen kann.

⚠ VORSICHT! weist auf eine gefährliche Situation hin, die, wenn sie nicht vermieden wird, zu leichten oder mittelschweren Verletzungen führen kann.

HINWEIS! weist auf eine mögliche Beschädigung des Geräts hin.

1.2 Sicherheitshinweise

⚠ GEFAHR!

Um das Risiko eines Stromschlags zu verringern:

1. Die Nichtbeachtung der Anweisungen dieser Gebrauchsanweisung gefährdet das Leben und die Gesundheit des Bedieners und/oder kann zu Schäden am Gerät führen.
2. Schließen Sie das Gerät **nicht** an das Stromnetz an, wenn das Gerät selbst oder das Netzkabel bzw. der Stecker sichtbar beschädigt sind.
3. Die technischen Daten Ihres Energieversorgers **müssen** mit den Angaben auf dem Typenschild des Geräts übereinstimmen.
4. Ändern Sie den mit dem Gerät gelieferten Stecker nicht, wenn er nicht in die Steckdose passt, lassen Sie eine geeignete Steckdose von einem qualifizierten Elektriker installieren (**nicht von der Garantie abgedeckt**).
5. Versuchen Sie niemals, das Gerät selbst zu reparieren. Wenn das Gerät nicht richtig funktioniert, wenden Sie sich bitte an das

Geschäft, in dem Sie das Gerät gekauft haben. Es dürfen nur Original-Ersatzteile verwendet werden.

6. Wenn das Netzkabel beschädigt ist, darf es nur durch den Hersteller, einen autorisierten Kundendienst oder einen qualifizierten Fachmann ersetzt werden.
7. Ziehen Sie **niemals** am Netzkabel, um das Gerät vom Stromnetz zu trennen. Ziehen Sie das Gerät immer am Netzstecker aus der Steckdose. GEFAHR EINES STROMSCHLAGS!
8. Berühren Sie **niemals** den Netzstecker, den Netzschalter oder andere elektrische Bauteile mit nassen oder feuchten Händen. GEFAHR EINES STROMSCHLAGS!

⚠ WARNUNG!

Zur Verringerung des Risikos von Verbrennungen, Stromschlägen, Bränden oder Verletzungen von Personen:

1. Dieses Gerät ist mit dem umweltfreundlichen Kältemittel R600a ausgestattet. **Das Kältemittel R600a ist brennbar**. Die Komponenten des Kühlkreislaufs dürfen weder beim Transport noch beim Gebrauch beschädigt werden.
2. Wenn ein Teil des Kühlkreislaufs beschädigt ist, **darf das Gerät nicht** in der Nähe von Feuer, offenem Licht oder funkenerzeugenden Geräten **stehen**. Wenden Sie sich sofort an das Geschäft, in dem Sie das Gerät gekauft haben.
3. **Wenn in Ihrer Wohnung Gas freigesetzt wird:**
   a) Öffnen Sie alle Fenster.
   b) Ziehen Sie **nicht** den Stecker aus der Steckdose und benutzen Sie **nicht** das Bedienfeld oder den Thermostat.
   c) Berühren Sie das Gerät **nicht**, bis das Gas vollständig entwichen ist.
   d) Andernfalls können Funken entstehen, die das Gas entzünden.
4. Halten Sie alle Komponenten des Geräts von Feuer und anderen Zündquellen fern, wenn Sie das Gerät entsorgen oder außer Betrieb nehmen.
5. **EXPLOSIONSGEFAHR!** Bewahren Sie keine explosiven Stoffe oder Sprays, die brennbare Treibgase enthalten, in Ihrem Gerät auf. Explosive Gemische können dort explodieren.

6. Beim Auspacken sollten die Verpackungsmaterialien (Polyäthylenbeutel, Styroporteile usw.) von Kindern und Haustieren ferngehalten werden. VERSCHLUCKUNGSGEFAHR! VERLETZUNGSGEFAHR!
7. Halten Sie immer die erforderlichen Mindestabstände für eine gute Belüftung ein.
8. Schließen Sie das Gerät erst dann an das Stromnetz an, wenn alle Verpackungs- und Transportsicherungen entfernt wurden.
9. Betreiben Sie das Gerät nur mit 220 ~ 240 V AC / 50 Hz. Alle Anschlüsse und energieführenden Bauteile müssen von einem autorisierten Fachmann ausgetauscht werden.
10. Verwenden Sie für den Anschluss des Geräts an das Stromnetz keine Steckdosenleiste oder Mehrfachsteckdose.
11. Schließen Sie das Gerät nicht an einen Energiesparstecker (z. B. Sava-Stecker) und an Wechselrichter an, die Gleichstrom (DC) in Wechselstrom (AC) umwandeln, z. B. Solaranlagen, Stromversorgung von Schiffen.
12. Um jede Art von Gefahr zu vermeiden, ist eine spezielle und ordnungsgemäß geerdete Steckdose erforderlich, die den Angaben des Steckers entspricht. Das Gerät muss ordnungsgemäß geerdet sein.
13. Vergewissern Sie sich, dass das Netzkabel nicht unter dem Gerät liegt oder beim Transport des Geräts beschädigt wird.
14. Entfernen Sie **regelmäßig** eventuelle Staubansammlungen am Netzstecker, an der Schutzkontaktsteckdose und an allen Steckverbindungen. BRANDGEFAHR!
15. Halten Sie das Kabel von heißen Oberflächen fern.
16. Verwenden Sie keine Verlängerungskabel, Mehrfachsteckdosen oder Adapter. BRANDGEFAHR!
17. Die technischen Daten Ihres Energieversorgers müssen mit den Angaben auf dem Typenschild des Geräts übereinstimmen.
18. Ihr Haushaltsstromkreis muss mit einem automatischen Schutzschalter ausgestattet sein.
19. Nehmen Sie keine Änderungen am Gerät vor.
20. Schalten Sie den Strom aus, bevor Sie das Gerät installieren und an das Stromnetz anschließen. GEFAHR EINES TÖDLICHEN STROMSCHLAGS!
21. Trennen Sie das Gerät vom Stromnetz, bevor Sie es reinigen oder warten.
22. Verwenden Sie keine elektrischen Geräte in den Lebensmittelfächern Ihres Geräts, es sei denn, sie werden vom Hersteller Ihres Kühl-/Gefriergeräts empfohlen.
23. Stellen Sie keine wärmestrahlenden Geräte auf Ihr Gerät.

24. Stellen Sie das Gerät nicht an einem Ort auf, an dem es mit Wasser/Regen in Berührung kommen kann; andernfalls wird die Isolierung der elektrischen Anlage beschädigt.
25. Stellen Sie keinen Wasserkocher oder Vasen auf Ihr Gerät. Die elektrischen Bauteile Ihres Geräts können durch überkochendes oder verschüttetes Wasser schwer beschädigt werden.
26. Verwenden Sie zum Reinigen oder Abtauen des Geräts keine Dampfreiniger. Der Dampf kann mit den elektrischen Teilen in Kontakt kommen und einen Kurzschluss verursachen. GEFAHR EINES STROMSCHLAGS!
27. Verwenden Sie niemals mechanische Geräte, Messer oder andere scharfkantige Gegenstände, um verkrustetes Eis im Inneren des Geräts zu entfernen. GEFAHR EINES STROMSCHLAGS durch Beschädigung des Geräteinneren.
28. Essen Sie keine Lebensmittel, die noch gefroren sind. Kinder sollten kein Eis direkt aus dem Gefrierschrank essen. Die Kälte kann zu Verletzungen im Mund führen.
29. Der Kontakt mit gefrorenen Lebensmitteln, Eis und Metallteilen im Gefrierfach kann zu verbrennungsähnlichen Verletzungen führen.
30. Kinder dürfen nicht mit dem Gerät spielen.
31. **Wenn Sie Ihr Gerät** (auch vorübergehend) **außer Betrieb nehmen**, **sorgen Sie dafür, dass Kinder nicht in das Gerät gelangen können**. Beachten Sie unbedingt die entsprechenden Sicherheitshinweise Nummern. 1 und 4, Kapitel AUßERBETRIEBNAHME, abschließend
32. Beachten Sie unbedingt die Anweisungen im Kapitel INSTALLATION.

⚠ VORSICHT!

1. Der Verflüssiger und der Kompressor, die sich auf der Rückseite des Geräts befinden (Positionierung je nach Modell), können bei normalem Betrieb hohe Temperaturen erreichen. Führen Sie die Installation gemäß dieser Anleitung durch. Eine unzureichende Belüftung des Geräts beeinträchtigt seinen Betrieb und führt zu Schäden am Gerät. Die Lüftungsschlitze dürfen zu keiner Zeit abgedeckt oder blockiert werden.
2. **Legen Sie keine Flaschen- oder Dosengetränke (weder mit noch ohne Kohlensäure)** in das Gefrierfach des Geräts, da ihre Behälter explodieren könnten.

3. Berühren Sie die stark abgekühlten Oberflächen nicht mit nassen oder feuchten Händen, da Ihre Haut an diesen Oberflächen kleben bleiben kann.
4. Verstauen Sie niemals Lebensmittel und/oder Vorratsbehälter, insbesondere aus Metall, im Gefrierschrank, wenn Ihre Hände feucht oder nass sind. Achten Sie darauf, dass Ihre Hände immer trocken sind. GEFAHR VON ERFRIERUNGEN!

HINWEIS!

1. Bewahren Sie kein Trockeneis im Gerät auf.
2. Wenn Sie das Gerät mit Hilfe der Rollen (je nach Modell) bewegen, dürfen Sie es nur vorwärts oder rückwärts bewegen, da die Rollen nicht schwenkbar sind und keine seitlichen Bewegungen zulassen. Seitliche Bewegungen können das Gerät und den Boden ernsthaft beschädigen.
3. Neigen Sie das Gerät nicht mehr als 45^0 .
4. Wenn das Gerät in horizontaler Lage transportiert wird, kann etwas Öl vom Kompressor in den Kältemittelkreislauf fließen.
5. Lassen Sie das Gerät **4 - 6 Stunden** in aufrechter Position stehen**, bevor** Sie es einschalten, um sicherzustellen, dass das Öl in den Kompressor zurückgeflossen ist.
6. Wenn Sie das Gerät zum ersten Mal benutzen oder das Gerät längere Zeit vom Stromnetz getrennt war, lassen Sie das Gerät **3 bis 4 Stunden** auf mittlerer Temperaturstufe abkühlen**, bevor** Sie frische oder gefrorene Lebensmittel in das Gerät geben. Wenn Sie Lebensmittel in das Gerät geben, bevor es seine normale Betriebstemperatur erreicht hat, können diese Lebensmittel auftauen und/oder verderben.
7. Benutzen Sie niemals die Tür, um das Gerät zu bewegen, da Sie sonst die Scharniere beschädigen.
8. Das Gerät muss von mindestens **zwei Personen** transportiert und aufgestellt werden.
9. Wenn Sie das Gerät auspacken, sollten Sie sich die Position aller Teile des Innenzubehörs notieren, für den Fall, dass Sie es zu einem späteren Zeitpunkt wieder einpacken und transportieren müssen.
10. Nehmen Sie das Gerät nicht in Betrieb, wenn nicht alle Komponenten ordnungsgemäß installiert sind.
11. Stellen oder lehnen Sie sich nicht auf den Boden, die Schubladen, die Türen usw. des Geräts.
12. Schließen Sie niemals die Türen des Geräts, wenn die Einlegeböden oder Schubladen ausgezogen sind, da Sie sonst die Einlegeböden/Schubladen und das Gerät beschädigen.

13. Füllen Sie keine heißen Flüssigkeiten oder heißen Lebensmittel in das Gerät.
14. Die Entlüftungsöffnungen des Geräts oder des Einbaus (wenn das Gerät für den Einbau geeignet ist) müssen vollständig geöffnet, nicht blockiert und frei von Verschmutzungen jeglicher Art sein.
15. Stellen Sie keine Lebensmittel direkt gegen den Luftauslass an der Rückwand.
16. Füllen Sie die Einlegeböden/Schubladen/Türfächer nicht zu voll, um sie vor Beschädigungen zu schützen.
17. Reinigen Sie das Gerät **mindestens** einmal im Monat (s. Kapitel REINIGUNG UND WARTUNG).
18. Tauen Sie das Gerät **mindestens** einmal im Monat ab (s. Kapitel ABTAUEN)
19. Das Typenschild **darf nicht** entfernt oder unleserlich gemacht werden, da **sonst alle Garantiebestimmungen hinfällig werden!**

2. Klimaklassen

Siehe Kap. **TECHNISCHE DATEN** für Informationen über die Klimaklasse Ihres Geräts. Ihr Gerät kann in den unten genannten Räumen mit den entsprechenden Raumtemperaturen betrieben werden.

KLIMAKLASSE	UMGEBUNGSTEMPERATUR	
SN	**+10^0 →+32 C^0**	z.B. unbeheizter Keller
N	**+16^0 →+32 C^0**	Innenraumtemperatur
ST	**+16^0 →+38 C^0**	Innenraumtemperatur
T	**+16^0 →+43 C^0**	Innenraumtemperatur

3. Einbau

Alle Maße in diesen Kapiteln sind in **Millimetern** angegeben**.**

Die für eine ordnungsgemäße Belüftung erforderlichen Mindestabstände finden Sie in Kapitel 3.2.2 BELÜFTUNG.

3.1 Standort

⚠ **WARNUNG!** Halten Sie beim Auspacken das Verpackungsmaterial (Polyäthylenbeutel, Styroporteile usw.) von Kindern und Haustieren fern. VERSCHLUCKUNGSGEFAHR! VERLETZUNGSGEFAHR!

1. Packen Sie das Gerät vorsichtig aus. Entsorgen Sie die Verpackung wie im Kapitel Abfallentsorgung beschrieben.
2. Entfernen Sie alle Verpackungsmaterialien.
3. Das Zubehör Ihres Geräts kann vor Transportschäden geschützt werden (Klebebänder usw.). Entfernen Sie solche Klebebänder sehr vorsichtig. Entfernen Sie Reste solcher Klebebänder mit einem feuchten Tuch unter Verwendung von lauwarmem Wasser und einem milden Reinigungsmittel (siehe auch Kapitel REINIGUNG UND PFLEGE). Entfernen Sie niemals Teile der Geräterückseite!
4. Stellen Sie das Gerät an einem geeigneten Ort mit ausreichendem Abstand zu Wärme- und Kältequellen auf.
5. Überprüfen Sie, dass das Gerät und das Netzkabel nicht beschädigt sind.
6. Stellen Sie das Gerät an einem trockenen und gut belüfteten Ort auf.
7. Schützen Sie das Gerät vor direkter Sonneneinstrahlung.
8. Die Türen müssen sich vollständig und ungehindert öffnen lassen.
9. Stellen Sie das Gerät auf einem ebenen, trockenen und festen Boden auf. Überprüfen Sie die korrekte Installation mit einer Wasserwaage.
10. Schließen Sie das Gerät ordnungsgemäß an das Stromnetz an.
11. Das Typenschild befindet sich im Inneren des Geräts oder auf der Rückseite.

3.2 Platz- und Lüftungsbedarf

- Stellen Sie das Gerät in einem trockenen, gut belüfteten Raum auf. Der Aufstellungsort sollte weder
weder direktem Sonnenlicht noch in der Nähe einer Wärmequelle, z. B. eines Herdes, Heizkörpers usw., ausgesetzt werden.
- Um eine ausreichende Belüftung des Geräts zu gewährleisten, muss auf jeder Seite des Schranks ein Luftraum von mindestens 10 cm vorhanden sein.

3.3 Nivellierung

Benötige Werkzeuge:

Nicht mitgeliefert	
	Philips Schraubendreher & Schlitzschraubendreher
Bereitgestellt	
	Schraube
	
	Griffabdeckung
	
	Griff

- Verwenden Sie die verstellbaren Füße, um das Gerät richtig zu nivellieren und eine gute Luftzirkulation in den unteren Bereichen des Geräts zu gewährleisten. Stellen Sie die Füße mit einem geeigneten Schraubenschlüssel ein.

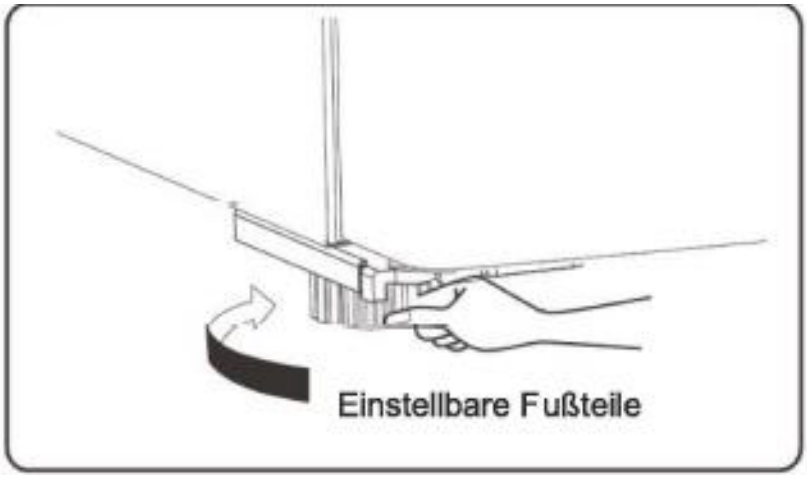

  - Die obige Abbildung ist **nur** ein Beispiel. Änderungen sind möglich.

- Um das Selbstschließen der Türen zu ermöglichen, neigen Sie den Oberteil nach hinten um ca. 10-15mm.

- Wenn Sie das Gerät transportieren müssen, stellen Sie die verstellbaren Füße auf die niedrigste Position, damit das Gerät auf seinen Rollen (je nach Modell) leicht bewegt werden kann. Stellen Sie das Gerät nach dem Transport wieder ein.

HINWEIS! Die Rollen (je nach Modell) sind keine Lenkrollen und nur für die Vorwärts- und Rückwärtsbewegung des Geräts vorgesehen. Seitliche Bewegungen können Ihren Fußboden und die Rollen beschädigen.

1. Neigen Sie das Gerät, um das Schraubenloch auf der linken Seite der unteren Sockelblende zu finden.

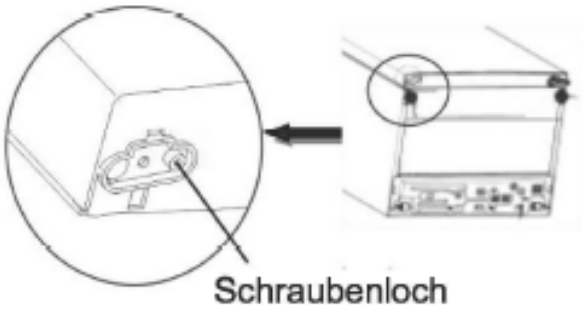

2. Setzen Sie die Schraube in das Loch der Gummifüße.

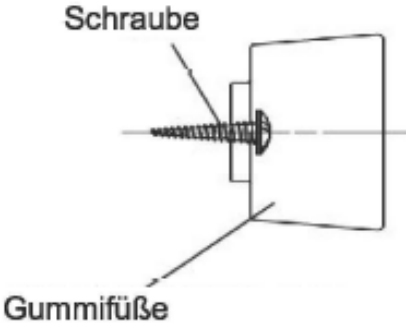

3. Richten Sie die Schraube auf das Loch auf der unteren Sockelblende. Befestigen Sie die Gummifüße mit einem Kreuzschlitzschraubendreher (selbsterstellt) fest an der Sockelblende.

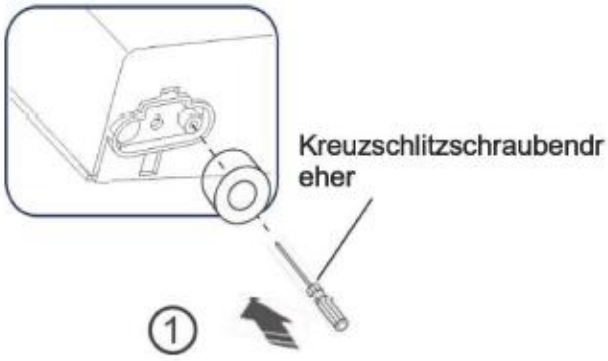

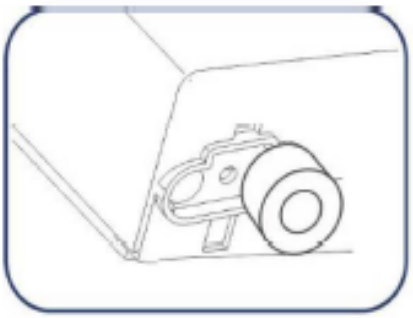

②

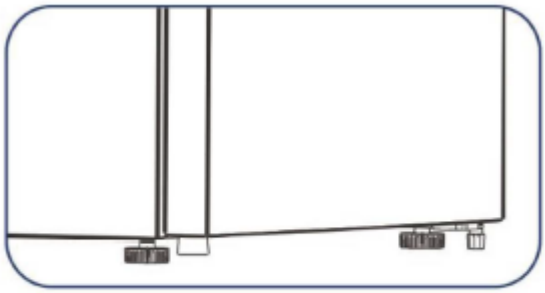

③

3.4 Seitenwechsel der Tür

Sie können die Seite, an der die Tür geöffnet wird, wahlweise von rechts (wie ausgeliefert) nach links ändern, sollte es die Einbaustelle erfordern.

⚠ WARNUNG! Trennen Sie das Gerät vom Stromnetz (ziehen Sie den Stecker), bevor Sie die Scharnierposition ändern.



⚠**HINWEIS!** Bei Bedarf können Sie den Kühlschrank auf seine Rückseite legen, um den Zugriff auf den Boden zu erhalten. Sie sollten den Kühlschrank dabei auf weiches Schaumverpackungsmaterial oder ähnliches Material legen, um die Beschädigung der Kühlrohre an der Rückwand des Kühlschranks zu vermeiden.

Um die Tür umzukehren, werden die folgenden Schritte allgemein empfohlen:

1. Verwenden Sie einen Spachtel oder einen Schraubendreher mit dünner Klinge, um die Schraubenlochabdeckung an der oberen linken Ecke des Kühlschranks und die obere Scharnierabdeckung an der oberen rechten Ecke des Kühlschranks abzuhebeln.

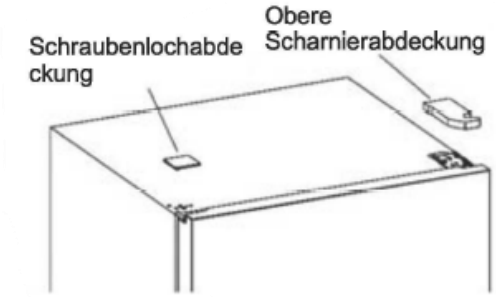

2. Lösen Sie die Spezialschrauben, mit denen das rechte obere Scharnierteil befestigt ist, mit einem 8-mm-Steckschlüssel oder einem Schraubenschlüssel (bitte stützen Sie dabei die Tür oben mit der Hand ab).

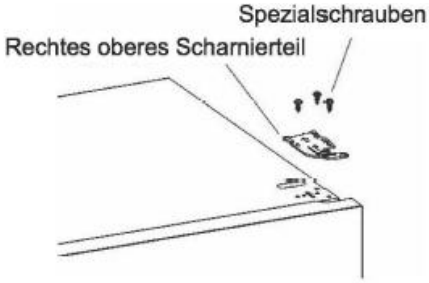

3. Entfernen Sie die Tür vom unteren Scharnier.
HINWEIS: Beim Entfernen der Tür achten Sie auf die Scheibe(n) zwischen dem Mittelscharnier und der Unterseite der Gefrierschranktür, die an der Tür kleben kann. Verlier nicht.

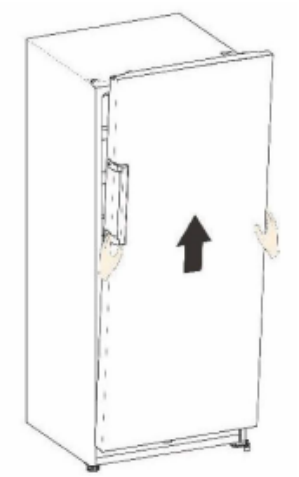

4. Legen Sie sie mit dem Panel nach oben auf eine glatte Oberfläche. Lösen Sie die Schraube 3 sowie die Teile 1 und 2, um sie dann auf der linken Seite einzusetzen und fest anzuziehen.

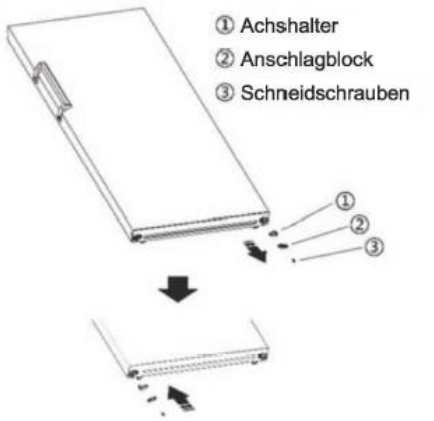

5. Legen Sie den Kühlschrank auf die weiche Schaumstoffverpackung oder auf ein ähnliches Material. Entfernen Sie beide einstellbaren Bodenfüße und entfernen Sie die vordere Fußplatte und das untere Scharnierteil, indem Sie die speziellen Flanschschneidschrauben abschrauben.

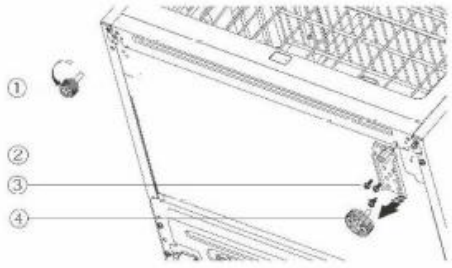

1. Einstellbarer Fußteil (Links)
2. Unteres Scharnierteil (Rechts)
3. Schneidschrauben
4. Einstellbarer Fußteil (Rechts)

6. Lösen Sie den unteren Scharnierstift, wechseln Sie ihn in die umgekehrte Lochposition, und ziehen Sie ihn dann entsprechend der Abbildung unten fest.

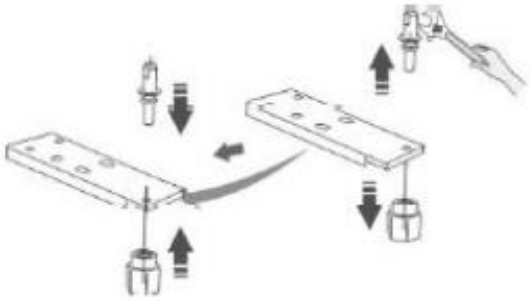

7. Ersetzen Sie das untere Scharnierteil auf die linke Seite und befestigen Sie es mit den speziellen Flanschschneidschrauben. Ersetzen Sie die verstellbare Fuß-Festplatte auf eine andere Seite und befestigen Sie sie.



8. Bringen Sie die Tür in die Grundstellung, stellen Sie das untere Scharnierteil ein und richten Sie die Scharnierachse in das untere Loch der Tür ein.

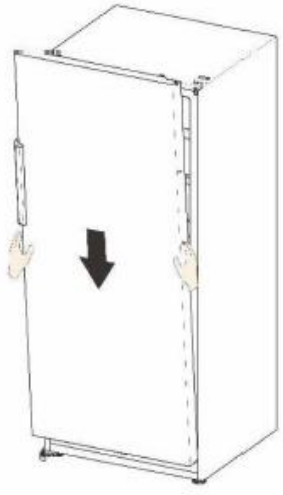

9. Versetzen Sie das obere Scharnierteil und führen Sie die obere Scharnierachse in das obere Loch der Tür. Passen Sie die Position der Tür an (stützen Sie die Tür dabei bitte mit der Hand ab) und befestigen Sie das obere Scharnierteil mit den speziellen Flansch selbstschneidenden Schrauben.

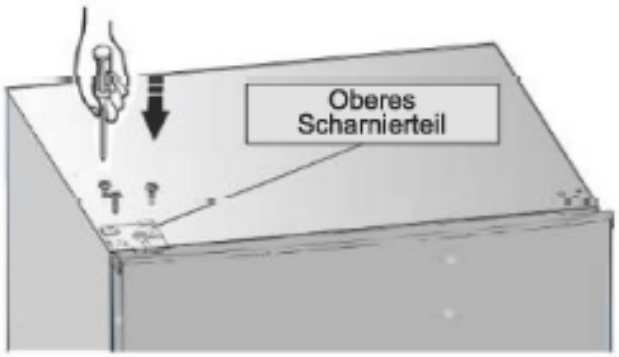

10. Montieren Sie die Schraubenlochabdeckung in der oberen rechten Ecke des Kühlschranks. Montieren Sie die obere Scharnierabdeckung (in der Plastiktüte) auf der linken Ecke. Setzen Sie die andere obere Scharnierabdeckung in die Plastiktüte.

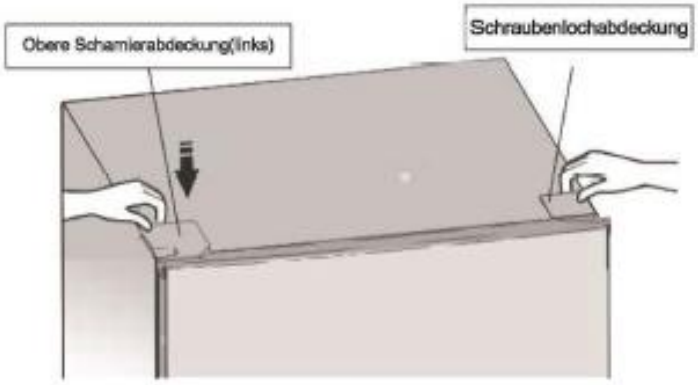

11. Bewegen Sie den Griff von der linken Seite der Tür zur rechten Seite.

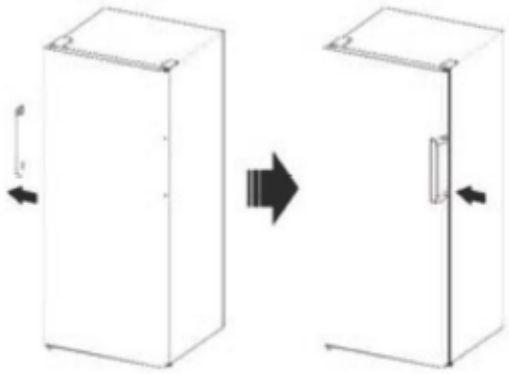

WARNUNG! Wenn Sie die Seite wechseln, auf der die Tür öffnet, darf das Gerät nicht an die Stromversorgung angeschlossen sein. Ziehen Sie den Stecker im Vorfeld aus der Steckdose.

3.5 Installation der Handgriffe

Bevor Sie das Gerät in Gebrauch nehmen, müssen Sie die mitgelieferten Griffe im Kühlraum anbringen. Bitte befolgen Sie zur Installation und Umkehrung des Griffs die folgenden Anweisungen.

- Fixieren Sie den Griff (A) auf der linken oder rechten Seite der Tür, wobei die Achsen der Schraubenlöcher im Griff und in der Tür auf Linie liegen müssen, siehe Abbildung.
- Schrauben Sie den Griff mit der in der Plastiktüte mitgelieferten Spezialschraube (B) fest und installieren Sie die Griffabdeckungen (C).

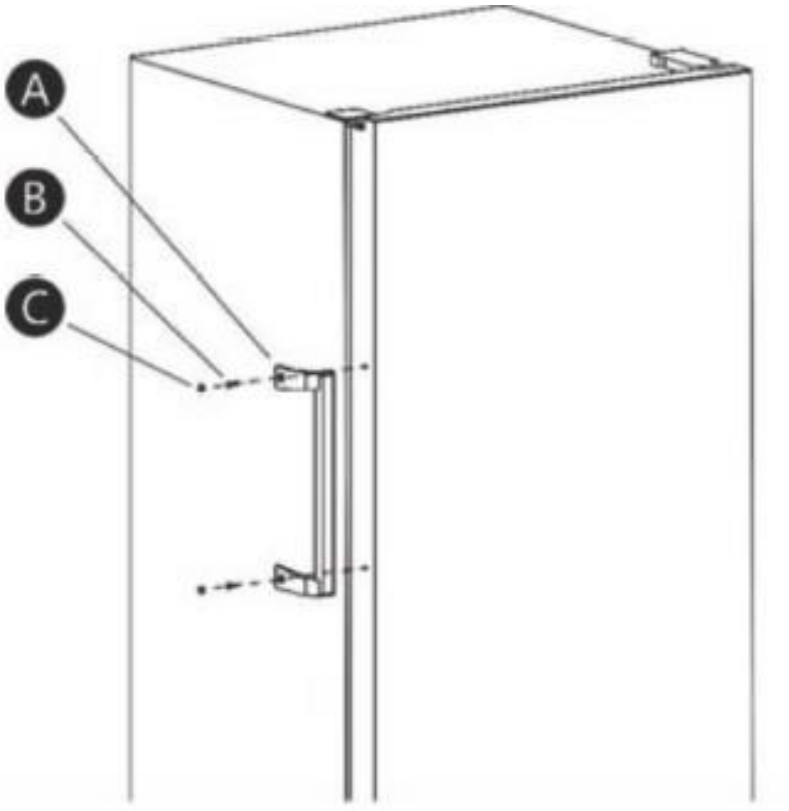

4. Betrieb

⚠**WARNUNG!** Um das Gerät vom Stromnetz zu trennen, müssen Sie den Netzstecker ziehen oder eine Abschaltvorrichtung verwenden.

⚠**HINWEIS!** Aufgrund laufender Veränderungen an unseren Produkten kann es zu leichten Abweichungen zwischen diesem Benutzerhandbuch und ihrem Gerät kommen, doch die Funktionen und Betriebsweisen bleiben unverändert.

⚠**HINWEIS!** Um die beste Energieeffizienz dieses Produktes zu erhalten, legen Sie bitte alle Regale, Schubladen und Körbe auf ihre ursprüngliche Position wie die Abbildungen unten.

4.1 Beschreibung des Geräts

Geräteansicht

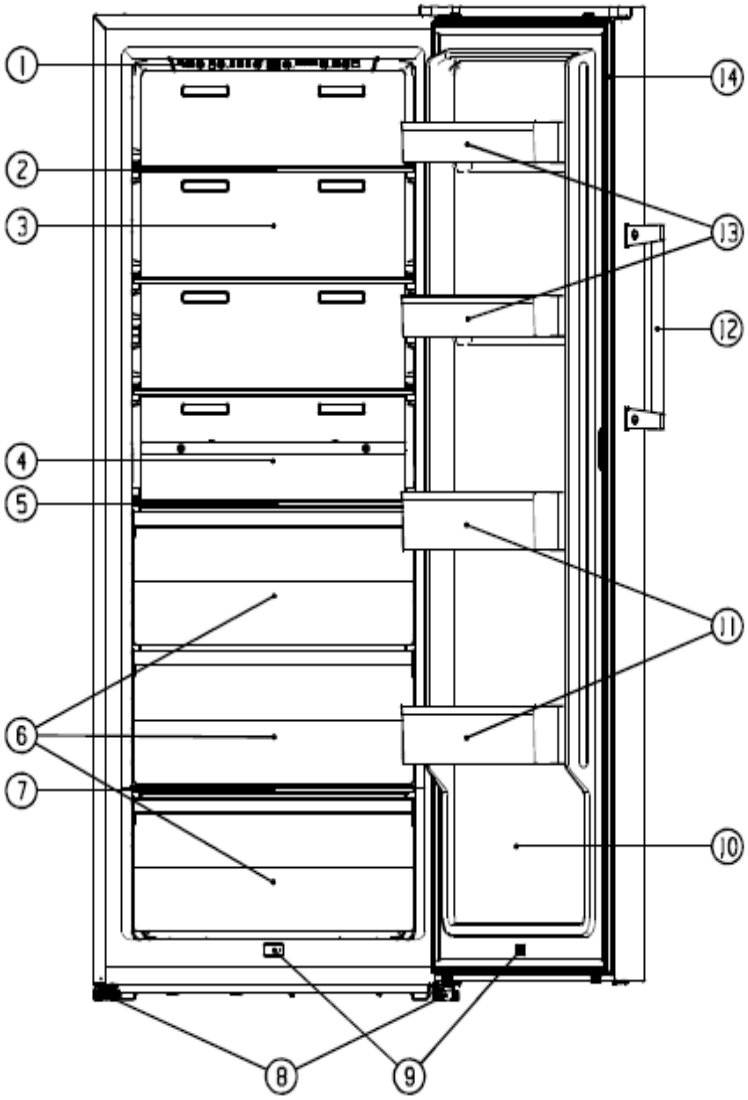

1. Bildschirmpanel
2. Obere Ablage
3. Oberer Luftkanal
4. Unterer Luftkanal
5. Mittleres Fach
6. Schublade
7. Unterer Teil des Regals
8. Einstellbare Fußteile
9. Türschalter
10. Tür
11. Türablage (groß)
12. Griff
13. Türablage (klein)
14. Türdichtung

4.2 Vor der ersten Inbetriebnahme

⚠ **WARNUNG!** Halten Sie beim Auspacken das Verpackungsmaterial (Polyäthylenbeutel, Styroporteile usw.) von Kindern und Haustieren fern. VERSCHLUCKUNGSGEFAHR! VERLETZUNGSGEFAHR!

HINWEIS! Lassen Sie das Gerät **4 - 6 Stunden** in aufrechter Position stehen, bevor Sie es an das Stromnetz anschließen, um sicherzustellen, dass das Öl in den Kompressor zurückgeflossen ist.

HINWEIS! Wenn Sie das Gerät zum ersten Mal benutzen oder das Gerät längere Zeit vom Stromnetz getrennt war, lassen Sie das Gerät 3 bis 4 Stunden auf mittlerer Temperaturstufe abkühlen (s. Kapitel 4.3 TEMPERATUREINSTELLUNG)**, bevor** Sie frische oder gefrorene Lebensmittel in das Gerät geben. Wenn Sie Lebensmittel in das Gerät geben, bevor es seine normale Betriebstemperatur erreicht hat, können diese auftauen und / oder verderben.

- Entfernen Sie alle Verpackungen.
- Lassen Sie das Gerät 2-3 Stunden lang leer laufen, damit die Fächer auf die richtige Temperatur abkühlen können.
- Reinigen Sie das Innere des Geräts mit warmem Wasser und einem flüssigen Reinigungsmittel, um Herstellungs- und Transportstaub zu entfernen.

4.3 Einstellung der Temperatur



Temperatursteuerung
Nutzen Sie Ihr Gerät entsprechend den folgenden Kontrollvorschriften. Ihr Gerät verfügt über die jeweiligen auf den Abbildungen unten dargestellten Funktionen.

Vorsicht!
Wenn Sie eine Temperatur einstellen, stellen Sie eine Durchschnittstemperatur für den gesamten Kühlschrank ein. Die Temperaturen im Inneren des Fachs können von den auf dem Bedienfeld angezeigten Temperaturen abweichen, je nachdem, wie viel Lebensmittel Sie aufbewahren und wo Sie diese platzieren. Hohe oder niedrige Raumtemperaturen können sich ebenfalls auf die tatsächliche Temperatur im Inneren des Geräts auswirken.

1. power hold 3s **POWER**

Halten Sie zum Aktivieren/Deaktivieren des Standby-Modus die Taste POWER mindestens für 3 Sekunden gedrückt. Nach dem Wechsel in den Standby-Modus leuchtet das Symbol POWER auf und der Temperaturbereich zeigt „OFF“, während andere Symbole erlöschen. Andere Tastenfunktionen sind ungültig, bis der ursprüngliche Regelzustand nach erneutem Druck auf die Taste zum Verlassen des Standby-Modus wiederhergestellt ist.

2. fridge freezer hold 3s **Umstellung Gefrierschrank/Kühlschrank**

Halten Sie für ca. 3 Sekunden die Gefrier-/Kühlfach-Umschalttaste gedrückt, um zwischen Gefrierfach und Kühlfach umzuschalten. Danach geht das Licht zuerst aus und dann wieder an oder blinkt einmal, was eine ganz normale Reaktion darauf ist, dass das Kontrollsystem die Umschaltung realisiert hat.

Vorsicht!

- Bevor Sie die Facheinstellung ändern, sollten Sie sich vergewissern, dass die gelagerten Lebensmittel für den neu eingestellten Modus geeignet sind. Falls nicht, leeren Sie das jeweilige Fach bitte zuerst.
- Wird der Gefriermodus auf Kühlmodus umgeschaltet, öffnen Sie bitte die Tür 5 Minuten lang, bevor Sie die zu kühlenden Lebensmittel einlegen.
- Wird der Kühlmodus auf Gefriermodus umgestellt, schließen Sie bitte die Tür und lassen Sie das Gerät 200 Minuten lang im neu eingestellten Modus laufen, bevor Sie die einzufrierenden Lebensmittel in das Fach legen.
- Vergewissern Sie sich beim Wechsel zur SuperFreeze-Funktion, dass sich keine Flaschen- oder Dosengetränke (vor allem keine kohlensäurehaltigen Getränke) im Gefrierfach befinden. Flaschen und Dosen können explodieren.

3. fridge freezer hold 3s **TEMP**.

Drücken Sie die Taste TEMP., um die Temperatur auf die gewünschte Einstellung zu justieren. Falls der Gefrierfachtyp auf Fahrenheit eingestellt ist, wird die Temperatur in der folgenden Reihenfolge eingestellt.

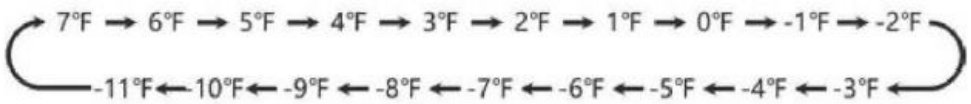

Falls der Gefrierfachtyp Celsius eingestellt ist, wird die Temperatur in der folgenden Reihenfolge eingestellt.

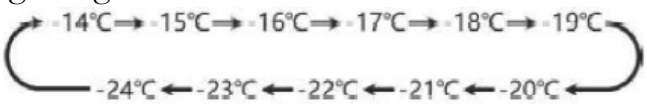

Falls der Kühlschranktyp auf Fahrenheit eingestellt ist, wird die Temperatur in der folgenden Reihenfolge eingestellt.

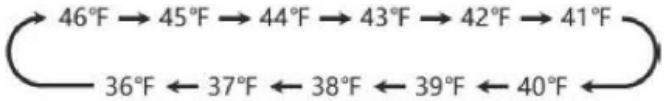

Falls der Kühlschranktyp auf Celsius eingestellt ist, wird die Temperatur in der folgenden Reihenfolge eingestellt.

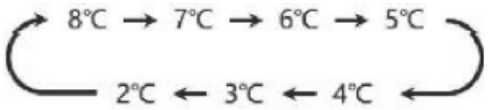

4. 

°F/°C

Drücken und halten Sie die Taste „TEMP.“ Für 3 Sekunden gedrückt, um auf dem Display zwischen Celsius und Fahrenheit umzuschalten.

5. 
Türalarm

Bleibt die Tür länger als 2 Minuten geöffnet, wird der Türalarm ausgelöst. Bei einem Türalarm leuchtet und blinkt die Türalarmanzeige, und der Temperaturanzeigebereich zeigt „dr“ an. In der Zwischenzeit ertönt der Summer dreimal alle 1 Minute und der Alarm stoppt nach 8 Minuten automatisch. Der Türalarm kann durch Schließen der Tür deaktiviert werden.

- Falls der Türalarm angeht, kann dieser ausgeschaltet werden, indem man die Tür schließt.
- Bei einem Türalarm können Sie die Taste „Menu“ mindestens 3 Sekunden lang gedrückt halten, um den Türalarmton zu löschen; anschließend zeigt das Bedienfeld „dr“ an und das Symbol „Alarm“ leuchtet auf.
- Um Energie zu sparen, vermeiden Sie es, die Tür für längere Zeit offen zu halten, wenn Sie das Gerät verwenden.

6. 
Energieeinsparung

Mit dieser Funktion arbeitet der Kühlschrank in einem Energiesparmodus, der während Ihrer Abwesenheit nützlich ist, um den Energieverbrauch zu reduzieren. Drücken Sie die Taste „Menu“, um die Energiesparfunktion einzuschalten. Das Symbol „Energy Saving“ leuchtet auf.

- Bei aktivierter Energiesparfunktion wird die Temperatur im Kühlmodus auf 6°C (43°F) und im Gefriermodus auf -17°C (1°F) eingestellt.
- Die eingeschaltete Energiesparfunktion können Sie durch Drücken der Taste „Menu“ – oder „TEMP.“ Ausschalten. Die Kühlschranktemperatur wird daraufhin wieder auf die vorherige Einstellung zurückgesetzt.

7. **SuperFreeze**

Die SuperFreeze Einstellung hilft dabei, die im Gefrierfach aufbewahrten Lebensmittel während Zeiten erhöhten Bedarfs auf der eingestellten Temperatur zu halten, bei großen Lebensmittelmengen oder zeitweise warmen Raumtemperaturen. Drücken Sie im Gefriermodus die Taste „Menu“, um die SuperFreeze-Funktion einzuschalten. Das Symbol  leuchtet auf.

- Bei aktivierter SuperFreeze-Funktion wird die Temperatur im Gefriermodus auf -24°C (-11°F) eingestellt.
- Bei aktivierter SuperFreeze-Funktion können Sie diese durch Drücken der Taste „Menu“ oder „TEMP.“ Ausschalen und die Temperatur des Kühlschranks wird wieder auf die vorherige Einstellung zurückgesetzt.
- Der SuperFreeze-Modus wird automatisch nach 52 Stunden deaktiviert.

HINWEIS! Bewahren Sie keine Glasflaschen oder Dosengetränke (vor allem keine kohlensäurehaltigen Getränke) im Gefrierfach auf. Flaschen und Dosen können explodieren.

8. **SuperCool**

Die SuperCool Einstellung hilft dabei die im Kühlschrank aufbewahrten Lebensmittel während Zeiten erhöhten Bedarfs auf der eingestellten Temperatur zu halten, bei großen Lebensmittelmengen oder zeitweise warmen Raumtemperaturen. Drücken Sie im Kühlschrankmodus die Taste „Menu“, um die SuperCool-Funktion zu aktivieren. Das Symbol  leuchtet auf.

- Bei aktivierter SuperCool-Funktion wird die Temperatur im Kühlmodus auf 2°C (36°F) eingestellt.
- Bei aktivierter SuperCool-Funktion können Sie diese durch Drücken der Taste „Menu“ oder „TEMP.“ Ausschalten und die Temperatur des Kühlschranks wird wieder auf die vorherige Einstellung zurückgesetzt.
- Der SuperCool-Modus wird automatisch nach 6 Stunden deaktiviert.

9. **Demomodus**

Der Demomodus ist für die Anzeige im Geschäft gedacht und verhindert dass der Kühlschrank Kühlluft erzeugt. In diesem Modus scheint der Kühlschrank zu funktionieren, aber er erzeugt keine kühle Luft. Auf dem Anzeigefeld werden spezielle Segmente wie folgt angezeigt.

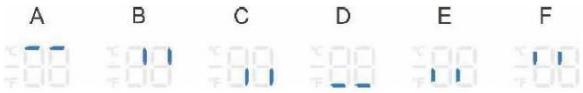

Drücken und halten Sie gleichzeitig die Tasten „POWER“ und „Menu“ für die Dauer von 3 Sekunden, um den Demomodus auszuschalten, wobei der Summer einen langen Ton erzeugt.

4.4 Die Gefriertruhe

⚠ **WARNUNG!** Essen Sie keine Lebensmittel, die noch gefroren sind. Kinder sollten kein Eis direkt aus dem Gefrierschrank essen. Die Kälte kann zu Verletzungen im Mund führen.

⚠ **WARNUNG!** Der Kontakt mit gefrorenen Lebensmitteln, Eis und Metallteilen im Gefrierfach kann zu verbrennungsähnlichen Verletzungen führen.

⚠ **VORSICHT! Legen Sie keine Flaschen- oder Dosengetränke (weder mit noch ohne Kohlensäure)** in das Gefrierfach des Geräts, da ihre Behälter explodieren könnten.

⚠ **VORSICHT!** Verstauen Sie niemals Lebensmittel und / oder Vorratsbehälter, insbesondere solche aus Metall, im Gefrierschrank, wenn Ihre Hände feucht oder nass sind. Achten Sie darauf, dass Ihre Hände immer trocken sind. GEFAHR VON ERFRIERUNGEN!

Der Gefrierschrank ist **für die langfristige Lagerung** von Lebensmitteln vorgesehen. Bitte beachten Sie die Hinweise zur maximalen Lagerzeit auf der Verpackung von Tiefkühlprodukten. Frieren Sie aufgetaute Lebensmittel nicht wieder ein.

- ❖ Schützen Sie frische Lebensmittel, die Sie einfrieren möchten, mit Alufolie, Frischhaltefolie, luft- und wasserdichten Plastikbeuteln, Polyethylenbehältern oder anderen geeigneten Plastikbehältern mit Deckel.
- ❖ Lassen Sie zwischen den einzelnen Gefriergutstücken etwas Freiraum, da eine gute Luftzirkulation erforderlich ist.

- ❖ Die Lebensmittel sind nach 24 Stunden vollständig gefroren (die entsprechenden Angaben zur *maximalen Gefrierkapazität innerhalb von 24 Stunden* finden Sie im Kapitel TECHNISCHE DATEN).
- ❖ Kaufen Sie Tiefkühlkost nur, wenn die Verpackung nicht beschädigt ist. Eine beschädigte Verpackung kann auf eine Unterbrechung der Kühlkette hinweisen.
- ❖ Vermeiden oder reduzieren Sie Temperaturschwankungen: Kaufen Sie Tiefkühlkost am Ende des Einkaufs und transportieren Sie sie in wärmeisolierten Beuteln.
- ❖ Aufgetaute und halb aufgetaute Lebensmittel nicht wieder einfrieren. Innerhalb von 24 Stunden verbrauchen.
- ❖ Beachten Sie die vollständigen Angaben auf der Verpackung von Tiefkühlkost.

4.4.1 Gefrierschubladen

- ❖ Je nach Modell können die Gefrierschubladen herausgenommen werden.

ⓘ Entfernen Sie vorher **alle** gelagerten Lebensmittel aus den Gefrierfächern.

- ❖ Die Gefrierschubladen können zum Reinigen usw. herausgenommen werden.[1]
  - ➢ Ziehen Sie die Gefrierschublade vorsichtig nach vorne und heben Sie sie leicht an, bis Sie sie herausnehmen können.

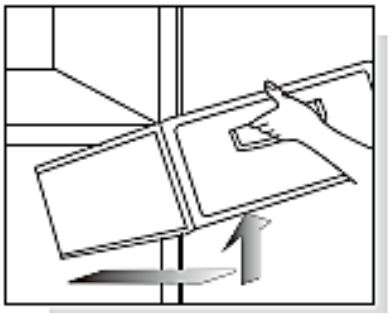

(Abb. ähnlich)

ⓘ Alle Schubladen des Gefrierschranks können zur Reinigung wie oben gezeigt herausgenommen und eingesetzt werden (je nach Modell).

4.5 Hilfreiche Hinweise / Energieeinsparung

- ❖ Legen Sie die Schubladen nicht mit Alufolie, Wachspapier oder Papierschichten aus; andernfalls wird die optimale Zirkulation der Kaltluft behindert, so dass das Gerät nicht mit optimaler Leistung arbeiten kann.
- ❖ Gekochte Speisen können im Gerät aufbewahrt werden. Lassen Sie sie auf Raumtemperatur abkühlen, bevor Sie sie in das Gerät geben.
- ❖ Lagern Sie Ihre Lebensmittel in farblosen, luftdichten und geschmacksneutralen Materialien.

[1] je nach Modell

- ❖ Einige Lebensmittel wie Fleisch, Fisch usw. können trocken werden und starke Gerüche abgeben. Sie können dies vermeiden, indem Sie sie in Alufolie oder Plastikfolie einwickeln oder in einen luftdichten Beutel oder Behälter geben.
- ❖ Sorgen Sie für ausreichend Stauraum für Ihre Lebensmittel. Füllen Sie Ihr Gerät nicht zu voll.
- ❖ Wickeln Sie Ihre Lebensmittel in Plastikfolie oder geeignetes Papier ein und legen Sie jede Art von Lebensmittel an einen bestimmten Platz in Ihrem Gerät. So vermeiden Sie Verunreinigungen, Wasserverluste und Geruchsvermischungen.
- ❖ Lassen Sie warme oder heiße Speisen auf Raumtemperatur abkühlen, bevor Sie sie in Ihr Gerät geben. Andernfalls steigt der Energieverbrauch und es bildet sich verkrustetes Eis.
- ❖ Wenn Sie Tiefkühlkost kaufen, darf die Verpackung nicht beschädigt sein und das Produkt muss ordnungsgemäß gelagert werden (Verkaufsbehälter -18^0 C oder niedriger).
- ❖ Legen Sie das aufzutauende Gefriergut in das Kühlfach des Geräts.
- ❖ Wie Sie Tiefkühlkost auftauen, hängt von Ihrer Küchenausstattung und dem Zweck ab, für den Sie die Tiefkühlkost verwenden möchten.
  - ✓ Raumtemperatur
  - ✓ im Kühlfach Ihres Geräts
  - ✓ in einem elektrischen Ofen2
  - ✓ in der Mikrowelle3
- ❖ Versuchen Sie, die Tür so wenig wie möglich zu öffnen, insbesondere bei warmem und feuchtem Wetter. Wenn Sie die Tür öffnen, schließen Sie sie so schnell wie möglich.
- ❖ Überprüfen Sie ständig, dass das Gerät gut belüftet ist. Das Gerät muss von allen Seiten gut belüftet sein.
- ❖ Tauen Sie das Gerät regelmäßig ab, da verkrustetes Eis die Leistung verringert und den Energieverbrauch des Geräts erhöht.

4.6 Bedeutung der *-Kennzeichnung von Gefriergeräten

- 1- (*****), 2- (******) und 3-Sterne-Gefriergeräte (*******) **sind nicht zum Einfrieren von frischen Lebensmitteln geeignet**.
- 2-Sterne (******) und 3-Sterne (*******) Gefriergeräte sind für die Lagerung von Tiefkühlkost (**vorgefroren**) und Eis oder für die Herstellung von Eis und Eiswürfeln geeignet.

[2]Beachten Sie die entsprechenden Funktionen Ihres Backofens.

[3]Beachten Sie die entsprechenden Funktionen Ihrer Mikrowelle.

FÄCHER	STERNE (*)	SOLL-LAGERTEMPERATUR	GEEIGNETE LEBENSMITTEL
Gefrierschrank	(***)*	-18 C ^{0}	➢ Geeignet für Meeresfrüchte (Fisch, Krabben, Schalentiere), Süßwasser und Fleischprodukte. ➢ Empfohlene Lagerdauer: **3 Monate** **Geeignet** zum Einfrieren **frischer** Lebensmittel.

FÄCHER	STERNE (*)	SOLL-LAGERTEMPERATUR	GEEIGNETE LEBENSMITTEL
Gefrierschrank	***	-18 C^{0}	➢ Geeignet für Meeresfrüchte (Fisch, Krabben, Schalentiere), Süßwasser und Fleischprodukte. ➢ Empfohlene Lagerdauer: **3 Monate** **Nicht geeignet** zum Einfrieren **frischer** Lebensmittel.
Gefrierschrank	**	-12 C^{0}	➢ Geeignet für Meeresfrüchte (Fisch, Krabben, Schalentiere), Süßwasser und Fleischprodukte. ➢ Empfohlene Lagerdauer: **2 Monate** **Nicht geeignet** zum Einfrieren **frischer** Lebensmittel.

Gefrierschrank	*	-6 C^0	➢ Geeignet für Meeresfrüchte (Fisch, Krabben, Schalentiere), Süßwasser und Fleischprodukte. ➢ Empfohlene Lagerdauer: **1 Monat** ⓘ **Nicht geeignet** zum Einfrieren **frischer** Lebensmittel.
0* - Fach	-	-6^0 C - 0 C^0	➢ Geeignet für frische Fleischprodukte (Schweine-, Rind-, Hühnerfleisch usw.) und verarbeitete Lebensmittel, die am selben Tag oder innerhalb der nächsten drei Tage nach der Lagerung (max.) verbraucht oder verarbeitet werden. ⓘ **Nicht geeignet** zum Einfrieren von Lebensmitteln oder zur Lagerung von Tiefkühlkost.

⚠**WARNUNG Essen** Sie keine Lebensmittel, die noch gefroren sind. Die Kälte kann zu Verletzungen im Mund führen.

⚠**WARNUNG** Berühren Sie stark abgekühlte Oberflächen nicht mit nassen oder feuchten Händen, da Ihre Haut an diesen Oberflächen kleben bleiben kann.

4.7 Lagerung von Lebensmitteln

Ihr Gerät verfügt über das Zubehör, das in der "Beschreibung des Geräts" im Allgemeinen gezeigt wird. Die Lebensmittel dürfen nicht direkt mit allen Oberflächen im Gerät in Berührung kommen. Sie müssen separat in Aluminium- oder Zellophanfolie oder in luftdichten Plastikboxen eingewickelt werden.

Aufbewahrung von Lebensmitteln im Kühlfach
Das Gefrierfach des Kühlschranks trägt dazu bei, die Lagerzeit von frischen, verderblichen Lebensmitteln zu verlängern.

Frische Lebensmittel sorgen für beste Ergebnisse:
Lagern Sie Lebensmittel, die sehr frisch und von guter Qualität sind.
Achten Sie darauf, dass die Lebensmittel gut verpackt oder abgedeckt sind, bevor sie gelagert werden. Dies verhindert, dass die Lebensmittel austrocknen, ihre Farbe oder ihren Geschmack verlieren, und trägt dazu bei, sie frisch zu halten. Außerdem wird so die Übertragung von Gerüchen verhindert. Gemüse und Obst müssen nicht eingewickelt werden, wenn sie im Gemüsefach des Kühlschranks gelagert werden.
Achten Sie darauf, dass stark riechende Lebensmittel eingewickelt oder abgedeckt sind und nicht in der Nähe von Lebensmitteln wie Butter, Milch und Sahne gelagert werden, die durch starke Gerüche verdorben werden können.
Kühlen Sie heiße Lebensmittel ab, bevor Sie sie in das Kühlfach legen.

Molkereiprodukte und Eier
Auf den meisten abgepackten Milchprodukten ist ein empfohlenes Haltbarkeitsdatum aufgedruckt. Bewahren Sie sie im Kühlfach auf und verbrauchen Sie sie innerhalb der empfohlenen Zeit.
Butter kann durch stark riechende Lebensmittel verdorben werden, weshalb sie am besten in einem verschlossenen Behälter aufbewahrt wird.
Eier sollten im Kühlfach aufbewahrt werden.

Rotes Fleisch
Frisches rotes Fleisch auf einen Teller legen und locker mit Wachspapier, Plastikfolie oder Folie abdecken.
Bewahren Sie gekochtes und rohes Fleisch auf getrennten Tellern auf. So wird verhindert, dass der Saft des rohen Fleisches das gekochte Produkt verunreinigt.

Geflügel
Frische ganze Vögel unter fließendem kaltem Wasser innen und außen abspülen, abtrocknen und auf einen Teller legen. Locker mit Plastikfolie oder Folie abdecken. Auch Geflügelstücke sollten auf diese Weise gelagert werden. Ganzes Geflügel sollte erst kurz vor dem Kochen gefüllt werden, da es sonst zu Lebensmittelvergiftungen kommen kann.

Fisch und Meeresfrüchte
Ganzer Fisch und Filets sollten am Tag des Kaufs verwendet werden. Bis zur Verwendung auf einem mit Plastikfolie, Wachspapier oder Folie abgedeckten Teller im Kühlschrank aufbewahren.

Wenn Sie den Fisch über Nacht oder länger aufbewahren, sollten Sie besonders darauf achten, sehr frischen Fisch zu wählen. Ganze Fische sollten in kaltem Wasser abgespült werden, um lose Schuppen und Schmutz zu entfernen, und dann mit Papiertüchern trocken getupft werden. Legen Sie ganze Fische oder Filets in einen versiegelten Plastikbeutel.
Muscheln stets gekühlt aufbewahren. Innerhalb von 1 - 2 Tagen verbrauchen.

Vorgekochte Lebensmittel und Speisereste
Diese sollten in geeigneten, abgedeckten Behältern gelagert werden, damit die Lebensmittel nicht austrocknen.
Nur 1-2 Tage aufbewahren.
Erhitzen Sie die Reste nur einmal, bis sie dampfend heiß sind.

Behälter für Gemüse
Der Gemüsebehälter ist der optimale Lagerort für frisches Obst und Gemüse.
Achten Sie darauf, die folgenden Früchte nicht über längere Zeit bei Temperaturen unter 7°C zu lagern: Zitrusfrüchte, Melonen, Aborigines, Ananas, Papaya, Küretten, Passionsfrüchte, Gurken, Paprika, Tomaten.
Bei niedrigen Temperaturen kommt es zu unerwünschten Veränderungen wie Erweichung des Fleisches, Bräunung und/oder beschleunigter Fäulnis.
Avocados (bis sie reif sind), Bananen und Mangos nicht im Kühlschrank aufbewahren.

Einfrieren und Aufbewahren von Lebensmitteln im Gefrierfach
Zur Aufbewahrung von tiefgefrorenen Lebensmitteln.
Zur Herstellung von Eiswürfeln.
Zum Einfrieren von Lebensmitteln.
Hinweis: Vergewissern Sie sich, dass die Tür des Gefrierfachs richtig geschlossen ist.

Kauf von Tiefkühlkost
Die Verpackung darf nicht beschädigt sein.
Verwendung bis zum "Mindesthaltbarkeitsdatum".
Transportieren Sie tiefgefrorene Lebensmittel nach Möglichkeit in einem Isolierbeutel und legen Sie sie schnell in das Gefrierfach.

Lagerung von Tiefkühlkost
Bei -18°C oder kälter lagern. Vermeiden Sie es, die Tür des Gefrierfachs unnötig zu öffnen.

Einfrieren frischer Lebensmittel
Frieren Sie nur frische und unbeschädigte Lebensmittel ein.

Um den bestmöglichen Nährwert, Geschmack und die Farbe zu erhalten, sollte Gemüse vor dem Einfrieren blanchiert werden. Auberginen, Paprika, Zucchini und Spargel müssen nicht blanchiert werden.
Hinweis: Halten Sie die einzufrierenden Lebensmittel von bereits gefrorenen Lebensmitteln fern.

Die folgenden Lebensmittel sind zum Einfrieren geeignet:
Kuchen und Gebäck, Fisch und Meeresfrüchte, Fleisch, Wild, Geflügel, Gemüse, Obst, Kräuter, Eier ohne Schale, Milchprodukte wie Käse und Butter, Fertiggerichte und Reste wie Suppen, Eintöpfe, gekochtes Fleisch und Fisch, Kartoffelgerichte, Aufläufe und Desserts.
Die folgenden Lebensmittel sind nicht zum Einfrieren geeignet:
Gemüsesorten, die üblicherweise roh verzehrt werden, wie Kopfsalat oder Radieschen, Eier in der Schale, Weintrauben, ganze Äpfel, Birnen und Pfirsiche, hart gekochte Eier, Joghurt, Dickmilch, saure Sahne und Mayonnaise.

Verpacken von Tiefkühlkost
Um zu verhindern, dass Lebensmittel ihren Geschmack verlieren oder austrocknen, verpacken Sie sie luftdicht.
1. Legen Sie die Lebensmittel in die Verpackung.
2. Luft entfernen.
3. Versiegeln Sie die Umhüllung.
4. Etikettieren Sie die Verpackung mit Inhalt und Einfrierdatum.

Geeignete Verpackung:
Kunststofffolie, Schlauchfolie aus Polyethylen, Aluminiumfolie. Diese Produkte sind im Fachhandel erhältlich.

Empfohlene Aufbewahrungszeiten für gefrorene Lebensmittel im Gefrierfach
Diese Zeiten hängen von der Art der Lebensmittel ab. Die eingefrorenen Lebensmittel sind zwischen 1 und 12 Monaten haltbar (mindestens bei -18 °C).

Lebensmittel	Lagerzeit
Speck, Aufläufe, Milch	1 Monat
Brot, Eiscreme, Wurstwaren, Pasteten, zubereitete Schalentiere, fetter Fisch	2 Monate
Nicht fetthaltiger Fisch, Schalentiere, Pizza, Gebäck und Muffins	3 Monate
Schinken, Kuchen, Kekse, Rinder- und Lammkoteletts, Geflügelstücke	4 Monate
Butter, Gemüse (blanchiert), Eier ganz und Eigelb, gekochte Flusskrebse, Hackfleisch (roh), Schweinefleisch (roh)	6 Monate
Obst (getrocknet oder in Sirup), Eiweiß, Rindfleisch (roh), ganzes Huhn, Lammfleisch (roh), Obstkuchen	12 Monate

Vergessen Sie nie:
Wenn Sie frische Lebensmittel mit einem Mindesthaltbarkeitsdatum einfrieren, müssen Sie sie vor Ablauf dieses Datums einfrieren.
Vergewissern Sie sich, dass die Lebensmittel nicht bereits eingefroren waren.
Vollständig aufgetaute Tiefkühlkost darf nämlich nicht wieder eingefroren werden.
Einmal aufgetaute Lebensmittel sollten schnell verzehrt werden.

4.8 Betriebliche Parameter

Das Gerät kann die entsprechenden Temperaturen nur erreichen, wenn:

1. die Umgebungstemperatur entspricht der Klimaklasse.
2. die Türen richtig schließen.
3. Sie die Türen nicht zu oft oder zu lange öffnen.
4. die Türdichtungen in einwandfreiem Zustand sind.
5. das Gerät richtig aufgestellt ist.
6. Sie das Gerät nicht überfüllt haben.
7. Sie keine warmen oder heißen Lebensmittel im Gerät aufbewahren

5 Reinigung und Wartung

⚠ GEFAHR! Berühren Sie **niemals** den Netzstecker, den Netzschalter oder andere elektrische Bauteile mit nassen oder feuchten Händen. GEFAHR EINES STROMSCHLAGS!

⚠WARNUNG! Trennen Sie das Gerät vom Stromnetz, bevor Sie es reinigen oder warten. GEFAHR EINES ELEKTRISCHEN SCHLAGES!

⚠WARNUNG! Um das Gerät vom Stromnetz zu trennen, müssen Sie den Netzstecker ziehen oder eine Abschaltvorrichtung verwenden.

⚠WARNUNG! Entfernen Sie regelmäßig mögliche Staubansammlungen am Netzstecker, an der Schutzkontaktsteckdose und an allen Steckverbindungen. BRANDGEFAHR!

HINWEIS! Reinigen Sie das Gerät **mindestens** einmal pro Monat.

1. Halten Sie das Gerät stets sauber, damit keine unangenehmen Gerüche entstehen.
2. Staubablagerungen auf dem Verflüssiger erhöhen den Energieverbrauch. Reinigen Sie den Kondensator zweimal im Jahr mit einem Staubsauger oder einer weichen Bürste.
3. Nehmen Sie alle Ringe und Armbänder ab, bevor Sie das Gerät reinigen oder warten, da Sie sonst die Oberfläche des Geräts beschädigen.

REINIGUNGSMITTEL:
➢ Verwenden Sie keine scharfen, scheuernden oder aggressiven Reinigungsmittel.
➢ Verwenden Sie keine Lösungsmittel.
➢ Verwenden Sie keine scheuernden Reinigungsmittel!

- Verwenden Sie keine organischen Reinigungsmittel! [4]
- Verwenden Sie keine ätherischen Öle!
- Diese Anweisungen gelten für **alle** Oberflächen Ihres Geräts.

EXTERNE REINIGUNG:

1. Verwenden Sie ein feuchtes Tuch und ein mildes, nicht säurehaltiges Reinigungsmittel. Verwenden Sie für hartnäckige Flecken ein geeignetes Reinigungsmittel.
2. Zum Abspülen klares Wasser verwenden.
3. Trocknen Sie die gereinigten Flächen mit einem Tuch ab.

INTERNE REINIGUNG:

1. Reinigen Sie die Einlegeböden und das Innere mit warmem Wasser und einem milden Reinigungsmittel.
2. Zum Abspülen klares Wasser verwenden.
3. Trocknen Sie die gereinigten Flächen mit einem Tuch ab.
4. Überprüfen Sie den Wasserablauf und reinigen Sie ihn bei Bedarf.

TÜRDICHTUNGEN:

- Mit warmem Wasser und einem milden, nicht säurehaltigen Reinigungsmittel reinigen. Nehmen Sie das Gerät nicht wieder in Betrieb, bevor die Türdichtungen vollständig getrocknet sind.

5.1 Entfrosten

⚠**WARNUNG!** Um das Gerät vom Stromnetz zu trennen, müssen Sie den Netzstecker ziehen oder eine Abschaltvorrichtung verwenden.

⚠ **WARNUNG!** Verwenden Sie niemals mechanische Gegenstände, Messer oder andere scharfkantige Gegenstände, um das verkrustete Eis zu entfernen. Verwenden Sie niemals einen Dampfreiniger. GEFAHR EINES ELEKTRISCHEN SCHLAGES!

⚠ **WARNUNG!** Verwenden Sie keine Föhne, elektrische Heizgeräte oder andere technische Geräte, um den Abtauvorgang zu beschleunigen. GEFAHR EINES ELEKTRISCHEN SCHLAGES!

HINWEIS! Tauen Sie das Gerät **mindestens** einmal pro Monat ab.

ABTAUEN DES GEFRIERFACHS:

[4] Reinigungsmittel wie Essig, Zitronensäure usw.

1. Nehmen Sie den Inhalt aus dem Gefrierfach und legen Sie ihn in eine Kühlbox.
2. Trennen Sie das Gerät vom Stromnetz. Um das Gerät vom Stromnetz zu trennen, **müssen Sie den** Netzstecker ziehen oder eine Abschaltvorrichtung verwenden.
3. Wenn das verkrustete Eis schmilzt, legen Sie einige trockene Tücher in das Gefrierfach, um das Wasser zurückzuhalten.
4. Verwenden Sie **kein** heißes Wasser, um den Abtauprozess zu beschleunigen.
5. Entfernen Sie zuerst die großen Eisbrocken.
6. Anschließend die kleinen Eisstücke entfernen.
7. Wischen Sie das Gerät und die Türdichtungen mit trockenen und weichen Tüchern ab und trocknen Sie sie.
8. Lassen Sie die Tür nach der Reinigung einige Zeit offen, um das Gerät zu lüften.

6. Fehlersuche

MALFUNKTION	
MÖGLICHE URSACHE	**MASSNAHME**
DAS GERÄT FUNKTIONIERT ÜBERHAUPT NICHT.	
1. Der Stecker des Geräts ist nicht mit der Steckdose verbunden.	**1.** Schließen Sie das Gerät ordnungsgemäß an das Stromnetz an.
2. Der Stecker hat sich gelöst.	**2.** Überprüfen Sie den Stecker.
3. Die Steckdose wird nicht mit Energie versorgt.	**3.** Überprüfen Sie die entsprechende Steckdose, indem Sie sie mit einem anderen Gerät verbinden.
4. Die Sicherung ist ausgeschaltet.	**4.** Überprüfen Sie den Sicherungskasten.
5. Die Spannung ist zu niedrig.	**5.** Vergleichen Sie die Angaben auf dem Typenschild mit den Angaben Ihres Energieversorgers.
DER KOMPRESSOR FUNKTIONIERT ÜBERHAUPT NICHT.	
1. Falsche Energieversorgung.	**1.** Überprüfen Sie die Energieversorgung.
DER KOMPRESSOR ARBEITET ZU LANGE.	
1. Das Gerät war eine Zeit lang ausgeschaltet.	**1.** Das Gerät braucht einige Zeit, um die eingestellte Temperatur zu erreichen.

2. Zu viele oder zu heiße Speisen im Gerät.	**2.** Entfernen Sie alle heißen Speisen.
3. Zu oft oder zu lange geöffnete Türen.	**3.** Öffnen Sie die Tür nicht zu oft/zu lange.

BILDUNG VON VERKRUSTETEM EIS.

1. Die Tür ist nicht richtig geschlossen.	**1.** Schließen Sie die Tür richtig.
2. Die Türdichtung ist beschädigt oder verschmutzt.	**2.** Reinigen und / oder ersetzen Sie die Türdichtung.

DIE TÜR MACHT BEIM ÖFFNEN EIN SELTSAMES GERÄUSCH.

1. Die Türdichtungen sind verschmutzt.	**1.** Reinigen Sie die Türdichtungen.

UNGEWÖHNLICHES GERÄUSCH.

1. Das Gerät ist nicht auf einem flachen und ebenen Boden aufgestellt. Das Gerät berührt eine Wand oder einen anderen Gegenstand.	**1.** Installieren Sie das Gerät ordnungsgemäß.
2. Tiefkühlkost wird unsachgemäß gelagert.	**2.** Lebensmittel richtig lagern.
3. Gegenstände sind hinter das Gerät gefallen.	**3.** Entfernen Sie die Gegenstände.

Wenn das Gerät eine Störung aufweist, die nicht in der obigen Liste aufgeführt ist, oder wenn Sie alle Punkte der Liste überprüft haben, das Problem aber weiterhin besteht, wenden Sie sich bitte an das Geschäft, in dem Sie das Gerät gekauft haben.

⚠ GEFAHR! Reparieren Sie das Gerät **nicht** selbst! Wenn Ihr Gerät nicht richtig funktioniert, wenden Sie sich an das Geschäft, in dem Sie das Gerät gekauft haben.

DIE UNTEN BESCHRIEBENEN BETRIEBSBEDINGUNGEN SIND NORMAL UND DEUTEN NICHT AUF EINE FEHLFUNKTION HIN.

❖ Das Kältemittel erzeugt ein Geräusch, das dem von fließendem Wasser ähnelt.

- ❖ Manchmal können Sie ein Geräusch hören, das durch den Einspritzvorgang des Kühlkreislaufs erzeugt wird.
- ❖ Die Seiten des Geräts können warm werden, während das Gerät in Betrieb ist.

DEUTLICHES GERÄUSCH:
Wenn Sie das Gerät zum ersten Mal in Betrieb nehmen oder die Temperatur unter einen bestimmten Wert fällt, arbeitet das Gerät mit hoher Leistung, um die eingestellte Temperatur zu erreichen.
KONDENSWASSER IM/AM GERÄT:
kann durch hohe Luftfeuchtigkeit oder sehr warme Umgebungstemperaturen innerhalb oder außerhalb des Geräts entstehen.
ANKLICKEN:
Sie hören den Kompressor klicken, wenn er aktiviert oder deaktiviert ist.
HUM:
wird durch den laufenden Kompressor verursacht.
KLOPFEN / SCHNAPPEN:
kann durch aufeinanderfolgende Ausdehnung und Schrumpfung der Komponenten des Kühlsystems entstehen. Sie werden durch Temperaturschwankungen vor und nach der Aktivierung bzw. Deaktivierung des Kompressors verursacht.

7. Stilllegung

STILLLEGUNG, VORÜBERGEHEND:

WENN DAS GERÄT ÜBER EINEN LÄNGEREN ZEITRAUM NICHT BENUTZT WIRD:

1. Trennen Sie das Gerät vom Stromnetz. Um das Gerät vom Stromnetz zu trennen, **müssen Sie den** Netzstecker ziehen oder eine Abschaltvorrichtung verwenden.
2. Entfernen Sie alle im Gerät gelagerten Lebensmittel.
3. Trocknen Sie das Innere des Geräts mit einem Tuch ab und lassen Sie die Tür ein paar Tage lang offen.

WÄHREND EINER DURCHSCHNITTLICHEN URLAUBS-/FERIENREISE (14-21 TAGE):

1. Gehen Sie vor wie oben beschrieben, oder
2. lassen Sie das Gerät in Betrieb.

WENN SIE DAS GERÄT VERSCHIEBEN MÖCHTEN:

1. Sichern Sie alle abnehmbaren Teile und den Inhalt des Geräts. Verpacken Sie sie gegebenenfalls separat.
2. Transportieren Sie das Gerät nur in aufrechter Position. Alle anderen Positionen können zu Schäden am Kompressor führen.
3. Achten Sie darauf, dass die Füße des Geräts nicht beschädigt werden.

STILLLEGUNG, ENDGÜLTIG

1. Trennen Sie das Gerät vom Stromnetz. Um das Gerät vom Stromnetz zu trennen, **müssen Sie den** Netzstecker ziehen oder eine Abschaltvorrichtung verwenden.
2. Schneiden Sie das Netzkabel am Gerät ab.
3. Entfernen Sie alle Türen des Geräts vollständig.
4. Lassen Sie die Einlegeböden in ihrer Position, damit Kinder nicht in das Gerät gelangen können.
5. Beachten Sie die Hinweise zur Entsorgung des Geräts im Kapitel ABFALLENTSORGUNG.

8. Technische Daten

Modell	Gefrierschrank
Klimaklasse	SN ~ T (10 - 43^0 C)
NoFrost Gefrierschrank	Ja
Energieeffizienzklasse*	D
Jährlicher Energieverbrauch in kW/h**	227.00
Spannung/Frequenz	220 - 240 V AC / 50 Hz
Volumen in l	384
Nettovolumen Gefrierschrank in l	384
Sterne	4****
Max. Gefrierkapazität innerhalb von 24 h	18,00 kg
Max. Lagerzeit / Störung	12 h
Geräuschemission	38 dB/A
Einstellbares Thermostat	Ja
Kompressor	1
Kältemittel / Menge	R600a / 50 g
Wechselbarer Türanschlag	Ja
Innenbeleuchtung: Gefrierschrank	LED
Gefrierschubladen / Gefrierfächer	3 / 4
Einlegeböden in der Gefriertür	4
Einstellbare Füße	Ja
Abtauverfahren	automatisch
Abmessungen des Geräts H*B*T in cm	172,00*70,00*73,50
Gewicht netto / brutto in kg	88,50 / 95.50

❖ Technische Änderungen vorbehalten.

* Auf einer Skala von A+++ (höchste Effizienz) bis G (niedrigste Effizienz).

** Basierend auf Standardmessergebnissen innerhalb von 24 Stunden. Der aktuelle Energieverbrauch hängt von der Art der Nutzung des Geräts sowie von seinem Standort ab.

9. Abfallwirtschaft

1. Entsorgen Sie das Gerät entsprechend der geltenden Gesetzgebung im Hinblick auf explosive Gase. Die Kühlsysteme und Isolierungen von Kühl- und Gefriergeräten enthalten Kältemittel und Gase, die ordnungsgemäß entsorgt werden müssen. Beschädigen Sie nicht die Kühlrippen und -rohre. Wenn Kältemittel entweicht, besteht BRANDGEFAHR!
2. Beim Auspacken sollten die Verpackungsmaterialien (Polyäthylenbeutel, Styroporteile usw.) von Kindern und Haustieren ferngehalten werden. VERSCHLUCKUNGSGEFAHR! VERLETZUNGSGEFAHR!
3. Alte und unbenutzte Geräte müssen zur Entsorgung an die zuständige Recyclingstelle geschickt werden. Niemals offenen Flammen aussetzen.
4. Bevor Sie ein altes Gerät entsorgen, machen Sie **es unbrauchbar**. Ziehen Sie den Netzstecker und schneiden Sie das gesamte Netzkabel ab. Entsorgen Sie das Netzkabel und den Stecker sofort**. Entfernen Sie die Tür vollständig**, damit Kinder nicht in das Gerät gelangen können, denn das gefährdet ihr Leben!
5. Entsorgen Sie Papier und Pappe in die entsprechenden Behälter.
6. Entsorgen Sie alle Kunststoffe in die entsprechenden Behälter.
7. Wenn in Ihrem Wohngebiet keine geeigneten Behälter zur Verfügung stehen, entsorgen Sie diese Materialien bei einer geeigneten kommunalen Sammelstelle für die Abfallverwertung.
8. Ausführlichere Informationen erhalten Sie von Ihrem Einzelhändler oder Ihren kommunalen Einrichtungen.

KÄLTEMITTEL:

1. Der Kältemittelkreislauf des Geräts enthält das Kältemittel R600a, ein Erdgas mit hoher Umweltverträglichkeit.
2. ⚠**WARNUNG!** Beschädigen Sie während des Transports des Geräts keine Komponenten des Kältemittelkreislaufs. BRANDGEFAHR!

		
Die mit diesem Symbol gekennzeichneten Materialien sind recycelbar.	Bitte wenden Sie sich an Ihre örtlichen Behörden, um weitere Informationen zu erhalten.	Das Kältemittel R600a ist brennbar!

10. Garantiebedingungen

Dieses Gerät enthält eine 24-monatige Garantie **für den Verbraucher,** die vom Hersteller ab dem Tag des Kaufs gewährt wird und sich auf die einwandfreien Materialbestandteile und die fehlerfreie Verarbeitung bezieht. Dem Verbraucher werden sowohl die Garantiegebühren des Herstellers als auch die Garantien des Verkäufers angerechnet. Diese sind nicht auf die Herstellergarantie beschränkt.
Jeder Garantieanspruch muss **unmittelbar nach der Feststellung und innerhalb von 24 Monaten** nach der Lieferung an den ersten Endabnehmer geltend gemacht werden. Der Garantieanspruch ist vom Käufer durch Vorlage eines Kaufbelegs mit Angabe des Kaufdatums und/oder des Lieferdatums nachzuweisen. Die Garantie begründet keinen Anspruch auf Rücktritt vom Kaufvertrag oder auf Preisminderung. Ersetzte Teile oder ausgetauschte Geräte gehen als unser Eigentum an uns über.

Der Garantieanspruch erstreckt sich nicht:

1. zerbrechliche Bauteile wie Kunststoff, Glas oder Glühbirnen;
2. geringfügige Änderungen der PKM-Produkte hinsichtlich ihrer zulässigen Beschaffenheit, wenn sie den Gebrauchswert des Produktes nicht beeinflussen;
3. Schäden, die durch Bedienungsfehler oder Fehlbedienung entstehen;
4. Schäden durch aggressive Umweltbedingungen, Chemikalien, Reinigungsmittel;
5. Schäden, die durch unsachgemäßen Einbau und Transport entstehen;
6. Schäden, die durch nicht haushaltsüblichen Gebrauch entstehen;
7. Schäden, die außerhalb des Gerätes durch ein PKM-Produkt verursacht wurden, es sei denn, eine Haftung ist aufgrund gesetzlicher Vorschriften zwingend.

Die Gültigkeit der Garantie erlischt, wenn:

1. die Vorschriften für die Installation und den Betrieb des Geräts nicht eingehalten werden.
2. das Gerät von einem Nicht-Fachmann repariert wird.
3. das Gerät durch den Verkäufer, den Installateur oder einen Dritten beschädigt wird.
4. die Installation oder die Inbetriebnahme unsachgemäß durchgeführt wird.
5. die Wartung unzureichend oder fehlerhaft durchgeführt wird.
6. das Gerät nicht für den vorgesehenen Zweck verwendet wird.
7. das Gerät durch höhere Gewalt oder Naturkatastrophen, einschließlich, aber nicht beschränkt auf Brände oder Explosionen, beschädigt wird.

Die Garantieansprüche verlängern weder die Garantiezeit noch setzen sie eine neue Garantiezeit in Gang. Der geografische Geltungsbereich der Garantie ist auf Geräte beschränkt, die in Deutschland, Österreich, Belgien, Luxemburg und den Niederlanden gekauft und verwendet werden.

Dear customer! We would like to thank you for purchasing a product from our wide range of domestic appliances. Read the complete instruction manual before you operate the appliance for the first time. Retain this instruction manual in a safe place for future reference. If you transfer the appliance to a third party, also hand over this instruction manual.

Index

Index 44
1. Safety information 46
1.1 Signal words 47
1.2 Safety instructions 47
2. Climatic classes 51
3. Installation 52
3.1 Site 52
3.2 Space and ventilation requirements 52
3.3 Levelling 53
3.4 Change of the hinge position 55
4. Operation 61
4.1 Description of the appliance 61
4.2 Before initial operation 61
4.3 Setting of the temperature 62
4.4 The freezer 66
4.4.1 Freezer drawers 66
4.5 Helpful hints / Energy saving 67
4.6 Meaning of the *-labelling of freezers 68
4.7 Storage of food 70
4.8 Operational parameters 74
5 Cleaning and maintenance 74
5.1 Defrosting 75
6. Trouble shooting 76
7. Decommissioning 79
8. Technical data 80
9. Waste management 81
10. Guarantee conditions 82



Do not dispose of this appliance together with your domestic waste. The appliance must be disposed of at a collecting centre for recyclable electric and electronic appliances. Do not remove the symbol from the appliance.

- The figures in this instruction manual may differ in some details from the current design of your appliance. Nevertheless follow the instructions in such a case. Delivery without content.
- Any modifications, which do not influence the functions of the appliance. shall remain reserved by the manufacturer. Please dispose of the packing with respect to your current local and municipal regulations.
- The appliance you have purchased may be an enhanced version of the unit this manual was printed for. Nevertheless, the functions and operating conditions are identical. This manual is therefore still valid. Technical modifications as well as misprints shall remain reserved.

EU - Declaration of Conformity

★ The products, which are described in this instruction manual, comply with the harmonized regulations.
★ The relevant documents can be requested from the final retailer by the competent authorities.

1. Safety information

READ THE SAFETY INFORMATION AND THE SAFETY INSTRUCTIONS CAREFULLY BEFORE YOU OPERATE THE APPLIANCE FOR THE FIRST TIME.

All information included in those pages serve for the protection of the operator. If you ignore the safety instructions, you will endanger your health and life.

- Store this manual in a safe place so you can use it whenever it is needed. Strictly observe the instructions to avoid damage to persons and property.
- Check the technical periphery of the appliance! Do all wires and connections to the appliance work properly? Or are they time-worn and do not match the technical requirements of the appliance? A check-up of existing and newly-made connections must be done by an authorized professional. All connections and energy-leading components (incl. wires inside a wall) must be checked by a qualified professional. All modifications to the electrical mains to enable the installation of the appliance must be performed by a qualified professional.
- The appliance is intended for private use only as well as to be used (1) in staff kitchen areas of shops, offices and other working environments; (2) by clients in hotels, motels, B&B and other residential type environments; (3) for catering and similar non-retail applications.
- The appliance is intended for cooling food only.
- The appliance is intended for indoor-use only.
- The appliance is not intended to be operated for commercial purposes, during camping and in public transport.
- Operate the appliance in accordance with its intended use only.
- Do not allow anybody who is not familiar with this instruction manual to operate the appliance.
- This appliance may be operated by **children** aged from 8 years and above as well as by persons with reduced physical, sensory and mental capabilities or lack of experience and knowledge if they are supervised or have been instructed concerning the safe use of the appliance and do comprehend the hazards involved. Children between 3 and 8 years are allowed to load and unload refrigerators. **Children** must not play with the appliance. Cleaning and **user-maintenance** must not be carried out by **children** unless they are supervised.

1.1 Signal words

⚠ DANGER! indicates a hazardous situation which, if ignored, will result in death or serious injury.

⚠ WARNING! indicates a hazardous situation which, if ignored, could result in death or serious injury.

⚠ CAUTION! indicates a hazardous situation which, if not avoided, may result in minor or moderate injury.

NOTICE! indicates possible damage to the appliance.

1.2 Safety instructions

⚠ DANGER!

To reduce the risk of electrocution:

9. Non-compliance of the orders of this instruction manual will endanger the life and health of the operator and/or can result in damages to the appliance.
10. **Do not connect** the appliance to the mains if the appliance itself or the power cord or the plug are visibly damaged.
11. The technical data of your energy supplier **must** meet the data on the rating plate of the appliance.
12. Do not modify the plug provided with the appliance, if it will not fit the outlet, have a proper outlet installed by a qualified electrician (**not covered by the guarantee**).
13. Never try to repair the appliance yourself. If the appliance does not operate properly, please contact the shop you purchased the appliance at. Original spare parts should be used only.
14. When the power cord is damaged, it must be replaced by the manufacturer or an authorized aftersales service or a qualified professional only.
15. **Never** pull the power supply cable to unplug the appliance. Always use the power plug itself to unplug the appliance. RISK OF ELECTRIC SHOCK!
16. **Never** touch the power plug, the power switch or other electrical components with wet or damp hands. RISK OF ELECTRIC SHOCK!

⚠ WARNING!

To reduce the risk of burns, electrocution, fire or injury to persons:

33. This appliance is equipped with the environmental-friendly refrigerant R600a. **The refrigerant R600a is inflammable**. The components of the cooling circuit must neither be damaged during transport nor use.
34. If any part of the cooling circuit is damaged, **the appliance must not stand** near a fire, naked light or spark-generating devices. Contact the shop you purchased the appliance at immediately .
35. **If gas is set free in your home:**
    a) Open all windows.
    b) **Do not** unplug the appliance and **do not** use the control panel or thermostat.
    c) **Do not** touch the appliance until all the gas has gone.
    d) Otherwise sparks can be generated which will ignite the gas.
36. Keep all components of the appliance away from fire and other sources of ignition when you dispose of or decommission the appliance.
37. **EXPLOSION HAZARD!** Do not store any explosive materials or sprays, which contain flammable propellants, in your appliance. Explosive mixtures can explode there.
38. While unpacking, the packaging materials (polythene bags, polystyrene pieces, etc.) should be kept away from children and pets. CHOKING HAZARD! RISK OF INJURY!
39. Always observe the required minimum distances for proper ventilation.
40. Do not connect the appliance to the electric supply unless all packaging and transit protectors have been removed.
41. Operate the appliance with 220 ~ 240 V AC / 50 Hz only. All connections and energy-leading components must be replaced by an authorized professional.
42. Do not use a socket board or a multi socket when connecting the appliance to the mains.
43. Do not connect the appliance to an energy saving plug (e.g. Sava Plug) and to inverters which convert direct current (DC) into alternating current (AC), e.g. solar systems, power supply of ships.
44. A dedicated and properly grounded socket meeting the data of the plug is required to minimize any kind of hazard. The appliance must be grounded properly.
45. Check that the power cord is not placed under the appliance or damaged when moving the appliance.

46. Remove possible dust accumulation at the power plug, at the safety power socket and at all plug connectors **regularly**. RISK OF FIRE!
47. Keep the cord away from heated surfaces.
48. Do not use any extension cords, multiple sockets or adapters. RISK OF FIRE!
49. The technical data of your energy supplier must meet the data on the model plate of the appliance.
50. Your domestic circuit must be equipped with an automatic circuit breaker.
51. Do not modify the appliance.
52. Turn off the power before you install the appliance and before you connect it to the mains. RISK OF FATAL ELECTRIC SHOCK!
53. Disconnect the appliance from the mains before you clean or maintain it.
54. Do not use any electric appliances inside the food storage compartments of your appliance unless they are recommended by the manufacturer of your refrigerator / freezer.
55. Do not put any heat-radiating appliances onto your appliance.
56. Do not install the appliance in a place where it may come in contact with water/rain; otherwise the insulation of the electrical system will be damaged.
57. Do not put a water-boiler or vases onto your appliance. The electrical components of your appliance can be seriously damaged by water over-boiling or spilled water.
58. Do not use any steam cleaners to clean or defrost the appliance. The steam can get into contact with the electrical parts and cause an electrical short. RISK OF ELECTRIC SHOCK!
59. Never use mechanic devices, knives or other sharp-edged items to remove encrusted ice inside the appliance. RISK OF ELECTRIC SHOCK caused by damaging the interior of the appliance.
60. Do not eat food which is still frozen. Children should not eat ice-cream straight from the freezer. The coldness can cause injuries in the mouth.
61. Contact with frozen food, ice and metal components in the freezer compartment can cause injuries similar to burns.
62. Children must never play with the appliance.
63. **If you decommission your appliance** (even temporarily), **ensure that children cannot get into the appliance**. Strictly observe the corresponding safety instructions numbers. 1 and 4, chapter DECOMMISSIONING, ultimate
64. Strictly observe the instructions in chapter INSTALLATION.

⚠ CAUTION!

5. The condenser and the compressor, located at the rear of the appliance (positioning depending on model), can reach high temperatures during ordinary operation. Carry out the installation according to this manual. An insufficient ventilation of the appliance will impair its operation and will damage the appliance. Do not cover or block the ventilation slats at any time.
6. **Do not put any bottled or canned beverages (neither still nor carbonated)** into the freezer compartment of the appliance as their containers could explode.
7. Do not touch the extremely cooled surfaces with wet or damp hands, because your skin may stick on these surfaces.
8. Never stow food and / or storage containers, especially containers made of metal, in the freezer while your hands are damp or wet. Ensure that your hands are always dry. RISK OF FROSTBITE!

NOTICE!

20. Do not store dry ice in the appliance.
21. When you move the appliance using the rollers (depending on model), only move it forwards or backwards as the rollers are not pivotable and do not allow any lateral motion. Lateral motion can damage the appliance and floor seriously.
22. Do not tilt the appliance more than 45^0.
23. If the appliance is transported in a horizontal position, some oil may flow from the compressor into the refrigerant circuit.
24. Leave the appliance in an upright position for **4 - 6 hours before** you switch it on to ensure, that the oil has flowed back into the compressor.
25. If you use the appliance for the first time or the appliance has been disconnected from the mains for a longer period of time, allow the appliance to cool down for **3 until 4 hours** on medium temperature setting **before** you place any fresh or frozen food in the appliance. If you place food in the appliance before it has reached its normal operating temperature, this foods can thaw and / or spoil.
26. Never use the door for moving the appliance as you will damage the hinges.
27. The appliance must be transported and installed by at least **two persons**.
28. When you unpack the appliance, you should take note of the position of every part of the interior accessories in case you have to repack and transport it at a later point of time.

29. Do not operate the appliance unless all components are installed properly.
30. Do not stand or lean on the base, the drawers, the doors etc of the appliance.
31. Never close the doors of the appliance while shelves or drawers are extended, otherwise you will damage the shelves / drawers and the appliance.
32. Do not put hot liquids or hot foodstuff into the appliance.
33. The air vents of the appliance or its built-in structure (if the appliance is suitable for being built-in) must be completely open, unblocked and free of any kind of dirt.
34. Do not place any food directly against the air outlet on the rear wall.
35. Do not overfill the shelves / drawers /door trays to protect them from damage.
36. Clean the appliance **at least** once a month (s. chapter CLEANING AND MAINTENANCE).
37. Defrost the appliance **at least** once a month (s. chapter DEFROSTING)
38. The rating plate **must not** be removed or made illegible, **otherwise all terms of the warranty become invalid!**

2. Climatic classes

Look at chap. **TECHNICAL DATA** for information about the climatic class of your appliance. Your appliance can be operated in rooms with relevant room temperatures as named below.

CLIMATIC CLASS	AMBIENT TEMPERATURE	
SN	**$+10^0 \rightarrow +32^0$ C**	e.g. unheated cellar
N	**$+16^0 \rightarrow +32^0$ C**	inner home temperature
ST	**$+16^0 \rightarrow +38^0$ C**	inner home temperature
T	**$+16^0 \rightarrow +43^0$ C**	inner home temperature

3. Installation

All dimensions in these chapters are given in **millimetres.**

The minimum distances required for proper ventilation can be found in chapter 3.2.2 VENTILATION.

3.1 Site

⚠ **WARNING!** While unpacking, the packaging materials (polythene bags, polystyrene pieces, etc.) should be kept away from children and pets. CHOKING HAZARD! RISK OF INJURY!

12. Unpack the appliance carefully. Dispose of the packaging as described in chapter waste management.
13. Remove all packaging materials.
14. The accessories of your appliance can be protected from damage due to transportation (adhesive tapes etc.). Remove such tapes very carefully. Remove remains of such tapes with a damp cloth using lukewarm water and a mild detergent (see also chapter CLEANING AND MAINTENANCE). Never remove any components of the back of the appliance!
15. Install the appliance in a suitable position with an adequate distance from sources of heat and cold.
16. Check that the appliance and the power cord are not damaged.
17. Install the appliance in a dry and well-ventilated place.
18. Protect the appliance from direct sunlight.
19. The doors must open completely and without hindrance.
20. Install the appliance on a level, dry and solid floor. Check the correct installation with a bubble level.
21. Connect the appliance to the mains properly.
22. The rating plate is inside the appliance or at the back.

3.2 Space and ventilation requirements

• Install the appliance in a dry, well-ventilated room. The installation location should neither be
exposed to direct sunlight nor near a heat source, e.g. a cooker, radiator, etc.
• To ensure adequate ventilation for the appliance, allow a minimum of 10 cm of airspace on each side of the cabinet.

3.3 Levelling

Not provided	 Philips Screwdriver & Slotted Screwdriver
Provided	 Scerw
	 Handle cover
	 Handle

- Use the adjustable feet to level the unit properly and ensure good air circulation in the lower areas of the unit. Adjust the feet using a suitable wrench.

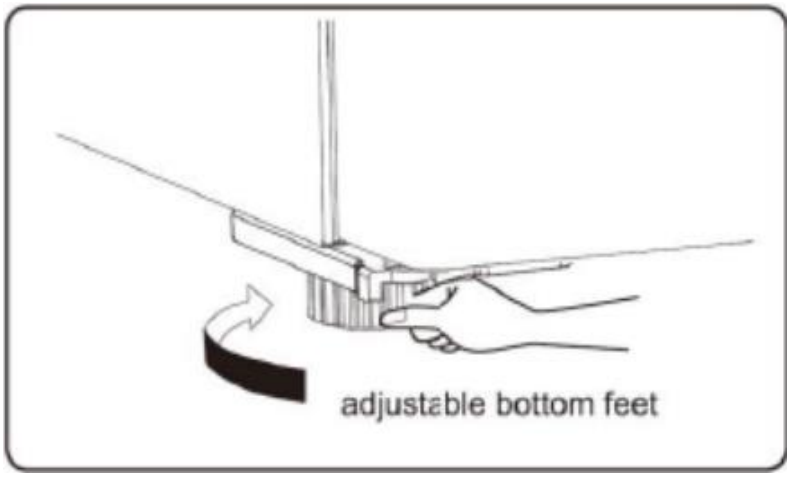

- ❖ The above illustration is only an example. Changes are possible.

- To allow the doors to self-close, tilt the top backwards by 10 – 15 mm.
- If you need to transport the device, set the adjustable feet to the lowest position so that the device can be easily moved on its casters (depending on the model). Reset the device after transport.

NOTE! The casters (depending on the model) are not swivel casters and are only intended for moving the device forwards and backwards. Sideways movements can damage your floor and the casters.

1. Tilt appliance to find screw hole on the left of lower base cover.

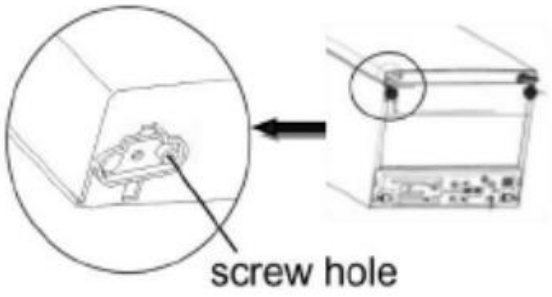

2. Put screw into the hole of rubber supporting pad.

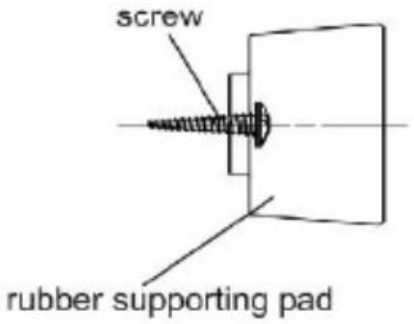

3. Make screw in alignment with the hole on lower base cover. Fasten rubber supporting pad to the base cover firmly by a cross screwdriver (self-provided).

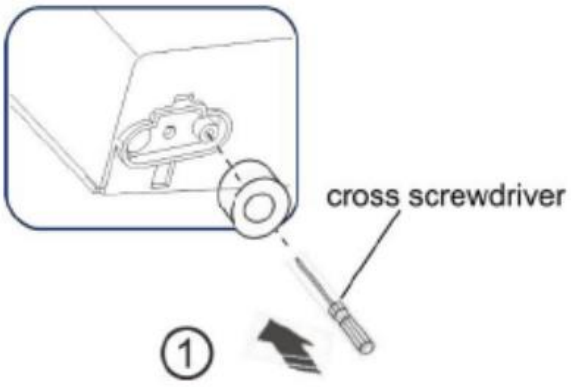

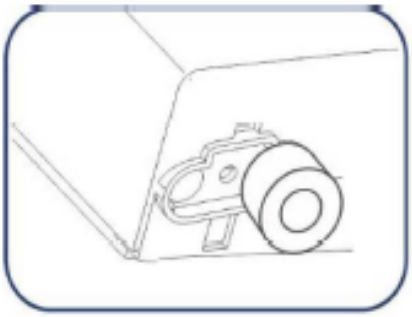

②

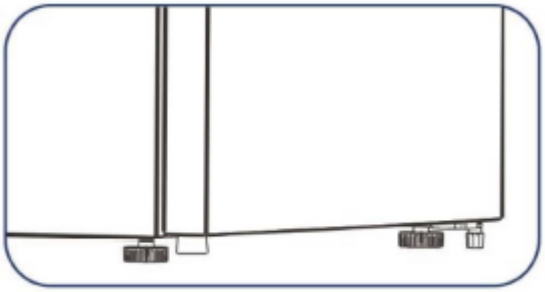

③

3.4 Change of the hinge position

The side at which the door opens can be changed, from the right side (as supplied) to the left side, if the installation site requires.

⚠ **WARNING!** When reversing the door, the appliance must not be connected to the mains. Ensure that the plug is removed from the mains socket.

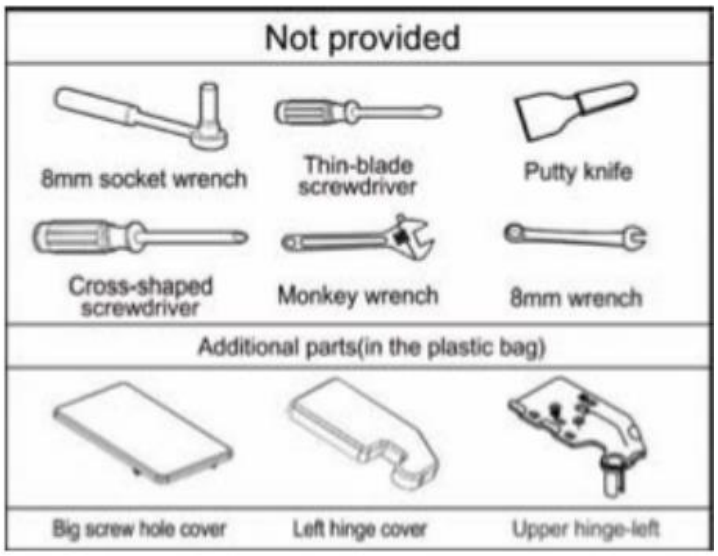

⚠**NOTE!** If required you may lay the refrigerator on its back in order to gain access to the base, you should rest it on soft foam packaging or similar material to avoid damaging the backboard of the refrigerator.

To reverse the door, the following steps are generally recommended.

1. Use a putty knife or thin-blade screwdriver to prize the screw hole cover which is at the top left corner of the refrigerator, and the upper hinge cover which is at top right corner of the refrigerator.

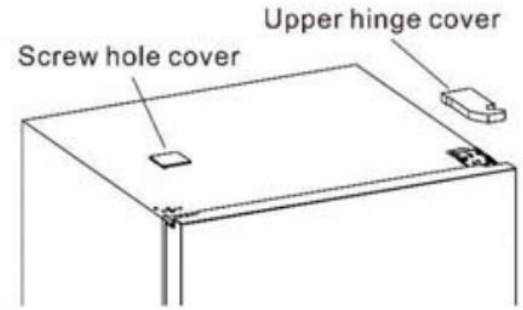

2. Unscrew the special screws which are used for fixing the right upper hinge part by an 8 mm socket driver or a spanner (please support the upper door with your hand when doing it).

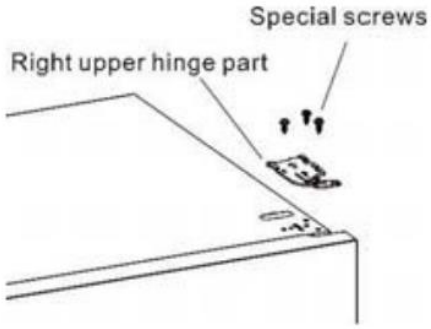

3. Remove the door from the lower hinge.
NOTE: When removing the door, watch for washer(s) between the lower hinge and the bottom of the lower door that may stick to the door. Do not lose.

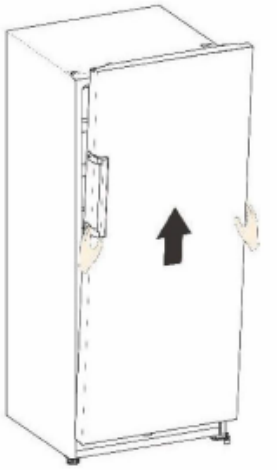

4. Place it on a smooth surface with its panel upwards. Loose screw 3 and part 1 and part 2, then install them to the left side and tighten securely.

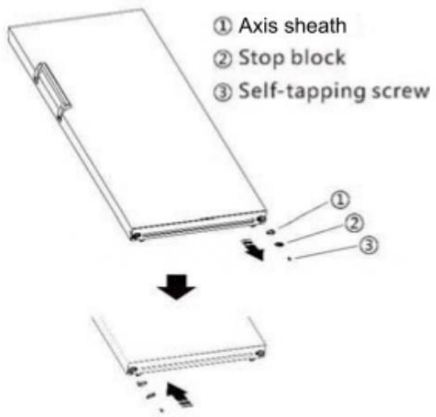

5. Lay the refrigerator on soft foam packaging or similar material. Remove both adjustable bottom feet parts, and the lower hinge part by unscrewing the special flange self-tapping screws.

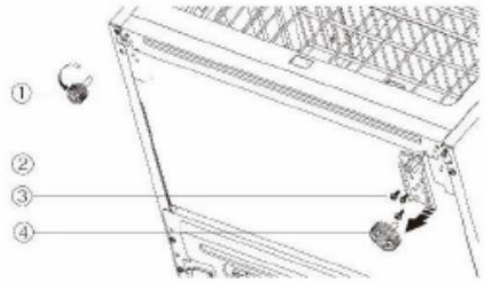

1. Adjustable bottom feet part(Left)
2. Lower hinge part(Right)
3. Self-tapping screw
4.Adjustable bottom feet part(Right)

6. Loose out the lower hinge pin, change it to the reverse hole site, then tighten it into position follow the picture below.

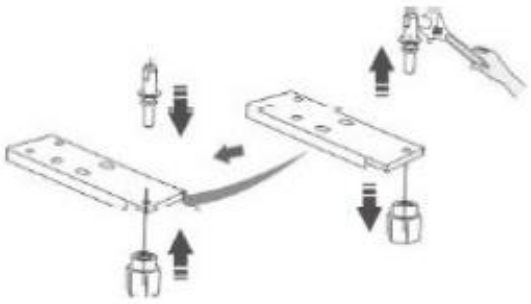

7. Replace the lower hinge part to the left side and fixing it with the special flange self-tapping screws. Replace the adjustable bottom feet parts to another side and fixing it.



8. Transfer the door to the property position, adjust the lower hinge part, make the hinge axis into the lower hole of the door.

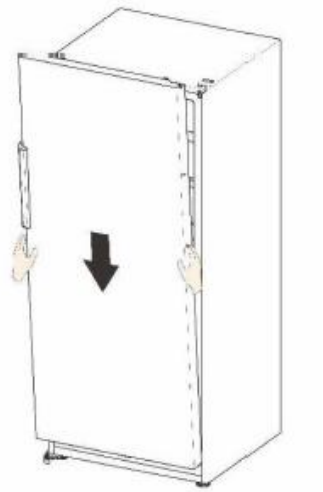

9. Transfer the upper hinge part and make the upper hinge axis into the upper hole of the door, and adjust the position of the door (please support the door with your hand when doing it), fixing the upper hinge part with the special flange self-tapping screws.

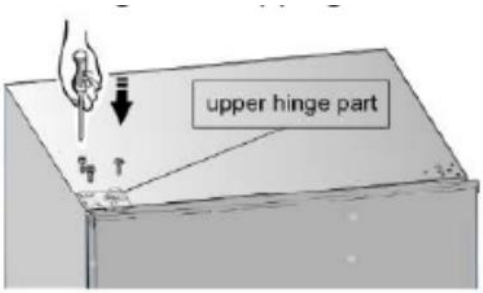

10. Install the screw hole cover on the top right corner of the refrigerator. Install the upper hinge cover (which is in the plastic bag) on the left corner. Put the other upper hinge cover into the plastic bag.

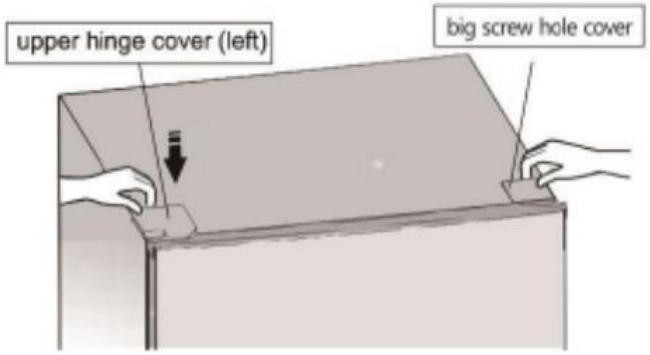

11. Move the handle from the left side of door to the right side.

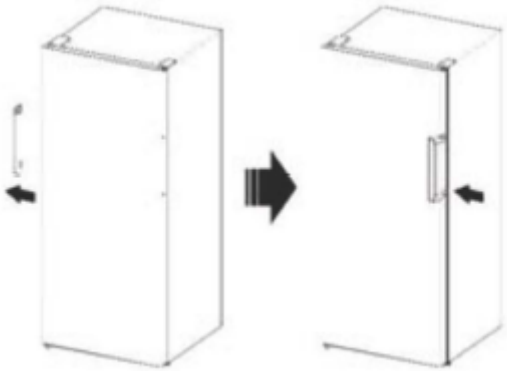

WARNING! When changing the side at which the door opens, the appliance must not be connected to the mains. Remove plug from the mains beforehand.

Door handle position

Before you use the appliance, you have to install the handles provided in the fridge chamber. Please follow the procedures below to install and reverse the handle.

- Match the handle (A) on the left side or right side of the door, keeping axes of screw holes in the handle and the door in a line, as the picture shows.

- Fix the handle with the special screw (B) provided in the plastic bag, and install the handel covers (C).

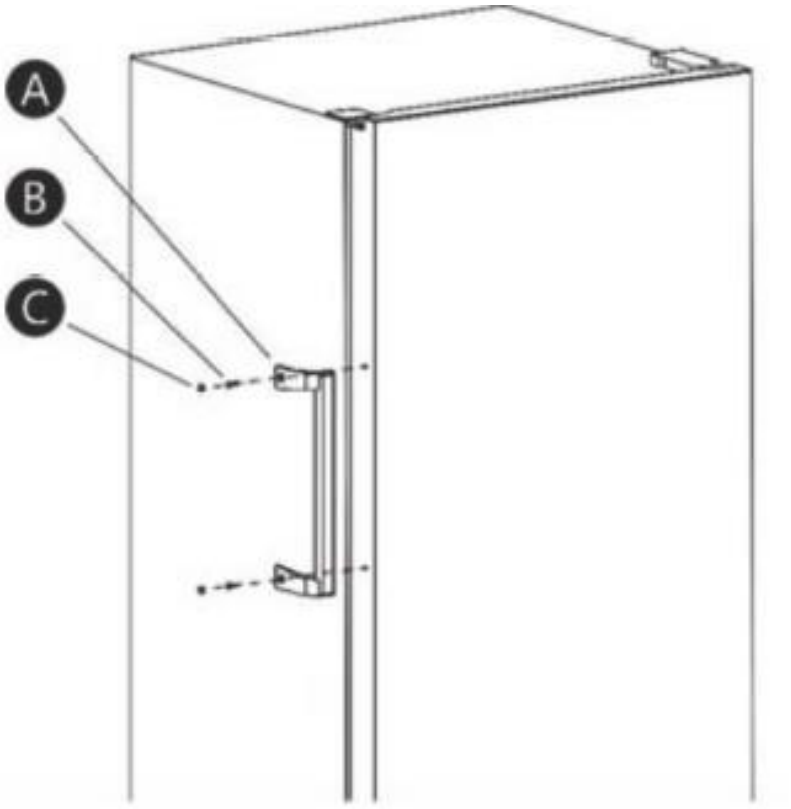

4. Operation

⚠**WARNING!** To disconnect the appliance from the mains, you must unplug the appliance or use a cut-off device.

4.1 Description of the appliance

View of the appliance

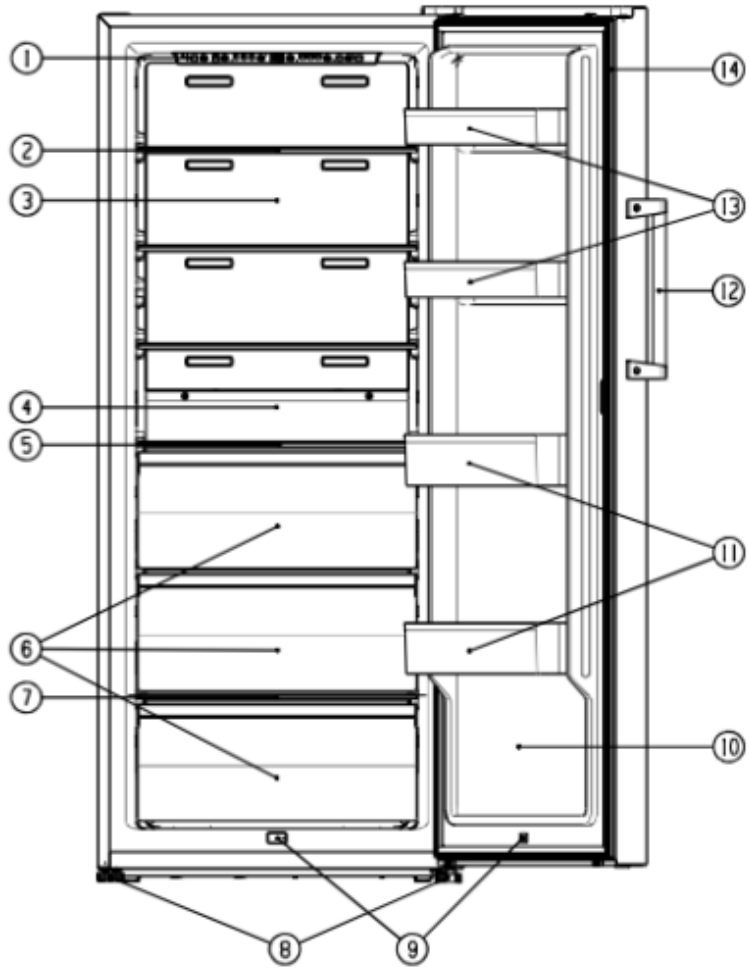

1. Display panel
2. Upper shelf
3. Upper air duct
4. Lower air duct
5. Middle shelf
6. Drawer
7. Lower shelf part
8. Adjustable bottom feet
9. Door switch
10. Door
11. Door rack (Big)
12. Handle
13. Door rack (Small)
14. Door gasket

4.2 Before initial operation

⚠ **WARNING!** While unpacking, the packaging materials (polythene bags, polystyrene pieces, etc.) should be kept away from children and pets. CHOKING HAZARD! RISK OF INJURY!

NOTICE! Leave the appliance in an upright position for **4 - 6 hours** before you connect it to the mains to ensure, that the oil has flowed back into the compressor.

NOTICE! If you use the appliance for the first time or the appliance has been disconnected from the mains for a longer period of time, allow the appliance to cool down for 3 until 4 hours on medium temperature setting (s. chapter 4.3 SETTING OF THE TEMPERATURE) **before** you place any fresh or frozen food in the appliance. If you place food in the appliance before it has reached its normal operating temperature, this foods can thaw and / or spoil.

• Remove all packaging.
• Allow the appliance to run empty for 2-3 hours so the compartments can cool to the appropriate temperature.
• Clean the inside of the appliance with warm water and a liquid detergent to remove manufacturing and transportation dust.

4.3 Setting of the temperature



Controlling the temperature
Use your appliance according to the following control regulations, your appliance has the corresponding functions as the control panels showed in the pictures above.

Caution!
When you set a temperature, you set an average temperature for the whole refrigerator cabinet. Temperatures inside each compartment may very from the temperatures displayed on the panel, depending on how much food you store and where you place it. High or low room temperature may also effect the actual temperature inside the appliance.

1. 

POWER
Press and hold the POWER button at least 3 seconds to enter/exit standby mode. After entering the standby mode, the POWER icon will light up, the temperature area will display "OF", other icons will be extinguished, and other

key functions will be invalid, until the original control state is restored after pressing the button again to exit der standby mode.

2. fridge freezer hold 3s **Conversion Freezer/Fridge**

Press and hold Freezer/Fridge conversion button for 3 seconds to convert between freezer compartment and fridge compartment. After that, the light will go out first, and then turn on or flash once, which is a normal phenomenon that the control system has realized switching.

Caution!

- Before changing the compartment setting, make sure that he stored food is suitable for new setting mode. If not, please empty it first.
- When the freezer mode is changed to fridge mode, please open the door for 5 minutes before putting in the food that needs to be refrigerated.
- When the fridge mode is changed to freezer mode, please close the door and run for 200 minutes before putting in the food that needs to be frozen.
- When the fridge mode is changed to freezer mode, ensure there are no bottled or canned drinks (especially carbonated drinks) in the freezer compartment. Bottles and cans may explode.

3. fridge freezer hold 3s **TEMP**.

Press the TEMP. Button to adjust the temperature to the desired setting. If you have set the Freezer compartment type to Fahrenheit, the temperature will be set in the following sequence.



If you have set the Freezer compartment type to Celsius, the temperature will be set in the following sequence.

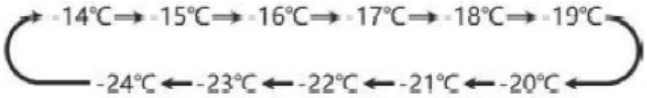

If you have set the Fridge compartment type to Fahrenheit, the temperature will be set in the following sequence.



If you have set the Fridge compartment type to Celsius, the temperature will be set in the following sequence.

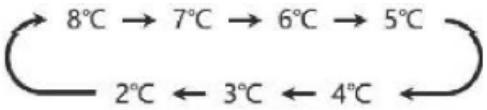

4. 

°F/°C

Press and hold the "TEMP." button for 3 seconds to toggle between Celsius and Fahrenheit on the display.

5. 
Door Alarm

When the door has been opened for over 2 minutes, the door alarm will come on. In case of door alarm, the door alarm indicator will light up and blink, and "dr" is displayed in the temperature display area, meanwhile, the buzzer will sound 3 times every 1 minute and will stop alarming automatically after 8 minutes. The door alarm can be cleared by closing the door.

- In case of door alarm, it can be turned off by closing the door.
- In case of door alarm, you can press and hold the "menu" button for at least 3 seconds to clear the door alarm sound, and then the control panel will show "dr" and the "Alarm" icon will light.
- To save energy, please avoid keeping the door open for a long time when using the appliance.

6. 
Energy Saving

This function makes the refrigerator work in a power saving mode which is useful for reducing energy consumption when you are away. Press the "menu" button to turn on the Energy saving function. The "Energy Saving" icon will be illuminated.

- When the Energy Saving function is on, in the fridge state, the temperature is set to 6°C (43°F); in the freezer state, the temperature is set to -17°C (1°F).
- When Energy Saving function is on, you can turn it off by pressing the "menu" or "TEMP." button and the refrigerator temperature setting will revert back to the previous setting.

7. **SuperFreeze**

The Super Freeze feature helps to keep the food stored in the freezer at the set temperature during periods of high usage, large grocery loads, or temporarily warm room temperatures. In the freezer state, press the "menu" button to turn on the Super Freeze function. The icon  will be illuminated.

- When the Super Freeze function is on, in the freezer state, the temperature is set to -24°C (-11°F).
- When Super Freeze function is on, you can turn it off by pressing the "menu" or "TEMP." button and the refrigerator temperature setting will revert back to the previous setting.
- Super Freeze will automatically turn off after 52 hours.

NOTE! Do not leave glass bottles or canned drinks (especially carbonated drinks) in the freezer compartment. Bottles and cans may explode.

8. **SuperCool**

The Super Cool feature helps to keep food stored in the refrigerator at the set temperature during periods of high usage, large grocery loads, or temporarily warm room temperatures. In the fridge state, press the "menu" button to turn on the Super Cool function. The icon  will be illuminated.

- When the Super Cool function is on, in the fridge state, the temperature is set to 2°C (36°F).
- When Super Cool function is on, you can turn it off by pressing the "menu" or "TEMP." button and the refrigerator temperature setting will revert back to the previous setting.
- The Super Cool function is automatically turn off after 6 ho

9. **Demomodus**

Demo mode is for store display and it prevents the refrigerator from generating cool air. In this of Cooling off Mode, the refrigerator may seem like it is working but it will not make cool air. The display panel will show special segments as follow.

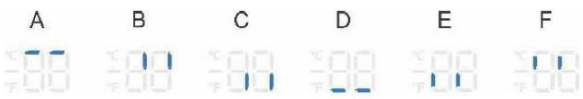

Press and hold the „POWER" and "Menu" buttons at the same time for 3 seconds to turn off the demo mode and the buzzer gave a long sound.

4.4 The freezer

⚠ **WARNING!** Do not eat food which is still frozen. Children should not eat ice-cream straight from the freezer. The coldness can cause injuries in the mouth.

⚠ **WARNING!** Contact with frozen food, ice and metal components in the freezer compartment can cause injuries similar to burns.

⚠ **CAUTION! Do not put any bottled or canned beverages (neither still nor carbonated)** into the freezer compartment of the appliance as their containers could explode.

⚠ **CAUTION!** Never stow food and / or storage containers, especially containers made of metal, in the freezer while your hands are damp or wet. Ensure that your hands are always dry. RISK OF FROSTBITE!

The freezer is intended **for long-term storage** of food. Please observe the advice for max. storage time on the packaging of frozen food products. Do not refreeze defrosted food.

- Protect fresh food you want to freeze using aluminium foil, cling film, air and water tight plastic bags, polyethylene containers or other suitable plastic containers with a lid.
- Leave some free space between the single pieces of frozen food as proper air circulation is required.
- The food is frozen completely after 24 hours (you find the relevant information about the *maximum freezing capacity within 24 hours* in chapter TECHNICAL DATA).
- Only buy frozen food, when its packaging is not damaged. Damaged packaging may indicate an interruption of the cold chain.
- Avoid or reduce variations in temperature: buy frozen food at the end of shopping and transport it in thermally insulated bags.
- Do not refreeze defrosted and semi-defrosted food. Consume within 24 hours.
- Observe the complete information on the packaging of frozen food.

4.4.1 Freezer drawers

- Depending on model the freezer drawers can be removed.

ⓘ Remove **all** stored food of the freezer drawers before.

❖ The freezer drawers can be removed for cleaning etc.[5]

➢ Pull the freezer drawers forward carefully and lift it slightly until you can remove it.

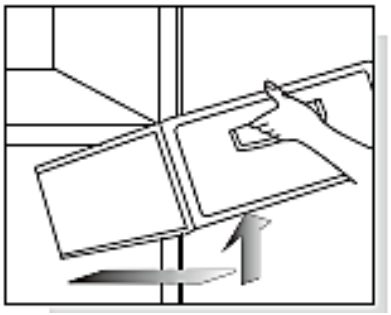

(fig. similar)

Any of the freezer drawers can be removed and inserted for cleaning as shown above (depending on model).

4.5 Helpful hints / Energy saving

❖ Do not line the drawers with aluminium foil, waxed paper or paper layers; otherwise optimum circulation of the cold air is impeded so the appliance cannot work at best performance.
❖ Cooked food can be stored in the appliance. Let it cool down to room temperature before you put it into your appliance.
❖ Store your food in colourless, airtight and tasteless materials.
❖ Some food like meat, fish etc. may become dry and release strong odours. You can avoid these by wrapping them into aluminium foil or plastic wrap or putting them into an airtight bag or container.
❖ Allow ample storage place for your food. Do not overfill your appliance.
❖ Wrap your food in plastic wrap or suitable paper and place each kind of food in a particular location in your appliance. This will prevent any contamination, a loss of water and a mingling of odours.
❖ Let warm or hot food cool down to room temperature before you put it into your appliance. Otherwise the energy consumption will increase and encrusted ice will be generated.
❖ If you buy frozen food, the packaging must not be damaged and the product must be properly stored (sales container -18 ^{0}C or lower).
❖ Put the frozen food you want to defrost into the cooling-compartment of you appliance.
❖ How to defrost frozen food depends on your kitchen-equipment and the purpose, you want to use the frozen food for.
  ✓ room temperature
  ✓ in the cooling-compartment of your appliance

[5] depending on model

- ✓ in an electrical oven6
- ✓ in a microwave7

❖ Try opening the door as little as possible, especially when the weather is warm and humid. If you open the door, close it as fast as possible.

❖ Permanently check, that the appliance is well-ventilated. The appliance has to be well-ventilated from all sides.

❖ Defrost the appliance periodically as encrusted ice will decrease the power and increase the energy consumption of the appliance.

4.6 Meaning of the *-labelling of freezers

- 1- (*), 2- (**), and 3-stars (***) freezers **are not suitable for freezing fresh food**.
- 2-stars (**) and 3-stars (***) freezers are suitable for storing frozen food (**pre-frozen**) and ice or for making ice and ice cubes.

COMPARTMENTS	STARS (*)	TARGET STORAGE TEMPERATURE	SUITABLE FOOD
Freezer	(***)*	-18 ^{0}C	➢ Suitable for seafood (fish, shrimps, shellfish), freshwater and meat products. ➢ Recommended storage period: **3 months** **Suitable** for freezing **fresh** food.

COMPARTMENTS	STARS (*)	TARGET STORAGE TEMPERATURE	SUITABLE FOOD

[6]Regard the corresponding functions of your oven.
[7]Regard the corresponding functions of your microwave.

Freezer	***	-18 ^{0}C	➢ Suitable for seafood (fish, shrimps, shellfish), freshwater and meat products. ➢ Recommended storage period: **3 months** ⓘ **<u>Not</u> suitable** for freezing **fresh** food.
Freezer	**	-12 ^{0}C	➢ Suitable for seafood (fish, shrimps, shellfish), freshwater and meat products. ➢ Recommended storage period: **2 months** ⓘ **<u>Not</u> suitable** for freezing **fresh** food.
Freezer	*	-6 ^{0}C	➢ Suitable for seafood (fish, shrimps, shellfish), freshwater and meat products. ➢ Recommended storage period: **1 month** ⓘ **<u>Not</u> suitable** for freezing **fresh** food.
0* - compartment	-	-6 ^{0}C - 0 ^{0}C	➢ Suitable for fresh meat products (pork, beef, chicken, etc.) and processed food consumed or processed within the same day or within the next three days after storage (max.). ⓘ **<u>Not</u> suitable** for freezing food or for storing frozen food.

⚠**WARNUNG** Do not eat food which is still frozen. The coldness can cause injuries in the mouth.

⚠**WARNUNG** Do not touch extremely cooled surfaces with wet or damp hands, because your skin may stick on these surfaces.

4.7 Storage of food

Your appliance has the accessories as the "Description of the appliance" showed in general, with this part instruction you can have the right way to storage your food. Food is not allowed to touch directly all surfaces inside the appliance. It has to be wrapped separately in aluminium sheet or in cellophane sheet or in airtight plastic boxes.

Storing food in the refrigerator compartment
The fridge freezer compartment helps to extend the storage times of fresh perishable foods.

Fresh food care for best results:
Store foods that are very fresh and of good quality.
Ensure that food is well wrapped or covered before it is stored. This will prevent food from dehydrating, deteriorating in colour or losing taste and will help maintain freshness. It will also prevent odour transfer. Vegetables and fruit need not be wrapped if they are stored in the vegetable container of the fridge compartment.
Make sure that strong smelling foods are wrapped or covered and stored away from foods such as butter, milk and cream which can be tainted by strong odours.
Cool hot foods down before placing them in the fridge compartment.

Dairy foods and eggs
Most pre-packed dairy foods have a recommended „use by /best before/best by/ date stamped on them. Store them in the fridge compartment and use within the recommended time.
Butter can become tainted by strong smelling foods so it is best stored in a sealed container.
Eggs should be stored in the fridge compartment.

Red meat
Place fresh red meat on a plate and loosely cover with waxed paper, plastic wrap or foil.
Store cooked and raw meat on separate plates. This will prevent any juice lost from the raw meat from contaminating the cooked product.

Poultry
Fresh whole birds should be rinsed inside and out with cold running water, dried and placed on a plate. Cover loosely with plastic wrap or foil.

Poultry pieces should also be stored this way. Whole poultry should never be stuffed until just before cooking, otherwise food poisoning may result.

Fish and seafood
Whole fish and fillets should be used on the day of purchase. Until required, refrigerate on a plate loosely covered with plastic wrap, waxed paper or foil.
If storing overnight or longer, take particular care to select very fresh fish. Whole fish should be rinsed in cold water to remove loose scales and dirt and then patted dry with paper towels. Place whole fish or fillets in a sealed plastic bag.
Keep shellfish chilled at all times. Use within 1 – 2 days.

Precooked foods and leftovers
These should be stored in suitable covered containers so that the food will not dry out.
Keep for only 1-2 days.
Reheat leftovers only once and until steaming hot.

Vegetable container
The vegetable container is the optimum storage location for fresh fruit and vegetables.
Take care not to store the following at temperatures of less than 7°C for long periods: Citrus fruit, melons, aborigines, pineapple, papaya, curettes, passion fruit, cucumber, peppers, tomatoes.
Undesirable changes will occur at low temperatures such as softening of the flesh, browning and/or accelerated decaying.
Do not refrigerate avocados (until they are ripe), bananas and mangoes.

Freezing and storing food in the freezer compartment
To store deep-frozen food.
To make ice cubes.
To freeze food.
Note: Ensure that the freezer compartment door has been closed properly.

Purchasing frozen food
Packaging must not be damaged.
Use by the „use by /best before/best by/“ date.
If possible, transport deep-frozen food in an insulated bag and place quickly in the freezer compartment.

Storing frozen food
Store at -18°C or colder. Avoid opening the freezer compartment door unnecessarily.

Freezing fresh food
Freeze fresh and undamaged food only.
To retain the best possible nutritional value, flavour and colour, vegetables should be blanched before freezing. Aubergines, peppers, zucchini and asparagus do not require blanching.
Note: Keep food to be frozen away from food which is already frozen.

The following foods are suitable for freezing:
Cakes and pastries, fish and seafood, meat, game, poultry, vegetables, fruit, herbs, eggs without shells, dairy products such as cheese and butter, ready meals and leftovers such as soups, stews, cooked meat and fish, potato dishes, soufflés and desserts.
The following foods are not suitable for freezing:
Types of vegetables, which are usually consumed raw, such as lettuce or radishes, eggs in shells, grapes, whole apples, pears and peaches, hard-boiled eggs, yogurt, soured milk, sour cream, and mayonnaise.

Packing frozen food
To prevent food from losing its flavour or drying out, place food in airtight packaging.
1. Place food in packaging.
2. Remove air.
3. Seal the wrapping.
4. Label packaging with contents and dates of freezing.

Suitable packaging:
Plastic film, tubular film made of polyethylene, aluminum foil. These products are available from specialist outlets.

Recommended storage times of frozen food in the freezer compartment
These times vary depending on the type of food. The food that you freeze can be preserved from 1 to 12 months (minimum at -18°C).

Food	Storage time
Bacon, casseroles, milk	1 month
Bread, ice cream, sausages, pies, prepared shellfish, oily fish	2 months
Non-oily fish, shellfish, pizza, scones and muffins	3 months
Ham, cakes, biscuits, beef and lamb chops, poultry pieces	4 months
Butter, vegetables (blanched), eggs whole and yolks, cooked crayfish, minced meat (raw), pork (raw)	6 months
Fruit (dry or in syrup), egg whites, beef (raw), whole chicken, lamb (raw), fruit cakes	12 months

Never forget:
When you freeze fresh foods with a „use by /best before/best by/" date, you must freeze them before this date expires.
Check that the food was not already frozen. Indeed, frozen food that has thawed completely must not be refrozen.
Once defrosted, food should be consumed quickly.

4.8 Operational parameters

The appliance can only reach the relevant temperatures when:

8. the a ambient temperature meets the climatic class.
9. the doors close properly.
10. you do not open the doors too often or too long.
11. the door seals are in proper condition.
12. the appliance is properly positioned.
13. you have not overfilled the appliance.
14. you do not store warm or hot food in the appliance

5 Cleaning and maintenance

⚠ **DANGER!** **Never** touch the power plug, the power switch or other electrical components with wet or damp hands. RISK OF ELECTRIC SHOCK!

⚠**WARNING!** Disconnect the appliance from the mains before you clean or maintain it. RISK OF ELECTRIC SHOCK!

⚠**WARNING!** To disconnect the appliance from the mains, you must unplug the appliance or use a cut-off device.

⚠**WARNING!** Remove possible dust accumulation at the power plug, at the safety power socket and at all plug connectors **regularly**. RISK OF FIRE!

NOTICE! Clean the appliance **at least** once a month.

4. Always keep the appliance clean so that unpleasant odours do not occur.
5. Dust deposits on the condenser will increase the energy consumption. Clean the condenser twice a year with a vacuum cleaner or a soft brush.
6. Take off all rings and bracelets before cleaning or maintaining the appliance; otherwise you will damage the surface of the appliance.

DETERGENT:
➢ Do not use any harsh, abrasive or aggressive detergents.
➢ Do not use any solvents.
➢ Do not use any abrasive detergents!

- Do not use any organic detergents! [8]
- Do not use essential oils!
- These instructions are valid for **all** surfaces of your appliance.

EXTERNAL CLEANING:

4. Use a moist cloth and a mild, non-acidic detergent. Use a suitable detergent for stubborn stains.
5. Use clear water to rinse.
6. Dry the cleaned surfaces with a cloth.

INTERNAL CLEANING:

5. Clean the shelves and the inside with warm water and a mild detergent.
6. Use clear water to rinse.
7. Dry the cleaned surfaces with a cloth.
8. Check the water drain and clean it if needed.

DOOR SEALS:

- Clean with warm water and a mild, non- acidic detergent. Do not restart the appliance until the door seals have dried completely.

5.1 Defrosting

⚠**WARNING!** To disconnect the appliance from the mains, you must unplug the appliance or use a cut-off device.

⚠ **WARNING!** Never use any mechanical items, knives or other sharp-edged objects to remove the encrusted ice. Never use a steam cleaner. RISK OF ELECTRICAL SHOCK!

⚠ **WARNING!** Do not use hairdryers, electrical heaters or other technical devices to accelerate the defrosting-progress. RISK OF ELECTRICAL SHOCK!

NOTICE! Defrost the appliance **at least** once a month.

DEFROSTING OF THE FREEZER COMPARTMENT:

9. Remove the contents from the freezing-compartment and put them into a cooling box.

[8] Detergents such as vinegar, citric acid etc.

10. Disconnect the appliance from the mains. To disconnect the appliance from the mains, you **must** unplug the appliance or use a cut-off device.
11. When the encrusted ice melts put some dry cloths into the freezer-compartment to hold the water back.
12. **Do not** use hot water to accelerate the defrosting operation.
13. Remove the big pieces of ice first.
14. Afterwards remove the small pieces of ice.
15. Wipe and dry the appliance and door seals with dry and soft cloths.
16. After cleaning leave the door open for some time to ventilate the appliance.

6. Trouble shooting

MALFUNCTION	
POSSIBLE CAUSE	**MEASURE**
THE APPLIANCE DOES NOT WORK AT ALL.	
2. The plug of the appliance is not connected to the socket.	**6.** Connect the appliance to the mains properly.
7. The plug has become loose.	**6.** Check the plug.
7. The socket is not supplied with energy.	**8.** Check the corresponding socket by connecting it with another appliance.
8. The fuse is switched off.	**9.** Check the fuse box.
9. The voltage is too low.	**10.** Compare the data on the model plate with the data of your energy supplier.
THE COMPRESSOR DOES NOT WORK AT ALL.	
2. Incorrect energy supply.	**2.** Check the energy supply.
THE COMPRESSOR OPERATES FOR TOO LONG.	
2. The appliance has been switched off for a while.	**3.** The appliance needs some time to reach the preset temperature.
4. Too much or too hot food in the appliance.	**4.** Remove any hot food.
5. Doors opened too often or too long.	**4.** Do not open the door too often / too long.

FORMATION OF ENCRUSTED ICE.	
2. The door is not properly closed.	**2.** Close the door properly.
3. The door seal is damaged or soiled.	**3.** Clean and / or replace the door seal.
THE DOOR MAKES A STRANGE SOUND WHEN OPENED.	
2. The door seals are soiled.	**2.** Clean the door seals.
UNCOMMON NOISE.	
2. The appliance is not installed on a flat and level ground. The appliance touches a wall or another object.	**4.** Install the appliance properly.
5. Frozen food is stored improperly.	**3.** Store food properly.
6. Items have dropped behind the appliance.	**4.** Remove the items.

If the appliance shows a malfunction not noted on the schedule above or if you have checked all items on the above schedule but the problem still exists, please contact the shop you purchased the appliance at.

⚠ DANGER! Do not repair the appliance yourself! If your appliance does not operate correctly, contact the shop you purchased the appliance at.

THE OPERATING CONDITIONS DESCRIBED BELOW ARE NORMAL AND DO NOT INDICATE A MALFUNCTION.

- The refrigerant generates a sound similar to flowing water.
- Sometimes you may hear a sound which is generated by the injection process of the cooling circuit.
- The sides of the appliance may get warm while the appliance is running.

DISTINCT NOISE:
When you operate the appliance for the first time or the temperature falls below a certain level, the appliance will operate with high power to reach the preset temperature.
CONDENSED WATER IN / ON THE APPLIANCE:
may be generated inside or outside the appliance by high humidity or very warm ambient temperatures.
CLICKING:
You will hear the compressor click if it is activated or deactivated.
HUM:
is caused by the compressor while running.
KNOCKING / SNAPPING:
may be generated by sequential expansion and shrinkage of the components of the cooling system. It is caused by variation of temperature before and after the compressor is activated or deactivated.

7. Decommissioning

DECOMMISSIONING, TEMPORARILY:

IF THE APPLIANCE IS NOT USED FOR A LONGER PERIOD OF TIME:

4. Disconnect the appliance from the mains. To disconnect the appliance from the mains, you **must** unplug the appliance or use a cut-off device.
5. Remove all food stored in the appliance.
6. Dry the inside of the appliance with a cloth and leave the door open for a few days.

WHILE AWAY ON AN AVERAGE VACATION/HOLIDAY (14-21 DAYS):

4. Do the same as described above, or
5. let the appliance operate.

IF YOU WANT TO MOVE THE APPLIANCE:

4. Secure all removable parts and the contents of the appliance. Pack them separately if necessary.
5. Transport the appliance in an upright position only. All other positions can cause damage to the compressor.
6. Do not damage the feet of the appliance.

DECOMMISSIONING, ULTIMATE

6. Disconnect the appliance from the mains. To disconnect the appliance from the mains, you **must** unplug the appliance or use a cut-off device.
7. Cut off the power cord at the appliance.
8. Completely remove every door of the appliance.
9. Leave the shelves in their position so that children are not able to get into the appliance.
10. Follow the advice for the disposal of the appliance in chapter WASTE MANAGEMENT.

8. Technical data

Model	Freezer
Climatic class	SN ~ T (10 - 43 ^{0}C)
NoFrost freezer	Yes
Energy efficiency class*	D
Annual energy consumption in kW/h**	227.00
Voltage / frequency	220 - 240 V AC / 50 Hz
Volume in l	384
Net volume freezer in l	384
Stars	4****
Max. freezing capacity within 24 h	18,00 kg
Max. storage time / malfunction	12 h
Noise emission	38 dB/A
Adjustable thermostat	Ja
Compressor	1
Refrigerant / amount	R600a / 50 g
Changeable door hinge	Yes
Internal light: freezer	LED
Freezer drawers / Freezer Shelves	3 / 4
Freezer door shelves	4
Adjustable feet	Yes
Defrosting freezer	automatic
Dimensions appliance H*W*D in cm	172.00*70.00*73.50
Weight net / gross in kg	88.50 / 95.50

❖ Technical modifications reserved.

* On a scale from A+++ (highest efficiency) to G (lowest efficiency).

** Based on standard measurement results within 24 hours. The current energy consumption depends on the way the appliance is used as well as on its site.

9. Waste management

9. Dispose of the appliance relevant to the current legislation in view of explosive gases. The cooling systems and insulation of refrigerators and freezers contain refrigerants and gases which have to be deposed of properly. Do not damage the cooling fins and tubes. If refrigerants escape there is FIRE HAZARD!
10. While unpacking, the packaging materials (polythene bags, polystyrene pieces, etc.) should be kept away from children and pets. CHOKING HAZARD! RISK OF INJURY!
11. Old and unused appliances must be send for disposal to the responsible recycling centre. Never expose to open flames.
12. Before you dispose of an old appliance, **render it inoperative**. Unplug the appliance and cut off the entire power cord. Dispose of the power cord and the plug immediately**. Remove the door completely** so children are not able to get into the appliance as this endangers their lives!
13. Dispose of any paper and cardboard into the corresponding containers.
14. Dispose of any plastics into the corresponding containers.
15. If suitable containers are not available at your residential area, dispose of these materials at a suitable municipal collection point for waste-recycling.
16. Receive more detailed information from your retailer or your municipal facilities.

REFRIGERANT:

6. The refrigerant circuit of the appliance contains the refrigerant R600a, a natural gas of high environmental compatibility.
7. ⚠**WARNING!** Do not damage any components of the refrigerant circuit while transporting the appliance. FIRE HAZARD!

		
Materials marked with this symbol are recyclable.	Please contact your local authorities to receive further information.	The refrigerant R600a is flammable!

10. Guarantee conditions

This appliance includes a 24-month guarantee **for the consumer** given by the manufacturer, dated from the day of purchase, referring to its flawless material-components and its faultless fabrication. The consumer is accredited with both the dues of the guarantee given by the manufacturer and the vendor's guarantees. These are not restricted to the manufacturer's guarantee.
Any guarantee claim has to be made **immediately after the detection and within 24 months** after the delivery to the first ultimate vendee. The guarantee claim has to be verified by the vendee by submitting a proof of purchase including the date of purchase and/or the date of delivery. The guarantee does not establish any entitlement to withdraw from the purchase contract or for a price reduction. Replaced components or exchanged appliances demise to us as our property.

The guarantee claim does not cover:

8. fragile components as plastic, glass or bulbs;
9. minor modifications of the PKM-products concerning their authorized condition if they do not influence the utility value of the product;
10. damage caused by handling errors or false operation;
11. damage caused by aggressive environmental conditions, chemicals, detergents;
12. damage caused by non-professional installation and haulage;
13. damage caused by non common household use;
14. damages which have been caused outside the appliance by a PKM-product unless a liability is forced by legal regulations.

The validity of the guarantee will be terminated if:

8. the prescriptions of the installation and operation of the appliance are not observed.
9. the appliance is repaired by a non-professional.
10. the appliance is damaged by the vendor, the installer or a third party.
11. the installation or the start-up is performed inappropriately.
12. the maintenance is inadequately or incorrectly performed.
13. the appliance is not used for its intended purpose.
14. the appliance is damaged by force majeure or natural disasters, including, but with not being limited to fires or explosions.

The guarantee claims neither extend the guarantee period nor initiate a new guarantee period. The geographical scope of the guarantee is limited with respect to appliances, which are purchased and used in Germany, Austria, Belgium, Luxembourg and the Netherlands.

SERVICE INFORMATION

Sie finden alle Informationen zum Kundendienst auf der Einlage in dieser Bedienungsanleitung.

Aftersales service information on the leaflet inside this instruction manual.

Änderungen vorbehalten	Subject to alterations
STAND	**UPDATED**
17.12.2025	12/17/2025