dittert

MW001B-00

German Quality Product

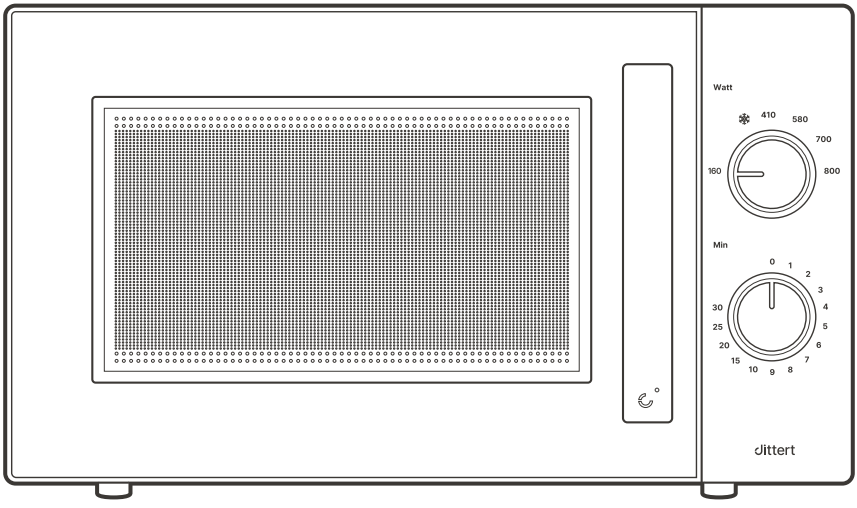

Serie ONE

Mikrowelle | Microwave Oven

Gebrauchsanleitung | User Manual

Art. Nr. | Part No.: MW001B-PP06

Zu beachten!

Lieber Kunde,

Herzlichen Glückwunsch zum Kauf eines Dittert-Produkts, bei dem Qualität und Ästhetik Hand in Hand gehen. Wir sind überzeugt, dass dieses Gerät bei bestimmungsgemäßer Verwendung gemäß dieser Bedienungsanleitung und bei ordnungsgemäßer Wartung Ihren Erwartungen entsprechen wird. Bitte beachten Sie jedoch, dass eine unsachgemäße Verwendung oder eine unzureichende Beaufsichtigung zu schweren Verletzungen führen kann.

Als Eigentümer sind Sie dafür verantwortlich, sicherzustellen, dass dieses Gerät unter Einhaltung aller bereitgestellten Anweisungen ordnungsgemäß betrieben wird. Es ist wichtig zu verhindern, dass Kunden, Besucher oder unbefugte Personen mit dem Gerät in Kontakt kommen, ohne zuvor entsprechend eingewiesen worden zu sein. Da nicht jede mögliche Betriebsbedingung oder Umgebung vorhersehbar ist, sollten die Benutzer während des Betriebs stets aufmerksam auf mögliche Gefahren achten. Wenn Sie bei einer Aufgabe oder einem Verfahren unsicher sind, wenden Sie sich bitte an den Dittert-Kundendienst oder holen Sie den Rat einer anderen qualifizierten Fachkraft ein.

Die regelmäßige Reinigung ist für einen sicheren und effizienten Betrieb dieses Produkts unerlässlich. Reinigen Sie den Innenraum, die Tür und die Außenflächen regelmäßig. Achten Sie dabei besonders auf Bereiche, in denen sich Lebensmittelreste ansammeln können. Sollten Sie beschädigte oder verschlissene Teile feststellen, die eine ordnungsgemäße Wartung beeinträchtigen könnten, lassen Sie diese unverzüglich von einer qualifizierten Fachkraft reparieren.

Wenn Sie Unterstützung benötigen oder Fragen haben, steht Ihnen unser Kundendienst jederzeit gerne zur Verfügung.

Weitere Informationen finden Sie unter www.dittert-germany.com.

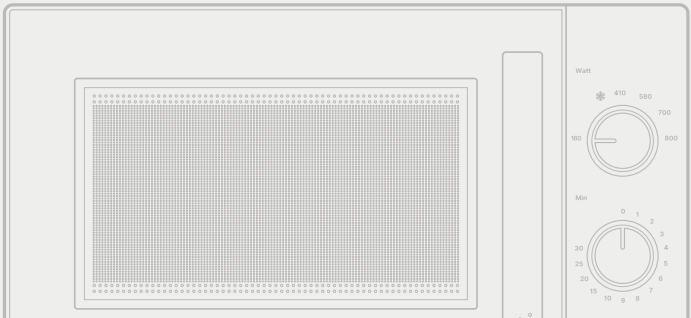

Inhaltsverzeichnis:

Sicherheitshinweise	4
Produktübersicht	9
Lieferumfang	9
Technische Daten	10
Einleitung	10
Inbetriebnahme	10
Anwendung	11
Reinigung und Wartung	13
Entsorgung	14
Kontakt und Service	14

⚠ Sicherheitshinweise:

Machen Sie sich vor der Inbetriebnahme mit allen Hinweisen in dieser Bedienungsanleitung vertraut.

Allgemeine Sicherheitshinweise:

WARNUNG: Die Nichtbeachtung dieser Anweisungen kann zu Bränden, Stromschlägen, Verbrennungen oder einer Exposition gegenüber Mikrowellenenergie führen.

- Verwenden Sie dieses Gerät ausschließlich für den vorgesehenen Haushaltsgebrauch.
- Das Gerät ist ausschließlich zum Erwärmen, Garen, Auftauen und Dämpfen von Lebensmitteln vorgesehen.
- Verwenden Sie das Gerät nicht für industrielle oder Laborzwecke.
- Betreiben Sie das Gerät nicht im leeren Zustand.
- Das Gerät ist ausschließlich für die freistehende Aufstellung vorgesehen.
- Stellen Sie die Mikrowelle nicht in einen Schrank.
- Stellen Sie das Gerät an einer Wand auf und halten Sie dabei die erforderlichen Abstände für die Belüftung ein.
- Entfernen Sie niemals die hinteren oder seitlichen Abstandshalter, die eine ausreichende Luftzirkulation gewährleisten.
- Verwenden Sie keine externe Zeitschaltuhr oder ein separates Fernbedienungssystem.

Elektrische Sicherheit:

- Verwenden Sie das Gerät nicht, wenn das Netzkabel oder der Netzstecker beschädigt ist.
- Verwenden Sie das Gerät nicht, wenn es heruntergefallen oder beschädigt ist oder nicht ordnungsgemäß funktioniert.
- Wenn das Netzkabel beschädigt ist, muss es vom Hersteller, einem autorisierten Kundendienst oder einer entsprechend qualifizierten Fachkraft ausgetauscht werden.
- Trennen Sie das Gerät vom Stromnetz, wenn Rauchentwicklung festgestellt wird.

Sicherheit bei der Installation:

- Installieren Sie das Gerät gemäß den Anweisungen.
- Installieren Sie die Mikrowelle nicht über einem Kochfeld oder einem anderen wärmeerzeugenden Gerät.
- Stellen Sie sicher, dass während des Betriebs ausreichende Belüftung rund um das Gerät gewährleistet ist.

Brandschutz:

- Um die Brandgefahr im Garraum zu verringern:
- Überwachen Sie die Mikrowelle, wenn Sie Lebensmittel in Kunststoff- oder Papierbehältern erhitzen.
- Entfernen Sie vor dem Erhitzen Drahtverschlüsse von Papier- oder Kunststoffbeuteln.
- Wenn Rauch auftritt:
- Schalten Sie das Gerät aus und ziehen den Netzstecker.
- Halten Sie die Tür geschlossen, um eventuelle Flammen zu ersticken.
- Verwenden Sie den Garraum nicht zur Aufbewahrung.
- Lassen Sie nichts im Garraum, bei abgeschaltetem Gerät.
- Trocknen Sie niemals Lebensmittel, Kleidung, Wärmekissen, feuchte Tücher oder ähnliche Gegenstände in der Mikrowelle.

Lebensmittelsicherheit:

- Erhitzen Sie niemals Lebensmittel oder Flüssigkeiten in verschlossenen Behältern. Diese können explodieren.
- In der Mikrowelle erhitzte Getränke können nach dem Erhitzen plötzlich überkochen. Gehen Sie beim Umgang mit den Behältern vorsichtig vor.
- Frittieren Sie Lebensmittel nicht in der Mikrowelle.
- Erhitzen Sie keine Eier mit Schale in der Mikrowelle.
- Stechen Sie Lebensmittel mit einer dicken Schale (z. B. Kartoffeln, Kürbis, Äpfel und Kastanien) vor dem Garen ein.
- Schütteln oder rühren Sie Babyflaschen und Babynahrung nach dem Erhitzen um und prüfen Sie vor dem Füttern die Temperatur.
- Verwenden Sie ausschließlich mikrowellengeeignetes Kochgeschirr.

Heiße Oberflächen und Verbrennungsgefahr:

- Oberflächen können während des Betriebs heiß werden.
- Vermeiden Sie den Kontakt mit heißen Oberflächen.
- Verwenden Sie Ofenhandschuhe, wenn Sie heiße Lebensmittel oder Kochgeschirr herausnehmen.
- Seien Sie beim Öffnen von Deckeln vorsichtig, da heißer Dampf entweichen kann.
- Halten Sie Kinder während des Betriebs vom Gerät fern.

Kinder und schutzbedürftige Personen:

- Kinder müssen beaufsichtigt werden, um sicherzustellen, dass sie nicht mit dem Gerät spielen.
- Lassen Sie Kinder die Mikrowelle nur dann unbeaufsichtigt bedienen, wenn sie zuvor ordnungsgemäß eingewiesen wurden und die damit verbundenen Gefahren verstehen.
- Dieses Gerät darf von Kindern ab 8 Jahren sowie von Personen mit eingeschränkten körperlichen, sensorischen oder geistigen Fähigkeiten oder mangelnder Erfahrung nur unter Aufsicht oder nach entsprechender Einweisung in die sichere Bedienung verwendet werden.
- Reinigung und Wartung durch den Benutzer dürfen von Kindern nur durchgeführt werden, wenn sie mindestens 8 Jahre alt sind und beaufsichtigt werden.

Erdungshinweise:

WARNUNG: Eine unsachgemäße Erdung kann zu einem Stromschlag führen.

- Dieses Gerät muss geerdet werden.
- Die Mikrowelle ist mit einem Netzkabel mit Schutz-kontaktstecker ausgestattet. Schließen Sie das Gerät ausschließlich an eine ordnungsgemäß installierte und geerdete Steckdose an.
- Die Erdung verringert das Risiko eines Stromschlags, indem sie im Falle eines Fehlers einen sicheren Ableitungsweg für den elektrischen Strom bereitstellt.
- Es wird empfohlen, die Microwave Flatbed an einen eigenen Stromkreis anzuschließen.
- Verändern Sie den Stecker nicht und verwenden Sie keine ungeerdete Steckdose.

Funkstörungen:

Der Betrieb der Microwave Flatbed kann Störungen bei in der Nähe befindlichen Radios, Fernsehern oder ähnlichen elektronischen Geräten verursachen. Wenn Störungen auftreten, versuchen Sie Folgendes:

- Reinigen Sie die Gerätetür und die Dichtungsflächen der Tür.
- Richten Sie die Empfangsantenne neu aus oder drehen Sie sie.
- Stellen Sie die Mikrowelle weiter entfernt von dem betroffenen Gerät auf.
- Schließen Sie die Microwave Flatbed an eine andere Steckdose an, die an einen separaten Stromkreis als das betroffene Gerät angeschlossen ist.

Service und Reparatur:

WARNUNG: Bei unsachgemäßer Wartung des Geräts kann es zu einer Exposition gegenüber Mikrowellenenergie kommen.

- Betreiben Sie die Mikrowelle nicht, wenn die Tür oder die Türdichtungen beschädigt sind.
- Reparaturen dürfen ausschließlich von qualifiziertem Servicepersonal durchgeführt werden.
- Entfernen Sie niemals die äußere Abdeckung und versuchen Sie nicht, das Gerät selbst zu reparieren.
- Wenn eine Wartung oder der Austausch des Netzkabels oder der Innenbeleuchtung erforderlich ist, wenden Sie sich an ein autorisiertes Servicezentrum.

Wenn Rauch auftritt:

- Schalten Sie die Mikrowelle aus oder ziehen Sie den Netzstecker.
- Halten Sie die Tür geschlossen.
- Öffnen Sie die Tür erst, wenn der Rauch aufgehört hat.
- Wenden Sie sich bei Bedarf an qualifiziertes Servicepersonal.

Verwendungszweck:

Dieser Mikrowellenherd ist zum Erhitzen, Garen, Auftauen und Aufwärmen von Lebensmitteln und Getränken mithilfe von Mikrowellenenergie bestimmt. Er ist für den Gebrauch im Haushalt und in ähnlichen Innenbereichen vorgesehen, einschließlich:

- Küchen in Privathaushalten.
- Personalküchen in Büros, Geschäften und anderen Arbeitsumgebungen.
- Bauernhöfe.
- Nutzung durch Gäste in Hotels, Motels und anderen wohnähnlichen Einrichtungen.
- Bed-and-Breakfast-Betriebe.

Dieses Gerät ist ausschließlich für den freistehenden Gebrauch in Innenräumen vorgesehen. Es ist nicht für den gewerblichen, industriellen oder Laborbetrieb sowie nicht für den Gebrauch im Freien bestimmt. Ebenso darf es nicht zum Erwärmen von Gegenständen verwendet werden, die keine Lebensmittel sind, wie Kleidung, Wärmekissen, Schwämme oder ähnliche Produkte.

Produktübersicht:

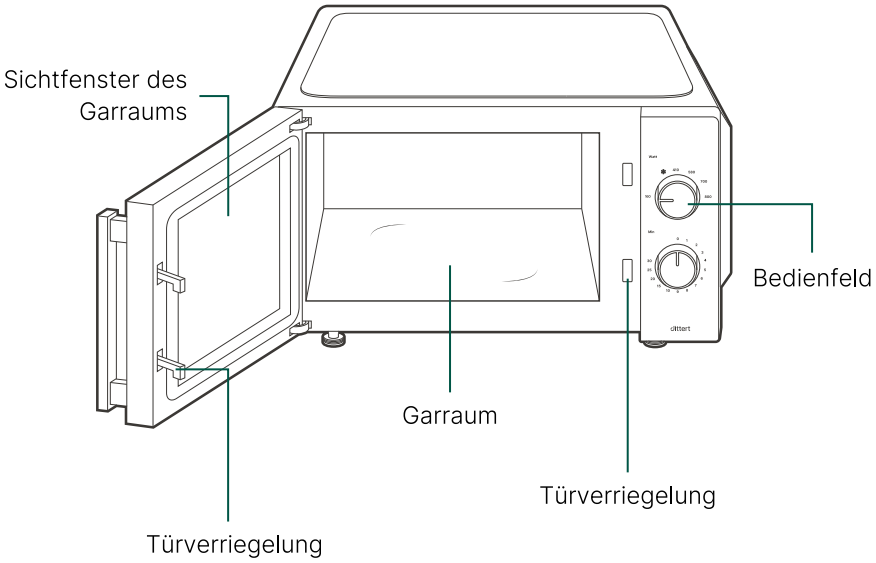

Lieferumfang:

→ dittert Mikrowelle Flachbett
→ Gebrauchsanweisung

Technische Daten:

Eingangsspannung	230 V~, 50 Hz
Leistungsaufnahme	1.200 W
Mikrowellen-Leistung	800 W
Mikrowellen-Frequenz	2450 MHz
Garraumvolumen	20 L
Garraummaße	LxBxH: 295×329×178 mm
Abmessung | Gewicht	LxBxH: 467×376×273 mm | 11,7 kg
Ausgeschaltet	0,3 W

Für weitere Details beachten Sie bitte das Typenschild auf dem Gerät.

Einleitung:

Die **dittert Mikrowelle Flachbett | Serie ONE** kombiniert praktische Funktionen mit verlässlicher Leistung für den täglichen Einsatz. Sie wurde konzipiert, um Lebensmittel schnell und effektiv zu erwärmen, sie ist leicht zu reinigen dank der Flachbett-Technologie und fügt sich nahtlos in jede Küche ein.

Inbetriebnahme:

- Entfernen Sie sämtliches Verpackungsmaterial und alle Schutzfolien vom Gerät und dem Zubehör.
- Wischen Sie den Garraum mit einem weichen, feuchten Tuch ab und trocknen Sie alles anschließend gründlich.
- Stellen Sie die Mikrowelle auf eine stabile, ebene Fläche mit ausreichender Belüftung. Halten Sie einen Abstand von 20 cm nach oben und 5 cm zu jeder Seite ein und verwenden Sie eine gut zugängliche, geerdete Steckdose.
- Verwenden Sie ausschließlich mikrowellengeeignetes Kochgeschirr. Verwenden Sie kein Metall, kein Kochgeschirr mit Metallverzierungen, keine nicht hitzebeständigen Materialien und keine ungeeigneten recycelten Papierprodukte.

Anwendung:

Mikrowellen-Leistungsstufen:

Wählen Sie je nach Art der Lebensmittel und gewünschtem Garergebnis die passende Leistungsstufe. Drehen Sie den Leistungs**regler**, um die gewünschte Einstellung auszuwählen.

Leistungsstufe	Ausgangsleistung	Beispielhafte Verwendung
800 W	100%	Flüssigkeiten zum Kochen bringen, Mahlzeiten aufwärmen sowie Gemüse, Fisch und zarte Fleischstücke garen.
700 W	88%	Braten, Geflügel und Aufläufe zubereiten.
580 W	73%	Reis, Suppen und Lebensmittel garen, die eine schonende und gleichmäßige Erwärmung erfordern.
410 W	52%	Langsames Garen **und** Köcheln von Fleisch.
Auftauen	42%	Gefrorenes auftauen.
160 W	20%	Butter **oder** Schokolade schmelzen und Speisen warm halten.

Befolgen Sie die nachstehenden Schritte, um einen Garvorgang zu starten:

1. Geben Sie die Lebensmittel in einen mikrowellengeeigneten Behälter und stellen Sie diesen **in den Garraum.**

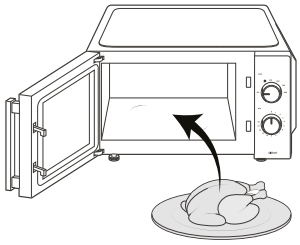

2. Schließen Sie die Mikrowellentür.

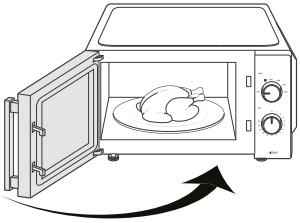

3. Drehen Sie den Leistungswahlschalter auf die gewünschte Leistungsstufe.

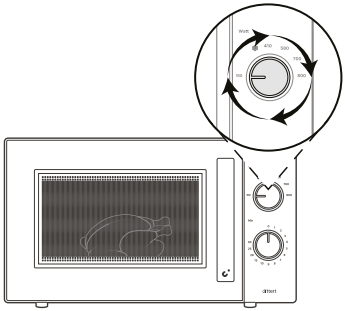

4. Drehen Sie den Timer-Drehregler im Uhrzeigersinn, um die gewünschte Garzeit einzustellen. Die Mikrowelle startet sofort den Betrieb.

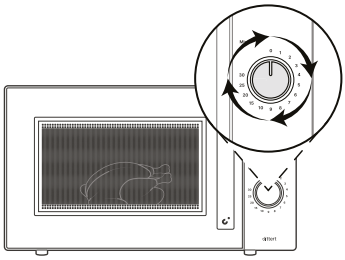

Wichtige Hinweise:

- Bei Garzeiten von weniger als 2 Minuten drehen Sie den Timer-Drehregler zunächst über die 2-Minuten-Markierung hinaus und anschließend zurück auf die gewünschte Garzeit, um eine höhere Genauigkeit bei der Zeiteinstellung zu gewährleisten.
- Wenn der Timer 0 erreicht, stoppt die Mikrowelle automatisch und ein Signalton ertönt.
- Wenn der Garvorgang vor Ablauf des Timers beendet **werden soll**, drehen Sie den Timer-Drehregler zurück auf die Position 0.
- Um den Garvorgang jederzeit zu unterbrechen, öffnen Sie die Tür.

Reinigung und Wartung:

WARNUNG: Schalten Sie das Gerät vor der Reinigung immer aus und ziehen Sie den Netzstecker aus der Steckdose.

Innenraum:

- Wischen Sie den Garraum nach jedem Gebrauch mit einem weichen, feuchten Tuch aus.
- Verwenden Sie bei hartnäckigen Verschmutzungen ein mildes Reinigungsmittel. Wischen Sie anschließend mit einem sauberen, feuchten Tuch nach und trocknen Sie den Garraum gründlich.
- Reinigen Sie den Garraumboden regelmäßig, um Lebensmittelrückstände zu entfernen und übermäßige Betriebsgeräusche zu vermeiden.

Außenbereich:

- Reinigen Sie die Außenflächen mit einem weichen, feuchten Tuch.
- Achten Sie darauf, dass kein Wasser in die Lüftungsöffnungen oder andere interne Komponenten gelangt.
- Reinigen Sie das Bedienfeld ausschließlich mit einem weichen, feuchten Tuch. Lassen Sie die Tür während der Reinigung geöffnet, um einen versehentlichen Betrieb zu verhindern.

Tür und Dichtungen:

- Reinigen Sie die Tür, das Sichtfenster, die Türdichtungen und die umliegenden Flächen regelmäßig mit einem weichen, feuchten Tuch.
- Verwenden Sie keine scheuernden Reinigungsmittel, Scheuerschwämme oder scharfen Gegenstände, da diese die Oberflächen und Türdichtungen beschädigen können.

Gerüche entfernen:

Wenn sich im Garraum unangenehme Gerüche entwickeln:

- Füllen Sie eine mikrowellengeeignete Schüssel mit einer Tasse Wasser.
- Geben Sie den Saft und die Schale einer Zitrone hinzu.
- Erhitzen Sie die Mischung bei hoher Leistungsstufe etwa 5 Minuten lang.
- Nehmen Sie die Schüssel vorsichtig heraus. Wischen Sie anschließend den Innenraum mit einem weichen Tuch aus und trocknen Sie ihn gründlich.

Entsorgung:



Eine ordnungsgemäße Entsorgung dieses Geräts trägt zum Schutz der Umwelt bei und reduziert mögliche Umweltbelastungen. Befolgen Sie die folgenden Richtlinien für eine umweltgerechte Entsorgung:

- **Nicht als Hausmüll entsorgen:** Dieses Gerät und seine Komponenten sollten nicht als normaler Hausmüll entsorgt werden.
- **Recycling-Zentren:** Entsorgen Sie das Gerät bei den von den örtlichen Behörden angegebenen Recyclingzentren oder Sammelstellen.
- **Rückgabe bei ihrem Händler:** Vertreiber von Elektrogeräten sind unter den Voraussetzungen des Elektro- und Elektronikgerätegesetzes (ElektroG) zur unentgeltlichen Rücknahme von Altgeräten verpflichtet.
- **Trennen Sie die Komponenten:** Trennen Sie nach Möglichkeit wiederverwertbare Materialien wie Kunststoffe, Metalle und elektronische Bauteile, um das Recycling zu erleichtern.
- **Befolgen Sie die örtlichen Vorschriften:** Halten Sie sich an die örtlichen Vorschriften für die Entsorgung von elektronischen Geräten, um Umweltschäden zu vermeiden.
- **Kontaktieren Sie die Behörden:** Weitere Informationen zur ordnungsgemäßen Entsorgung dieses Produkts erhalten Sie bei Ihrem örtlichen Entsorgungsdienst, Händler oder Recyclingzentrum.

Kontakt und Service:

dittert Küchengeräte GmbH | Service Center
Am Mittleren Moos 53, 86167 Augsburg, Germany

+49 821 999677 99
service@dittert-germany.com
www.dittert-germany.com

Bitte wenden Sie sich bei allen Fragen zu Service, Reparaturen und Ersatzteilen an Ihren örtlichen Kundendienst.

Attention!

Dear Customer,

Congratulations on purchasing a dittert product, where quality and aesthetics go hand in hand. We are confident that this appliance will meet your expectations when used in accordance with this manual and properly maintained. However, please be aware that improper use or lack of supervision can lead to serious injury.

As the owner, it is your responsibility to ensure that this appliance is operated correctly by following all the provided instructions. It is important to prevent customers, visitors, or unauthorized individuals from coming into contact with the appliance without being instructed. Since it's impossible to anticipate every operating condition or environment, we encourage users to remain alert to potential risks during operation. If you are ever uncertain about a task or procedure, please contact Dittert Service or seek other professional advice.

Maintaining cleanliness is essential for the safe and efficient performance of this product. Clean the interior, door and exterior surfaces regularly with particular attention to areas where food residue may accumulate. Should you notice any damaged or worn parts that may hinder proper maintenance, please have them repaired by a qualified service professional immediately.

If you require assistance or have any questions, our customer support team is always available to help.

Please visit www.dittert-germany.com for more information.

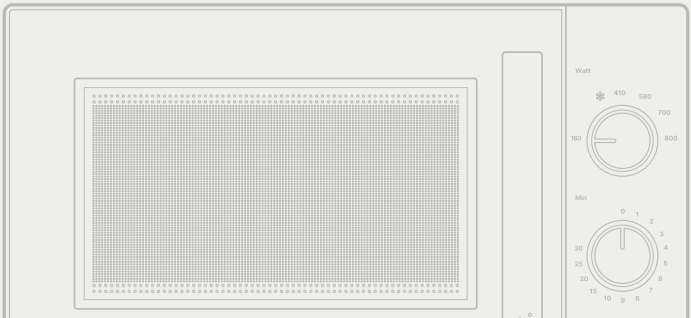

Table of Contents:

Safety Instructions 17

Product Overview 21

Package Includes 21

Technical Specifications 22

Introduction 22

Getting Started 22

Usage Instructions 23

Cleaning and Maintenance 25

Disposal 26

Contact and Service 26

⚠ Safety Instructions:

Before use, familiarize yourself with all guidelines in this manual.

General Safety:

WARNING: Failure to follow these instructions may result in fire, electric shock, burns, or exposure to microwave energy.

- Use this appliance only for its intended household purpose.
- The appliance is designed only for heating, cooking, defrosting, and steaming food and beverages.
- Do not use it for industrial or laboratory purposes.
- Do not operate the appliance when it is empty.
- The appliance is designed for freestanding use only.
- Do not place the microwave inside a cabinet.
- Position the appliance against a wall while maintaining the required ventilation clearances.
- Never remove the rear or side spacers that maintain proper airflow.
- Do not use an external timer or separate remote-control system.

Electrical Safety:

- Do not use appliance if power cord or plug is damaged.
- Do not use the appliance if it has been dropped, damaged, or is not operating correctly.
- If the power cord is damaged, it must be replaced by the manufacturer, an authorized service agent, or similarly qualified personnel.
- Disconnect the appliance if smoke is observed.

Installation Safety:

- Install the appliance only as instructed.
- Do not install the microwave above a cooktop or other heat-producing appliance.
- Ensure adequate ventilation around the appliance during operation.

Fire Safety:

To reduce the risk of fire inside the oven:

- Monitor the microwave when heating food in plastic or paper containers.
- Remove wire twist ties from paper or plastic bags before heating.
- If smoke appears:
- Switch off or unplug the appliance.
- Keep the door closed to extinguish any flames.
- Do not use the microwave cavity for storage.
- Do not leave paper products, cookware, or food inside the oven when it is not in use.
- Never dry food, clothing, heating pads, slippers, sponges, damp cloths, or similar items in the microwave.

Food Safety:

- Never heat food or liquids in sealed containers. They may explode.
- Microwave-heated beverages may erupt after heating. Handle containers carefully.
- Do not deep-fry food in the microwave.
- Do not heat eggs in their shells or whole hard-boiled eggs.
- Pierce foods with thick skins (such as potatoes, squash, apples, and chestnuts) before cooking.
- Stir or shake baby bottles and baby food after heating, then check the temperature before serving.
- Always use microwave-safe cookware.
- Microwave-safe cookware may become hot from transferred heat. Use oven gloves when necessary.

Hot Surface & Burn Hazards:

- Accessible surfaces may become hot during operation.
- Avoid touching the hot interior surfaces.
- Use oven gloves when removing hot food or cookware.
- Take care when opening lids or foil coverings, as hot steam may escape.
- Keep young children away while the appliance is operating.

Children & Vulnerable Persons:

- Children must be supervised to ensure they do not play with the appliance.
- Only allow children to use the microwave without supervision after they have received proper instructions and understand the hazards.
- This appliance may be used by children aged 8 years and older, and by persons with reduced physical, sensory, or mental capabilities or limited experience, only if they are supervised or instructed in safe operation.
- Cleaning and user maintenance must not be performed by children unless they are at least 8 years old and supervised.

Grounding Instructions:

WARNING: Improper grounding may result in electric shock.

- This appliance must be grounded.
- The Microwave Flatbed is supplied with a power cord and grounding plug. Plug the appliance only into a properly installed and grounded wall outlet.
- Grounding reduces the risk of electric shock by providing a safe path for electrical current in the event of a fault.
- It is recommended that the Microwave Flatbed be connected to a dedicated electrical circuit.
- Do not modify the plug or use an ungrounded outlet.

Radio Interference:

Operation of the Microwave Flatbed may cause interference with nearby radios, televisions, or similar electronic devices. If interference occurs, try the following:

- Clean the oven door and door sealing surfaces.
- Reposition or rotate the receiving antenna.
- Move the Microwave Flatbed farther away from the affected device.
- Plug the Microwave Flatbed into a different electrical outlet on a separate circuit from the affected device.

Service & Repair:

WARNING: Exposure to microwave energy may occur if the appliance is serviced incorrectly.

- Do not operate the microwave if the door or door seals are damaged.
- Repairs must only be performed by qualified service personnel.
- Never remove the outer cover or attempt to repair the appliance yourself.
- If servicing or replacement of the power cord or internal light is required, contact an authorized service center.

If Smoke Occurs:

- Switch off the microwave or unplug it from the power outlet.
- Keep the door closed.
- Do not open the door until the smoke has stopped.
- Contact qualified service personnel if necessary.

Intended Use:

This microwave oven is designed for heating, cooking, defrosting, and reheating food and beverages using microwave energy. It is intended for household use and similar indoor environments, including:

- Household kitchens.
- Staff kitchen areas in offices, shops, and other workplace environments.
- Farmhouses.
- Guest use in hotels, motels, and other residential-type environments.
- Bed and breakfast establishments.

This appliance is intended for indoor, freestanding use only. It is not intended for commercial, industrial, laboratory, or outdoor use, or for heating non-food items such as clothing, heating pads, sponges, or similar products.

Product Overview:

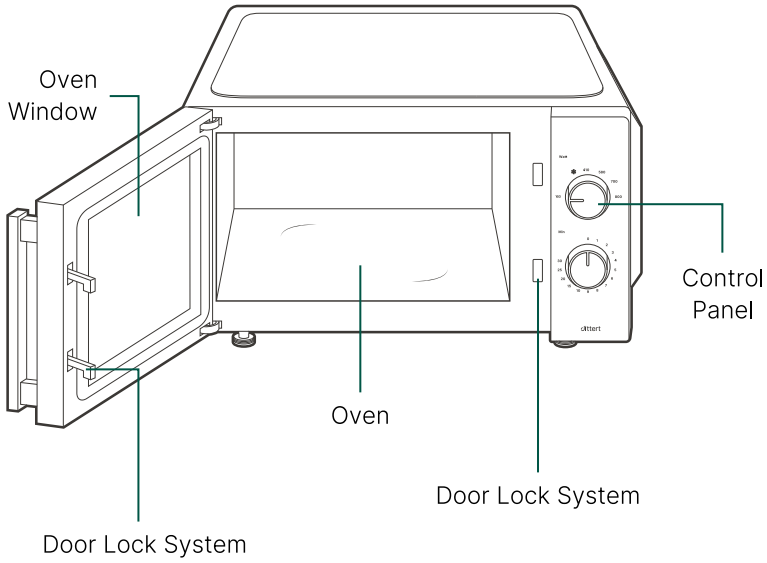

Package Includes:

→ dittert Microwave Oven Flatbed
→ User Manual

Technical Specifications:

Voltage	230 V~, 50 Hz
Power Input	1,200 W
Microwave Power Output	800 W
Microwave Frequency	2450 MHz
Oven Capacity	20 L
Oven Dimensions	LxBxH: 295×329×178 mm
Dimensions | Weight	LxBxH: 467 ×376 ×273 mm | 11.7 kg
Off mode	0,3 W

For more details refer to the rating label on the bottom of the appliance.

Introduction:

The dittert Microwave Oven Flatbed | Series ONE combines practical features with reliable performance for everyday use. It is designed to heat food quickly and effectively, is easy to clean thanks to its flatbed technology, and blends seamlessly into any kitchen.

Getting Started:

- Remove all packaging materials and protective films from the appliance and accessories.
- Wipe the oven cavity with a soft, damp cloth, then dry thoroughly.
- Place the microwave on a stable, level surface with adequate ventilation. Keep 20 cm above and 5 cm on each side, and use an accessible, grounded power outlet.
- Use only microwave-safe cookware. Do not use metal, metallic-trimmed, non-heat-resistant, or unsuitable recycled paper products.

Usage Instructions:

Microwave Power Levels:

Select the appropriate power level based on the type of food and the desired cooking result. Turn the Power Selector Dial to choose the required setting.

Power Level	Power Output	Sample Use
800 W	100%	Boiling liquids, reheating meals, cooking vegetables, fish, and tender cuts of meat.
700 W	88%	Roasting, cooking poultry, and casseroles.
580 W	73%	Cooking rice, soups, and foods requiring gentle, even cooking.
410 W	52%	Slow cooking, simmering, and tenderizing meat.
Defrost	42%	Defrosting frozen meat, poultry, and seafood.
160 W	20%	Softening butter, melting chocolate, and keeping food warm.

Follow the steps below to start a cooking cycle:

1. Place the food in a microwave-safe container and position it **in the oven.**

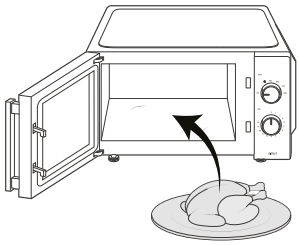

2. Close the microwave door securely.

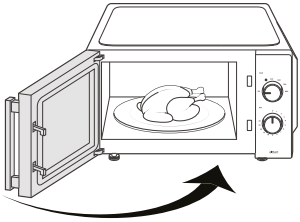

3. Turn the Power Selector Dial to the desired power level.

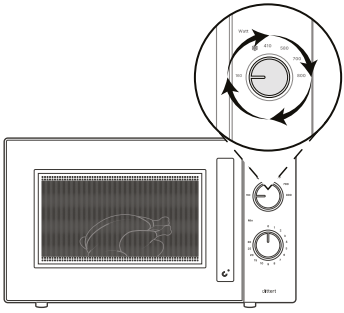

4. Turn the Timer Dial clockwise to set the required cooking time. The microwave will start operating immediately.

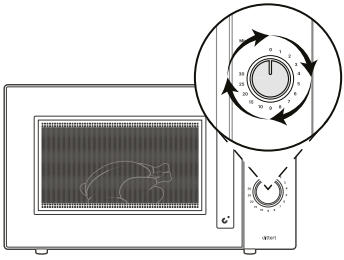

Important Notes:

- For cooking times of less than 2 minutes, first turn the Timer Dial past the 2-minute mark, then turn it back to the desired cooking time for improved timing accuracy.
- When the timer reaches 0, the microwave automatically stops operating and a bell sounds.
- If cooking is finished before the timer expires, turn the Timer Dial back to the 0 position.
- To stop cooking at any time, open the door using the door handle.

Cleaning and Maintenance:

WARNING: Always switch off the appliance and unplug it from the power outlet before cleaning.

Interior:

- Wipe the oven cavity with a soft, damp cloth after each use.
- For stubborn stains, use a mild detergent. Rinse with a clean damp cloth and dry thoroughly.
- Clean the oven floor regularly to remove food residue and prevent excessive operating noise.

Exterior:

- Clean the exterior surfaces with a soft, damp cloth.
- Do not allow water to enter the ventilation openings or other internal components.
- Clean the control panel with a soft, damp cloth only. Leave the door open while cleaning to prevent accidental operation.

Door and Seals:

- Clean the door, viewing window, door seals, and surrounding surfaces regularly with a soft, damp cloth.
- Do not use abrasive cleaners, scouring pads, or sharp objects, as they may damage the surfaces and door seals.

Removing Odours:

If unpleasant odours develop inside the oven:

- Fill a microwave-safe bowl with one cup of water.
- Add the juice and peel of one lemon.
- Heat on high power for approximately 5 minutes.
- Carefully remove the bowl, then wipe the interior with a soft cloth and dry thoroughly.

Disposal:



Proper disposal of this appliance ensures environmental protection and reduces potential harm. Follow these guidelines for eco-friendly disposal:

- **Do Not Discard as Household Waste:** This appliance and its components should not be treated as regular household waste.
- **Recycling Centers:** Dispose of the appliance at designated recycling centers or collection points specified by local authorities.
- **Separate Components:** If possible, separate recyclable materials like plastics, metals, and electronic components to facilitate recycling.
- **Follow Local Regulations:** Adhere to local regulations for the disposal of electronic appliances to prevent environmental damage.
- **Contact Authorities:** For further information on the proper disposal of this product, contact your local waste disposal service or recycling centre.

Contact and Service:

dittert Küchengeräte GmbH | Service Center
Am Mittleren Moos 53, 86167 Augsburg, Germany

+49 821 999677 99
service@dittert-germany.com
www.dittert-germany.com

Please contact your local aftersales service for all service, repairs and spare part issues.