soundmaster®



DEUTSCH
ENGLISH
FRANÇAIS
NEDERLANDS
ITALIANO
SLOVENSKÝ
ČEŠTINA
POLSKA

Hersteller
Wörlein GmbH
Gewerbestrasse 12
D 90556 Cadolzburg
GERMANY

Tel.: +49 9103/71670
Fax.: +49 9103/716712
Email. info@soundmaster.de
Web: www.soundmaster.de

22
PAP

HORSTi

HINWEIS ZUM UMWELTSCHUTZ



Das Symbol mit der durchgestrichenen Mülltonne bedeutet, dass Elektro- und Elektronikgeräte nicht zusammen mit dem Hausmüll entsorgt werden dürfen. Verbraucher sind gesetzlich dazu verpflichtet, Elektro- und Elektronikgeräte am Ende der Lebensdauer einer vom unsortierten Siedlungsabfall getrennten Erfassung zuzuführen. Auf diese Weise wird eine umwelt- und ressourcenschonende Verwertung sichergestellt.

Elektro- und Elektronikgerätebesitzer aus privaten Haushalten können diese bei den Sammelstellen der öffentlich-rechtlichen Entsorgungsträger oder bei den Herstellern bzw. Vertreibern im Sinne des ElektroG eingerichteten Sammelstellen abgeben.

Die Abgabe von Altgeräten ist unentgeltlich.

Entfernen Sie vor Abgabe, wenn möglich, Batterien, Akkus, Lampen und löschen Sie personenbezogene Daten.



WARNUNG

Gefahr elektrischer Schläge
Gerät nicht öffnen!



Zur Vermeidung von Stromschlägen darf dieses Gerät nicht geöffnet werden. Es enthält keine Bauteile, die vom Benutzer gewartet oder repariert werden können, Wartungs- und Reparaturarbeiten dürfen nur von Fachpersonal ausgeführt werden.



Dieses Symbol zeigt an, dass im Inneren des Gerätes gefährliche Spannungen vorhanden sind, und einen Stromschlag verursachen können.



Dieses Symbol weist auf wichtige Bedienungs- und Wartungsanweisungen bezüglich des Geräts hin.



Verbrauchte Batterien sind Sonderabfall und gehören **NICHT** in den Hausmüll! Als Verbraucher sind Sie gesetzlich verpflichtet alle Batterien und Akkus egal ob Schadstoffe *) enthalten oder nicht zur umweltschonenden Entsorgung und zur Wiedergewinnung von Rohstoffen zurückzugeben

***) gekennzeichnet mit Cd = Cadmium, Hg =Quecksilber, Pb = Blei**

Sie können alle Batterien oder Akkus kostenfrei bei den öffentlichen Sammelstellen in Ihrer Gemeinde oder dort unentgeltlich abgeben wo Batterien und Akkus der betreffenden Art verkauf werden. Um die Umwelt zu schonen Verwenden Sie, wenn möglich Akkus anstelle von Einwegbatterien.

Unsachgemäße Entsorgung von Batterien/Akkus belastet die Umwelt und setzt für Menschen, Tiere, und Pflanzen schädigende Stoffe frei.

Batterien und Akkus bitte nur in entladenem Zustand abgeben. Kleben Sie bei lithiumhaltigen Batterien und Akkus die Kontakte ab, um Kurzschlüsse und deren mögl. Folgen (Feuer/Explosion) zu vermeiden.

- Verwenden Sie nur Batterien, die frei von Quecksilber & Cadmium sind.
- Batterien dürfen nicht in die Hände von Kindern gelangen. Kinder können Batterien verschlucken. Wurde eine Batterie verschluckt, muss sofort medizinische Hilfe in Anspruch genommen werden.
- Überprüfen Sie regelmäßig die Batterien um ein Auslaufen der Batterie zu vermeiden.
- Batterien dürfen keiner Hitze (z. B. Sonnenbestrahlung), Feuer ausgesetzt werden.
- ACHTUNG: Explosionsgefahr bei falscher Batteriehandhabung. Nur durch denselben oder baugleichen Batterietyp ersetzen.

WARNUNG

VERSCHLUCKEN DER BATTERIE FÜHRT ZU VERÄTZUNGEN

Das Produkt enthält eine Knopfzellenbatterie.

Ein verschlucken dieser Batterie kann innere Verbrennungen verursachen und innerhalb von 2 Stunden zum Tode führen. Batterien dürfen nicht in die Hände von Kindern gelangen. Kinder können Batterien verschlucken. Wurde eine Batterie verschluckt, muss sofort medizinische Hilfe in Anspruch genommen werden. Wenn das Batteriefach nicht mehr ordnungsgemäß schließt, verwenden Sie das Produkt nicht weiter und halten es von Kindern fern. Wenn Sie meinen, dass Batterien verschluckt wurden oder sich in irgendeinem Körper-teil befinden, suchen Sie unverzüglich medizinische Hilfe auf.



Ständige Benutzung des Kopfhörers bei hoher Lautstärke kann zu Gehörschädigungen führen.

- Das Gerät ausnahmslos nur in trockenen Innenräumen betreiben.
- Niemals mit Feuchtigkeit in Verbindung bringen.
- Schützen Sie das Gerät vor tropfenden oder spritzenden Flüssigkeiten, und stellen Sie keine mit Flüssigkeit gefüllten Gefäße (z. B. Vasen) auf das Gerät.
- Betreiben Sie das Gerät nur in einem gemäßigten Klima.
- Schließen Sie das Gerät nur an eine vorschriftsmäßig installierte und geerdete Netzsteckdose an. Die Netzspannung muss mit den Angaben auf dem Typenschild des Gerätes übereinstimmen.
- Achten Sie darauf, dass im Betrieb das Netzkabel niemals nass oder feucht wird. Das Netzkabel darf nicht eingeklemmt oder anderweitig beschädigt werden.
- Der Netzstecker dient als Trennvorrichtung und muss ohne Schwierigkeiten benutzbar sein.
- Achten Sie beim Verlegen des Netzkabels darauf, dass es beim Betrieb des Gerätes nicht zu einer Stolperfalle werden kann.
- Lassen Sie beschädigte Netzstecker oder Netzkabel sofort von dem Kundenservice austauschen.
- Prüfen Sie das Gerät, das Netzkabel sowie den Netzstecker regelmäßig auf sichtbare Beschädigungen. Verwenden Sie das Gerät auf keinen Fall, wenn Sie Beschädigungen festgestellt haben.
- Benutzen Sie das Gerät nicht, wenn es Beschädigungen aufweist, wenn es heruntergefallen ist oder nicht einwandfrei funktioniert.
- Sie dürfen das Gehäuse nicht öffnen oder reparieren. In diesem Falle ist die Sicherheit nicht gegeben und die Garantie erlischt. Reparaturen bzw. wechseln der fest eingebauten Akkus sind ausschließlich durch einen Service-/ Kundencenter oder Fachbetrieb auszuführen.
- Ziehen Sie bei Gewitter oder einer längerer Abwesenheit (z.B. Urlaub) den Netzstecker und entnehmen Sie ggf. die Batterien.
- Kinder sollten das Gerät nur unter Aufsicht Erwachsener betreiben.
- Lassen Sie das Gerät während des Gebrauchs nicht unbeaufsichtigt.
- Das Gerät ausnahmslos nur mit einem trockenen Abstaubtuch reinigen.
- KEINE REINIGUNGSMITTEL oder TÜCHER mit GROBEN Material verwenden!!!
- Das Gerät keiner Sonnenbestrahlung oder anderen Hitzequellen aussetzen.
- Stellen Sie das Gerät so auf, dass kein Hitzestau entstehen kann, also frei und gut belüftet.
- Achten Sie darauf, dass an den Seiten ein Mindestabstand von 10 cm besteht, um eine ausreichende Luftzirkulation zu gewährleisten.
- Decken Sie niemals die Belüftungsöffnungen zu!!!
- Offene Brandquellen, wie z.B. brennende Kerzen, dürfen nicht auf das Gerät gestellt werden.
- Das Gerät an einem sicheren, erschütterungsfreien Platz aufstellen.
- Benutzen Sie das Gerät nicht, wenn es Beschädigungen aufweist, wenn es heruntergefallen ist oder nicht einwandfrei funktioniert.
- Gerät möglichst weit entfernt von Computern und Mikrowellengeräten platzieren, da es sonst evtl. zu Empfangsstörungen im Radiobetrieb kommen kann.
- Treten wegen einer elektrostatischen Entladung oder kurzeitigen Netzüberspannung Fehlfunktionen auf, setzen Sie das Gerät zurück. Ziehen Sie hierfür den Netzstecker bzw. Netzadapter und schließen ihn nach einigen Sekunden wieder an.

BEDIENELEMENTE

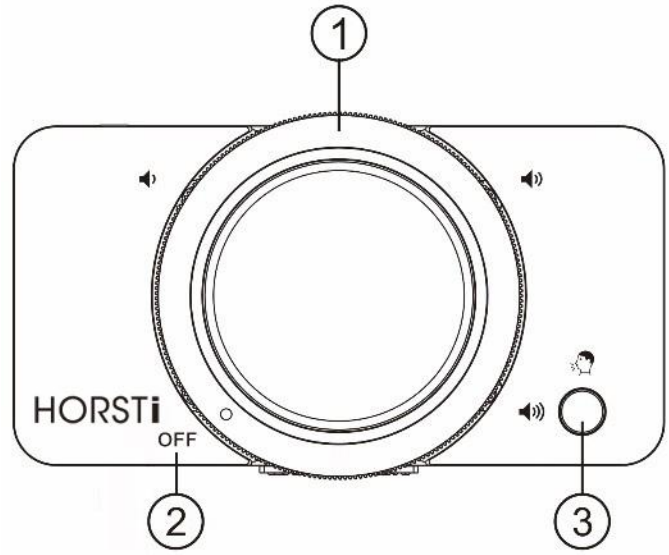

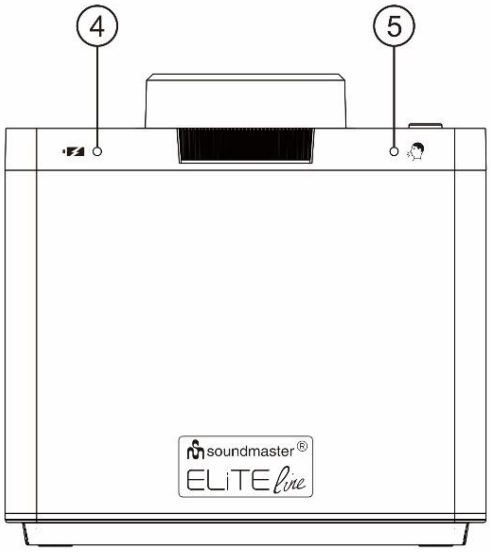

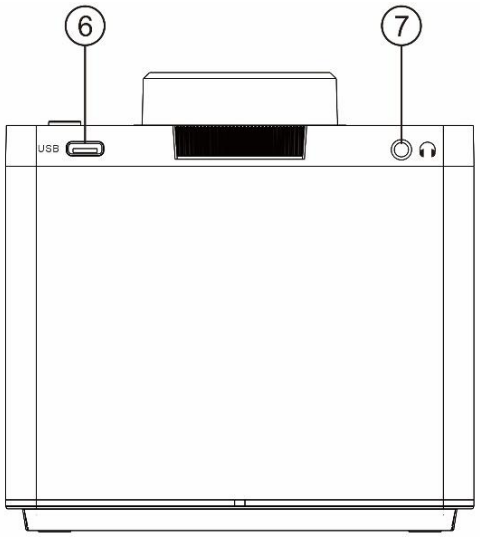

1 EIN/AUS / Lautstärke / Beleuchtungsring

2 Aus Position

3 Klare Sprache An/Aus; Pairing Funktion

4 Lade LED

5 Klare Sprache LED

6 USB-C Ladebuchse

7 Kopfhörerausgang

LIEFERUMFANG

- Lautsprechereinheit
- USB-C Kabel
- Bedienungsanleitung

INBETRIEBNAHME

STROMVERSORGUNG UND AUFLADEN

1. Schließen Sie das USB-C Kabel an die USB-C Buchse (6) der Basisstation an.
2. Stecken Sie den USB (Typ-A) Stecker in einen USB-Netzadapter (nicht im Lieferumfang)
3. Stecken Sie dann den Netzadapter in die Steckdose.
4. Laden Sie den Lautsprecher vor der ersten Verwendung mindestens 4 Stunden lang auf. Während des Ladevorgangs leuchtet die rote LED-Anzeige (4) für Batteriestand/Ladung. Wenn der Lautsprecher vollständig aufgeladen ist, erlischt die rote LED-Anzeige (4). Mit einem vollständig aufgeladenen Akku können Sie ca. 8 Stunden lang bei mittlerer Lautstärke hören. Wenn der Lautsprecher nicht benutzt wird oder die Lade LED-Anzeige für einen niedrigen Batteriestand blinkt, laden Sie den Lautsprecher auf.
5. Der Lautsprecher muss zum Aufladen nicht eingeschaltet sein.

LADEN ÜBER DIE HORST2 BASIS STATION

Sie können diesen Lautsprecher auch über die HORST2 Basisstation (nicht im Lieferumfang) laden.
Die Details zum Anschließen und Inbetriebnahme finden Sie in der HORST2 Bedienungsanleitung.

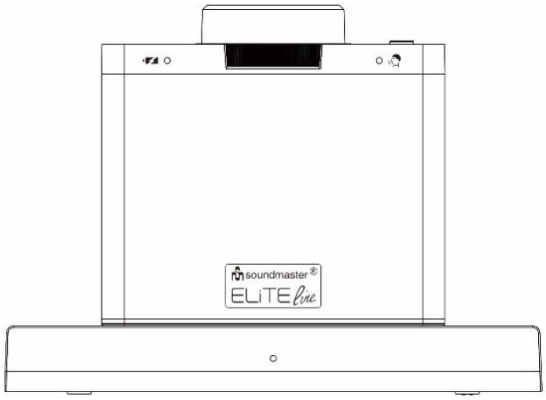

VERBINDUNG ZUR BASISSTATION HERSTELLEN

Mit der HORST2-Serie kann eine einzelne Basisstation gleichzeitig an eine unbegrenzte Anzahl von HORST2 / HORSTi - TV-Lautsprechern senden.

1. Um den Lautsprecher einzuschalten, drehen Sie „**EIN/AUS Lautstärke**“ (1) im Uhrzeigersinn bis Sie ein Klickgeräusch hören. Standardmäßig wechselt der Lautsprecher in den Kopplungsmodus, und der Leuchtring (1) beginnt zu blinken.
   Alternativ können Sie die Taste „ “ (3) 3 Sekunden lang gedrückt halten, um den Kopplungsmodus zu aktivieren.
2. Drücken Sie kurz die Taste „**PAIRING**“ auf der Rückseite der HORST2-Ladestation (separat erhältlich).
3. Sobald die Kopplung erfolgreich war, leuchten sowohl der Leuchtring (1) von HORSTi als auch die LED des Senders an der HORST2-Ladestation dauerhaft und das Tonsignal wird wiedergegeben.
4. Wiederholen Sie die Schritte, falls die Kopplung nicht erfolgreich war.

Hinweis: Wenn Sie den HORSTi-TV-Lautsprecher mit einer anderen HORST2-Ladestation koppeln möchten, halten Sie „ **Klare Sprache Ein/Aus**“ (3) 3 Sekunden lang gedrückt. HORSTi wechselt in den Kopplungsmodus und der Leuchtring (1) beginnt zu blinken. Wiederholen Sie dann Schritt 2.

GRUNDBEDIENUNG

TV-AUDIO ANHÖREN

1. Drehen Sie „**Ein/AUS - Lautstärke**“ (1)“ im Uhrzeigersinn, es ertönt ein Klickgeräusch, das Gerät ist eingeschaltet. Stellen Sie mit „**EIN/AUS - Lautstärke**“ (1)“ die gewünschte Lautstärke ein.
2. Um das Gerät auszuschalten drehen Sie „**EIN/AUS - Lautstärke**“ (1) entgegen dem Uhrzeigersinn bis Sie das Klickgeräusch hören.
   Die Verbindungs-LED-Anzeige an der Basisstation blinkt.
3. Die Lautstärkeregelung des TV-Lautsprechers funktioniert unabhängig von den TV-Lautsprechern; es wird empfohlen, die TV-Lautsprecher auf niedrig oder aus zu stellen.
4. Bei einigen Fernsehgeräten müssen Sie möglicherweise mit der Fernbedienung in das TV-Menü gehen, um eine optimale Audio-/Lautsprechereinstellung zu erreichen.
   Weitere Informationen finden Sie im Benutzerhandbuch Ihres Fernsehers.

Hinweis: Um Energie zu sparen, schaltet der TV-Lautsprecher und die Basisstation nach ca. 15 Minuten in den Standby-Modus, wenn das Fernsehgerät ausgeschaltet wird oder wenn der TV-Lautsprecher kein Audiosignal empfängt. Die Verbindungs-LED erlischt nach einigen Minuten. Der Lautsprecher schaltet sich nach dem automatischen Ausschalten nicht selbst wieder ein. Um den Lautsprecher nach der automatischen Abschaltung wieder einzuschalten, drehen Sie „**EIN/AUS - Lautstärke**“ (1) in die Aus-Position und schalten Sie dann den Lautsprecher wieder ein.

KLARE SPRACHE

Dieses Gerät verwendet eine Technologie um die Sprachverständlichkeit bei TV-Sendungen zu verbessern. Dialoge werden hervorgehoben, störende Nebengeräusche der TV-Sendung werden reduziert.

1. Drücken Sie „ **Klare Sprache Ein/Aus**“ (Taste 3) um die Sprache oder Dialoge hervorzuheben. Die zugehörige LED- Anzeige leuchtet auf.
2. Um die Sprachverstärkung zu deaktivieren drücken Sie erneut „ **Klare Sprache Ein/Aus**“ (Taste 3).
3. Der TV-Lautsprecher wurde speziell entwickelt, um die unzureichende Sprachübertragung von TV-Flachbildschirmen, die durch akustische Effekte noch zusätzlich verschlechtert werden, wieder verständlicher und deutlicher zu machen.
4. Für Menschen mit Höreinschränkung, empfiehlt sich besonders diese Funktion.
5. Bei Verwendung der Sprachverstärkung ändert sich das allgemeine Klangempfinden.

KOPFHÖRER

Schließen Sie Ihren Kopfhörer an die Kopfhörerbuchse (2) auf der Rückseite an. Solange der Kopfhörer eingesteckt ist, ist der Ton des Lautsprechers abgeschaltet. Stellen Sie die Lautstärke des Kopfhörers durch Drehen des Lautstärkereglers am Lautsprecher ein.
Sie können die Funktion "Klare Stimme" auch bei Verwendung mit Kopfhörern nutzen.



Ständiges hören mit hoher Lautstärke kann das Gehör schädigen, stellen Sie die Lautstärke während des Kopfhörer-Betriebs niedriger ein.

Die aktuelle Version der Bedienungsanleitung kann unter www.soundmaster.de heruntergeladen werden
Technische Änderungen und Druckfehler vorbehalten.
Copyright von Woerlein GmbH, 90556 Cadolzburg, www.soundmaster.de
Vervielfältigung nur unter ausdrücklicher Genehmigung der Woerlein GmbH



ENVIRONMENTAL PROTECTION



Do not dispose of this product with the normal household waste at the end of its life cycle. Return it to a collection point for the recycling of electrical and electronic devices. This is indicated by the symbol on the product, user manual or packaging

The materials are recyclable according to their labeling. By reusing materials or other forms of recycling old devices and packaging, you are making an important contribution to protecting our environment. If necessary, remove batteries and personal data before disposal free of charge and ask your local authority about the responsible disposal point.



WARNING

Risk of electric shock
Do not open!



Caution: To reduce the risk of electric shock, do not remove the cover (or back). There are no user serviceable parts inside. Refer servicing to qualified service personnel.



This symbol indicates the presence of dangerous voltage inside the enclosure, sufficient enough to cause electric shock.



This symbol indicates the presence of important operating and maintenance instructions for the device

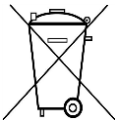

Used batteries are hazardous waste and NOT to be disposed of with the household waste! As a consumer you are legally obligated to return all batteries for environmentally responsible recycling – no matter whether or not the batteries contain harmful substances*)

Return batteries free of charge to public collection points in your community or shops selling batteries of the respective kind.

Only return fully discharged batteries

***) marked Cd = cadmium, Hg = mercury, Pb = lead**

- Only use mercury and cadmium-free batteries.
- Used batteries are hazardous waste and NOT to be disposed of with the household waste!!!
- Keep batteries away from children. Children might swallow batteries.
- Contact a physician immediately if a battery was swallowed.
- Check your batteries regularly to avoid battery leakage.
- Batteries shall not be exposed to excessive heat such as sunshine, fire or the like.
- CAUTION: Danger of explosion if battery is incorrectly replaced
- Replace only with the same or equivalent type



WARNING

DO NOT INGEST BATTERY, CHEMICAL BURN HAZARD

This product contains a coin/button cell battery. If the coin/button cell battery is swallowed, it can cause severe internal burns in just 2 hours and can lead to death.

Keep new and used batteries away from children. If the battery compartment does not close securely, stop using the product and keep it away from children.

If you think batteries might have been swallowed or placed inside any part of the body, seek immediate medical attention.



To prevent possible hearing damage, do not listen at high volume levels for long periods

- Use the device in dry indoor environments only.
- Protect the device from humidity.
- This apparatus is for moderate climates areas use, not suitable for use in tropical climates countries.
- No objects filled with liquids, such as vases, shall be placed on the apparatus.
- The mains plug or an appliance coupler is used as the disconnect device, the disconnect devices shallremain readily operable.
- Connect this device to a properly installed and earthed wall outlet only. Make sure the mains voltage corresponds with the specifications on the rating plate.
- Make sure the mains cable stays dry during operation. Do not pinch or damage the mains cable in any way.
- A damaged mains cable or plug must immediately be replaced by an authorized service center.
- In case of lightning, immediately disconnect the device from the mains supply.
- Children should be supervised by parents when using the device.
- Clean the device with a dry cloth only.
- Do NOT use CLEANING AGENTS or ABRASIVE CLOTHS!
- Do not expose the device to direct sunlight or other heat sources.
- Install the device at a location with sufficient ventilation in order to prevent heat accumulation.
- Do not cover the ventilation openings!
- Install the device at a safe and vibration-free location.
- Install the device as far away as possible from computers and microwave units; otherwise radio reception may be disturbed.
- Do not open or repair the enclosure. It is not safe to do so and will void your warranty. Repairs only by authorized service/ customer center.
- No naked flame sources, such as lighted candles, should be placed on the unit.
- When you are necessary to ship the unit store it in its original package. Save the package for this purpose.
- In case of malfunction due to electrostatic discharge or fast transient (burst), remove and reconnect the power supply.
- If the unit is not using for a long period of time, disconnect it from the power supply by unplugging the power plug. This is to avoid the risk of fire.
- The device is equipped with a “Class 1 Laser”. Avoid exposure to the laser beam as this could cause eye injuries.

LOCATION OF CONTROLS

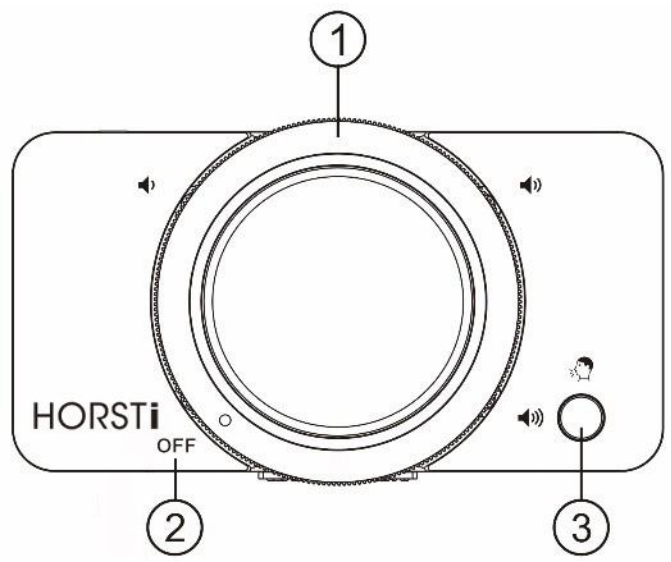

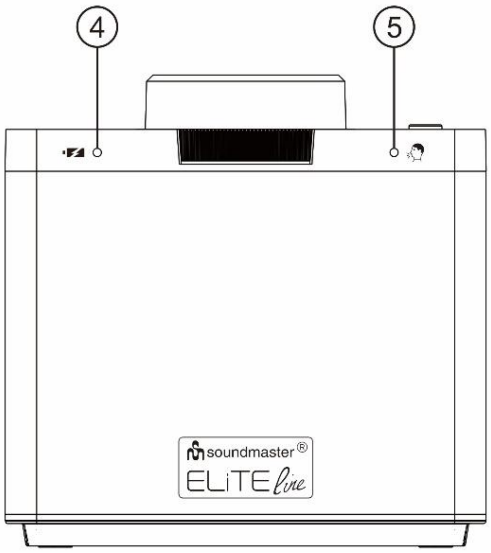

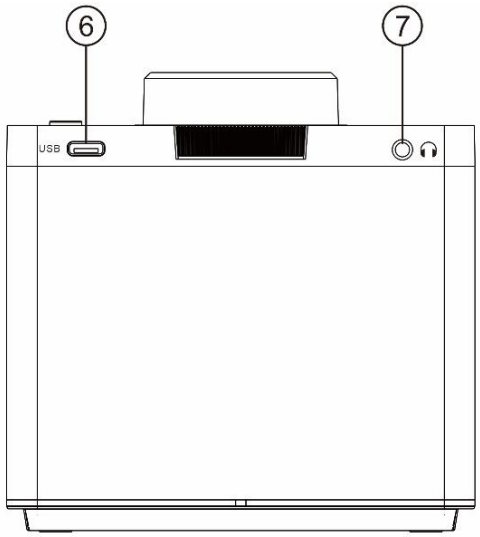

1 ON/OFF / Volume control with light ring

2 Power off position

3 Clear Voice on/off; Pairing function

4 Charging LED

5 Clear Voice LED

6 USB-C charging port

7 Headphone output

CONTENT OF DELIVERY

- Speaker unit
- USB-C cable
- Instruction manual
-

INSTALLATION

POWER SUPPLY AND CHARGING

1. Connect the USB connector (Type-C) of the supplied USB power cable to the TV speaker type-C socket (6).
2. Connect the USB connector (Type-A) of the supplied USB power cable to the USB port of any 5V USB AC adapter (power adaptor not included).
3. Then plug the power adapter into the wall socket.
4. Charge the speaker for 4+ hours before first use. During charging, the low battery/charge red LED indicator (4) lights. When the speaker is fully charged, the red LED (4) disappear. A fully charged battery will provide you about 8 hours of listening time at moderate volume. When the speaker is not in use or when the low battery indicator (4) blinks, recharge the speaker by repeating above steps.
5. The speaker must be not switched on while charging

CHARGING BY HORST2 BASE UNIT

You can also charge this speaker by place it on the HORST2 base (sold separately). For details about the HORST2 power connection and setup, please refer to the HORSTS2 instruction manual.

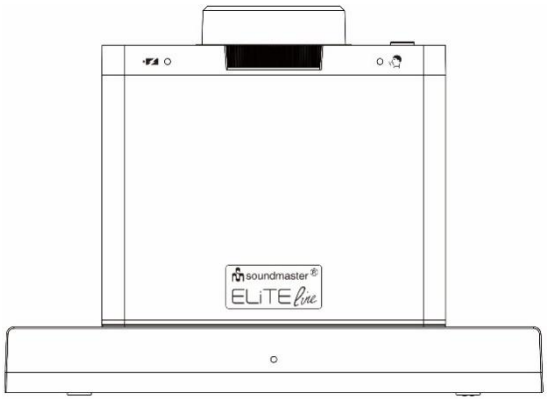

SETTING UP THE PRODUCT

By pairing the HORST2 (sold separately) base unit (transmitter) with this product (HORSTi), a single HORST2 transmitter can be used to operate both the HORST2 TV Speaker and this product (HORSTi) simultaneously as wireless speakers.

For details about the HORST2 connections and setup to TV, please refer to the HORSTS2 instruction manual.

PAIRING TO BASE UNIT

1. Turn on the HORSTi TV speaker by rotating the "**ON/OFF Volume**" knob (1) clockwise until you hear a click. By default, the speaker enters pairing mode and the light ring (1) begins flashing. Alternatively, press and hold the "**Clear Voice On/Off**" button (3) for 3 seconds to enter pairing mode.
2. Short press "**PAIRING"** on the back of the HORST2 charging base (sold separately)
3. As soon as pairing is successful both the TV speaker light ring (1) and transmitter LED at HORST2 base will become solid on and the audio sounds will start playing.
4. Repeat the steps again if pairing was not successful.

Remark: If you need to re-pair the HORSTi TV speaker with another charging HORST2 base, press and hold the "**Clear Voice On/Off**" button (3) for 3 seconds. HORSTi will enter pairing mode and the light ring (1) will begin flashing. Then repeat step 2 again.

BASIC OPERATIONS

LISTENING TO TV AUDIO

1. To turn TV speaker on, rotate the "**ON/OFF Volume"** knob (1) clockwise until you hear a click and adjust the desired volume.
2. To turn TV Speaker off, rotate the "**ON/OFF Volume"** knob (1) anticlockwise until you hear a click. The connection indicator on the base station flashes.
3. The TV speaker volume control works independently from your TV speakers. it is recommended to adjust your TV speakers to low or off.
4. On some TV's, you may need to use your remote to go into the TV menu to achieve an optimal audio/speaker setting. Please refer to your TV user manual for details.

Note: To save energy, the base station and TV speaker switch to standby mode after about 15 minutes if the TV is switched off or if TV speaker does not receive an audio signal.
The connection indicator disappears after few minutes.
The speaker will not turn itself back on automatically after auto power off.
To turn the speaker on after auto power off, rotate "**ON/OFF Volume"** knob (1) to the off position and turn the speaker on again.

CLEAR VOICE FEATURE TV SPEAKER

Uses unique technology to improve your understanding of dialogue. You hear human voices more clearly, while disruptive ambient noises are minimised.

1. When you press "**Clear Voice on/off**" (3) the system switches into a different dialogue clarifying mode, the Clear Voice LED (5) illuminate.
2. To turn off dialogue clarification, press "**Clear Voice on/off**" (3) again, the status LED (5) expires.
3. The TV loudspeaker was developed to make the inadequate speech transmission of flat screens, which is further worsened by acoustic effects, understandable and comfortable again.
4. For people with hearing impairments, it is also recommended for use.
5. The general perception of sound changes when using speech amplification.

HEADPHONES

Plug in your headphone to the headphone jack (7) on the back of HORSTi No sound will be emitted from the TV speaker while the headphone jack is plugged in.
Adjust the headphone volume by rotating the Volume knob on the TV speaker.
You can still use the clear voice feature when you use headphones.



Constantly listening at high volume can damage your hearing. Set the volume lower when using headphones.

Technical changes and misprints reserved.
The current version of the manual can be downloaded from www.soundmaster.de
Copyright by Woerlein GmbH, 90556 Cadolzburg, www.soundmaster.de
Duplication only with the permission of Woerlein GmbH

PROTECTION DE L'ENVIRONNEMENT



Ne jetez pas ce produit avec les ordures ménagères lorsqu'il est usagé. Retournez-le à un point de collecte pour le recyclage des appareils électriques et électroniques. Cette recommandation est indiquée par le symbole sur le produit, le mode d'emploi ou l'emballage.

Les matériaux sont recyclables selon leur étiquetage. En réutilisant des matériaux ou d'autres formes de recyclage d'anciens appareils et emballages, vous apportez une contribution importante à la protection de notre environnement. Si nécessaire, retirez gratuitement les piles et les données personnelles avant l'élimination et demandez à votre autorité locale le point d'élimination responsable.



ATTENTION

Risque d'électrocution
Ne pas ouvrir!



Attention!: Pour réduire le risque d'électrocution, ne retirez pas le couvercle (ou l'arrière). L'usager ne peut entretenir aucune pièce à l'intérieur. Confiez l'entretien à un personnel qualifié.ntretenir aucune pièce à l'intérieur. Confiez l'entretien à un personnel qualifié.



Ce symbole indique la présence d'une tension dangereuse à l'intérieur de l'appareil, qui est suffisante pour provoquer un choc électrique.



Ce symbole indique la présence de consignes importantes de fonctionnement et d'entretien de pour l'appareil



Les piles usages sont des déchets dangereux et ne doivent PAS être jetées avec les ordures ménagères ! La loi impose aux consommateurs de disposer de **toutes les piles** pour un recyclage écologique – et ce que les piles soient de contenance dangereuse ou pas*).

Disposer gratuitement des piles dans les points de collecte de votre communauté ou auprès des magasins détaillant les piles de même catégories.
Ne disposez que de piles entièrement vides.

***) marquée Cd = cadmium, Hg = mercure, Pb = plomb**



AVERTISSEMENT

N'INGÉREZ PAS LA PILE : RISQUE DE BRÛLURES CHIMIQUES

Ce produit contient une pile bouton/en forme de pièce. Si la pile bouton/en forme de pièce est avalée, elle peut causer des brûlures internes graves en seulement 2 heures et peut conduire à la mort.

Gardez les piles neuves et usagées hors de portée des enfants. Si le compartiment à piles ne se ferme pas correctement, arrêtez d'utiliser le produit et gardez-le hors de portée des enfants.

Si vous pensez que les piles peuvent avoir été avalées ou placées dans une partie du corps quelconque, consultez immédiatement un médecin



Pour éviter des lésions auditives, n'écoutez pas à des niveaux sonores élevés pendant de longues périodes.

- N'utilisez l'appareil qu'à l'intérieur dans un lieu sec
- Protégez l'appareil contre l'humidité
- N'ouvrez pas l'appareil ***RISQUE D'ELECTROCUTION !*** Faites effectuer l'ouverture et l'entretien par un personnel qualifié
- Ne connectez cet appareil qu'à une prise murale correctement installée et reliée à la terre Assurez-vous que la tension principale corresponde aux recommandations de la plaque d'indice
- Assurez-vous que le câble d'alimentation reste au sec pendant le fonctionnement. Ne pincez pas le câble et ne l'endommagez d'aucune façon
- Un câble de réseau ou une prise abimés doivent être immédiatement remplacés par un centre agréé.
- En cas de tonnerre, débranchez immédiatement l'appareil de l'alimentation.
- Les enfants doivent être surveillés par leurs parents lorsqu'ils utilisent l'appareil.
- Ne nettoyez l'appareil qu'avec un tissu sec.
  N'utilisez PAS de PRODUITS DETERGENTS ou de CHIFFONS ABRASIFS !
- N'exposez pas l'appareil à la lumière directe du soleil ou toute autre source de chaleur
- Installez l'appareil dans un emplacement suffisamment ventilé pour éviter une accumulation de chaleur.
- Ne recouvrez pas les grilles d'aération !
- Installez l'appareil dans un emplacement sécurisé et sans vibrations.
- Ne pas installer l'appareil à proximité d'ordinateurs et fours à micro-ondes; sinon la réception de radio pourrait être perturbée.
- Ne pas ouvrir ou réparer l'appareil. Cela est dangereux et annulerait la garantie. La réparation doit être uniquement effectuée que par un centre de réparations / service agréé.
- N'utilisez que des piles au mercure et sans cadmium.
- Les piles usagées sont des déchets dangereux et ne doivent PAS être jetées avec les ordures ménagères !!! Ramenez les piles à votre point de vente ou aux points de collecte de votre ville.
- Eloignez les piles des enfants. Les enfants pourraient avaler les piles. En cas d'ingestion d'une pile, contactez immédiatement un médecin.
- Vérifiez régulièrement vos piles pour éviter les fuites.
- La prise de courant ou un coupleur d'appareil est utilisé comme dispositif de déconnexion, les dispositifs de déconnexion doivent rester facilement utilisables.
- Aucune source de flamme nue, telle que des bougies allumées, ne doit être placée sur l'appareil.
- Aucun objet rempli de liquide, tel que des vases, ne doit être placé sur l'appareil.
- Cet appareil, conçu pour les climats modérés, ne convient pas pour une utilisation dans les pays au climat tropical.

EMPLACEMENT DES BOUTONS

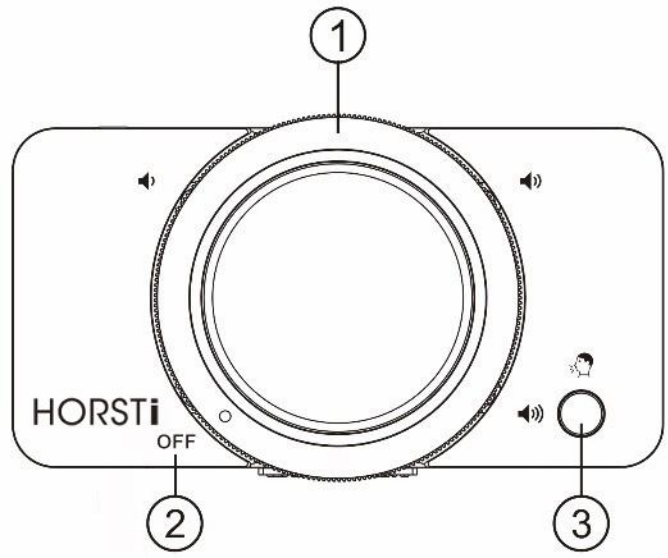

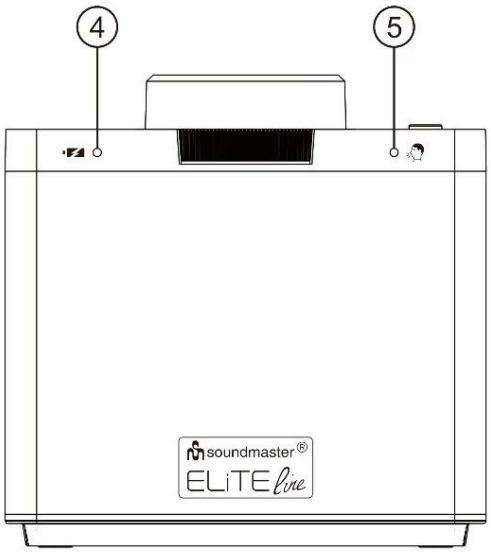

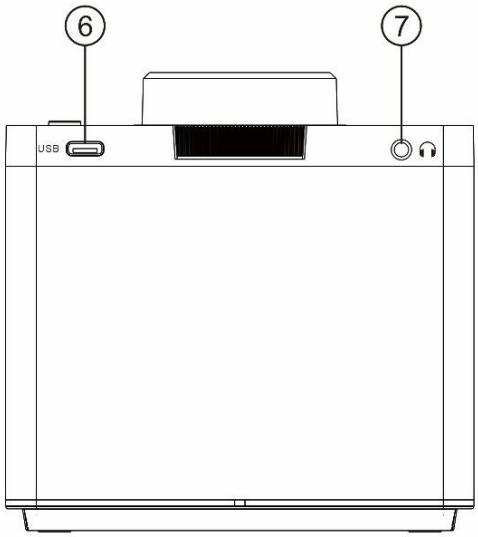

1 MARCHE/ARRÊT / Contrôle du volume avec anneau lumineux
2 Position d'arrêt
3 Voix claire activée/désactivée ; fonction d'appairage
4 Voyant LED de charge
5 Voyant LED Voix claire
6 Port de charge USB-C
7 Prise écouteurs

CONTENT OF DELIVERY

- Enceinte
- Câble USB-C
- Manuel d'instructions

INSTALLATION

ALIMENTATION ET CHARGE

1. Branchez le connecteur USB (Type-C) du câble d'alimentation USB fourni à la prise USB de type C de l'enceinte TV (6).
2. Branchez le connecteur USB (Type-A) du câble d'alimentation USB fourni sur le port USB de n'importe quel adaptateur secteur USB 5 V CA (adaptateur secteur non inclus).
3. Branchez ensuite l'adaptateur d'alimentation sur la prise murale.
4. Chargez l'enceinte sur la base pendant au moins 4 heures avant la première utilisation. Pendant la charge, le voyant LED rouge de batterie faible/charge (4) s'allume. Lorsque l'enceinte est complètement chargée, la LED rouge (4) s'éteint. Une batterie complètement chargée vous offrira environ 8 heures d'écoute à volume modéré. Lorsque l'enceinte n'est pas utilisée ou lorsque le voyant de batterie faible (4) clignote, rechargez l'enceinte en répétant les étapes ci-dessus.
5. N'allumez pas l'enceinte pendant la charge.

CHARGE PAR L'UNITÉ DE BASE HORST2

Vous pouvez également charger cette enceinte en la plaçant sur la base HORST2 (vendue séparément). Pour plus de détails sur le branchement d'alimentation et la configuration de la base HORST2, veuillez consulter le manuel d'instructions HORSTS2.

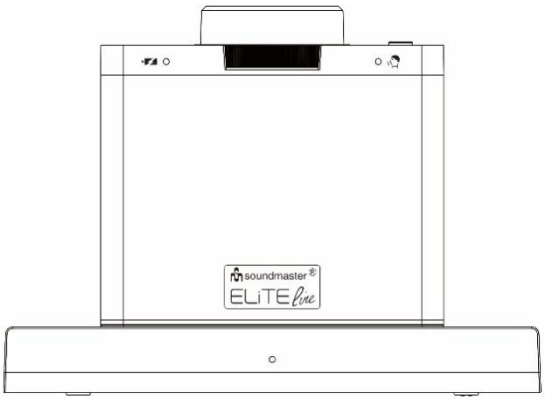

CONFIGURATION DU PRODUIT

En appairant l'unité de base HORST2 (vendue séparément) (émetteur) avec (HORSTi), un seul émetteur HORST2 peut être utilisé pour faire fonctionner à la fois l'enceinte TV HORST2 et ce produit (HORSTi) simultanément en tant qu'enceintes sans fil.
Pour des détails sur les connexions HORST2 et la configuration sur le téléviseur, veuillez vous référer au manuel d'instructions HORSTS2.

APPAIRAGE AVEC L'UNITÉ DE BASE

1. Allumez l'enceinte TV HORSTi en tournant le bouton « **ON/OFF VOLUME** » (1) dans le sens horaire jusqu'à entendre un clic. Par défaut, l'appareil passe en mode d'appairage et l'anneau lumineux (1) commence à clignoter. Sinon, appuyez et maintenez le « **Clear Voice On/Off** » bouton (3) pendant 3 secondes pour entrer en mode d'appairage.
2. Appuyez brièvement sur « **PAIRING** » à l'arrière de la base de charge HORST2 (vendue séparément).
3. Dès que l'appairage est réussi, l'anneau lumineux de l'enceinte TV (1) et la LED du transmetteur de la base HORST2 s'allumeront en continu et le son commencera à être diffusé.
4. Répétez les étapes si l'appairage échoue.

Remarque : Si vous devez réappairer l'enceinte TV HORSTi avec une autre base de charge HORST2, appuyez et maintenez le bouton « **Clear Voice On/Off** » (3) enfoncé pendant 3 secondes. HORSTi entrera en mode d'appairage, et l'anneau lumineux (1) commencera à clignoter. Puis répétez à nouveau l'étape 2.

FONCTIONNEMENT DE BASE

DIFFUSION VIA LE SYSTÈME AUDIO DU TÉLÉVISEUR

1. Pour allumer le haut-parleur TV, tournez la molette « **ON/OFF VOLUME** » (1) dans le sens horaire jusqu'à ce que vous entendiez un clic, puis réglez le volume.
2. Pour désactiver le haut-parleur TV, tournez la molette « **ON/OFF VOLUME** » (1) dans le sens antihoraire jusqu'à ce que vous entendiez un clic. Le voyant de connexion situé sur l'unité de base clignote, puis s'éteint au bout de quelques minutes.
3. La molette de contrôle du volume du haut-parleur TV fonctionne indépendamment de vos haut-parleurs TV. Il est recommandé de régler le volume de vos haut-parleurs TV à un niveau faible ou sur Désactivé.
4. Sur certains téléviseurs, il se peut que vous deviez utiliser la télécommande pour accéder au menu afin de configurer de manière optimale le réglage audio ou du haut-parleur. Veuillez consulter le manuel d'instructions de votre téléviseur pour plus d'informations.

Remarque : par mesure d'économie d'énergie, l'unité de base et le haut-parleur TV passent en mode veille au bout de 15 minutes si le téléviseur est éteint ou si le haut-parleur TV ne reçoit aucun signal audio.
Le haut-parleur ne se réactive pas automatiquement après son arrêt automatique.
Pour remettre le haut-parleur en marche après un arrêt automatique, tournez la molette « **ON/OFF VOLUME** » (1) sur la position Désactivé, puis rallumez le haut-parleur.

FONCTION VOIX CLAIRE DU HAUT-PARLEUR TV

Elle utilise une technologie unique pour améliorer l'écoute des paroles. Elle permet de diffuser plus clairement les voix humaines tout en réduisant les bruits ambiants parasites.

1. Lorsque vous appuyez sur le bouton (3), le système active le mode de lecture claire des paroles et le voyant LED d'état correspondant s'allume.
2. Pour désactiver le mode de lecture claire des paroles, appuyez de nouveau sur le bouton (3) jusqu'à ce que le voyant LED d'état s'éteigne.
3. Le haut-parleur TV a été développé pour garantir le confort d'écoute des paroles des écrans plats, dont la qualité peu optimale de la diffusion est davantage accentuée par les effets acoustiques.
4. Son utilisation est recommandée pour les malentendants.
5. La perception générale du son change avec l'amplification de la parole.

ÉCOUTEURS

Branchez vos écouteurs sur la prise dédiée (2) située à l'arrière du haut-parleur TV. Le haut-parleur TV n'émet aucun son lorsque les écouteurs sont branchés sur la prise dédiée.
Tournez la molette Volume du haut-parleur TV jusqu'au niveau désiré pour régler le volume des écouteurs.
Vous pouvez toujours utiliser la fonction Voix claire conjointement avec les écouteurs.

L'écoute constante à volume élevé peut endommager votre ouïe. Baissez le volume lorsque vous utilisez des écouteurs.

Modifications techniques et fautes d'impression réservées.
La version actuelle du manuel d'instructions peut être téléchargée à l'adresse www.soundmaster.de
Copyright de Woerlein GmbH, 90556 Cadolzburg, www.soundmaster.de
Duplication uniquement avec l'autorisation de Woerlein GmbH

MILIEUBESCHERMING



Gooi dit product niet weg bij het huishoudafval aan het einde van de levensduur ervan. Breng het product terug naar een inzamelingspunt voor hergebruik van electrische en electronische apparatuur. Dit wordt aangegeven door dit symbool op het product, in de gebruiksaanwijzing of op de verpakking.

De materialen zijn recyclebaar volgens hun etikettering. Door materialen te hergebruiken of andere vormen van recycling van oude apparaten en verpakkingen, levert u een belangrijke bijdrage aan de bescherming van ons milieu. Verwijder indien nodig de batterijen en persoonlijke gegevens voordat u deze gratis weggooit en vraag uw plaatselijke overheid naar het verantwoordelijke afvalpunt..



WAARSCHUWING

Risico voor een elektrische schok
Niet openen!



Waarschuwing: Verwijder de behuizing (of achterzijde) niet, om het risico op elektrische schokken te verkleinen. Geen voor de gebruiker te onderhouden onderdelen binnenin het apparaat. Laat reparatie over aan gekwalificeerd onderhoudspersoneel.



Dit symbool wijst op de aanwezigheid van een gevaarlijke spanning binnenin de behuizing, die groot genoeg is om electrische schokken te veroorz aken.



Dit symbool wijst de gebruiker op de aanwezigheid van belangrijke gebruiks- en onderhoudsinstructies voor het apparaat.

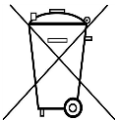

Gebruikte batterijen zijn gevaarlijk afval en mogen NIET weggegooid worden bij het huishoudelijk afval!!! Als consument bent u wettelijk verplicht alle batterijen terug te brengen voor milieuvriendelijk hergebruik - of de batterijen gevaarlijke stoffen*) bevatten of niet.

U kunt batterijen gratis terugbrengen naar openbare inzamelingspunten in uw gemeente of bij winkels die de betreffende soort batterijen verkopen.

Alleen volledig lege batterijen.

***) met de markering Cd = cadmium, Hg = kwik, Pb = lood**



WAARSCHUWING

BATTERIJ NIET DOORSLIKKEN, RISICO OP CHEMISCHE BRANDWONDEN

Dit product bevat een knoopcelbatterij. Als deze knoopcelbatterij wordt ingeslikt, kan dit in slechts 2 uur tot ernstige brandwonden leiden en zelfs fataal aflopen. Houd nieuwe en gebruikte batterijen uit de buurt van kinderen. Als de batterijhouder niet goed kan worden gesloten, stop het product te gebruiken en houd het uit de buurt van kinderen.

Als u denkt dat batterijen zijn ingeslikt of in een willekeurig lichaamsdeel terecht zijn gekomen, raadpleeg onmiddellijk uw arts.



Luister nooit langdurig op hoge volumeniveaus, om mogelijke gehoorbeschadiging te voorkomen.

- Gebruik het apparaat alleen binnenshuis in een droge omgeving.
- Bescherm het apparaat tegen vocht.
- Open het apparaat niet. ELECTRISCHE SCHOKGEVAAR! Laat opening en reparatie over aan gekwalificeerd onderhoudspersoneel.
- Sluit dit apparaat alleen aan op een goed geïnstalleerd en geaard stopcontact. Zorg ervoor dat de netspanning overeenkomt met het de specificaties op het etiket.
- Zorg ervoor dat het electriciteitssnoer droog blijft tijdens gebruik. Zorg ervoor dat het electriciteitssnoer niet afgeknepen of op een andere manier beschadigd wordt.
- Beschadigde snoeren of stekkers moeten meteen vervangen worden door geautoriseerd onderhoudspersoneel.
- In geval van bliksem moet de stekker onmiddellijk uit het stopcontact getrokken worden.
- Wanneer kinderen het apparaat gebruiken, moeten de ouders toezicht houden.
- Reinig het apparaat alleen met een droge doek.
- Gebruik GEEN SCHOONMAAKMIDDELEN of SCHUURSPONSJES!
- Stel het apparaat niet bloot aan direct zonlicht of andere hittebronnen.
- Installeer het apparaat op een plaats met voldoende ventilatie, om oververhitting te voorkomen.
- Dek de ventilatieopeningen niet af!
- Installeer het apparaat op een veilige en vibratie-vrije plaats.
- Installeer het apparaat zo ver mogelijk uit de buurt van computers en magnetrons; anders kan de radio-ontvangst gestoord worden.
- Open de behuizing niet en probeer het apparaat niet te repareren. Dit is gevaarlijk en doet uw garantie vervallen. Reparaties mogen alleen uitgevoerd worden door geautoriseerd onderhoudspersoneel.
- Dit apparaat is uitgerust met een “Klasse 1 Laser”. Vermijd blootstelling aan de laserstraal; dit kan verwondingen aan de ogen veroorzaken.
- Gebruik alleen kwik- en cadmium-vrije batterijen.
- Gebruikte batterijen zijn gevaarlijk afval en mogen NIET weggegooid worden bij het huishoudelijk afval!!! Breng de batterijen terug naar uw handelaar of naar inzamelingspunten in uw gemeente.
- Houd batterijen buiten bereik van kinderen. Kinderen kunnen batterijen per ongeluk inslikken. Raadpleeg onmiddellijk een dokter wanneer een kind een batterij ingeslikt heeft.
- Controleer uw batterijen regelmatig om batterijlekkage te voorkomen.
- De stekker of een koppelkabel wordt gebruikt als onderbrekingsapparaat. De onderbrekingsapparaten zullen gereed zijn voor gebruik.
- Zet geen open vuurbronnen, zoals brandende kaarsen, op het apparaat.
- Zet geen met vloeistof gevulde objecten, zoals vazen, op het apparaat.
- Dit apparaat is voor gebuik in omgevingen met een gematigd klimaat; niet geschikt in landen met een tropisch klimaat.

PLAATS VAN BEDIENINGSELEMENTEN

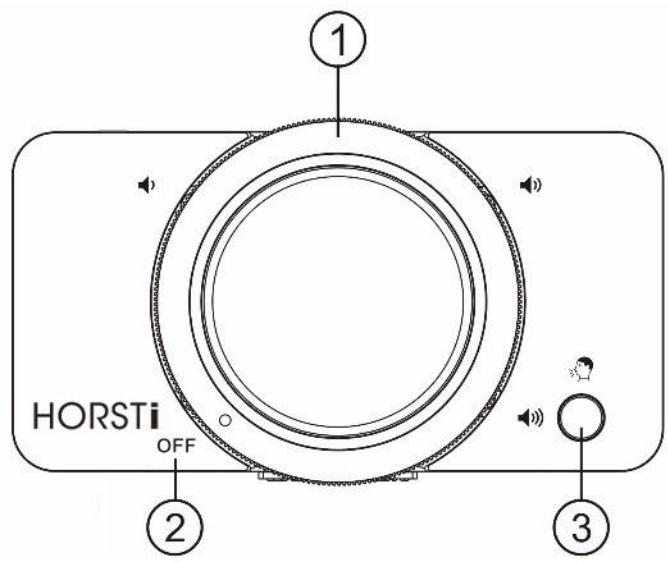

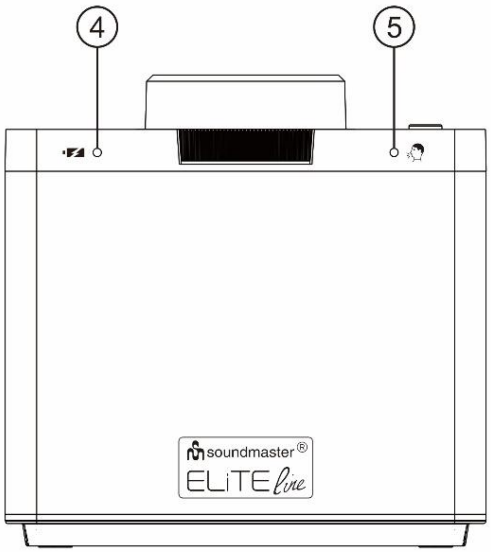

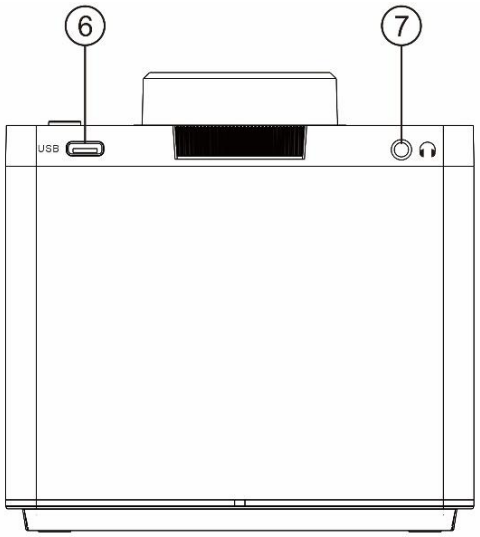

1 AAN/UIT / volumeregelaar met verlichte ring

2 Voeding-uitstand

3 Duidelijke spraak aan/uit; koppelingsfunctie

4 Opladen-LED

5 Spraakhelderheid-LED

6 USB-C-oplaadpoort

7 Hoofdtelefoonuitgang

CONTENT OF DELIVERY

- Luidsprekerunit
- USB-C-kabel
- Gebruiksaanwijzing

INSTALLATIE

VOEDING EN OPLADEN

1. Sluit de USB-connector (Type-C) van de meegeleverde USB-voedingskabel aan op de type-C-aansluiting (6) van de TV-luidspreker.
2. Sluit de USB-connector (Type-A) van de meegeleverde USB-voedingskabel aan op de USB-poort van een willekeurige 5V USB-AC-adapter (netvoedingsadapter niet meegeleverd).
3. Steek daarna de netvoedingadapter in het stopcontact.
4. Laad de luidspreker voor het eerste gebruik 4+ uur lang op het basisstation op. Tijdens het opladen gaat het rode LED-indicatorlampje voor laag batterijniveau/opladen (4) branden. Wanneer de luidspreker volledig is opgeladen, gaat het rode LED-lampje uit (4). Met een volledig opgeladen accu kunt u ongeveer 8 uur luisteren op een gemiddeld volume. Laad de luidspreker op door bovenstaande stappen te herhalen wanneer de luidspreker niet in gebruik is of wanneer het indicatorlampje voor laag batterijniveau (4) knippert.
5. De luidspreker mag niet ingeschakeld zijn tijdens het opladen.

OPLADEN MET DE HORST2-BASISUNIT

U kunt deze luidspreker ook opladen door deze op de HORST2-basis te plaatsen (apart verkrijgbaar). Voor details over de HORST2-netstroomaansluiting en installatie raadpleegt u de HORSTS2-instructiehandleiding.

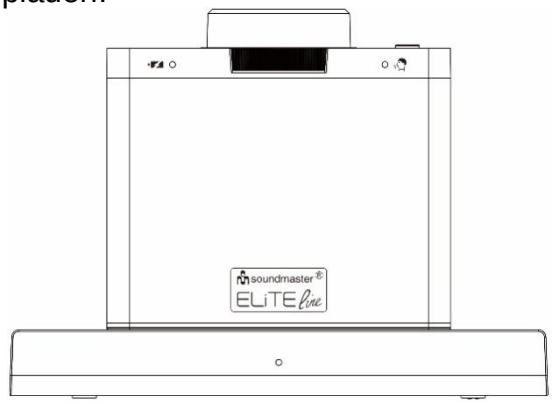

HET PRODUCT INSTALLEREN

Door de HORST2 (apart verkrijgbaar) basisunit (zender) te koppelen met (HORSTi) kan één enkele HORST2-zender zowel de HORST2 TV-luidspreker als dit product (HORSTi) gelijktijdig als draadloze luidsprekers bedienen.

Raadpleeg voor meer informatie over de HORST2-aansluitingen en de aansluiting op de TV de instructiehandleiding van de HORSTS2.

KOPPELEN AAN BASISUNIT

1. Zet de HORSTi TV-luidspreker aan door de knop "**ON/OFF VOLUME**" (1) rechtsom te draaien totdat u een klik hoort. De luidspreker gaat standaard in de koppelmodus en de lichtring (1) begint te knipperen. In plaats daarvan kunt u de "**Clear Voice On/Off**" knop (3) 3 seconden ingedrukt houden om de koppelmodus te activeren.
2. Druk kort op "**PAIRING**" aan de achterkant van het HORST2-oplaadstation (apart verkrijgbaar).
3. Zodra de koppeling is gelukt, zullen zowel de lichtring van de TV-speaker (1) als de zender-LED op de HORST2-basis continu branden en wordt het geluid afgespeeld.
4. Herhaal de stappen als het koppelen niet is gelukt.

Opmerking: Als u de HORSTi TV-luidspreker opnieuw met een ander HORST2-oplaadbasis moet koppelen, houd dan de "**Clear Voice On/Off**" knop (3) gedurende 3 seconden ingedrukt. HORSTi gaat in de koppelingsmodus en de lichtring (1) begint te knipperen. Herhaal stap 2 opnieuw.

ALGEMENE BEDIENING

NAAR TV-AUDIO LUISTEREN

1. Om de TV-luidspreker aan te zetten, draait u de knop "**ON/OFF VOLUME**" (1) rechtsom totdat u een klik hoort en stelt u het gewenste volume in.
2. Om de TV-luidspreker uit te schakelen, draait u de knop "**ON/OFF VOLUME**" (1) linksom totdat u een klik hoort. De verbindingsindicator op het basisstation knippert en gaat na een paar minuten uit.
3. De volumeregeling van de TV-luidsprekers werkt onafhankelijk van uw TV-luidsprekers. Het wordt aanbevolen om de luidsprekers van uw TV op laag of uit te zetten.
4. Op sommige TV's moet u de afstandsbediening gebruiken om naar het TV-menu te gaan om een optimale audio-/luidsprekerinstelling in te stellen. Raadpleeg de gebruikershandleiding van uw TV voor meer informatie.

Opmerking: Om energie te besparen, schakelen het basisstation en de TV-luidspreker na ongeveer 15 minuten over naar de stand-bymodus als de TV wordt uitgeschakeld of als de TV-luidspreker geen audiosignaal ontvangt.
De luidspreker schakelt zichzelf niet automatisch weer in na automatisch uitschakelen.
Om de luidspreker weer aan te zetten na automatisch uitschakelen, draait u de knop "**ON/OFF VOLUME**" (1) naar de uit-stand en zet u de luidspreker weer aan.

DUIDELIJKE-SPRAAKFUNCTIE TV-LUIDSPREKER

Dit geluid maakt gebruik van een unieke technologie om dialogen beter te verstaan. U hoort stemmen duidelijker terwijl storende omgevingsgeluiden worden geminimaliseerd.

1. Wanneer u op (knop 3) drukt, dan schakelt het systeem over naar een andere dialoogverhelderingsmodus en gaan de bijbehorende status-LED's branden.
2. Om dialoogverheldering uit te schakelen drukt u nogmaals op (knop 3) het statuslampje uitgaat.
3. De TV-luidspreker is ontwikkeld om de gebrekkige spraakoverdracht van flatscreens, die nog wordt verergerd door akoestische effecten, weer verstaanbaar en prettig voor het gehoor te maken.
4. Het gebruik ervan wordt ook aanbevolen voor mensen met hoorproblemen.
5. De algemene perceptie van geluid verandert bij gebruik van spraakversterking.

HOOFDTELEFOON

Steek uw hoofdtelefoon in op de hoofdtelefoonaansluiting (2) op de achterkant van de TV-luidspreker. Er komt geen geluid uit de TV-luidspreker als de hoofdtelefoonaansluiting is aangesloten.
Stel het hoofdtelefoonvolume in door de Volumeknop op de TV-luidspreker te verdraaien.
U kunt de duidelijke-spraakfunctie nog steeds gebruiken als u een hoofdtelefoon gebruikt.



Voortdurend luisteren op hoog volume kan uw gehoor beschadigen. Stel het volume lager in als u een hoofdtelefoon gebruikt.

Technische veranderingen en drukfouten voorbehouden.
De huidige versie van de handleiding kunt u downloaden vanaf
www.soundmaster.de
Auteursrecht van Woerlein GmbH, 90556 Cadolzburg, www.soundmaster.de
Dupliceren alleen met de toestemming van Woerlein GmbH

PROTEZIONE AMBIENTALE



Non smaltire il presente prodotto tra I normali rifiuti domestici al termine del suo ciclo di vita. Portarlo invece ad un centro specializzato nel riciclo di materiale elettrico e dispositivi elettronici. Quest'obbligo è indicato dal simbolo di riciclo presente sul prodotto, sul manuale di istruzioni o sulla confezione.

I materiali sono riciclabili secondo la loro etichettatura. Riutilizzando materiali o altre forme di riciclaggio di vecchi dispositivi e imballaggi, dai un contributo importante alla protezione del nostro ambiente. Se necessario, rimuovere gratuitamente le batterie e i dati personali prima dello smaltimento e chiedere all'autorità locale informazioni sul punto di smaltimento responsabile..



ATTENZIONE

Rischio di scosse elettriche
Non aprire il dispositivo!



Cautela: Per ridurre il rischio di scosse elettriche, non rimuovere la copertura (o il retro). Il prodotto non contiene componenti riparabili. Affidare le riparazioni esclusivamente a personale qualificato.



Tale simbolo indica la presenza all'interno dell'apparecchio di componenti che generano tensione elettrica a livelli pericolosi, capaci di produrre scosse elettriche.



Tale simbolo indica la presenza di importanti istruzioni di utilizzo e manutenzione del prodotto.



Le batterie usate sono rifiuti pericolosi e NON devono essere smaltite assieme agli altri rifiuti domestici! Infatti, ogni consumatore è **obbligato a norma di legge** a restituire **tutte le batterie** ai centri di riciclaggio ecosostenibile – indipendentemente dalla presenza nelle batterie di sostanze più o meno dannose*).**Le batterie usate possono essere consegnate in maniera completamente gratuita ai centri di raccolta pubblica o al proprio rivenditore. Riportare le batterie solo quando esse sono completamente scariche.**

***) indicate dai simboli Cd = cadmio, Hg = mercurio, Pb = piombo**

•



AVVERTENZA

NON INGERIRE LA BATTERIA, RISCHIO DI USTIONI DA SOSTANZE CHIMICHE

Il presente prodotto contiene una batteria a bottone. In caso di ingestione della batteria a bottone, diverse ustioni da sostanze chimiche piuttosto gravi potrebbero verificarsi in sole 2 ore con il rischio di decesso.

Tenere lontane dalla portata dei bambini le batterie usate e nuove. Se il vano batteria non si chiude correttamente, non utilizzare più il prodotto tenendolo lontano dalla portata dei bambini.

In caso di ingestione o posizionamento della batteria a bottone all'interno di una qualsiasi parte del corpo, rivolgersi immediatamente a un medico.



Per evitare possibili danni all'udito, non ascoltare musica ad alto volume per un periodo di tempo prolungato.

- Usare il dispositivo esclusivamente al chiuso, in ambienti asciutti. Proteggere il dispositivo dall'umidità.
- Non aprire l'unità. RISCHIO DI SCOSSE ELETTRICHE! Affidare l'apertura dell'apparecchio e le riparazioni esclusivamente a personale qualificato.
- Collegare il presente dispositivo esclusivamente ad una presa a muro ben installata e dotata di messa a terra. Accertarsi che la tensione di alimentazione corrisponda a quella nominale riportata sulla targa del prodotto.
- Tenere il cavo di alimentazione lontano da fonti di umidità durante il funzionamento. Non ostruire o danneggiare il cavo di alimentazione in alcun modo.
- Avvisi per la disconnessione del dispositivo: La spina di alimentazione serve per la connessione del dispositivo alla rete elettrica, quindi tenerla sempre in posizione facilmente accessibile.
- Se il cavo o la spina di alimentazione sono danneggiati in qualunque modo, farli sostituire immediatamente presso un centro di assistenza autorizzato.
- In caso di temporali, disconnettere immediatamente il dispositivo dalla rete elettrica.
- Il dispositivo può essere utilizzato dai bambini, solo sotto il controllo dei genitori.
- Per la pulizia dell'apparecchio, servirsi esclusivamente di un panno asciutto.
- NON USARE DETERGENTI o PANNI ABRASIVI!
- Installare il dispositivo in un ambiente dotato di sufficiente ventilazione, per evitare problemi di surriscaldamento.
- Non ostruire le aperture di ventilazione!
- La libera circolazione dell'aria potrebbe essere ostacolata, ostruendo le feritoie di ventilazione con oggetti, quali giornali, tovaglie o tende ecc.
- Tenere l'apparecchio lontano da schizzi o zampilli, evitando di appoggiare sopra di esso oggetti contenenti liquidi, ad esempio tazze.
- L'unità non deve essere esposta direttamente alla luce solare o altre fonti di calore, né conservata in ambienti eccessivamente freddi, umidi, polverosi o soggetti ad urti e vibrazioni.
- Non tentare di applicare cavi, spine o altri oggetti all'unità, né tentare di aprirla.
- Installare il dispositivo in una posizione sicura e non soggetta a vibrazioni.
- Non appoggiare sul dispositivo fonti di fiamme libere, ad esempio candele accese.
- Installare l'apparecchio lontano da computer o unità a microonde, che potrebbero causare interferenze alla ricezione radio.
- Non tentare di aprire o riparare l'unità. Tale operazione espone l'utente a rischio di lesioni e rende nulla la garanzia del prodotto. Per le riparazione affidarsi esclusivamente a personale / centri di assistenza autorizzati.
- Usare esclusivamente batterie prive di mercurio e cadmio.
- Le batterie non devono essere esposte direttamente a fonti di calore, quali luce solare, fiamme libere o simili.
- Le batterie usate sono rifiuti pericolosi e NON devono essere smaltite assieme agli altri rifiuti domestici!!! Portare invece le batterie vecchie al proprio rivenditore o in appositi centri di raccolta locali.
- Tenere le batterie fuori della portata dei bambini. I bambini potrebbero infatti correre il rischio di ingerirle. Consultare immediatamente un medico in caso di ingestione di batterie.
- Controllare regolarmente che le batterie del proprio apparecchio non abbiano perdite.
- L'apparato è concepito per l'uso in zone con climi temperati; non è adatto all'uso in paesi con climi tropicali.

POSIZIONE DEI COMANDI

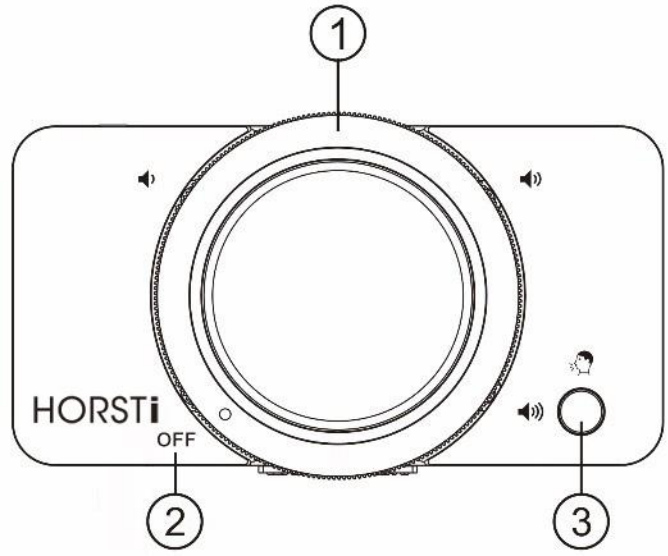

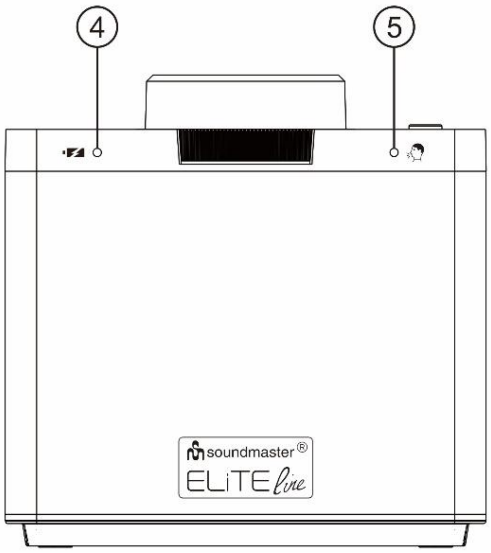

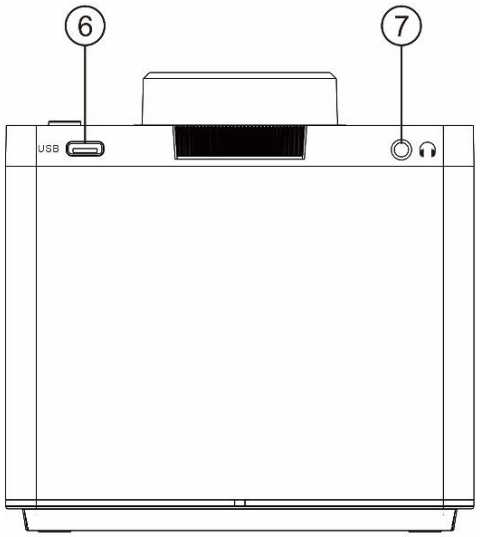

1 ATTIVA/DISATTIVA / Controllo del volume mediante anello luminoso
2 Posizione di spegnimento
3 Attivazione/disattivazione Chiarezza vocale; funzione di associazione
4 LED di ricarica
5 LED Chiarezza vocale
6 Porta di ricarica USB-C
7 Uscite cuffie

CONTENT OF DELIVERY

- Unità altoparlante
- Cavo USB-C
- Manuale di istruzioni

INSTALLAZIONE

ALIMENTAZIONE E MESSA IN CARICA

1. Collegare il connettore USB (Type-C) del cavo di alimentazione USB fornito alla presa Type-C dell'altoparlante TV (6).
2. Collegare il connettore USB (Type-A) del cavo di alimentazione USB fornito alla porta USB di un qualsiasi adattatore CA USB da 5 V (adattatore di alimentazione non incluso).
3. Inserire quindi l'adattatore di alimentazione nella presa a muro.
4. Caricare l'altoparlante sulla base per oltre 4 ore prima di utilizzarlo per la prima volta. Durante la ricarica, l'indicatore a LED rosso di batteria scarica/in carica (4) si accende. Quando l'altoparlante è completamente carico, il LED rosso (4) si spegne. Una batteria completamente carica garantisce circa 8 ore di ascolto a volume moderato. Quando l'altoparlante non è in uso oppure quando l'indicatore di batteria scarica (4) lampeggia, ricaricare l'altoparlante ripetendo i passaggi precedenti.
5. Non accendere l'altoparlante mentre è in carica.

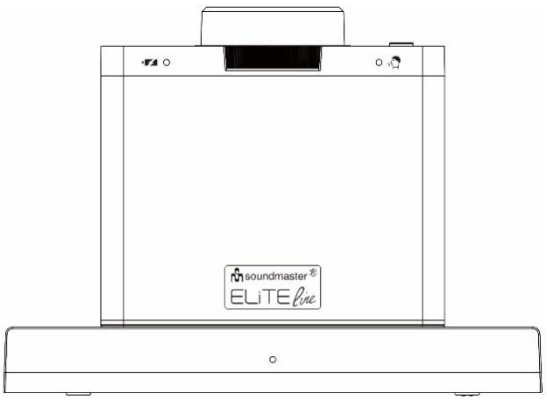

RICARICA TRAMITE UNITÀ BASE HORST2

È possibile ricaricare questo altoparlante anche posizionandolo sulla base HORST2 (venduta separatamente). Per i dettagli relativi al collegamento all'alimentazione e alla configurazione della base HORST2, consultare il manuale di istruzioni dell'unità HORSTS2.

CONFIGURAZIONE DEL PRODOTTO

Associando l'unità base HORST2 (venduta separatamente) (trasmettitore) con (HORSTi), è possibile utilizzare un unico trasmettitore HORST2 per far funzionare contemporaneamente sia l'altoparlante TV HORST2 sia questo prodotto (HORSTi) come altoparlanti wireless.
Per i dettagli relativi ai collegamenti e alla configurazione di HORST2 con il televisore, consultare il manuale di istruzioni dell'unità HORSTS2.

ASSOCIAZIONE CON L'UNITÀ BASE

1. Accendere l'altoparlante TV HORSTi ruotando la manopola "**ON/OFF VOLUME**" (1) in senso orario fino a quando non si sente un clic. Per impostazione predefinita, l'altoparlante entra in modalità di associazione e l'anello luminoso (1) inizia a lampeggiare. In alternativa, tenere premuto il pulsante "**Clear Voice On/Off**" (3) per 3 secondi per entrare in modalità di associazione.
2. Premere brevemente "**PAIRING**" sul retro della base di ricarica HORST2 (venduta separatamente).
3. Non appena l'associazione è completata, sia l'anello luminoso dell'altoparlante TV (1) sia il LED del trasmettitore sulla base HORST2 diventano fissi e viene avviata la riproduzione dell'audio.
4. Ripetere nuovamente i passaggi finché l'associazione non va a buon fine.

Nota: Se è necessario associare nuovamente l'altoparlante TV HORSTi a un'altra base di ricarica HORST2, tenere premuto il pulsante "**Clear Voice On/Off**" (3) per 3 secondi. HORSTi entrerà in modalità di associazione e l'anello luminoso (1) inizierà a lampeggiare. Ripetere quindi il passaggio 2.

FUNZIONAMENTO DI BASE

ASCOLTO DELL'AUDIO TV

1. Per accendere l'altoparlante TV, ruotare la manopola **"ON/OFF VOLUME"** (1) in senso orario fino a udire un clic, dopodiché regolare il volume al livello desiderato.
2. Per spegnere l'altoparlante TV, ruotare la manopola **"ON/OFF VOLUME"** (1) in senso antiorario fino a udire un clic. L'indicatore di collegamento sulla stazione base lampeggia prima di spegnersi dopo qualche minuto.
3. Il controllo del volume dell'altoparlante TV funziona in modo indipendente dagli altoparlanti della propria TV. Si consiglia di abbassare il volume di questi ultimi o di spegnerli.
4. Su alcune TV potrebbe essere necessario utilizzare il telecomando per accedere al menu della TV per impostare in modo ottimale l'audio/l'altoparlante. Fare riferimento al manuale d'uso della TV per maggiori dettagli.

Nota: a scopo di risparmio energetico, la stazione base e l'altoparlante TV passano in modalità standby dopo circa 15 minuti qualora la TV sia spenta o l'altoparlante TV non riceva alcun segnale audio.
L'altoparlante non si riaccende automaticamente dopo lo spegnimento automatico.
Per accendere l'altoparlante dopo lo spegnimento automatico, ruotare la manopola "**ON/OFF VOLUME"** (1) in posizione di spegnimento e riaccendere l'altoparlante.

FUNZIONE CLEAR VOICE DELL'ALTOPARLANTE TV

Utilizza una tecnologia unica per migliorare la comprensione del dialogo. Permette di udire la voce delle persone in modo più chiaro, mentre i rumori di disturbo ambientali vengono minimizzati.

1. Alla pressione di  (pulsante 3) il sistema passa a una modalità di miglioramento dei dialoghi diversa, il LED di stato corrispondente si accende.
2. Per disattivare il miglioramento dei dialoghi, premere nuovamente  (pulsante 3) affinché il LED di stato si spenga.
3. L'altoparlante TV è stato concepito per rendere nuovamente comprensibile e gradevole la riproduzione del parlato inadeguata degli schermi piatti, ulteriormente peggiorata dagli effetti acustici.
4. L'uso è consigliato anche alle persone con problemi di udito.
5. La percezione generale del suono cambia quando si usa l'amplificazione del parlato.

CUFFIE

Inserire le cuffie nell'apposito jack (2) sul retro dell'altoparlante TV. Quando il jack per cuffie è collegato, l'altoparlante TV non emette alcun suono.
Regolare il volume delle cuffie ruotando la manopola del volume sull'altoparlante TV.
Quando si utilizzano le cuffie, è possibile continuare a utilizzare la funzionalità Clear Voice.



L'ascolto continuo ad alto volume può danneggiare l'udito. Abbassare il volume quando si utilizzano le cuffie.

Sono riservati eventuali modifiche tecniche ed errori di stampa.
La versione attuale del manuale può essere scaricata all'indirizzo
www.soundmaster.de
Copyright di Woerlein GmbH, 90556 Cadolzburg, www.soundmaster.de
Riproduzione possibile solo con il permesso di Woerlein GmbH



OCHRANA ŽIVOTNÉHO PROSTREDIA



Na konci životnosti výrobok nelikvidujte s bežným komunálnym odpadom. Odovzdajte ho na zberné miesto na recyklovanie elektrických a elektronických zariadení. Je to označené symbolom na výrobku, v používateľskej príručke a na obale.

Materiály sú recyklovateľné podľa ich označenia. Opätovným používaním materiálov alebo inými formami recyklácie starých zariadení a obalov významne prispievate k ochrane nášho životného prostredia. V prípade potreby vyberte batérie a osobné údaje pred bezplatnou likvidáciou a informujte sa na miestnom úrade o zodpovednom mieste likvidácie.



UPOZORNENIE

Nebezpečenstvo zásahu elektrickým prúdom Neotvárať!



Výstraha: Aby sa znížilo nebezpečenstvo zásahu elektrickým prúdom, neodstraňujte kryt (ani zadnú časť). Vo vnútri sa nenachádzajú žiadne diely, ktorých údržbu by mohol vykonávať používateľ. Vykonávanie údržby prenechajte kvalifikovaným servisným pracovníkom.



Tento symbol označuje prítomnosť nebezpečného napätia pod krytom, ktoré je dostatočne vysoké na spôsobenie zásahu elektrickým prúdom.



Tento symbol označuje prítomnosť dôležitých pokynov k prevádzke a údržbe zariadenia.

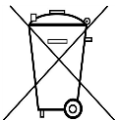

Použité batérie predstavujú nebezpečný odpad a NESMÚ sa likvidovať s komunálnym odpadom!
Ako zákazník máte **zákonnú povinnosť** odovzdať **všetky batérie** na ekologické recyklovanie – bez ohľadu na to, či obsahujú alebo neobsahujú škodlivé látky*).
Batérie bezplatne odovzdajte na verejné zberné miesta vo vašom okolí alebo v obchodoch, v ktorých sa predávajú batérie príslušného druhu.
Odovzdávajte len úplne vybité batérie.
***) označenie Cd = kadmium, Hg = ortuť, Pb = olovo**



UPOZORNENIE

BATÉRIA SA NESMIE PREHLTNÚŤ, RIZIKO POLEPTANIA CHEMICKÝMI LÁTKAMI

Tento výrobok obsahuje gombíkovú článkovú batériu. Ak dôjde k prehltnutiu gombíkovej batérie, môže už do 2 spôsobiť vážne poleptanie vnútorných orgánov a môže to zapríčiniť smrť. Uschovajte nové a použité batérie mimo dosah detí. Ak nie je priehradka na batérie poriadne zatvorená, prestaňte výrobok používať a odložte ho mimo dosah detí.
Ak sa domnievate, že došlo k prehltnutiu batérií, prípadne sa dostali do nejakej časti tela, okamžite vyhľadajte lekára.



Aby ste predišli poškodeniu sluchu, nepočúvajte dlho pri vysokej hlasitosti.

- Zariadenie používajte len v suchých vnútorných priestoroch.
- Chráňte zariadenie pred vlhkosťou.
- Neotvárajte zariadenie. NEBEZPEČENSTVO ZÁSAHU ELEKTRICKÝM PRÚDOM! Otváranie a servis zariadenia prenechajte kvalifikovaným pracovníkom.
- Zariadenie zapájajte len do správne nainštalovanej a uzemnenej zásuvky. Ubezpečte sa, že sieťové napätie zodpovedá špecifikáciám uvedeným na typovom štítku.

Bezpečnostné, environmentálne a inštalačné pokyny

Zabezpečte, aby napájací kábel bol počas prevádzky suchý. Zabráňte privretiu alebo akémukoľvek poškodeniu napájacieho kábla.

- Upozornenie pri odpájaní zariadenia: Napájacia zástrčka slúži ako pripojenie, preto musí vždy umožňovať manipuláciu.
- Napájacia zástrčka slúži ako odpájacie zariadenie, s ktorým sa musí vždy dať manipulovať.
- Poškodený napájací kábel alebo zástrčku musí autorizované servisné centrum okamžite vymeniť.
- V prípade výskytu bleskov zariadenie okamžite odpojte od zdroja sieťového napätia.
- Deti musia byť pri používaní zariadenia pod dohľadom rodičov.
- Na čistenie zariadenia používajte len suchú tkaninu.
- Nepoužívajte ČISTIACE PROSTRIEDKY ani DRSNÉ TKANINY!
- Zariadenie inštalujte na miesto s dostatočným vetraním, aby ste predchádzali nahromadeniu tepla.
- Nezakrývajte vetracie otvory!
- Nebráňte vetraniu zakrytím vetracích otvorov predmetmi, napríklad novinami, obrusom, záclonou atď.
- Nevystavujte zariadenie kvapkajúcim ani striekajúcim kvapalinám a neklaďte na zariadenie žiadne predmety naplnené kvapalinami, napríklad vázy.
- Nevystavujte jednotku priamemu slnečnému žiareniu, veľmi vysokým alebo veľmi nízkym teplotám, vlhkosti, vibráciám ani prašnému prostrediu.
- Nikdy sa nepokúšajte vkladať do ventilačných otvorov alebo do otváracej časti jednotky drôty, špendlíky ani iné podobné predmety.
- Zariadenie nainštalujte na bezpečné miesto, ktoré nie je vystavené vibráciám.
- Na zariadenie neumiestňujte žiadne zdroje otvoreného ohňa, napríklad horiace sviečky.
- Zariadenie nainštalujte čo najďalej od počítačov a mikrovlnných rúr, v opačnom prípade môže dôjsť k rušeniu rozhlasového príjmu.
- Kryt neotvárajte ani neopravujte. Nie je to bezpečné a vaša záruka tým stratí platnosť. Opravy smie vykonávať len autorizované servisné/zákaznícke stredisko.
- Používajte len batérie bez obsahu ortuti a kadmia.
- Batérie nevystavujte nadmernému teplu, napríklad slnečnému žiareniu, ohňu a podobne.
- Použité batérie predstavujú nebezpečný odpad a NESMÚ sa likvidovať s komunálnym odpadom! Batérie odovzdajte u predajcu alebo na zberných miestach vo vašom okolí.
- Udržujte batérie mimo dosahu detí. Deti by mohli batérie prehltnúť. V prípade prehltnutia batérie sa okamžite obráťte na lekára.
- Pravidelne kontrolujte vaše batérie, aby nedošlo k ich vytečeniu.
- Toto zariadenie je určené na použitie v miernom podnebí, nie je vhodné na použitie v tropických krajinách.

UMIESTNENIE OVLÁDACÍCH PRVKOV

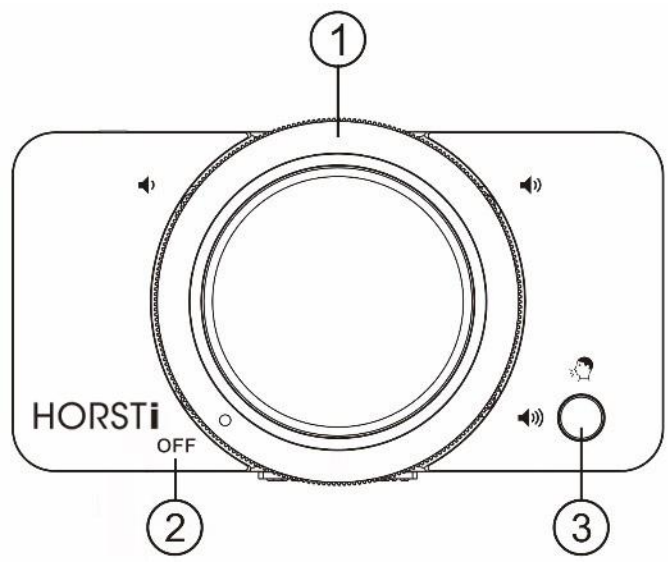

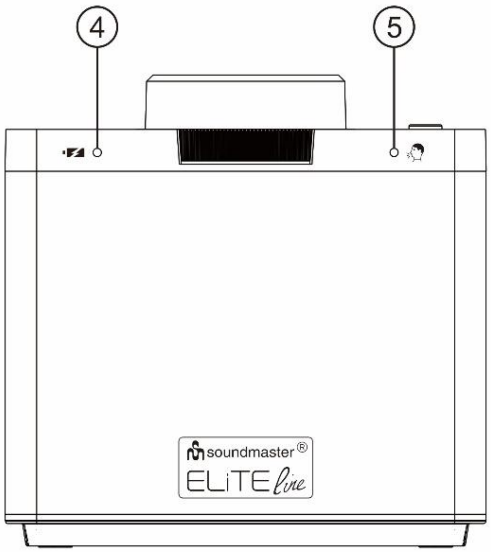

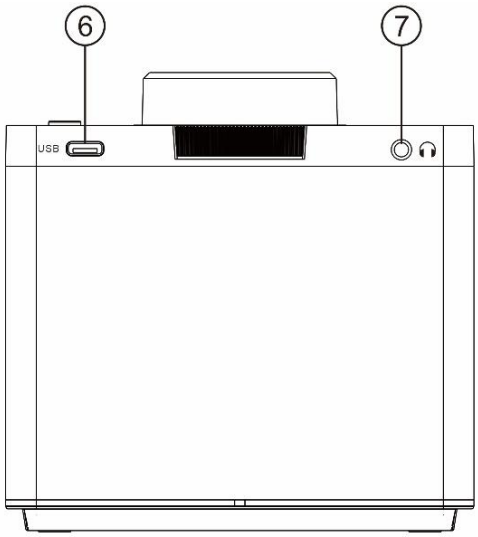

1 Vypínač / ovládanie hlasitosti so svetelným krúžkom
2 Poloha vypnutia
3 Vypínač funkcie Jasný hlas; funkcia párovania
4 LED kontrolka nabíjania
5 LED kontrolka funkcie Jasný hlas
6 Nabíjací port USB-C
7 Výstup slúchadiel

CONTENT OF DELIVERY

- Jednotka reproduktora
- Kábel USB-C
- Návod na použitie

INŠTALÁCIA

NAPÁJANIE A NABÍJANIE

1. Pripojte USB konektor (typu-C) dodaného USB napájacieho kábla do zásuvky typu-C na TV reproduktore (6).
2. Pripojte USB konektor (typu-A) dodaného USB napájacieho kábla do USB portu ľubovoľného 5 V USB sieťového adaptéra (adaptér nie je súčasťou balenia).
3. Potom zapojte napájací adaptér do sieťovej zásuvky.
4. Pred prvým použitím nabíjajte reproduktor na základni najmenej 4 hodiny. Počas nabíjania sa rozsvieti červený LED indikátor vybitej batérie/nabíjania (4). Keď je reproduktor úplne nabitý, červená LED (4) zhasne. Úplne nabitá batéria vám poskytne približne 8 hodín počúvania pri strednej hlasitosti. Keď sa reproduktor nepoužíva alebo keď indikátor slabej batérie (4) bliká, nabite ho tak, že zopakujete vyššie uvedený postup.
5. Počas nabíjania nesmie byť reproduktor zapnutý.

NABÍJANIE CEZ ZÁKLADŇU HORST2

Tento reproduktor môžete nabiť aj tak, že ho umiestníte na základňu HORST2 (predáva sa samostatne). Podrobnosti o napájacom pripojení a nastavení HORST2 nájdete v návode na použitie HORSTS2.

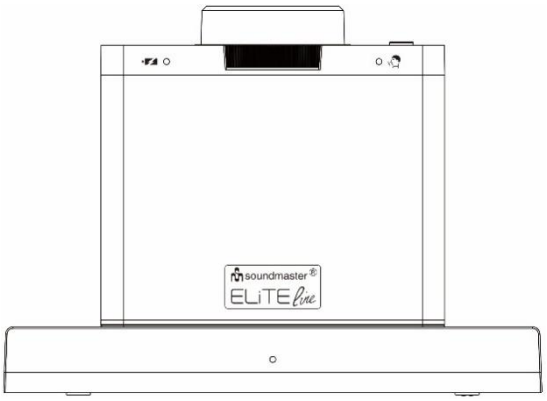

NASTAVENIE VÝROBKU

Po spárovaní základnej jednotky (vysielač) HORST2 (predáva sa samostatne) s (HORSTi) sa môže jeden vysielač HORST2 používať na súčasné ovládanie TV reproduktora HORST2 a tohto produktu (HORSTi) ako bezdrôtových reproduktorov.

Podrobnosti o pripojeniach HORST2 a o nastavení k TV nájdete v návode na použitie HORSTS2.

PÁROVANIE SO ZÁKLADNOU JEDNOTKOU

1. Zapnite reproduktor HORSTi otáčaním gombíka „**ON/OFF VOLUME**“ (1) v smere hodinových ručičiek, až kým nebudete počuť cvaknutie. Reproduktor spravidla prejde do párovacieho režimu a svetelný krúžok (1) začne blikať. Alternatívne stlačte a podržte tlačidlo „ **Clear Voice On/Off**” (3) po dobu 3 sekúnd, potom prejdete do režimu párovania.
2. Krátko stlačte „**PAIRING**“ na zadnej strane nabíjacej základne HORST2 (predáva sa samostatne).
3. Hneď ako sa spárovanie úspešne dokončí, svetelný krúžok TV reproduktora (1) a LED vysielača na základni HORST2 sa rozsvietia natrvalo a zvuk sa začne prehrávať.
4. Ak párovanie nebolo úspešné, zopakujte kroky ešte raz.

Poznámka: Ak potrebujete znovu spárovať TV reproduktor HORSTi s inou nabíjacou stanicou HORST2, stlačte a podržte tlačidlo „**Clear Voice On/Off**“ (3) po dobu 3 sekúnd. HORSTi prejde do párovacieho režimu a svetelný krúžok (1) začne blikať. Potom zopakujte krok 2 znova.

ZÁKLADNÁ PREVÁDZKA

POČÚVANIE ZVUKU TELEVÍZORA

1. Ak chcete zapnúť TV reproduktor, otáčajte gombíkom „**ON/OFF VOLUME**“ (1) v smere hodinových ručičiek, kým nebudete počuť cvaknutie, a nastavte požadovanú hlasitosť.
2. Ak chcete vypnúť TV reproduktor, otáčajte gombíkom „**ON/OFF VOLUME**“ (1) proti smeru hodinových ručičiek, kým nebudete počuť kliknutie. Indikátor pripojenia na základňovej stanici bliká a po niekoľkých minútach zhasne. Ovládanie hlasitosti TV reproduktora funguje nezávisle od reproduktorov televízora.
3. Odporúča sa nastaviť hlasitosť TV reproduktorov na nízku alebo ju vypnúť.
4. Na niektorých televízoroch môže byť potrebné použiť diaľkový ovládač a prejsť do ponuky televízora, aby ste dosiahli optimálne nastavenie zvuku/reproduktorov. Podrobnosti nájdete v návode na použitie televízora.

Poznámka: Z dôvodu úspory energie sa základňová stanica a TV reproduktor po približne 15 minútach prepnú do pohotovostného režimu, ak je televízor vypnutý alebo ak reproduktor televízora neprijíma zvukový signál. Reproduktor sa po automatickom vypnutí automaticky nezapne. Ak chcete reproduktor po automatickom vypnutí zapnúť, otočte gombík „**ON/OFF VOLUME**“ (1) do polohy vypnutia a reproduktor opäť zapnite.

TV REPRODUKTOR – FUNKCIA ČISTÉHO HLASU

Využíva jedinečnú technológiu na zlepšenie porozumenia dialógu. Ľudské hlasy počujete jasnejšie, pričom rušivé zvuky z okolia sú minimalizované.

1. Keď stlačíte (tlačidlo 3), systém sa prepne do iného režimu vyjasňovania dialógov, príslušná stavová kontrolka LED sa rozsvieti.
2. Ak chcete vyjasňovanie dialógov vypnúť, stlačte (tlačidlo 3) a stavová kontrolka LED opäť zhasne.
3. TV reproduktor bol vyvinutý tak, aby bol nedostatočný prenos reči z plochých obrazoviek, ktorý ešte zhoršujú akustické efekty, opäť zrozumiteľný a pohodlný.
4. Odporúča sa tiež na používanie osobám so sluchovým postihnutím.
5. Všeobecné vnímanie zvuku sa pri používaní zosilnenia reči mení.

SLÚCHADLÁ

Zapojte slúchadlá do konektora pre slúchadlá (2) v zadnej časti TV reproduktora. Ak je konektor slúchadiel zapojený, z TV reproduktora nebude vychádzať žiadny zvuk.
Hlasitosť slúchadiel nastavíte otáčaním gombíka hlasitosti na TV reproduktore.
Funkciu čistého hlasu môžete používať aj pri použití slúchadiel.



Neustále počúvanie pri vysokej hlasitosti môže poškodiť váš sluch. Pri používaní slúchadiel nastavte nižšiu hlasitosť.

Technické zmeny a tlačové chyby vyhradené.
Aktuálnu verziu návodu si môžete stiahnuť zo stránky www.soundmaster.de
Autorské práva Woerlein GmbH, 90556 Cadolzburg,
Kopírovanie je možné iba so súhlasom spoločnosti Woerlein GmbH

OCHRANA ŽIVOTNÍHO PROSTŘEDÍ



Nelikvidujte tento výrobek na konci jeho životního cyklu spolu s běžným domovním odpadem. Odevzdejte jej ve sběrném dvoře pro recyklaci elektrických a elektronických zařízení. Tento význam má symbol na výrobku, návodu k použití nebo na balení.

Materiály jsou recyklovatelné podle jejich označení. Opětovným použitím materiálů nebo jinými formami recyklace starých zařízení a obalů významně přispíváte k ochraně našeho životního prostředí. V případě potřeby před bezplatnou likvidací vyjměte baterie a osobní údaje a zeptejte se místních úřadů na odpovědné místo pro likvidaci.



VAROVÁNÍ

Nebezpečí úrazu elektrickým Proudem Neotevírejte!



Upozornění: Nesnímejte kryt (ani zadní část), abyste snížili nebezpečí úrazu elektrickým proudem. Uvnitř nejsou žádné díly, které by mohl uživatel opravit sám. Opravy svěřte kvalifikovaným servisním pracovníkům.



Tento symbol značí přítomnost nebezpečného napětí uvnitř krytu, které je dostatečně vysoké, aby představovalo nebezpečí úrazu elektrickým proudem.



Tento symbol značí, že k zařízení jsou k dispozici pokyny k obsluze a údržbě.



Použité baterie představují nebezpečný odpad a NESMÍ být likvidovány spolu s domovním odpadem! Jako spotřebitelé jste **z právního hlediska povinni** odevzdat **všechny baterie** k zajištění ekologicky šetrné recyklace – bez ohledu na to, zda baterie obsahují škodlivé látky či nikoli*.

Odevzdejte baterie zdarma v místním veřejném sběrném dvoře nebo v obchodech, které příslušný druh baterií prodávají.

Odevzdávejte pouze zcela vybité baterie.

* Označení Cd = kadmium, Hg = rtuť, Pb = olovo



VAROVÁNÍ

BATERIE NEPOLYKEJTE, HROZÍ RIZIKO CHEMICKÉHO POPÁLENÍ

Tento produkt obsahuje knoflíkovou baterii. Knoflíkové baterie mohou v případě spolknutí za pouhé 2 hodiny způsobit těžké vnitřní popáleniny a dokonce smrt.

Nové a použité baterie uchovávejte mimo dosah dětí. Pokud nelze prostor pro baterie bezpečně uzavřít, přestaňte produkt používat a uchovávejte jej mimo dosah dětí.

Pokud si myslíte, že došlo ke spolknutí baterií nebo jejich vložení do jakékoli části těla, okamžitě vyhledejte lékařskou pomoc.



Neposlouchejte po delší dobu s vysokou hlasitostí, abyste zabránili možnému poškození sluchu.

- Používejte zařízení pouze v suchém vnitřním prostředí.
- Chraňte zařízení před vlhkostí.
- Zařízení neotevírejte. NEBEZPEČÍ ÚRAZU ELEKTRICKÝM PROUDEM! Otevření a opravy svěřte kvalifikovaným servisním pracovníkům.
- Zařízení připojujte pouze ke správně namontované a uzemněné nástěnné zásuvce. Zkontrolujte, zda napětí odpovídá technickým údajům uvedeným na typovém štítku.
- Zajistěte, aby síťový kabel zůstal během provozu suchý. Síťový kabel nepřiskřípněte ani jiným způsobem nepoškozujte.
- Varování pro odpojování zařízení: Síťová zástrčka se používá jako připojení, měla by proto zůstat vždy přístupná.
- Poškozený síťový kabel nebo zástrčku je nutné nechat ihned vyměnit v autorizovaném servisním středisku.
- Dochází-li k bleskům, zařízení ihned odpojte od síťového napájení.
- Děti by měly zařízení používat pod dohledem rodičů.
- Zařízení čistěte pouze suchým hadříkem.
- NEPOUŽÍVEJTE ČISTICÍ PROSTŘEDKY ani ABRAZIVNÍ TKANINY!
- Zařízení umístěte na místo s dostatečnou ventilací, aby nedocházelo k přehřívání.
- Nezakrývejte ventilační otvory!
- Ventilační otvory by neměly být zablokovány předměty, jako jsou noviny, ubrusy, záclony apod.
- Zařízení by nemělo být vystaveno kapající ani stříkající vodě a neměly by se na něj pokládat předměty s tekutinami, jako jsou vázy.
- Zařízení by nemělo být vystaveno přímému slunečnímu záření, příliš vysokým ani příliš nízkým teplotám, vlhkosti, vibracím ani by nemělo být umístěno v prašném prostředí.
- Do ventilačních otvorů ani jiných otvorů zařízení se nikdy nepokoušejte vložit dráty, špendlíky ani jiné předměty.
- Umístěte zařízení na bezpečné místo bez vibrací.
- Na zařízení by se neměly pokládat zdroje otevřeného ohně jako například hořící svíčky.
- Umístěte zařízení co nejdále od počítačů a mikrovlnných trub. V opačném případě by mohlo docházet k rušení příjmu rádiového signálu.
- Neotevírejte ani neopravujte kryt. Není to bezpečné a došlo by k porušení platnosti záruky. Opravy smí provádět pouze autorizované servisní/zákaznické středisko.
- Zařízení je vybaveno „laserovým zařízením třídy 1“. Nevystavujte se laserovému paprsku, protože by mohlo dojít ke zranění očí.
- Používejte pouze baterie neobsahující rtuť ani kadmium.
- Baterii by neměly být vystaveny působení nadměrného tepla, jako je sluneční záření, oheň apod.
- Použité baterie představují nebezpečný odpad a NESMÍ být likvidovány spolu s domovním odpadem!!! Vraťte baterie svému prodejci nebo je odevzdejte v místním sběrném dvoře.
- Udržujte baterie mimo dosah dětí. Děti by mohly baterie spolknout. Pokud došlo ke spolknutí baterie, okamžitě vyhledejte lékařskou pomoc.
- Baterie pravidelně kontrolujte, zda nedochází k úniku kapalin.
- Toto zařízení je určeno k používání v mírném klimatu. Není vhodné pro používání v zemích s tropickým klimatem.

UMÍSTĚNÍ OVLÁDACÍCH PRVKŮ

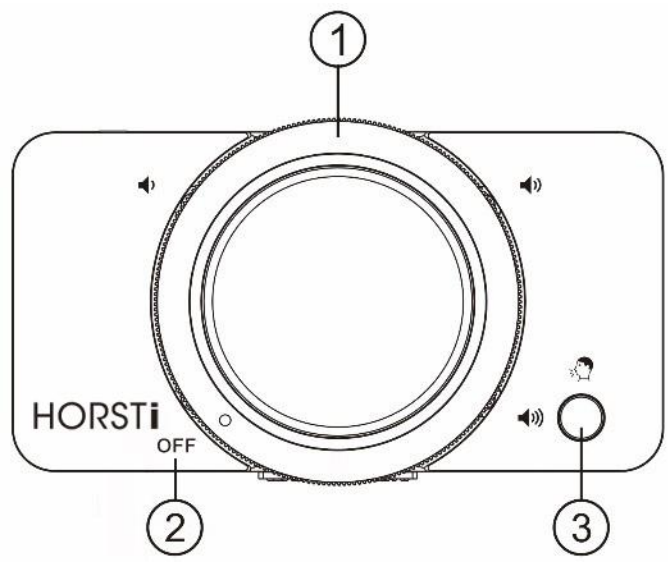

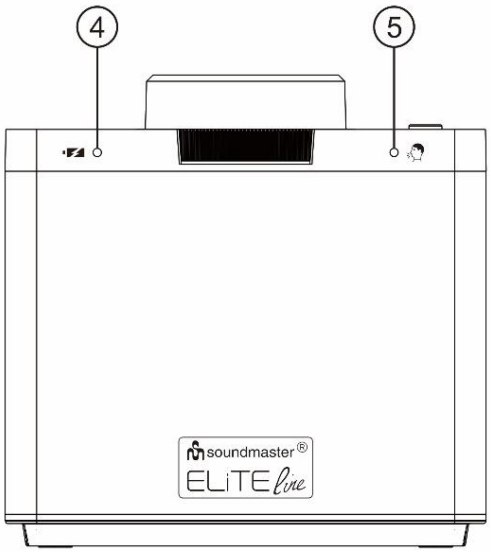

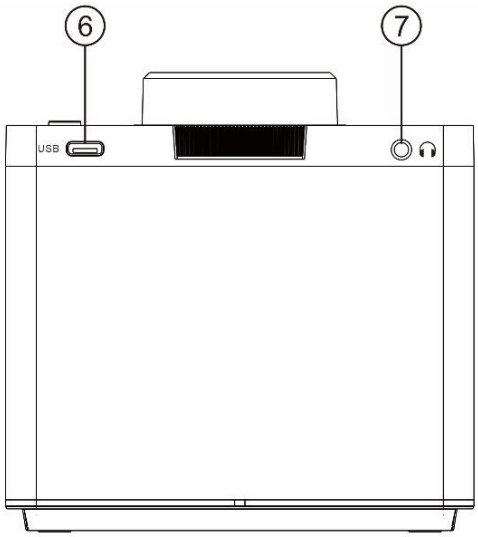

1 ZAPNUTÍ/VYPNUTÍ / ovládání hlasitosti se světelným kroužkem
2 Poloha vypnutí napájení
3 Zapnutí/vypnutí funkce Clear Voice; funkce párování
4 Kontrolka LED nabíjení
5 Kontrolka LED funkce Clear Voice
6 Nabíjecí port USB-C
7 Sluchátkový výstup

CONTENT OF DELIVERY

- Reproduktorová jednotka
- Kabel USB-C
- Návod k obsluze

INSTALACE

NAPÁJENÍ A NABÍJENÍ

1. Připojte USB konektor (typ C) dodávaného napájecího USB kabelu do konektoru typu C TV reproduktoru (6).
2. Připojte USB konektor (typ A) dodávaného napájecího USB kabelu do USB portu libovolného 5V USB AC adaptéru (napájecí adaptér není součástí balení).
3. Poté zapojte napájecí adaptér do síťové zásuvky.
4. Před prvním použitím nabijte reproduktor na základně po dobu 4 a více hodin. Během nabíjení svítí červená kontrolka LED slabé baterie / nabíjení (4). Když je reproduktor plně nabitý, červená kontrolka LED (4) zhasne. Plně nabitá baterie vám zajistí přibližně 8 hodin poslechu při střední hlasitosti. Pokud reproduktor nepoužíváte nebo pokud bliká kontrolka slabé baterie (4), dobijte reproduktor zopakováním výše uvedených kroků.
5. Během nabíjení nesmí být reproduktor zapnutý.

NABÍJENÍ POMOCÍ ZÁKLADNÍ JEDNOTKY HORST2

Tento reproduktor můžete také nabíjet tím, že jej umístíte na základnu HORST2 (prodává se samostatně). Podrobnosti o připojení k napájení a nastavení HORST2 naleznete v návodu k obsluze HORSTS2.

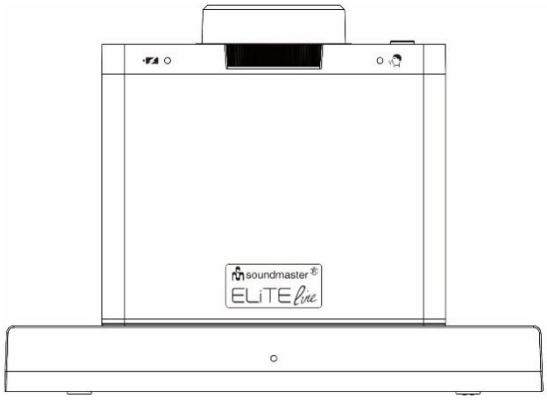

NASTAVENÍ VÝROBKU

Po spárování základní jednotky HORST2 (vysílač) (prodává se samostatně) s (HORSTi) lze jediný vysílač HORST2 použít k současnému provozu TV reproduktoru HORST2 i tohoto produktu (HORSTi) jako bezdrátových reproduktorů.

Podrobnosti o připojení HORST2 k TV a o nastavení naleznete v návodu k obsluze HORSTS2.

PÁROVÁNÍ SE ZÁKLADNÍ JEDNOTKOU

1. Zapněte TV reproduktor HORSTi otáčením knoflíku „**ON/OFF VOLUME**“ (1) ve směru hodinových ručiček, dokud neuslyšíte cvaknutí. Ve výchozím nastavení se reproduktor přepne do režimu párování a světelný kroužek (1) začne blikat. Alternativně stiskněte a podržte tlačítko „ **Clear Voice On/Off**“ (3) po dobu 3 sekund pro vstup do režimu párování.
2. Krátce stiskněte „**PAIRING**“ na zadní straně nabíjecí základny HORST2 (prodává se samostatně).
3. Jakmile je párování úspěšné, světelný kroužek (1) TV reproduktoru i kontrolka LED vysílače na základně HORST2 se rozsvítí a začne se přehrávat zvuk.
4. Pokud párování nebylo úspěšné, zopakujte kroky znovu.

Poznámka: Pokud potřebujete znovu spárovat TV reproduktor HORSTi s jinou nabíjecí základnou HORST2, stiskněte a podržte tlačítko „**Clear Voice On/Off**” (3) po dobu 3 sekund. HORSTi přejde do režimu párování a světelný kroužek (1) začne blikat. Poté zopakujte krok 2.

ZÁKLADNÍ OVLÁDÁNÍ

POSLECH TELEVIZNÍHO ZVUKU

1. Chcete-li zapnout TV reproduktor, otáčejte knoflíkem „**ON/OFF VOLUME**“ (1) ve směru hodinových ručiček, dokud neuslyšíte cvaknutí, a nastavte požadovanou hlasitost.
2. Chcete-li TV reproduktor vypnout, otáčejte knoflíkem „**ON/OFF VOLUME**“ (1) proti směru hodinových ručiček, dokud neuslyšíte cvaknutí.
   Kontrolka připojení na základní stanici začne blikat a po několika minutách zhasne.
3. Ovládání hlasitosti TV reproduktoru funguje nezávisle na reproduktorech televizoru. Doporučujeme nastavit hlasitost TV reproduktorů na nízkou nebo vypnutou.
4. U některých televizorů bude možná nutné pomocí dálkového ovladače přejít do nabídky televizoru, abyste dosáhli optimálního nastavení zvuku/reproduktoru. Podrobnosti naleznete v uživatelské příručce k televizoru.

Poznámka: Z důvodu úspory energie se základní jednotka a TV reproduktor po přibližně 15 minutách přepnou do pohotovostního režimu, pokud je televizor vypnutý nebo pokud TV reproduktor nepřijímá zvukový signál.
Reproduktor se po automatickém vypnutí sám automaticky nezapne.
Chcete-li reproduktor po automatickém vypnutí zapnout, otočte knoflíkem „**ON/OFF VOLUME**“ (1) do polohy vypnuto a reproduktor znovu zapněte.

FUNKCE ČISTÉHO HLASU TV REPRODUKTORU

Využívá jedinečnou technologii pro lepší porozumění dialogům. Lidské hlasy uslyšíte zřetelněji, zatímco rušivé okolní zvuky jsou minimalizovány.

1. Po stisknutí tlačítka (tlačítko 3) se systém přepne do jiného režimu zřetelnějších dialogů, se rozsvítí příslušná stavová kontrolka LED.
2. Chcete-li vypnout zřetelnější dialog, znovu stiskněte tlačítko (tlačítko 3) a stavová kontrolka LED přestane svítit.
3. TV reproduktor byl vyvinut proto, aby nedostatečnou reprodukci mluveného slova z plochých obrazovek, kterou navíc zhoršují akustické efekty, byla opět srozumitelná a komfortní.
4. Doporučuje se rovněž k použití pro osoby se sluchovým postižením.
5. Při použití zesílení řeči se mění celkové vnímání zvuku.

SLUCHÁTKA

Zapojte sluchátka do konektoru pro sluchátka (7) na zadní straně TV reproduktoru. Dokud je konektor pro sluchátka zapojen, nebude z TV reproduktoru vycházet žádný zvuk.
Otáčením knoflíku hlasitosti na TV reproduktoru nastavte hlasitost sluchátek.
Funkci čistého hlasu můžete používat i při použití sluchátek.



Neustálý poslech při vysoké hlasitosti může poškodit váš sluch. Při používání sluchátek nastavte nižší hlasitost.

Technické změny a chyby tisku jsou vyhrazeny.
Aktuální verzi návodu lze stáhnout z webu www.soundmaster.de
Autorská práva jsou ve vlastnictví společnosti Woerlein GmbH, 90556 Cadolzburg, www.soundmaster.de
Kopírování pouze se souhlasem společnosti Woerlein GmbH

OCHRONA ŚRODOWISKA



Po zakończeniu cyklu życiowego produktu nie należy utylizować produktu wraz z odpadami domowymi. Oddaj produkt do punktu utylizacji urządzeń elektrycznych oraz elektronicznych. Jest to oznaczone symbolem przekreślonego pojemnika na odpady umieszczonym na produkcie, instrukcji obsługi lub opakowaniu.

Materiały podlegają recyklingowi zgodnie z ich oznakowaniem. Poprzez ponowne wykorzystanie materiałów lub inne formy recyklingu starych urządzeń i opakowań wnosisz ważny wkład w ochronę naszego środowiska. W razie potrzeby wyjmij baterie i dane osobowe przed bezpłatną utylizacją i zapytaj władze lokalne o właściwy punkt utylizacji..



OSTRZEŻENIE

Ryzyko porażenia prądem elektrycznym
Nie otwieraj!



Uwaga: Aby zapobiec porażeniu prądem elektrycznym, nie należy zdejmować pokrywy (lub tylnej części urządzenia). Urządzenie nie zawiera części, które mogą być serwisowane przez użytkownika. Urządzenie musi być naprawiane przez wykwalifikowanych pracowników serwisu.



Ten symbol oznacza występujące wysokie napięcie prądu znajdujące się wewnątrz obudowy, wystarczające do porażenia prądem elektrycznym.



Ten symbol oznacza występowanie ważnych wskazówek obsługi oraz konserwacji dla urządzenia.



Zużyte baterie są niebezpiecznymi odpadami oraz NIE powinny być utylizowane wraz z odpadami domowymi! Jako konsument jesteś **legalnie zobligowany**do zwrócenia **wszystkich baterii**do odpowiedzialnej, chroniącej środowisko utylizacji – bez znaczenia czy baterie zawierają niebezpieczne substancje czy nie*).

Oddaj zużyte baterie do punktów zbiórki zużytych baterii w miejscu Twojego zamieszkania lub zwróć je sprzedawcy, od którego je zakupiłeś.

Przekazuj wyłącznie całkowicie rozładowane baterie.

*) oznaczenia Cd = kadm, Hg = rtęć, Pb = ołów



OSTRZEŻENIE

NIE POŁYKAĆ BATERII, RYZYKO POPARZENIA CHEMICZNEGO
Ten produkt zawiera baterię guzikową. Jeśli bateria baterię guzikową, może to spowodować poważne oparzenia oparzenia wewnętrzne w ciągu zaledwie 2 godzin i może prowadzić do śmierci. Nowe i zużyte baterie należy przechowywać z dala od dzieci. Jeśli komora baterii nie zamyka się bezpiecznie, należy zaprzestać korzystania z produktu i trzymać go z dala od dzieci. Jeśli podejrzewasz, że baterie mogły zostać połknięte lub umieszczone w jakiejkolwiek części ciała, należy natychmiast skontaktować się z lekarzem. Przetłumaczono z DeepL.com (wersja darmowa)



Stała Używanie słuchawek przy wysokim poziomie głośności może spowodować uszkodzenie słuchu.

- Używaj urządzenia wyłącznie w suchych wewnętrznych pomieszczeniach.
- Ochraniaj urządzenie przed wilgocią.
- Nie otwieraj obudowy urządzenia! RYZYKO PORAŻENIA PRĄDEM ELEKTRYCZNYM! Urządzenie powinno być naprawiane wyłącznie przez wykwalifikowanego specjalistę.
- Podłączaj urządzenie wyłącznie do odpowiednio zamontowanego i uziemionego gniazdka zasilania. Upewnij się, że zasilanie w sieci elektrycznej odpowiada danym technicznym na etykiecie urządzenia.
- Upewnij się, że kabel zasilania pozostaje suchy podczas użycia. Nie przygniataj ani nie uszkadzaj kabla zasilania.
- Ostrzeżenie – jednostka rozłączająca: Wtyczka powinna być zawsze łatwo dostępna podczas użytkowania urządzenia.
- Wtyczka używana jest jako jednostka rozłączająca od zasilania oraz powinna być zawsze łatwo dostępna.
- Uszkodzony kabel zasilania lub wtyczka, powinna być natychmiastowo wymieniona przez autoryzowane centrum serwisowe.
- W przypadku burzy oraz piorunów należy natychmiastowo odłączyć urządzenie od zasilania.
- Dzieci powinny być nadzorowane przez rodziców podczas użytkowania urządzenia.
- Czyść urządzenie wyłącznie za pomocą suchej szmatki.
- NIE używaj ŚRODKÓW CZYSZCZĄCYCH oraz ŚCIERNYCH SZMATEK.
- Nie wystawiaj urządzenia na bezpośrednie działanie promieni słonecznych lub innych źródeł ciepła.
- W celu uniknięcia przegrzania się urządzenia umieszczaj je w miejscu o odpowiedniej wentylacji.
- Nie zakrywaj otworów wentylacyjnych urządzenia!
- Wentylacja nie powinna być blokowana poprzez zakrywanie wylotów wentylacyjnych np. gazetami, szmatkami lub zasłonami.
- Urządzenie nie powinno być wystawiane na działanie kapiącej lub bryzgającej wody. Upewnij się, że na urządzeniu nie znajdują się żadne przedmioty napełnione wodą, np. wazy.
- Urządzenie nie powinno być wystawiane na bezpośrednie działanie promieni słonecznych, wysokich lub niskich temperatur, wilgoci, wibracji oraz nie powinno być używane w miejscach zakurzonych.
- Nigdy nie wkładaj kabli, spinek lub podobnych przedmiotów do otworów wentylacyjnych lub innych otworów w urządzeniu.
- Umieść urządzenie w bezpiecznym miejscu, wolnym od wibracji.
- Nie stawiaj na urządzeniu żadnych źródeł ognia, np. świeczek.
- Umieść urządzenie najdalej jak to możliwe od komputerów oraz mikrofalówek; w innym przypadku odbiór stacji radiowych może zostać zakłócony.
- Nie otwieraj ani nie naprawiaj obudowy urządzenia. Jest to niebezpieczne oraz spowoduje utratę gwarancji. Naprawy urządzenia mogą być wykonane jedynie przez autoryzowane centrum naprawy/obsługę klienta.
- Urządzenie to jest wyposażone w „Laser Klasy 1”. Unikaj kontaktu z wiązką lasera, gdyż może to spowodować uraz wzroku.
- Używaj wyłącznie baterii niezawierających kadmu ani rtęci.
- Baterie nie powinny być wystawiane na bezpośrednie działanie wysokich temperatur, np. promieni słonecznych, ognia itp.
- Zużyte baterie są niebezpiecznymi odpadami oraz NIE powinny być utylizowane wraz z odpadami domowymi! Zwróć zużyte baterie do sprzedawcy lub oddaj je do punktu zbiórki zużytych baterii.
- Trzymaj baterie z dala od dzieci. Dzieci mogą niechcący połknąć baterie. Jeżeli baterie zostały połknięte, należy natychmiastowo skontaktować się z lekarzem.
- Regularnie sprawdzaj baterie, aby uniknąć ich wycieku.

LOKALIZACJA STEROWANIA

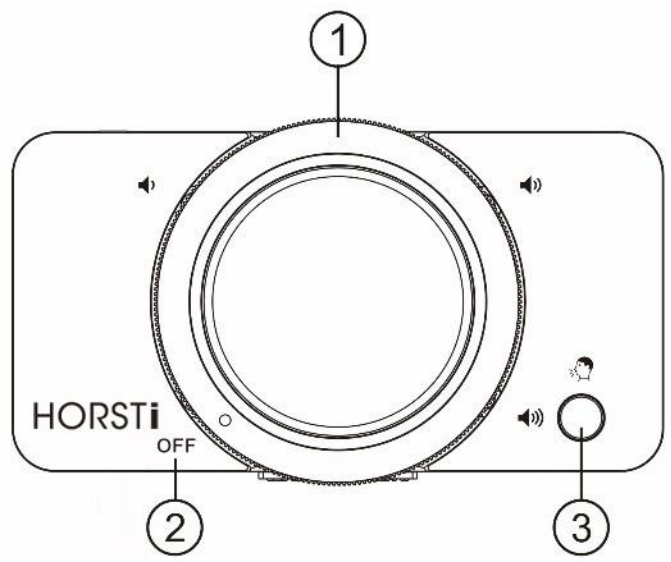

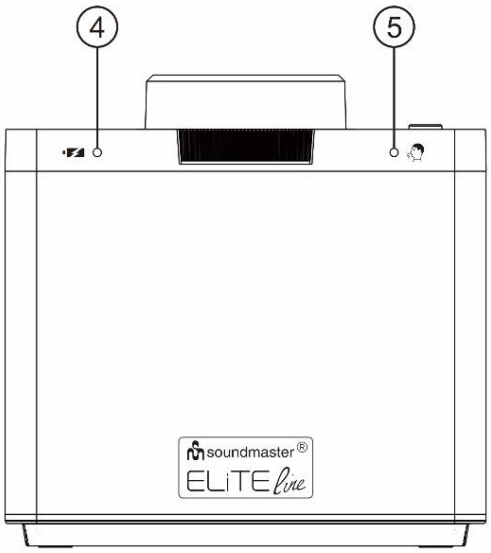

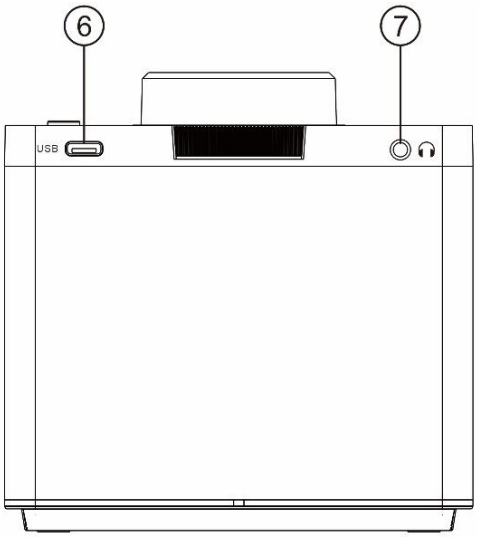

1 ON/OFF / Regulacja głośności z podświetleniem

2 Pozycja wyłączenia zasilania

3 Wyraźny głos - włącz/wyłącz; Funkcja parowania

4 Dioda LED - ładowanie

5 Dioda LED – czysty dźwięk

6 Port ładowania USB-C

7 Wyjście słuchawkowe

TREŚĆ DOSTARCZANIA

- Jednostka głośnikowa
- Kabel USB-C
- Instrukcja obsługi

INSTALACJA

ZASILANIE I ŁADOWANIE

1. Podłącz złącze USB (TypeC) dołączonego kabla zasilającego USB do gniazda głośnika telewizora typu C (6).
2. Podłącz złącze USB (TypeA) dostarczonego kabla zasilającego USB do portu USB dowolnego adaptera 5V usb ac (zasilacz nie jest dołączony).
3. Następnie podłącz zasilacz do gniazdka ściennego.
4. Naładuj głośnik przez 4+ godziny przed pierwszym użyciem. Podczas ładowania dioda LED niskiego akumulatora/ładowania (4) świeci się na czerwono. Gdy głośnik jest w pełni naładowany, czerwona dioda LED (4) znika.
   W pełni naładowana bateria zapewni Ci około 8 godzin słuchania przy umiarkowanej głośności. Gdy głośnik nie jest używany lub gdy wskaźnik niskiego poziomu baterii (4) mignie, naładuj głośnik, powtarzając powyższe kroki.
5. Głośnik nie może być włączony podczas ładowania

ŁADOWANIE PRZEZ JEDNOSTKĘ BAZOWĄ HORST2

Możesz też naładować ten głośnik, umieszczając go na bazie HORST2 (sprzedawanej osobno). Szczegóły dotyczące podłączenia i konfiguracji zasilania HORST2 można znaleźć w instrukcji obsługi HORSTS2.

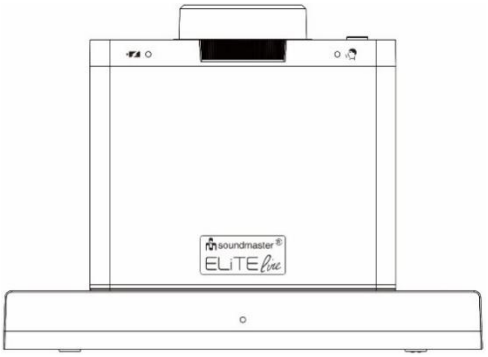

ZAKŁADANIE PRODUKTU

Łącząc bazową jednostkę (nadajnik) HORST2 (sprzedawaną osobno) z tym produktem (HORSTi), pojedynczy nadajnik HORST2 może być używany do jednoczesnego sterowania zarówno głośnikiem telewizyjnym HORST2, jak i tym produktem (HORSTi) jako głośnikami bezprzewodowymi.

Szczegóły dotyczące połączeń i konfiguracji HORST2 z telewizorem można znaleźć w instrukcji obsługi HORSTS2.

PAROWANIE Z JEDNOSTKĄ BAZOWĄ

1. Włącz głośnik telewizora HORSTi, obracając pokrętło "**ON/OFF Volume**" (1) zgodnie z ruchem wskazówek zegara, aż usłyszysz kliknięcie. Domyślnie głośnik wchodzi w tryb parowania, a pierścień światła (1) zaczyna migać. Alternatywnie, naciśnij i przytrzymaj przycisk "**Clear Voice On/Off"** (3) przez 3 sekundy, aby wejść w tryb parowania.
2. Krótko naciśnij "**PAIRING"** na tylnej stronie bazy ładowania HORST2 (sprzedawanej osobno)
3. Gdy tylko parowanie się uda, zarówno pierścień głośnika TV ring (1), jak i dioda LED nadajnika na podstawie HORST2 zapalą się stałe, a dźwięki audio zaczną odtwarzać.
4. Powtórz kroki jeszcze raz, jeśli parowanie się nie powiodło.

Uwaga: Jeśli musisz ponownie sparować głośnik telewizora HORSTi z inną ładowającą się bazą HORST2, naciśnij i przytrzymaj przycisk "**Clear Voice On/Off**" (3) przez 3 sekundy. HORSTi wchodzi w tryb parowania, a pierścień światła (1) zaczyna migać. Następnie powtórz krok 2 jeszcze raz.

PODSTAWOWE OPERACJE

SŁUCHANIE DŹWIĘKU Z TELEWIZJI

1. Aby włączyć głośnik telewizora, obróć pokrętło "**ON/OFF Volume"** (1) zgodnie z ruchem wskazówek zegara, aż usłyszysz kliknięcie i wyreguluj pożądaną głośność.
2. Aby wyłączyć głośnik telewizora, obróć pokrętło "**ON/OFF Volume"** (1) przeciwnie do ruchu wskazówek zegara, aż usłyszysz kliknięcie. Wskaźnik połączenia na stacji bazowej miga.
3. Regulacja głośności głośników w telewizorze działa niezależnie od głośników telewizora. zaleca się ustawienie głośników telewizora na niski lub wyłączony.
4. W niektórych telewizorach możesz potrzebować użyć pilota, aby przejść do menu telewizora, aby uzyskać optymalny tryb dźwięku lub głośnika. Szczegóły można znaleźć w instrukcji obsługi telewizora.

Uwaga: Aby oszczędzać energię, stacja bazowa i głośnik telewizora przełączają się w tryb czuwania po około 15 minutach, jeśli telewizor jest wyłączony lub jeśli głośnik telewizora nie odbiera sygnału audio. Wskaźnik połączenia znika po kilku minutach.
Głośnik nie włącza się automatycznie po automatycznym wyłączeniu.
Aby włączyć głośnik po automatycznym wyłączeniu, obróć **pokrętło "ON/OFF Volume"** (1) do pozycji wyłączenia i włącz głośnik ponownie.

FUNKCJA CLEAR VOICE SPEAKER TV

Wykorzystuje unikalną technologię, aby poprawić zrozumienie dialogu. Słyszysz ludzkie głosy wyraźniej, a zakłócające dźwięki otoczenia są zminimalizowane.

1. Gdy naciśniesz "**Clear Voice on/off"** (3), system przełącza się w inny tryb wyjaśniania dialogów, a zapala się dioda Clear Voice (5).
2. Aby wyłączyć wyjaśnienie dialogów, naciśnij "**Clear Voice on/off"** (3) ponownie, dioda statusu (5) gaśnie.
3. Głośnik telewizyjny został opracowany, aby sprawić, by niewystarczająca transmisja mowy na płaskich ekranach, która dodatkowo jest pogarszona przez efekty akustyczne, była zrozumiała i była znów komfortowa.
4. Dla osób z ubytkami słuchu zaleca się również jego stosowanie.
5. Ogólne postrzeganie dźwięku zmienia się podczas stosowania wzmacniania mowy.

SŁUCHAWKI

Podłącz słuchawki do gniazda słuchawkowego (7) z tyłu HORSTi. Nie będzie wydobywał się żaden dźwięk z głośnika telewizora, gdy gniazdo słuchawkowe jest podłączone.
Reguluj głośność słuchawek, obracając pokrętło głośności na głośniku telewizora.
Funkcja wyraźnego głosu nadal jest dostępna podczas słuchawek.



Ciągłe słuchanie na wysokim poziomie głośności może uszkodzić słuch. Ścisz głośność podczas słuchawek.

Zmiany techniczne i błędy drukarskie zastrzeżone.
Aktualną wersję instrukcji można pobrać z www.soundmaster.de
Copyright Woerlein GmbH, 90556 Cadolzburg, www.soundmaster.de
Powielanie tylko za zgodą Woerlein GmbH

soundmaster ®

PROCEDURA SERWISOWA

1. Okres gwarancji wynosi: 24 miesiące od daty sprzedaży dla klientów indywidualnych i 12 miesięcy od daty sprzedaży dla przedsiębiorców.
2. W przypadku stwierdzenia usterki, klient może złożyć reklamację w miejscu zakupu. Jeżeli nie jest to możliwe, prosimy o kontakt telefoniczny z Autoryzowanym Serwisem pod **nr tel. +22 177 99 67** lub za pośrednictwem adresu e-mail: **serwis@eurosas.pl**
3. Warunkiem przyjęcia sprzętu do serwisu jest:
   - ważny dowód zakupu (paragon/ faktura VAT),
4. Usterki ujawnione w okresie gwarancji mogą być usuwane tylko przez Autoryzowany Serwis w możliwie jak najkrótszym terminie **od 14 do 21 dni roboczych.**
5. Wysyłka produktu do serwisu odbywa się za **pośrednictwem firmy kurierskiej określonej przez Autoryzowany Serwis na koszt firmy EuroSAS Sp. z o.o.**, po wcześniejszym **zgłoszeniu usterki** do serwisu centralnego i uzyskaniu numeru zgłoszenia serwisowego - **nr RMA.**
6. Produkt zwracany do serwisu musi posiadać pełną dokumentację, tzn. **opis usterki, skan dowodu zakupu, dokładny adres zwrotny oraz nr tel. kontaktowego.**
7. Reklamowane produkty muszą spełniać ogólnie przyjęte normy higieny, w przeciwnym razie Autoryzowany Serwis ma prawo odmowy naprawy urządzenia.
8. Paczki przesłane bez wcześniejszego zgłoszenia i nadanego nr RMA nie będą przyjmowane i zostaną odesłane na koszt nadawcy.
9. Produkt powinien być odesłany w oryginalnym opakowaniu i odpowiednio zabezpieczony do transportu.
10. Po otrzymaniu produktu i weryfikacji zasadności zgłoszenia przez Autoryzowany Serwis, produkt podlega naprawie lub wymianie na nową sztukę.
11. W przypadku konieczności wymiany produktu na nowy, Klient Końcowy uzyskuje nową sztukę od Sprzedawcy lub Dystrybutora, a w przypadku braku możliwości wymiany sprzętu zwrot pieniędzy od Sprzedawcy. Dalsze rozliczenie powyższych operacji odbywa się drogą księgową pomiędzy firmą **EuroSAS Sp. z o.o.** a Dystrybutorem za pomocą odpowiednich dokumentów korygujących. W celu uzyskania dodatkowych informacji dotyczących dokumentów korygujących prosimy o kontakt telefoniczny pod **nr tel. +22 177 99 67** lub za pośrednictwem adresu e-mail: **serwis@eurosas.pl**
12. Uszkodzenia mechaniczne towaru traktowane są jako uszkodzenia powstałe z winy użytkownika i nie podlegają naprawom gwarancyjnym.
13. W przypadku braku oryginalnego opakowania Firma **EuroSAS Sp. z o.o.** nie odpowiada za szkody powstałe w transporcie.
14. W przypadku uszkodzenia sprzętu w transporcie wymagany jest poprawnie spisany protokół szkody z przedstawicielem firmy spedycyjnej.
15. Po upływie okresu gwarancji Autoryzowany Serwis może dokonać odpłatnej naprawy gwarancyjnej. Koszt naprawy jest ustalany indywidualnie w zależności od możliwości i skomplikowania naprawy. W celu sprawdzenia możliwości oraz kosztów naprawy prosimy o kontakt telefoniczny z Autoryzowanym Serwisem pod **nr tel. +22 177 99 67** lub za pośrednictwem adresu e-mail: **serwis@eurosas.pl**
16. Autoryzowany Serwis prowadzi sprzedaż akcesoriów oraz części zamiennych w zależności od dostępności. W przypadku potrzeby zakupu prosimy o kontakt telefoniczny z Autoryzowanym Serwisem pod **nr tel. +22 177 99 67** lub za pośrednictwem adresu e-mail: **serwis@eurosas.pl** w celu sprawdzenia dostępności oraz kosztów.
17. W przypadku dodatkowych pytań dotyczących napraw prosimy o kontakt telefoniczny z Autoryzowanym Serwisem pod **nr tel. +22 177 99 67** lub za pośrednictwem adresu e-mail: **serwis@eurosas.pl**
18. Gwarancja niniejsza nie wyłącza, nie ogranicza ani nie zawiesza uprawnień kupującego z tytułu niezgodności rzeczy sprzedanej z umową - wynikających z ustawy z dnia 30 maja 2014 r. o prawach konsumenta oraz ustawy z dnia 23 kwietnia 1964 r. – Kodeks cywilny, w tym z tytułu rękojmi za wady fizyczne rzeczy sprzedanej. Wykonanie uprawnień z gwarancji nie wpływa na odpowiedzialność sprzedawcy z tytułu rękojmi. W razie wykonywania przez Kupującego uprawnień z gwarancji bieg terminu do wykonania uprawnień z tytułu rękojmi ulega zawieszeniu z dniem zawiadomienia sprzedawcy o wadzie. Termin ten biegnie dalej od dnia odmowy przez Gwaranta wykonania obowiązków wynikających z gwarancji albo bezskutecznego upływu czasu na ich wykonanie.

Dystrybutor:EuroSAS /Młodocin Mniejszy 51L, 26

PREZES ZARZĄDU
Sławomir Mortka

serwis@eurosas.pl/ www.eurosas.pl

TECHNICAL SPECIFICATIONS

Hersteller Manufacturer Fabricant Fabrikant	Fabbricante Výrobce Výrobca Producent -	Wörlein GmbH, Gewerbestrasse 12, D-90556 Cadolzburg www.soundmaster.de HRB-Nr. 771 bei Amtsgericht Fürth/Bay.
Spannungseingang Power input Entrée d'alimentation Voedingsingang	Ingresso di alimentazione Vstup napájení Zdroj napájania Wejście zasilania	DC 5.0V ⎓ 2.0A 10.0W 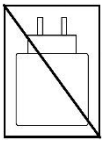
Leistungsaufnahme in Standby Power consumption in standby Consommation en veille Stroomverbruik in standby Consumo energetico in standby	Spotreba energie v pohotovostnom režime Spotřeba energie v pohotovostním režimu Pobór mocy w trybie gotowości	< 0,5 W
Akku Built-in battery Batterie intégrée Ingebouwde batterij	Batteria integrata balenie batérií balíček baterií Wbudowany akumulator	Li-Ion 3,7V / 1200 mAh
Verbindung Connectivity Connectivité Draadloos netwerk	Connettività Pripojiteľnosť Připojení Bluetooth® - Wersja	2.4 GHz pi/4 DQPSK E.I.R.P < 10 dBm
Audioausgangsleistung Audio power output Sortie de puissance audio Audio-uitgangsvermogen	Uscita di potenza audio Napájecí výstup zvuku Výstupný zvukový výkon Moc wyjściowa audio	2 W RMS

HERSTELLER / IMPORTEUR

Wörlein GmbH
Gewerbestraße 12
D 90556 Cadolzburg, Germany

Tel:. +49 9103 71 67 0
Fax: +49 9103 71 67 12
E-Mail: info@soundmaster.de

Internet: www.soundmaster.de/Service/Konformitaetserklaerung/

Hiermit bestätigt Wörlein GmbH, dass sich dieses Gerät in Übereinstimmung mit den grundlegenden Anforderungen und den übrigen einschlägigen Bestimmungen der Richtlinie 2014/53/EU befindet.
Eine Kopie der Konformitätserklärung kann unter obenstehender Adresse bezogen werden.

Hereby, Wörlein GmbH declares that this device is in compliance with the essential requirements and other relevant provisions of Directive 2014/53/EU.
A copy of the declaration of conformity can be obtained from the above address.

Par la présente, Wörlein GmbH déclare que cet appareil est conforme aux exigences principales et autres clauses applicables de la Directive 2014/53/EU.
Une copie de la déclaration de conformité peut être obtenue à l'adresse ci-dessus.

Wörlein GmbH verklaart hierbij dat dit apparaat in overeenkomst is met de essentiële vereisten en andere relevante bepalingen van de Richtlijn 2014/53/EU.
Een kopie van de conformiteitsverklaring kunt u verkrijgen op het hierboven vermelde adres.

Con la presente, Wörlein GmbH dichiara che questo dispositivo è conforme ai requisiti essenziali e altre disposizioni contenute nella Direttiva 2014/53/EU.
Una copia della dichiarazione di conformità può essere richiesta all'indirizzo sopra indicato.

Härmed Wörlein GmbH deklarerar att denna enhet är i överensstämmelse med de grundläggande kraven och andra relevanta bestämmelser i direktiv 2014/53/EU.
En kopia av försäkran om överensstämmelse kan erhållas från ovanstående adress.

Herved Wörlein GmbH erklærer, at denne enhed er i overensstemmelse med de væsentlige krav og øvrige relevante krav i direktiv 2014/53/EU.
En kopi af overensstemmelseserklæringen kan hentes fra ovennævnte adresse.

Tímto Wörlein GmbH prohlašuje, že toto zařízení je ve shodě se základními požadavky a dalšími příslušnými ustanoveními směrnice 2014/53/EU.
Kopii prohlášení o shodě lze získat na výše uvedené adrese.

Por este meio, Wörlein GmbH declara que este dispositivo está em conformidade com os requisitos essenciais e outras disposições da Directiva 2014/53/EU.
Uma cópia da declaração de conformidade pode ser obtida no endereço acima.

Wörlein GmbH confirma que este dispositivo cumple con los requisitos esenciales y otras disposiciones relevantes de la Directiva 2014/53/EU.
Se puede obtener una copia de la declaración de conformidad en la dirección anterior.

Wörlein GmbH týmto potvrdzuje, že toto zariadenie je v súlade so základnými požiadavkami a ďalšími príslušnými ustanoveniami smernice 2014/53/EU.
Kópiu vyhlásenia o zhode je možné získať na uvedenej adrese.

Wörlein GmbH potrjuje, da je ta naprava v skladu z bistvenimi zahtevami in drugimi ustreznimi določbami Direktive 2014/53/EU.
Kopijo izjave o skladnosti je mogoče dobiti na zgornjem naslovu.

Wörlein GmbH confirmă prin prezenta că acest dispozitiv respectă cerințele esențiale și alte prevederi relevante ale Directivei 2014/53/EU.
O copie a declarației de conformitate poate fi obținută de la adresa de mai sus.

Wörlein GmbH patvirtina, kad šis prietaisas atitinka esminius reikalavimus ir kitas atitinkamas Direktyvos 2014/53/EU nuostatas.
Atitikties deklaracijos kopiją galima gauti iš pirmiau nurodyto adreso.

A Wörlein GmbH megerősíti, hogy ez az eszköz megfelel a 2014/53/EU irányelv alapvető követelményeinek és egyéb vonatkozó rendelkezéseinek.
A megfelelőségi nyilatkozat egy példányát a fenti címről szerezheti be.

Wörlein GmbH potvŭrzhdava, che tova ustroĭstvo e v sŭotvet·stvie sŭs sŭshtestvenite iziskvaniya i drugi prilozhimi razporedbi na Direktiva 2014/53 EUS. Kopie ot deklaratsiyata za sŭotvet·stvie mozhe da bŭde polucheno ot goreposocheniya adres.

Wörlein GmbH kinnitab käesolevaga, et see seade vastab direktiivi 2014/53/EU olulistele nõuetele ja muudele asjakohastele sätetele.
Vastavusdeklaratsiooni koopiat saab eespool nimetatud aadressilt.

Wörlein GmbH vahvistaa, että tämä laite on direktiivin 2014/53/EU olennaisten vaatimusten ja muiden asiaa koskevien säännösten mukainen.
Kopio vaatimustenmukaisuusvakuutuksesta on saatavissa edellä mainitusta osoitteesta.

Ar šo Wörlein GmbH apstiprina, ka šī ierīce atbilst Direktīvas 2014/53/EU būtiskajām prasībām un citiem attiecīgajiem noteikumiem.
Atbilstības deklarācijas kopiju var iegūt, izmantojot iepriekš minēto adresi.

Wörlein GmbH bekrefter herved at denne enheten er i samsvar med de vesentlige kravene og andre relevante bestemmelser i direktiv 2014/53/EU.
En kopi av samsvarserklæringen kan fås fra adressen ovenfor.

Wörlein GmbH niniejszym potwierdza, że to urządzenie jest zgodne z zasadniczymi wymaganiami i innymi stosownymi postanowieniami dyrektywy 2014/53/EU.
Kopię deklaracji zgodności można uzyskać pod powyższym adresem.