Bedienungsanleitung

DAB+/DAB-Radio

Modell-Nr.: HRA1824DAB+



Deutsche Bedienungsanleitung: Seite 1

Design-Radio mit DAB+/DAB, UKW, Bluetooth, AUX-IN und USB

English user manual: page 19

Designer radio with DAB+/DAB, FM, Bluetooth, AUX-IN and USB

Lesen Sie die Bedienungsanleitung sorgfältig vor der Erstinbetriebnahme und verwahren Sie die Anleitung zum späteren Nachschlagen auf.

SICHERHEITSHINWEISE DE

	Gefährliche Spannungen im Inneren des Gerätes. Stecken Sie keine Gegenstände in Gehäuseöffnungen. Es besteht die Gefahr eines lebensgefährlichen Stromschlags.
	Bedienungs- und Wartungsanweisungen (Service) in diesem Handbuch Sind unbedingt zu befolgen. Eine Verwendung des Gerätes anders als in dieser Anleitung beschrieben, kann zu gesundheitlichen Schäden, einem Defekt des Gerätes und zum Ausschluss der Garantie führen.
DC 5V	Dieses Gerät ist für DC 5V 2A Netzspannung ausgelegt. Bei längerer Nichtbenutzung des Geräts ziehen Sie das Netzteil vom Gerät ab. Betreiben Sie das Gerät nur mit Spannungen die den Gerätespezifikationen entsprechen (DC 5V 2A). Siehe Typenschild und BDA (Technische Daten).
	Das Gerät wird mit einem externen Netzteil betrieben. Um Beschädigungen am Gerät zu vermeiden verwenden Sie nur Originalzubehör, das mit den Angaben in dieser Anleitung übereinstimmt. Der Netzstecker oder Gerätestecker dient der Trennung des Gerätes vom Stromnetz und sollte jederzeit problemlos zu erreichen sein.
	Setzen Sie das Gerät kein Spritzwasser oder hoher Luftfeuchtigkeit aus und stellen Sie keine mit Flüssigkeiten gefüllten Gegenstände wie Vasen auf das Gerät.
	Stellen Sie das Gerät so auf, dass immer eine ungestörte Frischluftzufuhr sichergestellt ist. Stellen Sie das Gerät keinesfalls auf Teppiche oder in die Nähe von Gardinen auf und bauen Sie das Gerät nicht in Bücherregale ein.
	Setzen Sie das Gerät weder direkter Sonneneinstrahlung noch Wärmequellen wie Heizungen oder Öfen aus und stellen Sie keine offenen Flamen wie Kerzen auf das Gerät.
	Beachten Sie bei der Verwendung dieses Bluetooth-Lautsprechersystems immer die grundlegenden Sicherheitsvorkehrungen, insbesondere wenn Kinder anwesend sind.

SICHERHEITSHINWEISE DE

1. Lesen Sie diese Bedienungsanleitung, bevor Sie versuchen, das Gerät anzuschließen oder zu bedienen.
2. Der Netzstecker oder Gerätestecker dient der Trennung des Gerätes vom Stromnetz und sollte jederzeit problemlos zu erreichen sein.
3. Diese Bedienungsanleitung zum späteren Nachschlagen gut aufbewahren.
4. Beachten Sie die Warnlogos am Gerät und Warnhinweise in dieser Bedienungsanleitung.
5. Das Gerät darf keinem Tropf oder Spritzwasser ausgesetzt werden und es dürfen keine mit Flüssigkeiten gefüllten Gegenstände wie Vasen auf das Produkt gestellt werden. Nur in trockenen Regionen benutzen.
6. Keine offenen Flammen wie Kerzen auf das Gerät stellen und das Gerät von offenen Flammen fernhalten. Das Gerät darf keiner direkten Sonneneinstrahlung ausgesetzt werden.
7. Kinder sollten beaufsichtigt werden, um sicherzustellen, dass sie nicht mit dem Gerät spielen.
8. Die Belüftung darf nicht durch Abdecken der Lüftungsöffnungen behindert werden.
9. Stellen Sie sicher, dass für die Verwendung des Gerätes nur das Originale Netzteil (DC 5V 2A) verwendet wird. Die Verwendung anderer Spannungen als in dieser Anleitung, dem Typenschild vom Gerät und dem Netzteil angegeben kann zu Fehlfunktionen oder dem Defekt des Geräts führen. Trennen Sie das Kabel vom Gerät, wenn Sie das Gerät für eine längere Zeit nicht verwenden.
10. Nur Zubehör und Ersatzteile verwenden die vom Hersteller frei gegeben sind.
11. Installieren Sie das Gerät gemäß den Anweisungen des Herstellers.
12. Stellen Sie das Gerät nur in ausreichend belüfteten Umgebungen auf.
13. Stellen Sie das Gerät auf eine ebene und stabile Oberfläche.
14. Nicht Temperaturen über 40 ° C aussetzen.
15. Beim Aufstellort darauf achten das 30 cm nach hinten und der Oberseite des Gerätes und 5 cm von jeder Seite eingehalten werden.
16. Entsorgen Sie das Gerät umweltgerecht. Beachten Sie dazu die Entsorgungsanweisungen in dieser Anleitung.
17. Verwenden Sie keine aggressiven Reinigungsmittel oder Lösungsmittel, um das Gerät zu reinigen. Wischen Sie das Gerät mit einem sauberen, weichen trockenen Tuch ab.
18. Bei Gewitter oder wenn das Gerät für längere Zeit nicht genutzt wird trennen Sie das Gerät vom Stromnetz.
19. Dieses Produkt hat keine vom Benutzer zu wartenden Teile. Versuchen Sie nicht, dieses Produkt selbst zu reparieren. Nur qualifiziertes Servicepersonal darf die Wartung durchführen. Bei einem Defekt setzen Sie sich mit Ihrem Händler oder dem Herstellerservice in Verbindung.
20. Beachten Sie speziell bei der Bedienung des Gerätes durch Kindern, dass keine Gegenstände in die Geräteöffnungen gesteckt werden dürfen, da dies zu einem tödlichen elektrischen Schlag führen könnte.
21. Stellen Sie das Gerät nicht in der Nähe von Fernsehgeräten, Lautsprechern und anderen Objekten, die starke Magnetfelder erzeugen auf.
22. Lassen Sie das Gerät nicht unbeaufsichtigt, wenn es benutzt wird.

AUSPACKEN UND ERSTINBETRIEBNAHME

1. Nehmen Sie das Gerät vorsichtig aus dem Karton, entfernen Sie das gesamte Verpackungsmaterial vom Gerät, entnehmen Sie das Zubehör und kontrollieren Sie alles auf Vollständigkeit und das keine Beschädigungen vorliegen.
2. Stellen Sie das Gerät auf eine stabile und ebene Fläche und ziehen Sie die Antenne vollständig aus.
3. Verbinden Sie für die Nutzung das Netzteil mit dem Gerät und einer AC 230V Steckdose.
4. Wenn das Gerät das erst Mal eingeschaltet wird befindet es sich im Standby-Modus.
5. Drücken Sie die **POWER-TASTE (3)**, um das Gerät einzuschalten.
6. Das Gerät startet mit dem DAB-Modus und ein Suchlauf beginnt.
7. Ist der Suchlauf abgeschlossen beginnt die Wiedergabe mit dem ersten DAB-Sender.
8. Das Gerät ist auf Deutsch voreingestellt. Die Sprache kann im Menü geändert werden.

BEDIENTASTEN & ANSCHLÜSSE DE

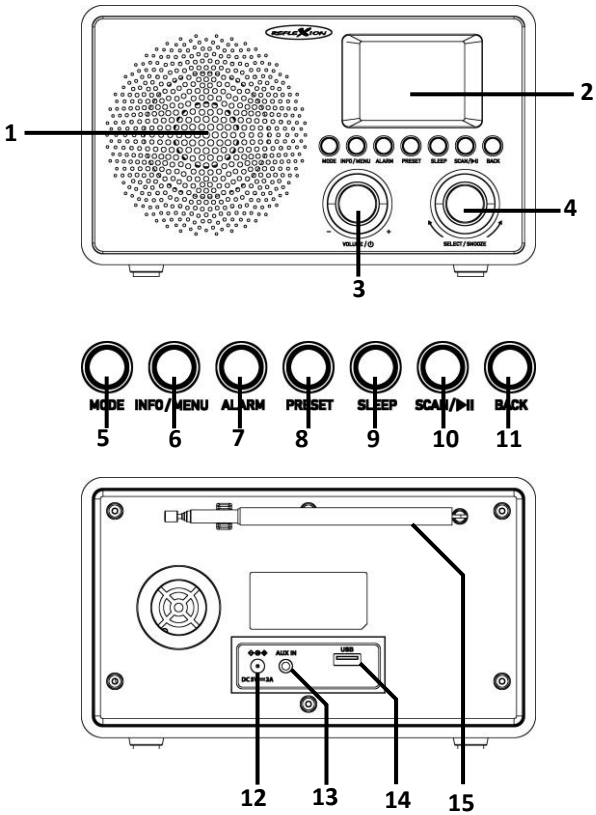

1. LAUTSPRECHER
2. DISPLAY
3. POWER-TASTE
3. VOLUME (-/+)-DREHREGLER
4. SELECT/SNOOZE-TASTE
4. HOCH/RUNTER-DREHREGLER
5. MODE-TASTE
6. INFO/MENÜ-TASTE
7. ALARM-TASTE
8. PRESET-TASTE
9. SLEEP-TASTE
10. SCAN-TASTE
11. BACK-TASTE
12. STROMANSCHLUSS (DC 5V 2A)
13. AUX-IN-ANSCHLUSS (3,5MM)
14. USB-ANSCHLUSS
15. TELESKOPANTENNE

LIEFERUMFANG DE

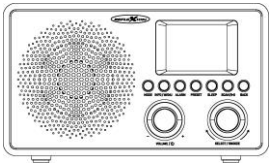

HRA1824DAB+

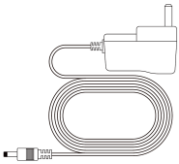

NETZTEIL (DC 5V 2A)



BEDIENUNGSANLEITUNG

HAUTPGERÄT: 1X
NETZTEIL (DC 5V 2A): 1X
BEDIENUNGSANLEITUNG: 1X

Hinweis:

- Alle Angaben ohne Gewähr. Änderungen von Design und Spezifikation auch ohne Vorankündigung vorbehalten.
- Überprüfen Sie das Zubehör auf Vollständigkeit und das keine Beschädigungen vorliegen. Sollten Sie einen Defekt vermuten oder es sollte etwas fehlen wenden Sie sich an Ihren Händler bzw. den Herstellerservice.

GRUNDBEDIENUNG

GERÄT EIN- UND AUS-SCHALTEN

Einschalten:

1. Ist das Gerät ausgeschaltet halten Sie die **POWER-TASTE (3)** für ca. 2 Sekunden gedrückt, um das Gerät einzuschalten.
2. Auf dem Bildschirm erscheint **„WELCOME TO DAB+ RADIO“** und die Uhrzeit wird im Display angezeigt.
3. Das Gerät befindet sich jetzt im Standby-Modus.
4. Drücken Sie die **POWER-TASTE (3)** erneut, um das Gerät einzuschalten.
   - Haben Sie das Gerät das erste Mal eingeschaltet beginnt der DAB-Suchlauf. Ist der Suchlauf abgeschlossen beginnt die Wiedergabe mit dem ersten Sender.
5. Im Anschluss können Sie den Modus mit der **MODE-TASTE (5)** ändern.

Hinweis:

- Wird das Gerät mit einer Stromquelle verbunden schaltet das Gerät automatisch in den Standby-Modus.

Ausschalten:

1. Ist das Gerät eingeschaltet drücken Sie die **POWER-TASTE (3)** und das Gerät wechselt in den Standby-Modus. Jetzt wird die Uhrzeit angezeigt.
2. Halten Sie die **POWER-TASTE (3)** für ca. 2 Sekunden gedrückt, um das Gerät komplett auszuschalten oder drücken Sie die **POWER-TASTE (3)**, um das Gerät wieder einzuschalten.
3. Haben Sie die **POWER -TASTE (3)** gedrückt gehalten schaltet das Gerät aus und auf dem Display erscheint **„GOOD BY AND SEE YOU NEXT TIME“**.
4. Das Gerät ist jetzt ausgeschaltet.

MODUS WÄHLEN

Ist das Gerät eingeschaltet drücken Sie mehrmals die **MODE-TASTE (5)**, um die verschiedenen Modi auszuwählen. Warten Sie kurz und das Gerät wechselt zu dem ausgewählten Modus.

LAUTSTÄRKE EINSTELLEN

Um die Lautstärke einzustellen drehen Sie den **VOLUME(-/+)-DREHREGLER (3)**, bis die gewünschte Lautstärke erreicht ist. Die Lautstärke kann von 0 bis 16 eingestellt werden.

GRUNDBEDIENUNG DE

AUTOMATISCHE ABSCHLATUNG

- Das Gerät verfügt über eine Stromsparfunktion nach der Europäischen ErP-Norm, die das Gerät nach 15 Minuten ohne Audio-Signal in den Standby-Modus wechseln lässt. Um das Gerät wieder einzuschalten drücken Sie die **POWER-TASTE (3)**.
- Bitte beachten Sie, dass eine niedrige Lautstärkeeinstellung der Audioquelle als **"kein Audiosignal"** erkannt werden kann. Das kann die Fähigkeit der Signalerkennung des Gerätes beeinträchtigen und ebenfalls ein automatisches Umschalten in den Standby-Modus auslösen. In diesem Fall schalten Sie das Gerät wieder ein und erhöhen Sie die Lautstärkeeinstellung der Audioquelle, um die Wiedergabe fortzusetzen.

MENÜ-BEDIENEN

Menü öffnen	Halten Sie die **INFO/MENÜ-TASTE (6)** für ca. 2 Sekunden gedrückt.
Zurück	Drücken Sie die **BACK-TASTE (11)**.
Menüpunkt auswählen	Drehen Sie den **HOCH/RUNTER-DREHREGLER (4)**.
Bestätigen	Drücken Sie die **SELECT/SNOOZE-TASTE (4).**

DAB+/DAB-MODUS

DAB-FUNKTION

1. Im eingeschalteten Zustand drücken Sie die **MODE-TASTE (5)** so oft bis **<DAB>** ausgewählt ist. Das Gerät wechselt nach kurzer Zeit in den entsprechenden Modus.
   - Wenn Sie in den DAB-Modus wechseln und zuvor keine Radiosender gesucht wurde, startet die Sendersuche. Ist der Suchlauf abgeschlossen beginnt die Wiedergabe mit dem ersten DAB-Sender.
2. Verwenden Sie den **HOCH/RUNTER-DREHREGLER (4)**, um während der DAB-Wiedergabe die Senderliste zu öffnen und einen anderen DAB-Sender auszuwählen.
3. Drücken Sie im Anschluss die **SELECT/SNOOZE-TASTE (4)** zum Bestätigen.

AUTOMATISCHER SUCHLAUF

1. Halten Sie im DAB-Modus die **INFO/MENÜ-TASTE (6)** ca.2 Sekunden gedrückt, um das Menü aufzurufen.
   - Halten Sie die **SCAN-TASTE (10)** für ca. 2 Sekunden gedrückt, um den Suchlauf direkt zu starten.
2. Mit dem **HOCH/RUNTER-DREHREGLER (4)** wählen Sie **<Suchlauf>** aus.
3. Drücken Sie die **SELECT/SNOOZE-TASTE (4)** zum Bestätigen. Die Sendersuche startet.
4. Während der Suchlauf ausgeführt wird kann die Anzahl der gefundenen DAB-Sender mittig im Display gesehen werden.
5. Ist der Suchlauf abgeschlossen beginnt die Wiedergabe mit dem ersten Sender.
6. Verwenden Sie den **HOCH/RUNTER-DREHREGLER (4)**, um während der DAB-Wiedergabe die Senderliste zu öffnen und einen andere DAB-Sender auszuwählen.
7. Drücken Sie im Anschluss die **SELECT/SNOOZE-TASTE (4)** zum Bestätigen und das Gerät wechselt auf den markierten DAB-Sender.
8. Der gewünschte DAB-Sender wird nun wiedergegeben.

Hinweis:

- Nach dem Zurücksetzen auf Werkseinstellungen startet das Gerät neu und es wird ein automatischer DAB-Suchlauf ausgeführt.

DAB+/DAB-MODUS DE

DAB-SENDER ALS FAVORITEN SPEICHERN

Es können bis zu 40 DAB+/DAB-Sender als Favoriten gespeichert werden.

1. Wählen Sie einen DAB-Sender aus, den Sie als Favoriten speichern möchten.
2. Halten Sie während der DAB-Wiedergabe die **PRESET-TASTE (8)** für ca. 2 Sekunden gedrückt und es werden nun die Speicherplätze 1 – 40 angezeigt.
3. Mit dem **HOCH/RUNTER-DREHREGLER (4)** wählen Sie den gewünschten Speicherplatz aus.
   - **(Leer):** Ein Leerer Programmplatz.
   - **(DAB-Sender-Name):** Ein bereits gespeicherter DAB-Sender. Kann überschrieben werden.
4. Drücken Sie die **SELECT/SNOOZE-TASTE (4)** zum Bestätigen.
5. Es wird **„Sender gespeichert!"** im Display angezeigt.
6. Wiederholen Sie die Schritte bis alle gewünschten DAB-Sender als Favoriten gespeichert sind.

DAB FAVORITEN AUSWÄHLEN

So wählen Sie einen als Favoriten gespeicherten DAB-Sender aus.

1. Drücken Sie während der DAB-Wiedergabe die **PRESET-TASTE (8)**, um die favorisierte Liste aufzurufen.
2. Mit dem **HOCH/RUNTER-DREHREGLER (4)** wählen Sie den gewünschten DAB-Sender aus.
3. Drücken Sie die **SELECT/SNOOZE-TASTE (4)** zum Bestätigen.
4. Der gewünschte DAB-Sender wird nun wiedergegeben.

DAB MANUELLE SUCHE

1. Halten Sie während der DAB-Wiedergabe die **INFO/MENÜ-TASTE (6)** für ca. 2 Sekunden gedrückt, um das Menü aufzurufen.
2. Mit dem **HOCH/RUNTER-DREHREGLER (4)** wählen Sie **<Manuelle Suche>** aus.
3. Drücken Sie die **SELECT/SOOZE-TASTE (4)** zum Bestätigen. Es wird nun eine Liste mit den verfügbaren Frequenzen angezeigt.
4. Mit dem **HOCH/RUNTER-DREHREGLER (4)** wählen Sie die gewünschte Frequenz aus.
5. Drücken Sie die **SELECT/SOOZE-TASTE (4)** zum Bestätigen.
   - Wenn auf der Frequenz ein Sendersignal Empfangen wird werden die Sender gespeichert und das Signal im Display angezeigt.
6. Drücken Sie zum Bestätigen die **SELECT/SNOOZE-TASTE (4)**. Das Gerät wechselt zurück in die Frequenzliste.
7. Die Sender können in der Senderliste ausgewählt werden.

DAB-SENDER OHNE EMPFANG LÖSCHEN

Wenn Sie den Aufstellort vom Gerät wechseln und einige zuvor gesuchte und abgespielte DAB-Sender kein Signal mehr empfangen, öffnen Sie das Menü und wählen Sie **<Leeren>** aus. Bestätigen Sie den Punkt und wählen Sie **<Ja>** aus und bestätigen Sie diesen. Es werden jetzt alle DAB-Sender ohne Empfang aus der Senderliste entfernt. DAB-Sender mit Signal werden nicht entfernt.

DAB INFO

Drücken Sie während der DAB-Wiedergabe die **INFO/MENÜ-TASTE (6)**, um nacheinander die DAB-Informationen durchzuschalten.

DAB+/DAB-MODUS DE

DAB MENÜ

Halten Sie während der DAB-Wiedergabe die **INFO/MENÜ-TASTE (6)** für ca. 2 Sekunden gedrückt. Die folgenden Menüoptionen werden angezeigt:

Senderliste	Zeigt die Senderliste an.
Senderspeicher	Zeigt die favorisierten DAB-Sender an.
Sender speichern	Speichern Sie DAB-Sender als Favoriten.
Suchlauf	Starten Sie den DAB-Suchlauf.
Manuelle suche	Starten Sie einen manuellen DAB-Suchlauf.
Leeren	Löschen Sie DAB-Sender ohne Empfang.
DRC	Für mehr Info. Siehe unter dem Punkt **„DRC-Funktion“** in dieser Anleitung.
Ankündigung	Für mehr Info. Siehe unter dem Punkt **„Ankündigung-Funktion“** in dieser Anleitung.
ASA Alerts	Für mehr Info. Siehe unter dem Punkt **„ASA-Funktion“** in dieser Anleitung.

Hinweis:

- Alle hier nicht aufgelisteten Menüpunkte werden in dieser Anleitung unter **„System-Einstellungen“** erklärt.

UKW-MODUS

UKW-FUNKTION

1. Im eingeschalteten Zustand drücken Sie die **MODE-TASTE (5)** so oft bis **<FM>** ausgewählt ist. Das Gerät wechselt nach kurzer Zeit in den entsprechenden Modus.
2. Auf dem Display wird „87,5 MHz“ (Standardeinstellung) angezeigt.
3. Wenn zuvor ein Sender eingestellt war, kehrt das Gerät beim Neustart zur zuletzt eingestellten Frequenz zurück.

UKW-SUCHLAUF

1. Halten Sie die **SCAN-TASTE (10)** für ca. 2 Sekunden gedrückt, um den UKW-Suchlauf zu starten.
2. Während der Suchlauf ausgeführt wird kann die Anzahl der gefundenen UKW-Sender mittig im Display gesehen werden.
3. Ist der Suchlauf abgeschlossen beginnt die Wiedergabe mit dem ersten Sender.

MANUELLER UKW-SUCHLAUF

Sie können bis zu 40 UKW-Sender manuell speichern:

1. Stellen Sie die Frequenz von einem UKW-Sender den Sie speichern möchten mit dem **HOCH/RUNTER-DREHREGLER (4)** ein.
2. Halten Sie die **PRESET-TASTE (8)** für ca. 2 Sekunden gedrückt und es werden die Speicherplätze 1 – 40 angezeigt.
3. Mit dem **HOCH/RUNTER-DREHREGLER (4)** wählen Sie den gewünschten Speicherplatz aus.
   - **(Leer):** Ein Leerer Programmplatz.
   - **(Frequenz):** Ein bereits gespeicherter UKW-Sender. Kann überschrieben werden.
4. Drücken Sie die **SELECT/SNOOZE-TASTE (4)** zum Bestätigen. Es wird **„Sender gespeichert!“** im Display angezeigt.
5. Wiederholen Sie die Schritte bis alle gewünschten UKW-Sender gespeichert sind.

UKW-MODUS DE

GESPEICHERTE UKW-SENDER AUSWÄHLEN

So wählen Sie einen gespeicherten UKW-Sender aus.

1. Drücken Sie während der UKW-Wiedergabe die **PRESET-TASTE (8)**, um die Liste der gespeicherten UKW-Sender aufzurufen.
2. Mit dem **HOCH/RUNTER-DREHREGLER (4)** wählen Sie den gewünschten UKW-Sender aus.
3. Drücken Sie die **SELECT/SNOOZE-TASTE (4)** zum Bestätigen.
4. Der gewünschte UKW-Sender wird nun wiedergegeben.

UKW INFO

Drücken Sie während der UKW-Wiedergabe die **INFO/MENU BUTTON (6)**, um nacheinander die UKW-Informationen angezeigt zu bekommen.

UKW-MENÜ

Halten Sie während der UKW-Wiedergabe die **INFO/MENÜ-TASTE (6)** für ca. 2 Sekunden gedrückt. Die folgenden Menüoptionen werden angezeigt:

Senderspeicher	Zeigt die favorisierten UKW-Sender an.
Sender speichern	Speichern Sie UKW-Sender als Favoriten.
Suchlauf-Einstellung	• **Alle Sender:** Suche nach Sendern mit starkem und schwachem Signal (Standardeinstellung) • **Starke Sender:** Suche nur nach Sendern mit starkem Signal.

Hinweis:

- Alle hier nicht aufgelisteten Menüpunkte werden in dieser Anleitung unter **„System-Einstellungen“** erklärt.

AUX-IN-MODUS

1. Im eingeschalteten Zustand drücken Sie die **MODE-TASTE (5)** so oft bis **<AUX>** ausgewählt ist. Das Gerät wechselt nach kurzer Zeit in den entsprechenden Modus.
2. Schließen Sie ein externes Audio-Gerät (nicht enthalten) per 3,5mm Klinken-Kabel (nicht enthalten) an den **AUX-IN-ANSCHLUSS (13)** an.
3. Die Musik von dem externen Gerät wird nun auf dem Gerät HRA1824DAB+ wiedergegeben.
4. Die Wiedergabe steuern Sie mit dem externen Gerät.
5. Die Lautstärke steuern Sie mit dem externen Gerät und dem **VOLUME(-/+) DREHREGLER (3)** vom HRA1824DAB+ Gerät.

Hinweis:

- Bitte beachten Sie, dass eine niedrige Lautstärkeeinstellung der Audioquelle als **"kein Audiosignal"** erkannt werden kann. Das kann die Fähigkeit der Signalerkennung des Gerätes beeinträchtigen und ebenfalls ein automatisches Umschalten in den Standby-Modus auslösen. In diesem Fall schalten Sie das Gerät wieder ein und erhöhen Sie die Lautstärkeeinstellung der Audioquelle, um die Wiedergabe fortzusetzen.

BLUETOOTH-MODUS DE

BLUETOOTH-FUNKTION

1. Im eingeschalteten Zustand drücken Sie die **MODE-TASTE (5)** so oft bis **<Bluetooth>** ausgewählt ist. Das Gerät wechselt nach kurzer Zeit in den entsprechenden Modus.
2. Auf dem Bildschirm wird **„Getrennt“** angezeigt, was bedeutet, dass kein Gerät verbunden ist und Bluetooth im Suchmodus ist.
   - **Getrennt:** Es ist kein Gerät mit dem Gerät HRA1824DAB+ gekoppelt.
   - **Verbunden:** Es ist ein Gerät mit dem Gerät HRA1824DAB+ gekoppelt.
3. Suchen Sie an Ihrem Bluetooth-Gerät (z.B. Smartphone / nicht enthalten) nach Bluetooth-Geräten und wählen Sie **„HRA1824DAB+“** in der Geräteliste aus.
4. Sobald Ihr Bluetooth-Gerät (z.B. Smartphone) mit dem Gerät HRA1824DAB+ erfolgreich verbunden ist ertönt ein Signalton, und auf dem Bildschirm wird **„Verbunden“** angezeigt.

   Hinweis:
   - Wenn während des Kopplungsvorgangs kein Gerät verbunden wird oder das verbundene Bluetooth-Gerät 15 Minuten lang keine Titel abgespielt, wechselt das Gerät HRA1824DAB+ automatisch in den Standby-Modus.
   - Bitte beachten Sie, dass eine niedrige Lautstärkeeinstellung der Audioquelle als **"kein Audiosignal"** erkannt werden kann. Das kann die Fähigkeit der Signalerkennung des Gerätes beeinträchtigen und ebenfalls ein automatisches Umschalten in den Standby-Modus auslösen. In diesem Fall schalten Sie das Gerät wieder ein und erhöhen Sie die Lautstärkeeinstellung der Audioquelle, um die Wiedergabe fortzusetzen.
   - Das Gerät HRA1824DAB+ kann nur Bluetooth-Signale empfangen nicht senden.
   - Bluetooth funktioniert am besten im Freien. Reichweite bis zu 10 Meter.
   - Bluetooth-Verbindungen werden nach dem Aus- und wieder Einschalten automatisch wiederhergestellt, wenn die Geräte in Reichweite zueinander sind.

BLUETOOTHWIEDERGABE-TASTEN

Die Wiedergabe steuern Sie an Ihrem Bluetooth-Gerät oder mit den folgenden Tasten an dem Gerät **„HRA1824DAB+“**.

Wiedergabe / Pause	Drücken Sie die **SCAN-TASTE (10)**, um die Wiedergabe zu starten oder zu pausieren.
Nächster Titel	Drehen Sie den **HOCH/RUNTER-DREHREGLER (4)**, um die Titel auszuwählen.
Vorheriger Titel	
Bluetooth-Verbindung trennen	Halten Sie die **SELECT/SNOOZE-TASTE (4)** für ca.2 Sekunden gedrückt, um die Bluetooth-Verbindung zu trennen.

USB-MODUS

USB-FUNKTION

1. Im eingeschalteten Zustand drücken Sie die **MODE-TASTE (5)** so oft bis **<USB>** ausgewählt ist. Das Gerät wechselt nach kurzer Zeit in den entsprechenden Modus.
2. Auf dem Bildschirm wird **„Getrennt“** angezeigt, was bedeutet, dass kein USB-Stick angeschlossen ist.
3. Stecken Sie einen USB-Stick in den **USB-ANSCHLUSS (14)**. Der USB-Stick wird eingelesen und die Wiedergabe beginnt nach einem kurzen Moment mit dem ersten Titel.
4. Das Gerät unterstützt die Wiedergabe von MP3 Dateien. USB-Sticks werden bis 32GB im FAT32 Format unterstützt.
5. Die Wiedergabe steuern Sie mit den folgenden Tasten.

USB-MODUS DE

USB-WIEDERGABE-TASTEN

Wiedergabe / Pause	Drücken Sie die **SCAN-TASTE (10)**, um die Wiedergabe zu starten oder zu pausieren.
Vorheriger Titel / Nächster Titel	Drehen Sie den **HOCH/RUNTER-DREHREGLER (4)**, um die Titel auszuwählen.
Wiedergabe-Modus	**1.** Drücken Sie die **PRESET-TASTE (8)** mehrfach, um zwischen den Wiedergabe-Modi zu wechseln. • Normale Wiedergabe > eins Wiederholen > zufällige Wiedergabe > alle Wiederholen > normale Wiedergabe **2.** Ein Symbol zeigt den Wiedergabe-Modus an. **3.** Wird kein Symbol angezeigt wird die Wiedergabe in normaler Reihenfolge wiedergegeben.

USB-WIEDERGABE-MODUS

Drücken Sie im USB-Modus mehrfach die **PRESET-TASTE (8)**, um die verschiedenen Wiedergabemodi auszuwählen. Die folgenden Modi stehen zur Auswahl.

	Eins wiederholen
	Alle wiederholen
	Zufällige Wiedergabe

SYSTEM-EINSTELLUNGEN

Alle Einstellungen für die Zeit, das Display und dem Wecker werden im Systemmenü vorgenommen.

1. Um in das Menü **„System-Einstellung“** zu öffnen halten Sie im eingeschalteten Zustand die **INFO/MENÜ-TASTE (6)** für ca. 2 Sekunden gedrückt.
2. Mit dem **HOCH/RUNTER-DREHREGLER (4)** wählen Sie die Menüpunkte aus.
3. Die folgenden Menüpunkte sind verfügbar.

- Beleuchtung
- Uhrzeit/Datum
- Wecker
- Sleep
- Equalizer (EQ)
- Sprache
- Werkseinstellung

SYSTEM-EINSTELLUNGEN DE

BELEUCHTUNG

ABSCHALTUNG
Stellen Sie die Zeit ein nach der das Geräte-Display gedimmt werden soll. Ist die Funktion auf **„Immer an“** eingestellt wird das Display nicht gedimmt.

- Immer an
- 10 Sekunden
- 20 Sekunden
- 30 Sekunden
- 45 Sekunden
- 60 Sekunden
- 90 Sekunden
- 120 Sekunden
- 180 Sekunden

NIVEAU
Stellen Sie die Helligkeit für das Display ein.

- Hoch
- Mittel
- Niedrig

UHRZEIT/DATUM

ZEIT/DATUM EINSTELLEN
1. **Tag einstellen:** Mit dem **HOCH/RUNTER-DREHREGLER (4)** stellen Sie den Tag (dd) ein.
2. Drücken Sie die **SELECT/SNOOZE-TASTE (4)** zum Bestätigen.
3. **Monat einstellen:** Mit dem **HOCH/RUNTER-DREHREGLER (4)** stellen Sie den Monat (mm) ein.
4. Drücken Sie die **SELECT/SNOOZE-TASTE (4)** zum Bestätigen.
5. **Jahr einstellen:** Mit dem **HOCH/RUNTER-DREHREGLER (4)** stellen Sie das Jahr (yyyy) ein.
6. Drücken Sie die **SELECT/SNOOZE-TASTE (4)** zum Bestätigen.
7. **Stunden einstellen:** Mit dem **HOCH/RUNTER-DREHREGLER (4)** stellen Sie die Stunden ein.
8. Drücken Sie die **SELECT/SNOOZE-TASTE (4)** zum Bestätigen.
9. **Minuten einstellen:** Mit dem **HOCH/RUNTER-DREHREGLER (4)** stellen Sie die Minuten ein.
10. Drücken Sie die **SELECT/SNOOZE-TASTE (4)** zum Bestätigen. **„Setup abgeschlossen“** wird im Display angezeigt.

STUNDENSYSTEM EINSTELLEN
Stellen Sie das Format für die Uhrzeit-Anzeige ein.

- 12 Stunden
- 24 Stunden

DATUMSFORMAT EINSTELLEN
Stellen Sie das Format für das Datum ein.

- dd-mm-yyyy (Tag-Monat-Jahr)
- mm-dd-yyyy (Monat-Tag-Jahr)
- yyyy-mm-dd (Jahr-Monat-Tag)

UHRSTIL
Stellen Sie das Design für die Standby-Uhrzeitanzeige ein.

- Analog
- Digital

AUTOM. UPDATE
Stellen Sie ein wie Uhrzeit und Datum aktualisiert werden soll.

- Kein Update
- Update von Radio

SYSTEM-EINSTELLUNGEN DE

WECKER-FUNKTION

WECKER EINSTELLEN:

Mit diesem Gerät können Sie zwei Wecker einstellen. Diese werden gleich bedient. Die Beschreibung zeigt die Bedienung von Alarm 1 als Beispiel.

1. Drücken Sie im eingeschalteten zustand die **ALARM-TASTE (7)**, um die Wecker-Einstellung zu öffnen.
   - Alternativ können Sie auch im eingeschalteten Zustand die **INFO/MENÜ-TASTE (6)** für ca. 2 Sekunden gedrückt, um das Menü aufzurufen und wählen Sie **<Wecker>** aus.
2. Mit dem **HOCH/RUNTER-DREHREGLER (4)** wählen Sie **<Wecker 1>** aus.
3. Drücken Sie die **SELECT/SNOOZE-TASTE (4)** zum Bestätigen.
4. Sie haben jetzt Zugriff auf die folgenden Einstellungen.

WECKER EINESTELLUNGEN	
• **HOCH/RUNTER-DREHREGLER (4):** Mit den Tasten navigieren Sie im Menü und stellen die Werte ein. • **SELECT/SNOOZE-TASTE (4):** Mit der Taste wählen und bestätigen Sie die Menüpunkte.	
Wecker	Ein / Aus
Zeit	Stellen Sie die Zeit ein wann der Wecker ertönen soll.
Quelle	FM (letzter UKW Sender), DAB (letzter DAB-Sender), Weckton
Intervall	Einmal, Täglich, Wochenende, Werktage
Lautstärke	Lautstärke 1 – 16

5. Haben Sie alle Einstellungen vorgenommen drücken Sie wiederholt die **BACK-TASTE (11)**, um das Menü zu verlassen oder warten Sie bis das Menü von alleine geschlossen wird.
6. Haben Sie den Wecker auf **„Ein“** gestellt wird ein Wecker Symbol im unteren linken Bereich angezeigt.

WECKER-TON AUSSCHALTEN / SCHLUMMER-FUNKTION

Wecker ausschalten:

1. Wenn der Wecker ertönt drücken Sie die **POWER-TASTE (3)**, um den Wecker-Ton auszuschalten.

Schlummer-Funktion:

1. Wenn der Wecker ertönt drücken Sie die **SELECT/SNOOZE-TASTE (4)**, um die Schlummerfunktion zu aktivieren.
2. Der Wecker ertönt erneut nach 9 Minuten.

SLEEP-FUNKTION

1. Drücken Sie die **SLEEP-TASTE (9)**, um die Auswahl für die Sleep-Funktion zu öffnen.
2. Mit dem **HOCH/RUNTER-DREHREGLER (4)** wählen Sie den die gewünschte Option aus.
3. Drücken Sie die **SELECT/SNOOZE-TASTE (4)** zum Bestätigen.
4. Nach Auswahl der Schlafzeit erscheint in der unteren linken Ecke des Bildschirms ein Halbmondsymbol zusammen mit der verbleibenden Zeit bis zum Abschalten des Geräts.

- Schlafzeit aus (Standard)
- 15 Minuten
- 30 Minuten
- 45 Minuten
- 60 Minuten
- 90 Minuten
- 120 Minuten

EQUALIZER (EQ)

1. Halten Sie im eingeschalteten Modus die **INFO/MENÜ-TASTE (6)** ca.2 Sekunden gedrückt, um das Menü aufzurufen.
2. Mit dem **HOCH/RUNTER-DREHREGLER (4)** wählen Sie **<EQ>** aus.
3. Drücken Sie die **SELECT/SNOOZE-TASTE (4)** zum Bestätigen.
4. Wählen Sie den Gewünschten Equalizer aus und drücken Sie die **SELECT/SNOOZE-TASTE (4)**.

SPRACHE

Stellen Sie die Sprache für das Geräte-Menü ein.

- Deutsch
- Englisch
- Französisch
- Italienisch
- uvm.

WERKSEINSTELLUNG

Stellen Sie die Geräte-Einstellungen auf den Auslieferzustand zurück. Achtung!!! Alle Einstellungen werden zurückgesetzt.

ANSAGEFUNKTION (ANKÜNDIGUNG)

Die Ansagefunktion finden Sie in den **„DAB-Einstellungen“**. Sie können einen der folgenden Betriebsmodi auswählen.

- **Warnung + Testwarnung:** Das Gerät zeigt Warnungen und Testwarnungen an.
- **Nur Warnung**: Es wird nur eine Warnmeldung angezeigt.
- **Keine Warnungen**: Die Ansagefunktion ist deaktiviert.

ASA-FUNKTION

Die ASA-Option ist in den DAB-Einstellungen verfügbar. Sie kann aktiviert oder deaktiviert werden, und Sie können den Standort des Geräts festlegen. Des weiteren können Sie die Lautstärke für das Warnsignal einstellen. Diese Einstellungen finden Sie im Menü „ASA-Alerts“.
Die Einstellungen beziehen sich auf die Ansagen-Funktion.
Für die Standorteinstellung schauen Sie unter https://www.asa.radio/ oder scannen Sie den QR Code.

DRC-FUNKTION

Diese Funktion reduziert den Unterschied zwischen dem lautesten und dem leisesten Audiosignal.
Diese Funktion finden Sie in den DAB-Einstellungen. Die folgenden Optionen stehen zur Auswahl.

Hinweis:

- DRC funktioniert nur, wenn es vom Sender gesendet wird.

TECHNISCHE INFORMATIONEN DE

Allgemein	
Spannungsversorgung	DC: 5V / 2A
Stromaufnahme	3W
Standby-Stromverbrauch	< 0,8W
Arbeitstemperatur	< 40°C
Max. Musikleistung	Max. 40W
Anschlüsse	
AUX-IN (3,5mm)	1x
DC-IN (5V / 2A)	1x
USB	1x
UKW	
UKW-Frequenz	87,5-108 MHz
UKW-Speicherplätze	40 Speicherplätze
DAB	
DAB-Frequenz	Band III174.929 – 239.200 MHz
DAB-Speicherplätze	40 Speicherplätze
Bluetooth	
Version / Frequenz	V5.0 / 2,4GHz
Reichweite	Bis zu 10 Meter (freie Sichtlinie)
Bluetooth-Übertragungsleistung	Max. 4dBm
USB	
Unterstützte Dateiformate	MP3
Formatierung	FAT32
Titel-Anzahl	999 Titel
Abmessungen	
Maße (L / T / H) in mm	210 x 110 x 115 mm
Gewicht	0,9 Kg

Änderungen von Design und Spezifikationen, auch ohne Vorankündigung vorbehalten.

VEREINFACHTE EU- KONFORMITÄTSERKLÄRUNG DE

Hiermit erklärt UltraMedia GmbH & Co. Handels KG, dass der Funkanlagentyp HRA1824DAB+ der Richtlinie 2014/53/EU entspricht.

Der vollständige Text der EU-Konformitätserklärung ist unter der folgenden Internetadresse verfügbar.

https://www.ultramedia.de/produktansicht/HRA1824DAB+.html

Wir wünschen Ihnen viel Freude mit dem Gerät.

Ihr UltraMedia Team

CE

ENTSORGUNGSHINWEISE



Dieses Symbol auf dem Produkt oder in der Anleitung bedeutet, dass das Gerät sowie Elektrische- und Elektronische Geräte sowie Batterien am Ende seiner Lebensdauer getrennt von Ihrem Hausmüll entsorgt werden müssen. Es gibt getrennte Sammelsysteme für das Recycling in der EU. Für weitere Informationen wenden Sie sich bitte an die örtliche Behörde oder Ihren Händler.

GEWÄHRLEISTUNG DE

Sehr geehrte Kundin, sehr geehrter Kunde,

vielen Dank, dass Sie sich für eines unserer Produkte entschieden haben. Unsere Produkte unterlaufen im Zuge der Produktion einer genauen Qualitätskontrolle.

Sollte Ihnen eines unserer Geräte dennoch Anlass zur Reklamation geben, oder Sie haben Fragen zu einem unserer Geräte, rufen Sie gerne unseren Kunden-Support an.

Auf TV- und SAT Geräte geben wir eine Gewährleistung von 36 Monaten, auf DVD-portable und Audio-Geräte eine Gewährleistung von 24 Monaten ab Kaufdatum.

Außerhalb der Gewährleistung bieten wir Ihnen eine kostenpflichtige Reparatur nach Kostenvoranschlag an. Bitte setzen Sie sich vor dem Einsenden mit unserem Kunden-Support in Verbindung.

Die Gewährleistung bezieht sich auf Material und Produktionsfehler. Während der Gewährleistung wird Ihr Gerät repariert bzw. ausgetauscht. Eine Erstattung des Kaufbetrags ist durch die Firma UltraMedia leider nicht möglich. Ausgeschlossen von der Gewährleistung sind Beschädigungen, die durch unsachgemäßen Gebrauch, durch die Nutzung von Fremdzubehör, Sturz-, Staub-, Wasserschäden und Verschleißerscheinungen (z.B. Kratzer, optische Abnutzungen), die durch den Kunden oder Fremdeinwirkungen hervorgerufen worden sind.

Um die Gewährleistungsansprüche geltend zu machen, senden Sie das Gerät mit kompletten Zubehör, einer Rechnungskopie und der Fehlerbeschreibung an die unten angegebene Adresse ein. Geräten denen kein Kaufbeleg beiliegt kann leider keine Gewährleistung berücksichtigt werden. Bitte vergessen Sie für eventuelle Rückfragen nicht Ihre komplette Anschrift, eine Telefonnummer / E-Mail Adresse mit anzugeben.

Der Versand zu uns findet auf eigene Kosten statt. Unfreie Pakete können nicht angenommen werden und gehen an den Absender zurück.

Bitte verpacken Sie das Gerät transportsicher. Für Transportschäden, die auf dem Transportweg zu uns entstehen, übernimmt die Firma UltraMedia keine Haftung. Nach Erhalt Ihrer Einsendung werden wir Ihr Gerät schnellstmöglich bearbeiten und an Sie zurücksenden.

Bitte setzen Sie sich vor dem Einsenden Ihres Gerätes mit unserem Kunden-Support oder Ihrem Fachhändler in Verbindung, da sich viele Probleme auch telefonisch lösen lassen können.

UltraMedia GmbH & Co. Handels KG	service@reflexion.de
Friedrich-Penseler-Str. 28	Tel.: +49 / (0) 4131/9239-20
D-21337 Lüneburg	Mo.-Do.: 08:00-17:00
www.reflexion.de	Fr.: 08:00-14:30

User manual

DAB+/DAB radio

Model No.: HRA1824DAB+



Deutsche Bedienungsanleitung: Seite 1

Design-Radio mit DAB+/DAB, UKW, Bluetooth, AUX-IN und USB

English user manual: page 19

Designer radio with DAB+/DAB, FM, Bluetooth, AUX-IN and USB

Read the operating instructions carefully before initial use and keep the instructions for future reference.

	Dangerous voltages are present inside the device. Do not insert any objects into the casing openings. There is a risk of life-threatening electric shock.
	The operating and maintenance (service) instructions in this manual must be followed without exception. Using the device in a manner other than described in this manual may result in personal injury, damage to the device, and void the warranty.
DC 5V	This device is designed for DC 5V 2A mains voltage. Disconnect the power supply if the device will not be used for an extended period. Only operate the device with voltages that comply with the device specifications (DC 5V 2A). See the nameplate and operating instructions (technical data).
	The device is powered by an external power supply. To avoid damage to the device, use only original accessories that comply with the specifications in this manual. The power plug or device connector is used to disconnect the device from the mains power supply and should be easily accessible at all times.
	Do not expose the device to splashing water or high humidity, and do not place objects filled with liquids, such as vases, on the device.
	Position the appliance so that an unobstructed supply of fresh air is always ensured. Never place the appliance on carpets or near curtains, and do not install it in bookshelves.
	Do not expose the device to direct sunlight or heat sources such as heaters or ovens, and do not place open flames such as candles on the device.
	When using this Bluetooth speaker system, always observe basic safety precautions, especially when children are present.

SAFETY INSTRUCTIONS UK

1. Read these operating instructions before attempting to connect or operate the device.
2. The mains plug or device plug serves to disconnect the device from the mains power supply and should be easily accessible at all times.
3. Keep these operating instructions in a safe place for future reference.
4. Pay attention to the warning logos on the device and the warnings in this user manual.
5. The device must not be exposed to dripping or splashing water, and no objects filled with liquids, such as vases, should be placed on the product. Use only in dry regions.
6. Do not place open flames such as candles on the device and keep the device away from open flames. The device must not be exposed to direct sunlight.
7. Children should be supervised to ensure they do not play with the device.
8. Ventilation must not be obstructed by covering the ventilation openings.
9. Ensure that only the original power adapter (DC 5V 2A) is used with the device. Using voltages other than those specified in this manual, on the device's nameplate, and on the power adapter may cause malfunctions or damage to the device. Disconnect the power cable from the device when not in use for extended periods.
10. Use only accessories and spare parts that are approved by the manufacturer.
11. Install the device according to the manufacturer's instructions.
12. Only place the device in well-ventilated areas.
13. Place the device on a flat and stable surface.
14. Do not expose to temperatures above 40°C.
15. When choosing a location, ensure that there is a 30 cm clearance to the rear and top of the device and 5 cm clearance on each side.
16. Dispose of the device in an environmentally friendly manner. Refer to the disposal instructions in this manual.
17. Do not use harsh cleaning agents or solvents to clean the device. Wipe the device with a clean, soft cloth.
18. Disconnect the device from the power supply during thunderstorms or if it will not be used for an extended period of time.
19. This product has no user-serviceable parts. Do not attempt to repair this product yourself. Only qualified service personnel should perform maintenance. In case of a defect, contact your dealer or the manufacturer's service department.
20. When children are using the device, please ensure that no objects are inserted into the device openings, as this could result in a fatal electric shock.
21. Do not place the device near televisions, speakers, and other objects that generate strong magnetic fields.
22. Do not leave the device unattended while in use.

UNPACKING AND FIRST SETUP

1. Carefully remove the device from the box, remove all packaging material from the device, take out the accessories and check everything for completeness and that there is no damage.
2. Place the device on a stable and level surface and fully extend the antenna.
3. To use, connect the power supply to the device and an AC 230V socket.
4. When the device is first switched on, it is in standby mode.
5. Press the **POWER BUTTON (3)** to turn on the device.
6. The device starts in DAB mode and a scan begins.
7. Once the scan is complete, playback begins with the first DAB station.
8. The device is preset to German. The language can be changed in the menu.

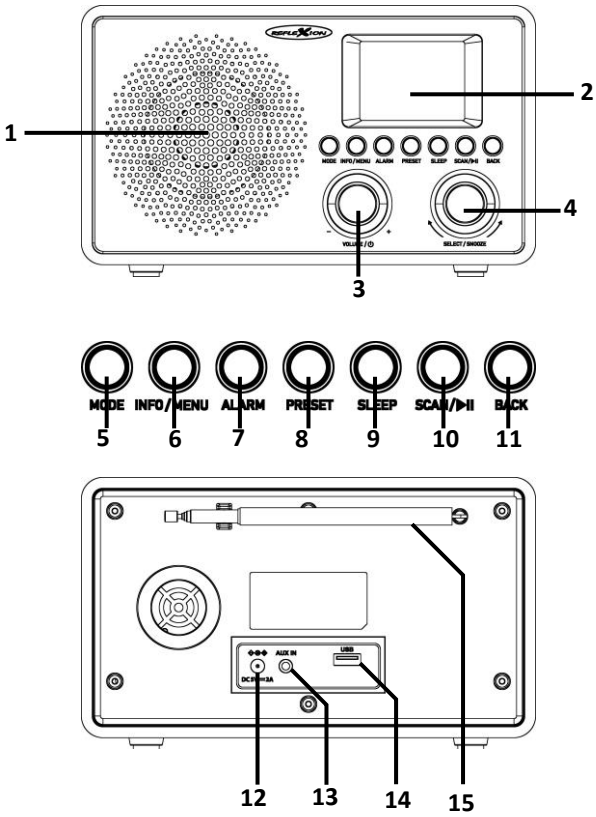

1. **SPEAKERS**
2. **DISPLAY**
3. **POWER BUTTON**
3. **VOLUME (-/+) ROTARY CONTROL**
4. **SELECT/SNOOZE BUTTON**
4. **UP/DOWN ROTARY CONTROL**
5. **MODE BUTTON**
6. **INFO/MENU BUTTON**
7. **ALARM BUTTON**
8. **PRESET BUTTON**
9. **SLEEP BUTTON**
10. **SCAN BUTTON**
11. **BACK BUTTON**
12. **POWER CONNECTION (DC 5V 2A)**
13. **AUX-IN PORT (3.5MM)**
14. **USB PORT**
15. **TELESCOPIC ANTENNA**

SCOPE OF DELIVERY UK

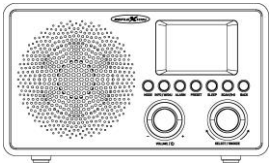

HRA1824DAB+

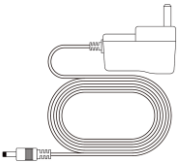

POWER SUPPLY (DC 5V 2A)



USER MANUAL

MAIN UNIT: 1X
POWER SUPPLY (DC 5V 2A): 1X
OPERATING INSTRUCTIONS: 1X

Notes:

- All information is provided without guarantee. Design and specifications are subject to change without notice.
- Check that all accessories are present and undamaged. If you suspect a defect or if anything is missing, contact your dealer or the manufacturer's service department.

BASIC OPERATION

SWITCHING THE DEVICE ON AND OFF

Turn on:

1. If the device is switched off, press and hold the **POWER BUTTON (3)** for approximately 2 seconds to switch the device on.
2. The screen displays **"WELCOME TO DAB+ RADIO"** and the time is shown on the display.
3. The device is now in standby mode.
4. Press the **POWER BUTTON (3)** again to turn on the device.
   - When you switch on the device for the first time, the DAB scan begins. Once the scan is complete, playback starts with the first station.
5. You can then change the mode using the **MODE BUTTON (5)**.

Note:

- When the device is connected to a power source, it automatically switches to standby mode.

Turn off:

1. If the device is switched on, press the **POWER BUTTON (3)** and the device will switch to standby mode. The time will now be displayed.
2. Press and hold the **POWER BUTTON (3)** for approximately 2 seconds to turn the device off completely, or press the **POWER BUTTON (3)** to turn the device back on.
3. If you have held down the **POWER BUTTON (3)**, the device will turn off and the display will show **"GOOD BY AND SEE YOU NEXT TIME"** .
4. The device is now switched off.

SELECT MODE

With the device switched on, press the **MODE BUTTON (5)** several times to select the different modes. Wait briefly and the device will switch to the selected mode.

ADJUST VOLUME

To adjust the volume, turn the **VOLUME (+/-) ROTARY KNOB (3)** UNTIL the desired volume is reached. The volume can be set from 0 to 16.

BASIC OPERATION UK

AUTOMATIC SHUTDOWN

- The device features a power-saving function compliant with the European ErP standard, which automatically switches the device to standby mode after 15 minutes without an audio signal. To switch the device back on, press the **POWER BUTTON (3)**.
- Please note that a low volume setting on the audio source may be interpreted as **"no audio signal**". This can impair the device's ability to detect the signal and may also trigger an automatic switch to standby mode. In this case, turn the device back on and increase the volume setting of the audio source to resume playback.

MENU OPERATION

Open menu	Press and hold the **INFO/MENU BUTTON (6)** for approximately 2 seconds.
Back	Press the **BACK BUTTON (11)** .
Select menu item	Turn the **UP/DOWN ROTARY CONTROL (4)**.
Confirm	Press the **SELECT/SNOOZE BUTTON (4)**.

DAB+/DAB MODE

DAB FUNCTION

1. With the device switched on, press the **MODE BUTTON (5)** repeatedly until **<DAB>** is selected. The device will switch to the corresponding mode after a short time.
   - If you switch to DAB mode and no radio stations have been searched for previously, the station search will begin. Once the search is complete, playback will start with the first DAB station found.
2. Use the **UP/DOWN ROTARY CONTROL (4)** to open the station list and select a different DAB station during DAB playback.
3. Then press the **SELECT/SNOOZE BUTTON (4)** to confirm.

AUTOMATIC SEARCH

1. In DAB mode, hold down the **INFO /MENU BUTTON (6)** Press and hold for approximately 2 seconds to access the menu.
   - Hold the **SCAN BUTTON (10)** Press and hold for approximately 2 seconds to start the search directly.
2. Using the **UP/DOWN ROTARY CONTROL (4)** Select **<Search>** .
3. Press the **SELECT/SNOOZE BUTTON (4)** to confirm. The channel search will start.
4. While the scan is running, the number of DAB stations found can be seen in the center of the display.
5. Once the scan is complete, playback begins with the first channel.
6. Use the **UP/DOWN ROTARY CONTROL (4)** to open the station list and select a different DAB station during DAB playback.
7. Then press the **SELECT/SNOOZE BUTTON (4)** Press to confirm and the device will switch to the selected DAB station.
8. The requested DAB station is now playing.

Note:

- After resetting to factory settings, the device restarts and an automatic DAB scan is performed.

DAB+/DAB MODE UK

SAVE DAB STATIONS AS FAVORITES

Up to 40 DAB+/DAB stations can be saved as favorites.

1. Select a DAB station that you would like to save as a favorite.
2. **PRESET BUTTON (8)** during DAB playback. Press and hold for approximately 2 seconds and memory locations 1-40 will now be displayed.
3. Using the **UP/DOWN ROTARY CONTROL (4)** Select the desired storage location.
   - **(Empty):** An empty program slot.
   - **(DAB station name):** A previously saved DAB station. Can be overwritten.
4. Press the **SELECT/SNOOZE BUTTON (4)** to confirm.
5. The display shows "**Station saved!".**
6. Repeat these steps until all desired DAB stations are saved as favorites.

SELECT DAB FAVORITES

Here's how to select a DAB station saved as a favorite.

1. During DAB playback, press the **PRESET BUTTON (8)** to access the favorite list.
2. Using the **UP/DOWN ROTARY CONTROL (4)** Select the desired DAB station.
3. Press the **SELECT/SNOOZE BUTTON (4)** to confirm.
4. The requested DAB station is now playing.

DAB MANUAL SEARCH

1. **INFO/MENU BUTTON (6)** during DAB playback. Press and hold for approximately 2 seconds to access the menu.
2. Using the **UP/DOWN ROTARY CONTROL (4)** Select **<Scan>.**
3. Press the **SELECT/SOOZE BUTTON (4)** to confirm. A list of available frequencies will now be displayed.
4. Using the **UP/DOWN ROTARY CONTROL (4)** Select the desired frequency.
5. Press the **SELECT/SOOZE BUTTON (4)** to confirm.
   - When a transmitter signal is received on the frequency, the transmitters are stored and the signal is displayed.
6. Press the **SELECT/SNOOZE BUTTON (4)** to confirm . The device will return to the frequency list.
7. The channels can be selected from the channel list.

DELETE DAB STATIONS WITH NO RECEPTION

If you change the device's location and some previously searched for and played DAB stations no longer receive a signal, open the menu and select **<Prune Invalid>** . Confirm this and select **<Yes>** , then confirm. All DAB stations without reception will now be removed from the station list. DAB stations with a signal will not be removed.

DAB INFO

During DAB playback, press the **INFO/MENU BUTTON (6)** to display the DAB information sequentially.

DAB+/DAB MODE UK

DAB MENU

INFO/MENU BUTTON (6) during DAB playback. Press and hold for approximately 2 seconds . The following menu options will be displayed:

Station list	Displays the channel list.
Preset Recall	Displays the favorite DAB stations.
Preset store	Save DAB stations as favorites.
Scan	Start the DAB scan.
Manual tune	Start a manual DAB scan.
Prune Invalid	Delete DAB stations that are not receiving a signal.
DRC function	For more information, see the section **"DRC Function"** in this manual.
Announcement function	For more information, see the section **"Announcement Function"** in this guide.
ASA function	For more information, see the section **"ASA Function"** in this manual.

Note:

- All menu items not listed here are explained in this guide under **"System Settings"** .

FM MODE

FM FUNCTION

1. With the device switched on, press the **MODE BUTTON (5)** repeatedly until **<FM>** is selected. The device will switch to the corresponding mode after a short time.
2. The display shows “87.5 MHz” (default setting).
3. If a station was previously tuned in, the device will return to the last tuned frequency upon restart.

FM SCAN

1. Press and hold the **SCAN BUTTON (10)** for approximately 2 seconds to start the FM scan.
2. While the scan is running, the number of FM stations found can be seen in the center of the display.
3. Once the scan is complete, playback begins with the first channel.

MANUAL FM SCAN

You can manually save up to 40 FM stations:

1. **UP/DOWN ROTARY CONTROL (4)** to set the frequency of an FM station you wish to save .
2. Press and hold the **PRESET BUTTON (8)** for approximately 2 seconds and memory locations 1-40 will be displayed.
3. Select the desired storage location by using the **UP/DOWN ROTARY CONTROL (4)**.
   - **(Empty):** An empty program slot.
   - **(Frequency):** A previously saved FM radio station. Can be overwritten.
4. Press the select/snooze button (4) to confirm. “Favorite Station set!” will be displayed.
5. Repeat these steps until all desired FM stations are saved.

FM MODE UK

SELECT SAVED FM STATIONS

Here's how to select a saved FM station.

1. During FM playback, press the **PRESET BUTTON (8)** to access the list of stored FM stations.
2. Select the desired FM station by using the **UP/DOWN ROTARY CONTROL (4).**
3. Press the **SELECT/SNOOZE BUTTON (4)** to confirm.
4. The requested FM station is now playing.

FM INFO

During FM playback, press the **INFO/MENU BUTTON (6)** to display the FM information sequentially.

FM MENU

Press and hold the **INFO/MENU BUTTON (6)** during FM playback for approximately 2 seconds . The following menu options will be displayed:

Preset Recall	Displays the favorite FM stations.
Preset Store	Save FM stations as favorites.
Scan setting	• **All stations:** Search for channels with strong and weak signals (default setting) • **Strong stations:** Search only for channels with a strong signal.

Note:

- All menu items not listed here are explained in this guide under **"System Settings"** .

AUX-IN MODE

1. With the device switched on, press the **MODE BUTTON (5)** repeatedly until **<AUX>** is selected. The device will switch to the corresponding mode after a short time.
2. Connect an external audio device (not included) to the **AUX-IN PORT (13)** using a 3.5mm jack cable (not included).
3. The music from the external device is now being played back on the HRA1824DAB+ device.
4. You control playback using the external device.
5. You control the volume using the external device and the **VOLUME(-/+) ROTARY CONTROL (3)** on the HRA1824DAB+ device.

Note:

- Please note that a low volume setting on the audio source may be interpreted as **"no audio signal**" This can impair the device's ability to detect the signal and may also trigger an automatic switch to standby mode. In this case, turn the device back on and increase the volume setting of the audio source to resume playback.

BLUETOOTH MODE UK

BLUETOOTH FUNCTION

1. With the device switched on, press the **MODE BUTTON (5)** repeatedly until **<Bluetooth>** is selected. The device will switch to the corresponding mode after a short time.
2. The screen displays **"Pairing"**, which means that no device is connected and Bluetooth is in searching mode.
   - **Pairing:** No device is paired with the HRA1824DAB+ device.
   - **Connected:** A device is paired with the HRA1824DAB+ device.
3. On your Bluetooth device (e.g. smartphone / not included), search for Bluetooth devices and select **"HRA1824DAB+"** from the device list.
4. Once your Bluetooth device (e.g. smartphone) is successfully connected to the HRA1824DAB+ device, a beep will sound and **"Connected**" will be displayed on the screen.

Notes:

- If no device is connected during the pairing process, or if the connected Bluetooth device does not play any tracks for 15 minutes, the HRA1824DAB+ device will automatically switch to standby mode.
- Please note that a low volume setting on the audio source may be interpreted as **"no audio signal**". This can impair the device's ability to detect the signal and may also trigger an automatic switch to standby mode. In this case, turn the device back on and increase the volume setting of the audio source to resume playback.
- The HRA1824DAB+ device can only receive Bluetooth signals, not send them.
- Bluetooth works best outdoors. Range up to 10 meters.
- Bluetooth connections are automatically restored after switching the device off and on again, provided the devices are within range of each other.

BLUETOOTH PLAYBACK BUTTONS

You can control playback on your Bluetooth device or with the following buttons on the device **"HRA1824DAB+"** .

Play / Pause	Press the **SCAN BUTTON (10)** to start or pause playback.
Next title	Turn the **UP/DOWN ROTARY CONTROL (4)** to select the titles.
Previous title	
Disconnect Bluetooth connection	Hold the **SELECT/SNOOZE BUTTON (4)** for approximately 2 seconds to disconnect the Bluetooth connection.

USB MODE

USB FUNCTION

1. With the device switched on, press the **MODE BUTTON (5)** repeatedly until **<USB>** is selected. The device will switch to the corresponding mode after a short time.
2. The screen displays **"Disconnected"**, which means that no USB stick is connected.
3. Insert a USB stick into the **USB PORT (14)**. The USB stick will be recognized and playback will begin after a short moment with the first track.
4. The device supports playback of MP3 files. USB flash drives up to 32GB in FAT32 format are supported.
5. You can control playback using the following buttons.

USB MODE UK

USB PLAYBACK BUTTONS

Play / Pause	Press the **SCAN BUTTON (10)** to start or pause playback.
Previous title / Next title	Turn the **UP/DOWN ROTARY CONTROL (4)** to select the titles.
Playback mode	**1.** Press the **PRESET BUTTON (8)** repeatedly to switch between playback modes. • Normal playback > Repeat one > Random playback > Repeat all > Normal playback **2.** An icon indicates the playback mode. **3.** If no symbol is displayed, playback will proceed in normal order.

USB PLAYBACK MODE

In USB mode, press the **PRESET BUTTON (8)** repeatedly to select the various playback modes. The following modes are available.

	Repeat step one
	Repeat all
	Random playback

SYSTEM SETTINGS

All settings for the time, display and alarm clock are made in the system menu.

1. Open the **"System Settings" menu, press and hold the INFO/MENU BUTTON (6)** for approximately 2 seconds while the device is switched on.
2. Using the **UP/DOWN ROTARY CONTROL (4)** Select the menu items.
3. The following menu items are available.

- Backlight
- Time/Date
- Alarms
- Sleep
- Equalizer (EQ)
- Language
- Factory Reset

SYSTEM SETTINGS UK

BACKLIGHT

TIMEOUT

Set the time after which the device display should dim. If the function is set to **"Always on"** , the display will not dim.

- Always On
- 10 seconds
- 20 seconds
- 30 seconds
- 45 seconds
- 60 seconds
- 90 seconds
- 120 seconds
- 180 seconds

LEVEL

Adjust the brightness for the display.

- High
- Medium
- Low

TIME/DATE

SET TIME/DATE

1. **Setting the day:** Use the **UP/DOWN ROTARY CONTROL (4)** to set the day (dd).
2. Press the **SELECT/SNOOZE BUTTON (4)** to confirm.
3. **Set month:** Use the **UP/DOWN ROTARY CONTROL (4)** to set the month (mm).
4. Press the **SELECT/SNOOZE BUTTON (4)** to confirm.
5. **Setting the year:** Use the **UP/DOWN ROTARY CONTROL (4)** to set the year (yyyy).
6. Press the **SELECT/SNOOZE BUTTON (4)** to confirm.
7. **Setting the hours:** Use the **UP/DOWN ROTARY CONTROL (4)** to set the hours.
8. Press the **SELECT/SNOOZE BUTTON (4)** to confirm.
9. **Setting minutes:** Use the **UP/DOWN ROTARY CONTROL (4)** to set the minutes.
10. Press the **SELECT/SNOOZE BUTTON (4)** to confirm. **"Setup completed"** will be displayed.

SET HOUR SYSTEM

Set the format for the time display.

- 12 hour system
- 24 hour system

SET DATE FORMAT

Set the date format.

- dd-mm-yyyy (day-month-year)
- mm-dd-yyyy (month-day-year)
- yyyy-mm-dd (Year-Month-Day)

CLOCK STYLE

Set the design for the standby time display.

- Analog
- Digital

AUTO UPDATE

Set how the time and date should be updated.

- No update
- Update From Radio

ALARM CLOCK FUNCTION

SETTING AN ALARM:

This device allows you to set two alarms. They are operated in the same way. The instructions below show how to operate Alarm 1 as an example.

1. With the device switched on, press the **ALARM BUTTON (7)** to open the alarm setting.
   - Alternatively, you can also press and hold the **INFO/MENU BUTTON (6)** for approximately 2 seconds while the device is switched on to access the menu and select **<Alarm Clock>** .
2. Using the **UP/DOWN ROTARY CONTROL (4)** and select **<Alarm Clock 1>** .
3. Press the **SELECT/SNOOZE BUTTON (4)** to confirm.
4. You now have access to the following settings.

ALARM CLOCK SETTINGS	
• **UP/DOWN ROTARY CONTROL (4):** Use the buttons to navigate the menu and adjust the values. • **SELECT/SNOOZE BUTTON (4):** Use this button to select and confirm menu items.	
Alarm	On / Off
Time	Set the time when you want the alarm to sound.
Source	FM (last FM station), DAB (last DAB station), Buzzer
Repeat	Once, Daily, Weekends, Workdays
Volume	Volume 1 – 16

5. Once you have made all the settings, repeatedly press the **BACK BUTTON (11)** to exit the menu or wait until the menu closes automatically.
6. If you have set the alarm to **"On",** an alarm clock symbol will be displayed in the lower left area.

TURN OFF ALARM TONE / SNOOZE FUNCTION

Turn off the alarm clock:

1. When the alarm sounds, press the **POWER BUTTON (3)** to turn off the alarm sound.

Snooze function:

1. When the alarm sounds, press the **SELECT/SNOOZE BUTTON (4)** to activate the snooze function.
2. The alarm sounds again after 9 minutes.

SLEEP FUNCTION

1. Press the **SLEEP BUTTON (9)** to open the selection for the sleep function.
2. Using the **UP/DOWN ROTARY CONTROL (4)** to select the desired function.
3. Press the **SELECT/SNOOZE BUTTON (4)** to confirm.
4. After selecting the sleep time, a crescent moon symbol appears in the lower left corner of the screen, along with the remaining time until the device switches off.

- Off (default)
- 15 minutes
- 30 minutes
- 45 minutes
- 60 minutes
- 90 minutes
- 120 minutes

EQUALIZER (EQ)

1. With the device powered on, press and hold down the **INFO /MENU BUTTON (6)** for approximately 2 seconds to access the menu.
2. Using the **UP/DOWN ROTARY CONTROL (4)** to select **<EQ>**.
3. Press the **SELECT/SNOOZE BUTTON (4)** to confirm.
4. Select the desired equalizer and press the **SELECT/SNOOZE BUTTON (4)**.

LANGUAGE

Set the language for the device menu.

- German
- English
- French
- Italian
- And much more.

FACTORY SETTINGS

Reset the device settings to factory defaults. Warning!!! All settings will be reset.

ANNOUNCEMENT FUNCTION

The announcement function provides the user with information such as traffic reports or information about natural disasters. It is only available when broadcasting by a DAB transmitter. You can find the announcement function in the DAB settings. You can select one of the following operating modes.

- **Warning + Test:** The device displays a warning and performs a test.
- **Warning only** : Only a warning message will be displayed.
- **No warnings** : The announcement function is deactivated.

ASA FUNCTION

The ASA option is available in the DAB settings. It can be enabled or disabled, and you can specify the device's location. You can also adjust the volume of the alert signal. These settings can be found in the "ASA Alerts" menu. These settings relate to the announcement function. For location settings, visit https://www.asa.radio/ or scan the QR code.

DRC FUNCTION

This function reduces the difference between the loudest and quietest audio signals.
You can find this function in the DAB settings. The following options are available.

Note:

- DRC only works when it is sent by the transmitter.

TECHNICAL INFORMATION UK

Generally	
Power supply	DC: 5V / 2A
Power consumption	3W
Standby power consumption	< 0.8W
Operating temperature	< 40°C
Max. music output	Max. 40W
Connections	
AUX-IN (3.5mm)	1x
DC-IN (5V / 2A)	1x
USB	1x
FM	
FM frequency	87.5-108 MHz
FM radio memory slots	40 storage locations
DAB	
DAB frequency	Band III174.929 – 239.200 MHz
DAB memory slots	40 storage locations
Bluetooth	
Version / Frequency	V5.0 / 2.4GHz
Reach	Up to 10 meters (unobstructed line of sight)
Bluetooth transmission power	Max. 4dBm
USB	
Supported file formats	MP3
Formatting	FAT32
Number of titles	999 titles
Dimensions	
Dimensions (L / D / H) in mm	210 x 110 x 115 mm
Weight	0,9 kg

Design and specifications are subject to change without notice.

SIMPLIFIED EU DECLARATION OF CONFORMITY UK

UltraMedia GmbH & Co. Handels KG hereby declares that the radio equipment type HRA1824DAB+ complies with Directive 2014/53/EU.

The full text of the EU declaration of conformity is available at the following internet address.

https://www.ultramedia.de/produktansicht/ HRA1824DAB+ .html

We hope you enjoy using the device.

Your UltraMedia Team

CE

DISPOSAL INSTRUCTIONS



This symbol on the product or in the instructions means that the device, as well as electrical and electronic equipment and batteries, must be disposed of separately from your household waste at the end of its life. Separate collection systems for recycling exist in the EU. For more information, please contact your local authority or your retailer.

Dear Customer,

Thank you for choosing one of our products. Our products undergo rigorous quality control during production.

Should one of our devices give you cause for complaint, or should you have any questions about one of our devices, please feel free to call our customer support.

We offer a 36-month warranty on TV and satellite equipment, and a 24-month warranty on portable DVD players and audio equipment from the date of purchase.

Outside of the warranty period, we offer a paid repair service based on a cost estimate. Please contact our customer support before sending in your device.

The warranty covers defects in materials and workmanship. During the warranty period, your device will be repaired or replaced. Unfortunately, UltraMedia cannot offer a refund of the purchase price. Excluded from the warranty are damages caused by improper use, the use of third-party accessories, drops, dust, water damage, and normal wear and tear (e.g., scratches, cosmetic wear) caused by the customer or external factors.

To make a warranty claim, please send the device with all accessories, a copy of the invoice, and a description of the defect to the address below. Unfortunately, we cannot process warranty claims for devices without proof of purchase. Please also include your full address and a telephone number/email address in case we need to contact you.

Shipping to us is at your own expense. Packages sent without postage due cannot be accepted and will be returned to the sender.

Please pack the device securely for transport. UltraMedia accepts no liability for damage incurred during transit to us. Upon receipt of your shipment, we will process your device as quickly as possible and return it to you.

Please contact our customer support or your specialist retailer before sending in your device, as many problems can also be solved by telephone.

UltraMedia GmbH & Co. Handels KG	service@reflexion.de
Friedrich-Penseler-Str. 28	Tel.: +49 / (0) 4131/9239-20
D-21337 Lüneburg	Mon.-Thu.: 08:00-17:00
www.reflexion.de	Fri.: 08:00-14:30