Hisense

life reimagined

BEDIENUNGSANLEITUNG

Bevor Sie dieses Gerät in Betrieb nehmen, lesen Sie bitte dieses Handbuch sorgfältig durch und bewahren Sie es zum späteren Nachschlagen auf

DE

Deutsch

Inhalt

Vielen Dank, dass Sie sich für Hisense entschieden haben. Damit Sie viel Freude an Ihrer neuen Kühl-Gefrierkombination haben, lesen Sie bitte die mitgelieferte Anleitung aufmerksam durch. Sie enthält wichtige Informationen zu Installation und Betrieb. Bewahren Sie diese Anleitung zum späteren Nachschlagen griffbereit auf.

Sicherheits- und Warnhinweise 01
Aufstellung Ihres neuen Gerätes 13
Beschreibung des Geräts 16
Elektronische Bedienelemente 17
Ihr Gerät verwenden 22
Tür umsetzen 24
Reinigung und Pflege 28
Hilfreiche Hinweise und Tipps 30
Fehlersuche 31
Gerät entsorgen 35

Sicherheits- und Warnhinweise

Um Ihre Sicherheit und die ordnungsgemäße Verwendung des Geräts zu gewährleisten, lesen Sie diese Anleitung bitte aufmerksam durch. Sie enthält wichtige Sicherheitshinweise und Anleitungen. Bevor Sie das Gerät installieren und in Betrieb nehmen, machen Sie sich mit der Bedienung und den Sicherheitsfunktionen vertraut, um Unfälle zu vermeiden. Bewahren Sie diese Anleitung griffbereit auf, und sorgen Sie dafür, dass ein neuer Besitzer der Kühl-Gefrierkombination die Anleitung erhält, falls das Gerät den Besitzer oder den Standort wechselt, um eine ordnungsgemäße Anleitung zur Verwendung und Sicherheit zu erhalten. Der Hersteller haftet nicht für Schäden, die durch die Nichtbeachtung dieser Bedienungsanleitung entstehen.

Sicherheit von Kindern und schutzbedürftigen Personen

Gemäß EN-Norm
Dieses Gerät kann von Kindern ab 8 Jahren sowie von Personen mit verringerten physischen, sensorischen oder geistigen Fähigkeiten oder Mangel an Erfahrung und Wissen benutzt werden, wenn sie beaufsichtigt oder bezüglich des sicheren Gebrauchs des Geräts unterwiesen wurden und die daraus resultierenden Gefahren verstehen. Kinder dürfen nicht mit dem Gerät spielen. Die Reinigung und Wartung durch den Benutzer darf nicht von Kindern ohne Aufsicht durchgeführt werden.

Sicherheits- und Warnhinweise



Sicherheit von Kindern und schutzbedürftigen Personen

Entsprechend IEC-Norm

Dieses Gerät ist nicht dafür bestimmt, durch Personen (einschließlich Kinder) mit eingeschränkten physischen, sensorischen oder geistigen Fähigkeiten oder mangels Erfahrung und mangels Wissens verwendet zu werden, es sei denn, sie werden durch eine für ihre Sicherheit zuständige Person beaufsichtigt oder erhielten von ihr Anweisungen, wie das Gerät zu verwenden ist.

Halten Sie sämtliches Verpackungsmaterial von Kindern fern, um Erstickungsrisiken zu vermeiden.

Wenn Sie das Gerät entsorgen, ziehen Sie den Netzstecker, schneiden Sie das Netzkabel in der Nähe des Geräts ab und entfernen Sie die Tür, um Stromschlag bzw. die Gefahr des Einschließens für Kinder zu vermeiden.

Wenn Sie ein älteres Gerät ersetzen, vergewissern Sie sich, dass der Riegel oder die Federsperre des alten Geräts, sofern vorhanden, außer Betrieb gesetzt ist, um ein versehentliches Einschließen zu verhindern.

Sicherheits- und Warnhinweise

⚠ Allgemeine Sicherheitshinweise

- **WARNUNG**
  Dieses Gerät ist für den Einsatz im privaten Haushalt und in ähnlichen Umgebungen vorgesehen, wie z. B.:
  1. Personalküchen in Geschäften, Büros und anderen Arbeitsumgebungen;
  2. Bauernhöfe, Hotels, Motels und andere Wohnumgebungen;
  3. Bed & Breakfast-Einrichtungen;
  4. Catering und ähnliche Nicht-Einzelhandelsanwendungen.
- **WARNUNG**
  Nur mit Trinkwasser auffüllen.
- **WARNUNG**
  Bewahren Sie in diesem Gerät keine explosiven Stoffe auf, wie z. B. Spraydosen mit entflammbaren Treibgasen.
- **WARNUNG**
  Wenn das Netzkabel beschädigt ist, muss es durch den Hersteller oder eine qualifizierte Person ersetzt werden, um Gefahren zu vermeiden.
- **WARNUNG**
  Achten Sie darauf, dass die Lüftungsöffnungen des Geräts nicht blockiert werden, um einen ordnungsgemäßen Luftstrom zu gewährleisten.

Sicherheits- und Warnhinweise

⚠ Allgemeine Sicherheitshinweise

- **WARNUNG**

  Beschleunigen Sie das Abtauen nicht mit mechanischen Vorrichtungen oder anderen Mitteln, die nicht vom Hersteller empfohlen sind.

- **WARNUNG**

  Der Kältemittelkreislauf darf nicht beschädigt werden.

- **WARNUNG**

  Verwenden Sie keine elektrischen Geräte im Kühlschrank, die nicht vom Hersteller zugelassen sind.

- **WARNUNG**

  Das Kältemittel und die Isoliergase sind brennbar. Entsorgen Sie das Gerät bei einem autorisierten Fachbetrieb. Setzen Sie das Gerät nicht offenen Flammen aus.

- **WARNUNG**

  Achten Sie darauf, dass das Netzkabel beim Aufstellen des Geräts nicht eingeklemmt oder beschädigt wird.

Sicherheits- und Warnhinweise

⚠ Allgemeine Sicherheitshinweise

- **WARNUNG**
  Verwenden Sie keine Mehrfachsteckdosen oder Netzteile hinter dem Gerät.

⚠ Leuchtmittel auswechseln

- **WARNUNG**
  Versuchen Sie nicht, Leuchtmittel selbst auszutauschen. Wenn das LED-Licht beschädigt ist, wenden Sie sich an die Kunden-Hotline, um Hilfe zu erhalten. Dies gilt nur für Kühlschränke, die mit Leuchtmitteln ausgestattet sind.

⚠ Kältemittel

Das Gerät enthält Isobuten (R600a), ein natürliches, umweltfreundliches, aber brennbares Gas. Beschädigen Sie den Kältemittelkreislauf nicht während des Transports und der Installation. Das Kältemittel (R600a) ist brennbar.

Sicherheits- und Warnhinweise

Kältemittel

- **WARNUNG**
  Kühlschränke und Gefrierschränke enthalten Kältemittel und Gase im Kältemittelkreislauf. Diese Stoffe müssen fachgerecht entsorgt werden, da sie zu Augenverletzungen oder Entzündungen führen können. Vergewissern Sie sich vor der ordnungsgemäßen Entsorgung, dass die Rohrleitungen des Kältemittelkreislaufs nicht beschädigt sind.



WARNUNG
Feuergefahr / brennbare Materialien

Wenn der Kältemittelkreislauf beschädigt wird:

- Von offenen Flammen und Zündquellen fernhalten.
- Achten Sie darauf, dass der Bereich um das Gerät gut belüftet ist.

Es ist gefährlich, dieses Produkt in irgendeiner Weise zu verändern.

Eine Beschädigung des Netzkabels kann zu einem Kurzschluss, Feuer oder Stromschlag führen.

Sicherheits- und Warnhinweise

Elektrische Sicherheit

1. Verlängern Sie das Netzkabel nicht.
2. Überprüfen Sie den Netzstecker regelmäßig auf Beschädigung. Ein beschädigter Stecker kann sich überhitzen und ein Brandrisiko darstellen.
3. Der Netzstecker muss jederzeit leicht zugänglich sein.
4. Ziehen Sie nicht am Netzkabel, um den Netzstecker zu ziehen.
5. Wenn die Steckdose locker ist, verwenden Sie sie nicht, um Stromschlag und Feuer zu vermeiden.
6. Betreiben Sie das Gerät keinesfalls ohne die Abdeckung der Innenbeleuchtung.
7. Diese Kühl-Gefrierkombination darf nur mit einer einphasigen Wechselstromquelle von 220 - 240 V/50 Hz betrieben werden. Wenn die örtlichen Spannungsschwankungen diesen Bereich überschreiten, verwenden Sie zur Sicherheit einen Wechselspannungsregler von mindestens 350 W. Schließen Sie die Kühl-Gefrierkombination an einer geeigneten Schutzkontaktsteckdose an.

Sicherheits- und Warnhinweise

Täglicher Gebrauch

- Die Lagerung von brennbaren Gasen oder Flüssigkeiten in der Kühl-Gefrierkombination kann zu Explosionen führen.
- Verwenden Sie keine elektrischen Geräte im Inneren der Kühl-Gefrierkombination, wie z. B. Eismaschinen oder Mixer.
- Ziehen Sie den Netzstecker direkt aus der Steckdose, anstatt am Kabel zu ziehen.
- Bringen Sie keine heißen Gegenstände in die Nähe der Kunststoffteile des Geräts.
- Dieses Gerät ist nicht zum Einbau bestimmt.
- Achten Sie darauf, dass die Lebensmittel nicht direkt mit dem Luftauslass an der Rückwand in Berührung kommen.
- Befolgen Sie die Hinweise des Herstellers zur Lagerung von verpackter Tiefkühlkost.
- Befolgen Sie die Empfehlungen des Herstellers zur Lagerung, wie in dieser Anleitung angegeben.
- Frieren Sie keine kohlensäurehaltigen oder sprudelnden Getränke ein, da diese explodieren und die Kühl-Gefrierkombination beschädigen können.

Sicherheits- und Warnhinweise

- Achten Sie darauf, dass die Lebensmittel nicht direkt mit dem Luftauslass an der Rückwand in Berührung kommen.
- Befolgen Sie die Hinweise des Herstellers zur Lagerung von verpackter Tiefkühlkost.
- Befolgen Sie die Empfehlungen des Herstellers zur Lagerung, wie in dieser Anleitung angegeben.
- Frieren Sie keine kohlensäurehaltigen oder sprudelnden Getränke ein, da diese explodieren und die Kühl-Gefrierkombination beschädigen können.
- Der Verzehr von gefrorenen Lebensmitteln direkt aus dem Gefrierschrank kann zu Erfrierungen führen.
- Setzen Sie das Gerät nicht direkter Sonneneinstrahlung aus.
- Halten Sie das Gerät von offenen Flammen fern, um Feuer zu vermeiden.
- Dieses Gerät ist zur Lagerung von Lebensmitteln und Getränken im Haushalt bestimmt, wie in dieser Bedienungsanleitung beschrieben. Das Gerät ist schwer. Seien Sie vorsichtig, wenn Sie es bewegen.
- Berühren Sie das Gerät nicht mit nassen Händen und nehmen Sie keine Gegenstände mit nassen Händen aus dem Gefrierschrank, um Hautverletzungen zu vermeiden.
- Stellen oder lehnen Sie sich nicht auf den Boden, die Schubladen oder die Türen der Kühl-Gefrierkombination.

Sicherheits- und Warnhinweise

- Einmal aufgetaute Tiefkühlkost sollte nicht wieder eingefroren werden.
- Der Verzehr von Eiscreme direkt aus dem Gefrierschrank kann zu Erfrierungen im Mund oder an den Lippen führen.
- Um Verletzungen und Geräteschäden zu vermeiden, überladen Sie die Türablagen und die Schubfächer nicht.
- Installieren Sie einen externen Temperatursensor, um die Gerätetemperatur effektiver zu regulieren.
- Das WLAN-Modul befindet sich oben im Steuergerät. Um Signalstörungen zu vermeiden, stellen Sie keine großen Metallgegenstände oder Flüssigkeitsbehälter in unmittelbare Nähe der Kühl-Gefrierkombination.
- Lassen Sie die Tür nicht für längere Zeit offenstehen. Dadurch kann sich die Temperatur im Inneren des Geräts erheblich erhöhen.
- Reinigen Sie regelmäßig Oberflächen und Abflusssysteme, die mit Lebensmitteln in Berührung kommen.
- Bewahren Sie rohes Fleisch und rohen Fisch in geeigneten Behältern auf, damit sie nicht mit anderen Lebensmitteln in Berührung kommen oder auf diese tropfen.
- Wenn Sie das Gerät längere Zeit nicht verwenden, schalten Sie es aus, tauen Sie es ab, reinigen Sie es, trocknen Sie es und lassen Sie die Tür offen, um Schimmel zu vermeiden.

Sicherheits- und Warnhinweise

Vorsicht! Pflege und Reinigung

- Trennen Sie das Gerät vor Reinigung und Wartung vom Stromnetz.
- Reinigen Sie das Gerät nicht mit Metallgegenständen, Dampfreinigern, ätherischen Ölen, organischen Lösungs- oder Scheuermitteln.
- Verwenden Sie keine scharfen Gegenstände zum Abtauen des Gefrierschranks. Verwenden Sie stattdessen einen Kunststoffschaber.

Wichtige Installationshinweise

- Befolgen Sie alle mitgelieferten Anleitungen zum elektrischen Anschluss genau. Überprüfen Sie das Gerät nach dem Auspacken auf eventuelle Schäden.
- Verwenden Sie das Gerät nicht, wenn es beschädigt ist. Melden Sie eventuelle Schäden sofort dem Verkäufer und bewahren Sie die Verpackung auf.
- Warten Sie mindestens vier Stunden, bevor Sie das Gerät anschließen, damit das Kältemittel in den Kompressor zurückfließen kann.
- Sorgen Sie für eine ausreichende Luftzirkulation um das Gerät, um Überhitzung zu vermeiden. Befolgen Sie die Installationshinweise zur ordnungsgemäßen Belüftung.
- Stellen Sie das Gerät mit der Rückseite nicht zu nah an einer Wand auf und achten Sie darauf, dass keine heißen Teile (wie der Kompressor) berührt werden oder ihnen zu nahe gekommen wird, um Feuer zu vermeiden.

Sicherheits- und Warnhinweise

- Stellen Sie das Gerät nicht in unmittelbarer Nähe von Heizkörpern oder Herden auf.
- Achten Sie darauf, dass der Netzstecker nach der Installation zugänglich bleibt.
- Sendefrequenzband und maximal zulässige Sendeleistung im Betriebsfrequenzband: 2400 - 2483,5 MHz, ≤20 dBm.
- Halten Sie einen Mindestabstand von 20 cm zwischen dem Strahler des Geräts und Ihrem Körper ein.

Wartung

- Elektrische Wartungsarbeiten dürfen nur von einem qualifizierten Elektriker durchgeführt werden.
- Dieses Gerät darf nur von autorisierten Kundendienstbetrieben unter Verwendung von Originalersatzteilen gewartet werden.

1. Wenn das Gerät frostfrei ist.
2. Wenn das Gerät ein Gefrierfach enthält.

Hinweis

Kinder im Alter von 3 bis 8 Jahren dürfen die Kühl-Gefrierkombination nur unter Aufsicht be- und entladen (nur EU).

Aufstellung Ihres neuen Gerätes

Bevor Sie das Gerät zum ersten Mal verwenden, sollten Sie folgende Tipps lesen.

Belüftung des Gerätes

Um die Leistungsfähigkeit des Kühlsystems zu steigern und Energie zu sparen, ist es notwendig, eine gute Belüftung zur Wärmeverteilung um das Gerät herum zu gewährleisten. Aus diesem Grund sollte genügend Freiraum um den Kühlschrank herum vorhanden sein.

Vorschlag:

Damit sich die Gefrierschranktür um 105° öffnen lässt, sollten zwischen Rückseite und Wand 50 - 70 mm verbleiben und zur Decke > 100 mm, seitlich bis zur Wand > 100 mm sowie nach vorne ausreichend Freiraum sichergestellt werden.

Im nicht-installierten Zustand

Relevante Informationen (mm)

W	W1	D	D1
595	142,5	600	1156

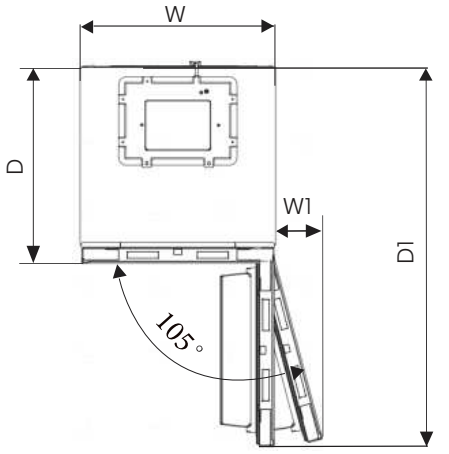

Achten Sie auf einen Abstand von mehr als 5 mm auf der Oberseite

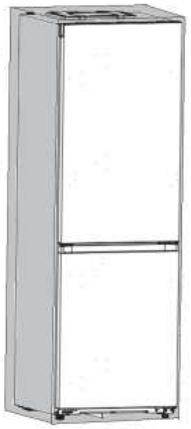

Gerätegröße (mm): 595*600*1856

Das Gerät kann auch neben oder zwischen Möbelstücken oder direkt an einer Wand aufgestellt werden. In diesem Fall funktioniert das Gerät einwandfrei, jedoch können sich die Geräuschentwicklung und der Stromverbrauch erhöhen.

Im installierten Zustand

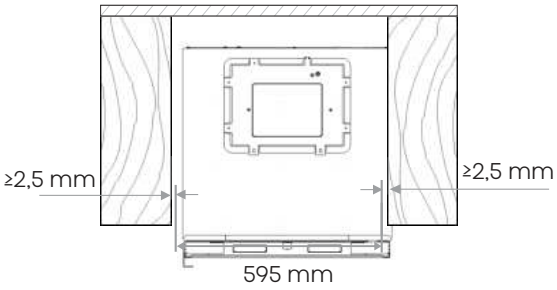

Schließstatus für Kühlschranktür im eingebauten Zustand

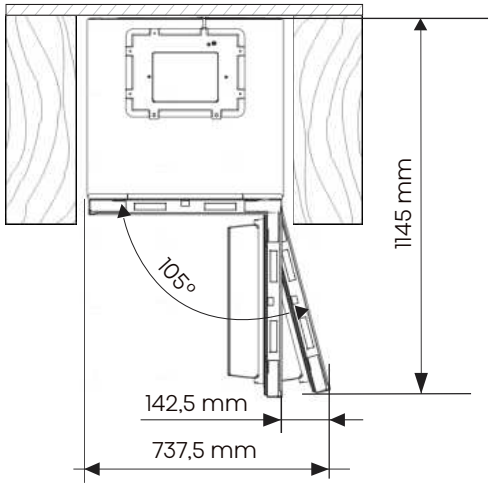

Der Gesamtraum, der für den Kühlschrank benötigt wird, um die Tür im eingebauten Zustand vollständig zu öffnen.

Aufstellung Ihres neuen Gerätes

Hinweis

Dieses Gerät eignet sich gut für die Klimaklassen SN bis ST. Es funktioniert möglicherweise nicht ordnungsgemäß, wenn es über einen längeren Zeitraum Temperaturen unter- oder oberhalb des angegebenen Bereichs ausgesetzt war.

Klimaklasse	Umgebungstemperatur
SN	+10°C bis +32°C
N	+16°C bis +32°C
ST	+16°C bis +38°C
T	+16°C bis +43°C

Stellen Sie Ihr Gerät an einem trockenen Ort auf und vermeiden Sie hohe Feuchtigkeit. Schützen Sie das Gerät vor direkter Sonneneinstrahlung, Regen oder Frost. Halten Sie das Gerät von Wärmequellen, wie Öfen,Feuer oder Heizkörpern fern.

Installation des Geräts

- Für einen ausreichenden Ausgleich und zirkulierende Luft in der unteren hinteren Teil des Gerätes können die unteren Füße angepasst werden. Bitte verwenden Sie einen passenden Schraubenschlüssel.
- Damit sich die Türen selbsttätig schließen, kippen Sie das Oberteil durch Drehen der verstellbaren Füße um etwa 15 mm oder 0,5° nach hinten.
- Wenn Sie das Gerät bewegen wollen, drehen Sie den Fussteil wieder nach oben, so dass das Gerät frei rollen kann. Installieren Sie das Gerät bei der Verlagerung erneut.

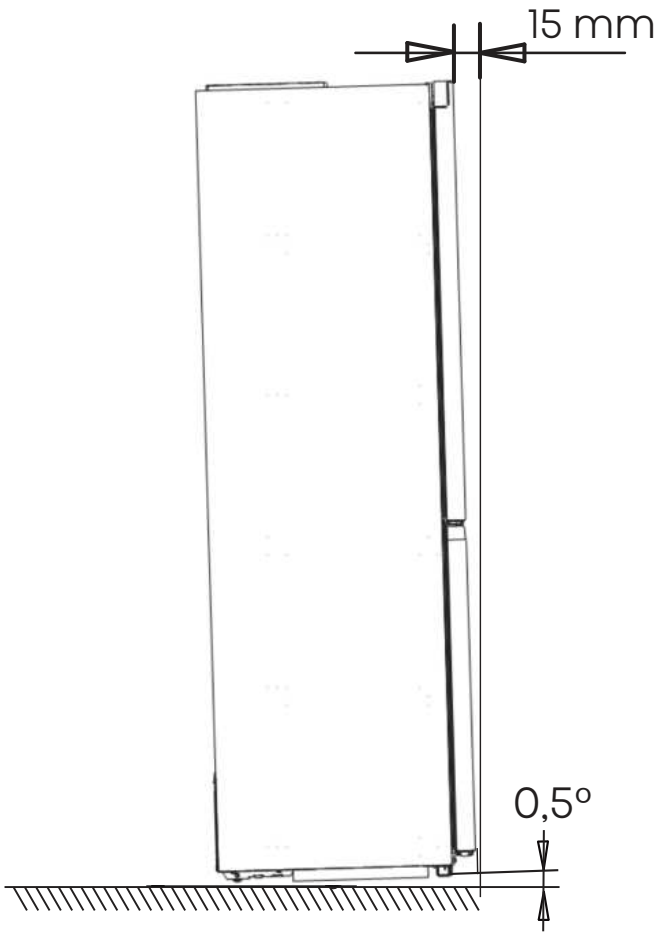

Aufstellung Ihres neuen Gerätes

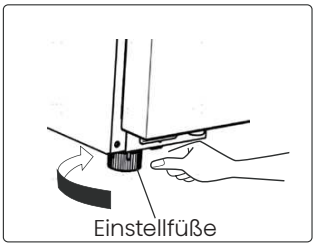

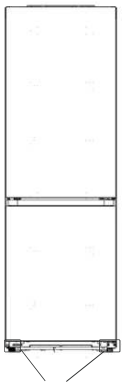

Warnung

- Stellen Sie die Kühl-Gefrierkombination auf einer ebenen, harten Fläche auf, die bündig mit dem umliegenden Fußboden und stark genug ist, um die voll beladene Kühl-Gefrierkombination zu tragen.
- Verwenden Sie die Rollen nur, um die Kühl-Gefrierkombination vorwärts oder rückwärts zu bewegen. Eine seitliche Bewegung kann sowohl den Boden als auch die Rollen beschädigen.

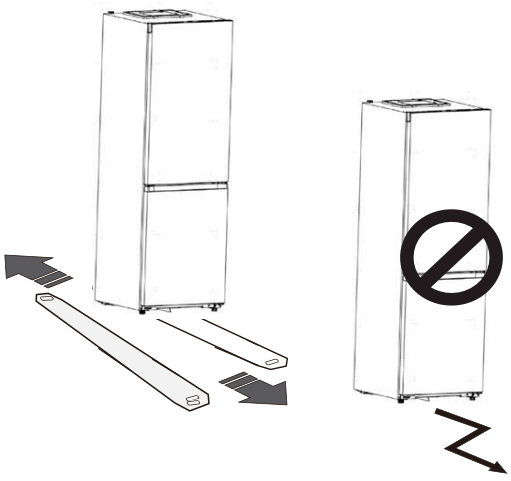

Beschreibung des Geräts

Übersicht

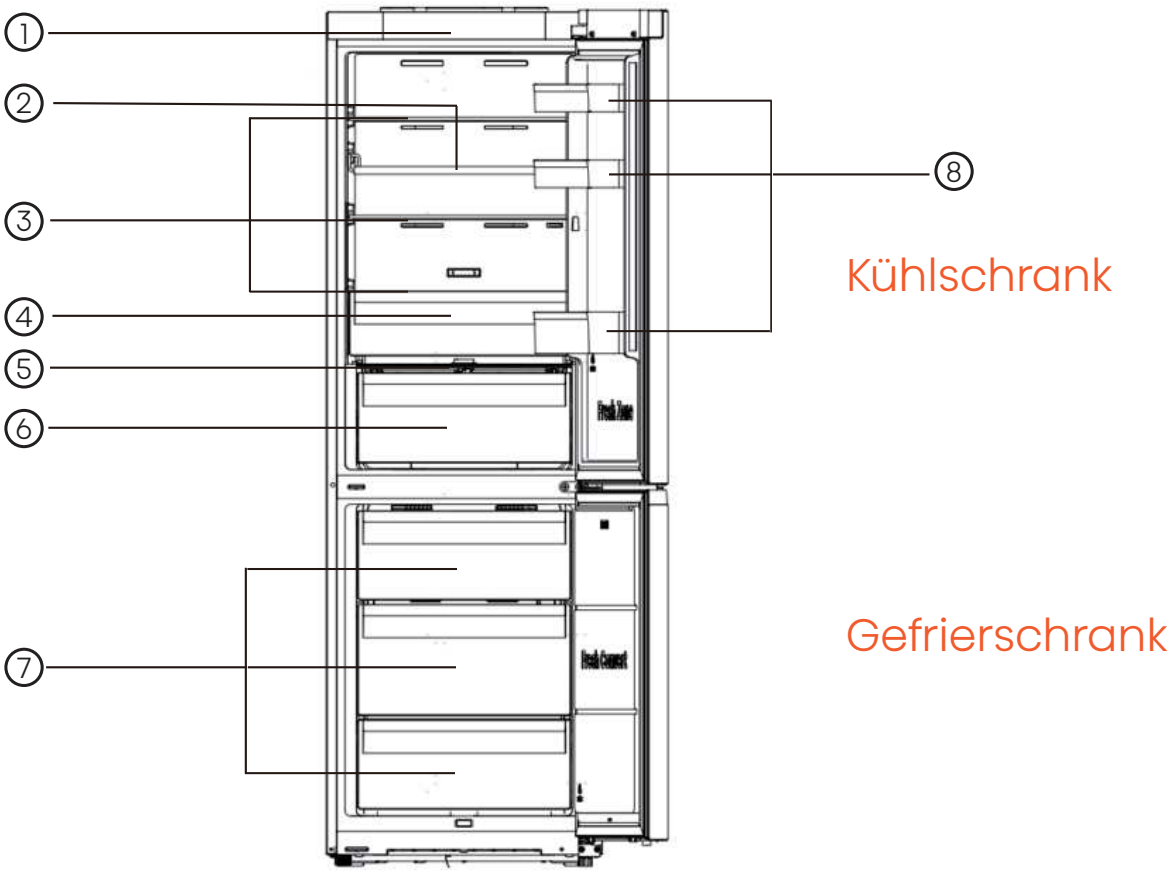

① Elektronisches Steuergerät
② Flexibles Weinregal
③ Ablagefächer
④ Frischeschublade
⑤ Abdeckung der Gemüseschublade
⑥ Gemüseschublade
⑦ Gefrierschubladen
⑧ Türablage

Hinweis

Aufgrund der kontinuierlichen Produktentwicklung kann Ihre Kühl-Gefrierkombination geringfügige Abweichungen von dieser Anleitung aufweisen. Die Funktionen und Gebrauchshinweise bleiben jedoch dieselben. Um eine optimale Energieeffizienz zu erreichen, setzen Sie alle Zubehörteile wie oben gezeigt ein.

Elektronische Bedienelemente

Sie können auf alle Funktionen und Einstellungen über das Bedienfeld zugreifen, das sich oben im Inneren des Kühlschranks befindet. Das Display vereinfacht die Einstellung der Funktionen und macht sie benutzerfreundlich.

Bedienelemente und Display

Befolgen Sie die nachstehenden Bedienungshinweise, um die verschiedenen Funktionen und Einstellungen im Bedienfeld Ihres Geräts zu nutzen. Beim ersten Einschalten leuchten die Symbole im Display auf. Wenn keine Tasten gedrückt werden und die Türen geschlossen bleiben, schaltet sich die Hintergrundbeleuchtung nach einer Minute aus.



Elektronische Bedienelemente (oben)

1. Ein/Aus

Power Zum Ausschalten des Geräts halten Sie „Ein/Aus“ für 3 Sekunden gedrückt. Halten Sie „Ein/Aus“ für 3 Sekunden gedrückt, um in den Standby-Modus zu wechseln.

Im Standby-Modus wird im Display „- -“ angezeigt.

WICHTIG!

Lagern Sie keine Lebensmittel in der Kühl-Gefrierkombination, wenn sie für längere Zeit ausgeschaltet ist. Ziehen Sie den Netzstecker, wenn sie längere Zeit nicht benutzt wird.

HINWEIS

Der Kühlschrank wird im Standby-Modus ausgeschaltet.

2. Energie sparen

Eco Tippen Sie auf „Eco“ Eco, um die Energiesparfunktion zu aktivieren, damit leuchtet das Symbol „“ auf. Bei dieser Einstellung wird die Temperatur des Kühlschranks automatisch auf 6°C und die des Gefrierschranks auf -17°C eingestellt.

Um den Eco-Modus zu verlassen, tippen Sie entweder „Temp“ Temp. Temp. oder „Eco“ Eco an, damit wird der Kühlschrank auf seine vorherige Temperatureinstellung zurückgesetzt.

3. Super Cool

Super Cool Diese Funktion hält die eingestellte Temperatur des Kühlschranks bei hohem Verbrauch, großen Lebensmittelladungen oder unter wärmeren Bedingungen aufrecht.

Elektronische Bedienelemente

Die Super Cool-Funktion senkt die Temperatur im Kühlschrank.

1. Tippen Sie auf „Super Cool“ Super Cool, um diese Funktion zu aktivieren. Das Symbol „“ leuchtet auf, und die Temperatur für den Kühlschranks wird als 2°C angezeigt.

2. Diese Funktion schaltet sich nach 6 Stunden automatisch ab.

3. Um Super Cool manuell auszuschalten, tippen Sie erneut „Super Cool“ Super Cool oder links „Temp“ Temp. an, womit der Kühlschrank auf seine vorherige Temperatureinstellung zurückkehrt.

4. Kühlschranktemperatur

Temp. Tippen Sie mehrfach links auf „Temp“ Temp., um die Temperatureinstellungen von 8°C abwärts bis 2°C zu durchlaufen.

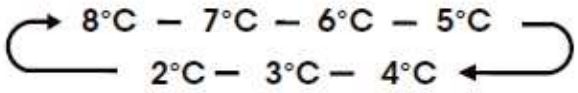

HINWEIS

Mit jedem Tastendruck verringert sich die Temperatureinstellung um 1°C.

5. Gefrierschranktemperatur

Temp. Tippen Sie mehrfach rechts auf „Temp“ Temp., um die Temperatureinstellungen von -14°C abwärts bis -24°C zu durchlaufen.

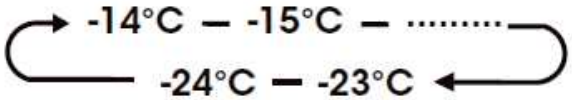

HINWEIS

Mit jedem Tastendruck verringert sich die Temperatureinstellung um 1°C.

Temperaturen einstellen

Mit der Einstellung einer Temperatur wird ein Durchschnittswert für den gesamten Bereich festgelegt, wobei die tatsächliche Temperatur je nach Lebensmittelmenge, Platzierung und Raumtemperatur variiert.

Empfohlene Temperatureinstellungen

Kühlschrank: 4°C

Gefrierschrank: -18°C

6. Super Freeze

Super Freeze Diese Funktion senkt die Gefrierschranktemperatur schnell ab, damit die Lebensmittel schneller gefrieren und Frische, Vitamine und Nährstoffe länger erhalten bleiben.

1. Tippen Sie auf „Super Freeze“ Super Freeze, um diese Funktion zu aktivieren. Das Symbol „“ leuchtet auf, und die Gefrierschranktemperatur wird auf -28°C eingestellt.

2. Diese Funktion schaltet sich nach 52 Stunden automatisch ab.

3. Um Super Freeze manuell zu deaktivieren, tippen Sie erneut auf „Super Freeze“ Super Freeze oder rechts auf „Temp“ Temp., womit der Gefrierschrank auf seine vorherige Temperatureinstellung zurückkehrt.

Elektronische Bedienelemente

HINWEIS

Vermeiden Sie die Verwendung von Super Freeze mit Flaschen- oder Dosengetränken (insbesondere kohlensäurehaltigen Getränken) im Gefrierschrank. Sie können platzen.

7. Alarm

Alarm bei hoher Temperatur:

Alarm

Wenn die Innentemperatur zu hoch ansteigt, ertönt ein Alarm, der durch das Symbol „⚠“ angezeigt wird.

Im Betrieb wird die Innentemperatur des Geräts 24 Stunden nach dem Einschalten ermittelt. Wenn die Temperatur für 4 Stunden hoch bleibt, wird der Alarm ausgelöst.

Alarm stummschalten:

Tippen Sie auf „Alarm“, um den Ton stumm zu schalten. Das Symbol „⚠“ leuchtet, bis die Temperatur unter die Alarmschwelle fällt. Ein erloschenes Symbol „⚠“ zeigt an, dass der Hohe-Temperatur-Alarm beendet ist.

Wenn der Alarm nicht deaktiviert wird, ertönt er dreimal pro Minute, wobei das Alarmsymbol eingeschaltet bleibt. Der Alarm wird nach 10 Minuten beendet.

Alarm bei offener Tür:

Bleibt eine Tür länger als 1 Minute offen, wird dieser Alarm ausgelöst. In der ersten und zweiten Minute ertönt er fünfmal, ab der dritten Minute nur noch einmal. Der Alarm wird nach 10 Minuten beendet.

Tippen Sie auf eine beliebige Taste, um den Alarmton im Voraus zu deaktivieren. Schließen Sie die Tür, um den Alarm vollständig zu deaktivieren.

Demo-Modus

Der Demo-Modus ist für den Einzelhandel gedacht und verhindert, dass die Kühl-Gefrierkombination abkühlt. Um den Demo-Modus zu aktivieren, halten Sie gleichzeitig „Ein/Aus“ und „Wi-Fi“ für 3 Sekunden gedrückt, bis Sie drei Signaltöne hören. Das Display zeigt „OF“ an und der Demo-Modus ist aktiv.

Das Display zeigt „OF“ an, wenn für 10 Sekunden keine Taste angetippt wird, anderenfalls zeigt es die aktuelle Temperatureinstellung an.

Um den Demo-Modus zu beenden, halten Sie gleichzeitig „Ein/Aus“ und „Wi-Fi“ für 3 Sekunden gedrückt, bis Sie drei Signaltöne hören.

Elektronische Bedienelemente

8. Wi-Fi

Wi-Fi

Kühl-Gefrierkombination mit dem WLAN verbinden

ConnectLife-App

ConnectLife ist eine intelligente App, mit der Sie über Ihr Handy oder Tablet mit Ihren intelligenten Geräten kommunizieren können.

Installation

1. Öffnen Sie den Apple App Store (iOS) oder den Google Play Store (Android) auf Ihrem Handy.

2. Suchen Sie nach „ConnectLife“. Suchen Sie nach der App mit dem folgenden Symbol:



3. Laden Sie die ConnectLife-App von Connect Life, LLC herunter und installieren Sie sie.

Alternativ scannen Sie den QR-Code mit Ihrem Handy oder Tablet, um die ConnectLife-App zu installieren.

HINWEIS

- Die WLAN-Signalstärke kann durch die Entfernung zwischen Ihrem Gerät und dem WLAN-Router beeinflusst werden. Wenn die Geräte zu weit voneinander entfernt sind, kann die Kopplung fehlschlagen oder länger dauern.
- Das Gerät unterstützt nur 2,4-GHz-WLAN-Netzwerke. Die SSID des WLAN-Netzwerks muss sichtbar sein.
- Die Leistung Ihres Netzwerks kann durch die WLAN-Umgebung, einschließlich anderer verbundener Geräte, beeinflusst werden.
- Externe Faktoren, wie z. B. die Umgebung Ihres Heimnetzwerks oder Ihr Internetanbieter, können zu Unterbrechungen der WLAN-Verbindung Ihres Geräts führen.

APP Version

Aktuelle Android & IOS Version: V2.3.0
Die App-Version wird kontinuierlich geändert und aktualisiert. Bitte beachten Sie die Version, die Sie aktuell im App Store, in der App Gallery oder im Google Play Store herunterladen.

Elektronische Bedienelemente

Kühl-Gefrierkombination verbinden

Melden Sie sich nach der Installation von ConnectLife an oder erstellen Sie ein Konto und:

1. Vergewissern Sie sich, dass das Gerät eingeschaltet ist und das Display leuchtet. Das Gerät ist bereit, wenn das Display leuchtet.



2. Halten Sie „Wi-Fi“ für 3 Sekunden gedrückt, bis Sie einen Signalton hören. Das WLAN-Symbol „ “ leuchtet für einige Sekunden und beginnt dann zu blinken.

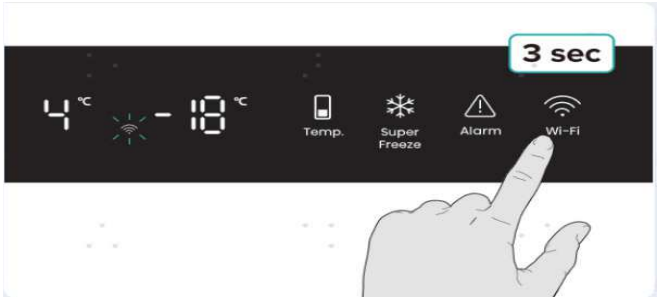

3. Öffnen Sie bei aktivierter Bluetooth®-Funktion auf Ihrem Gerät ConnectLife. Warten Sie auf das Pop-up, das anzeigt, dass ein neues Gerät erkannt wurde. Tippen Sie auf die Schaltfläche im Pop-up-Fenster und folgen Sie den Anleitungen, um fortzufahren.

4. Wenn kein Pop-up-Fenster erscheint, tippen Sie auf „Gerät hinzufügen“ oder „+“ in der App.

5. Wählen Sie „Kühl-Gefrierkombination“ aus der Geräteliste.

6. Befolgen Sie die Anleitungen in der App, um Ihre Kühl-Gefrierkombination zu verbinden. Sobald dies geschehen ist, wird die Kühl-Gefrierkombination auf Ihrem Bildschirm angezeigt.

HINWEIS

- Das Gerät bleibt für bis zu 5 Minuten im Kopplungsmodus.
- Um die Netzwerkeinstellungen zurückzusetzen, halten Sie „Wi-Fi“ für 6 Sekunden gedrückt. Sie hören zwei Signaltöne, sobald das Gerät zurückgesetzt wurde.
- Nach dem Zurücksetzen wechselt das Gerät automatisch in den Kopplungsmodus.
- Das leuchtende WLAN-Symbol zeigt die erfolgreiche Netzwerkverbindung an.

Ihr Gerät verwenden

Ihr Gerät wird mit Zubehör geliefert, das im Abschnitt „Beschreibung des Geräts“ aufgeführt ist. Befolgen Sie diese Anleitung, um sich über die korrekte Verwendung des Zubehörs zu informieren. Wir empfehlen, sie vor der Verwendung des Geräts aufmerksam zu lesen.

Türablage

- Eignet sich zur Aufbewahrung von Eiern, Getränken in Dosen, Flaschen und verpackten Lebensmitteln usw. Überlasten Sie die Ablage nicht mit schweren Gegenständen.
- Die Türablagen können auf verschiedene Höhen eingestellt werden, um Ihrem Bedarf zu entsprechen. Nehmen Sie die Gegenstände aus der Türablage, bevor Sie die Position verstellen.

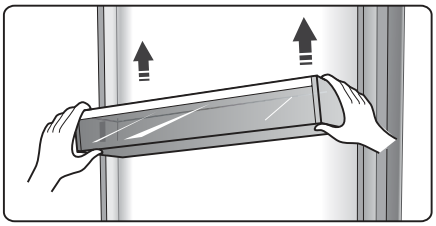

- Alle Türablagen sind zur einfachen Reinigung abnehmbar.

Einlegeböden

- Die Einlegeböden lassen sich zur einfachen Reinigung herausnehmen.

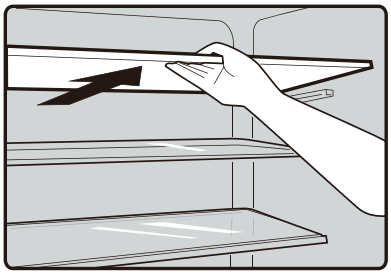

Flexibles Weinregal

- Das Regal ist zur Lagerung von Flaschen gedacht und kann zur Reinigung herausgenommen werden.

Hinweis: Legen Sie die Flaschen nicht direkt vor die Lüftungsschlitze des Windkanals, um ein Einfrieren zu verhindern.

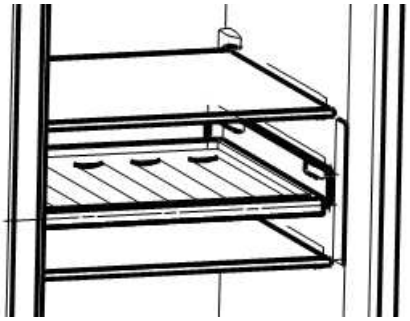

0°C-Frischhaltefach

- Dieses Schubfach bietet eine kühlere Temperatur zur Aufbewahrung leicht verderblicher Lebensmittel wie Fisch und Fleisch. Sie können die Temperatur mit dem Schieberegler einstellen: Wenn Sie ihn ganz nach links schieben, gleicht sich die Temperatur des Fachs an die Temperatur des Kühlschranks an. Wenn Sie ihn ganz nach rechts schieben, ist das Fach 1-4°C kühler. In der nachstehenden Tabelle finden Sie Empfehlungen zur Lagerung.

Kühlschranktemperatur, Einstellung	Schieberegler	Lebensmittel	Dauer der Lagerung
2°C	Ganz links	Obst	<2 Wochen
2°C	Ganz rechts	Fisch und Fleisch	<3 Tage
5°C	Ganz links	Gemüse	<5 Tage
5°C	Ganz rechts	Fisch und Fleisch	<3 Tage
8°C	Ganz links	Gemüse	<5 Tage
8°C	Ganz rechts	Obst	<2 Wochen

Hinweis: Sowohl die Umgebungstemperatur als auch die eingestellte Temperatur wirken sich auf die Temperatur des 0°C-Frischhaltefachs aus, die innerhalb eines bestimmten Bereichs schwanken kann. Es ist normal, dass Flüssigkeiten gefrieren, wenn die Temperatur im Schubfach unter Null fällt.

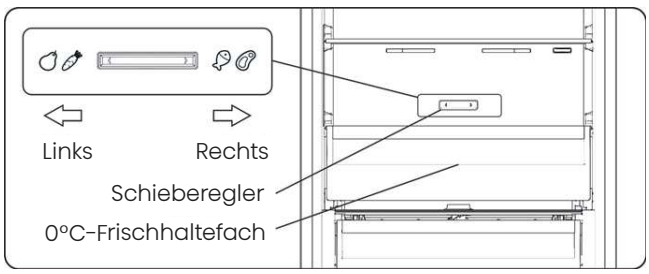

Ihr Gerät verwenden

Gemüsefach

➢ Die Gemüseschublade dient zur Aufbewahrung von Gemüse, Obst usw.

Gemüsefach und

➢ Luftfeuchtigkeitsregelung
Vor der Inbetriebnahme muss das Schutzband an den unten gezeigten Stellen entfernt werden.

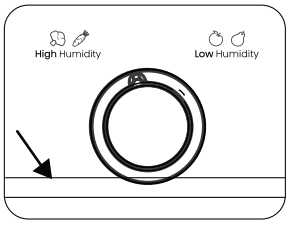

➢ Sie können den Knopf auf dem Deckel des Gemüsefachdeckels drehen, um unterschiedliche Feuchtigkeit im Gemüsefach zu halten. Wenn Sie den Knopf nach links schieben, halten Sie eine höhere Luftfeuchtigkeit, die Gemüse und Obst lange und frisch lagern kann, nach rechts wird die Luftfeuchtigkeit niedriger sein. Er dient dazu, die Temperatur im Gemüsefach zu kontrollieren und zu verhindern, dass das Gemüse Feuchtigkeit verliert.

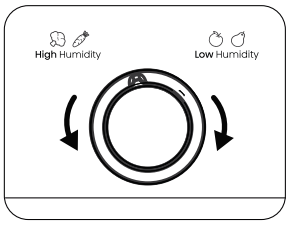

Gefrierfachschubladen

➢ Es wird zur Lagerung von Lebensmitteln verwendet, die eingefroren werden müssen, darunter Fleisch, fish und Eiscreme usw.

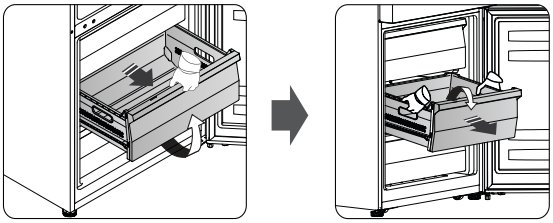

➢ Um die Gefrierschublade herauszunehmen, kippen Sie die Vorderseite der Schublade nach oben und ziehen Sie sie nach vorne, dann kippen Sie die Schublade nach unten und nehmen Sie sie mit beiden Händen nach vorne heraus.

Tür umsetzen

Sie können die Tür von der rechten Seite (wie geliefert) auf die linke Seite umsetzen, um Ihr Gerät in einen bestimmten Raum einzupassen.

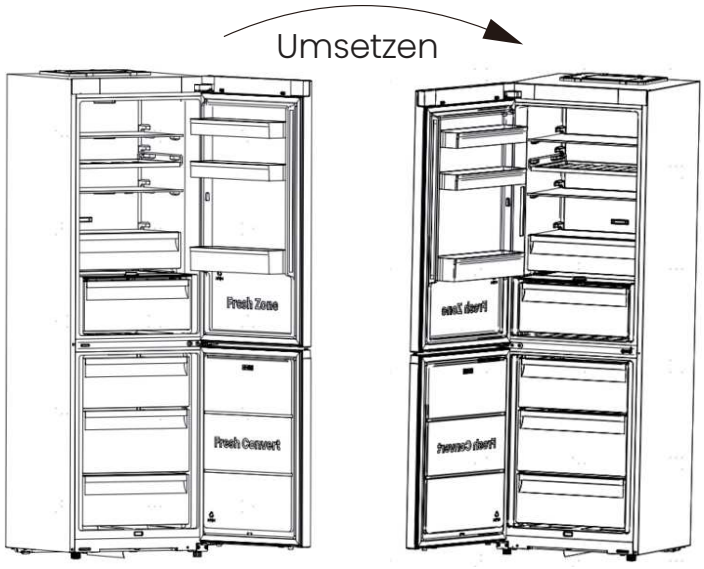

WARNUNG

Vergewissern Sie sich, dass die Kühl-Gefrierkombination vom Stromnetz getrennt ist, bevor Sie beginnen, um elektrische Gefahren zu vermeiden.

Benötigte Werkzeuge (nicht mitgeliefert):

Nicht mitgeliefert	
	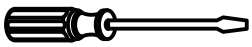
8 mm Steckschlüssel	Schraubendreher mit dünner Klinge
	
Kreuzschlitzschrau-bendreher	Engländer
	
Spachtel	

Benötigte Teile (mitgeliefert):

Mitgeliefert	
	
Eckabdeckkappe (links oben)	Eckabdeckkappe (rechts oben)
1	1
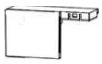	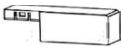
Eckabdeckkappe (Tür rechts)	Eckabdeckkappe (Tür links)
1	1
	
linkes oberes Scharnierteil	4 mm Innensechskantschlüssel
1	1

HINWEIS

Legen Sie die Kühl-Gefrierkombination auf weichen Schaumstoff oder ähnliches Material, um Schäden zu vermeiden. Stellen Sie die Kühl-Gefrierkombination aufrecht. Nehmen Sie alle Ablagen heraus, um Schäden zu vermeiden, und schließen Sie die Tür. Möglicherweise müssen Sie die Kühl-Gefrierkombination auf den Rücken legen, um Zugang zum Boden zu erhalten.

1. Öffnen Sie bei aufrecht stehender Kühl-Gefrierkombination die Tür und hebeln Sie mit einem dünnen Schraubendreher vorsichtig die Eckabdeckkappen rechts, links, rechts oben und links oben von der Tür ab und bewahren Sie diese Abdeckungen für spätere Verwendung im Zubehörbeutel auf.

HINWEIS: Um Kratzer auf der Oberfläche die Kühl-Gefrierkombination zu vermeiden, legen Sie ein Handtuch unter die Hebefläche.

Tür umsetzen

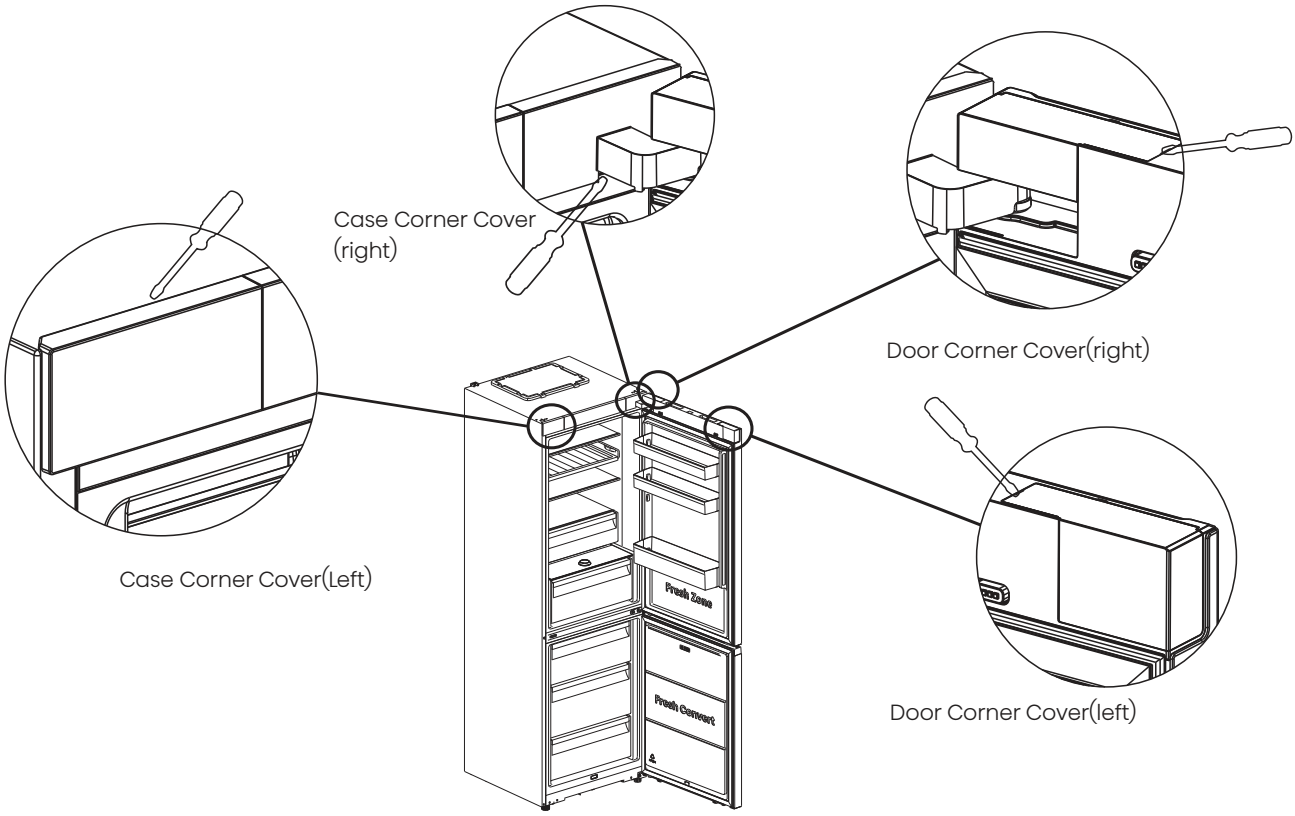

2. Lösen Sie die beiden Schrauben, mit denen das rechte obere Scharnier befestigt ist, mit einem 4-mm-Innensechskantschlüssel (stützen Sie die Tür ab, um Beschädigungen zu vermeiden).

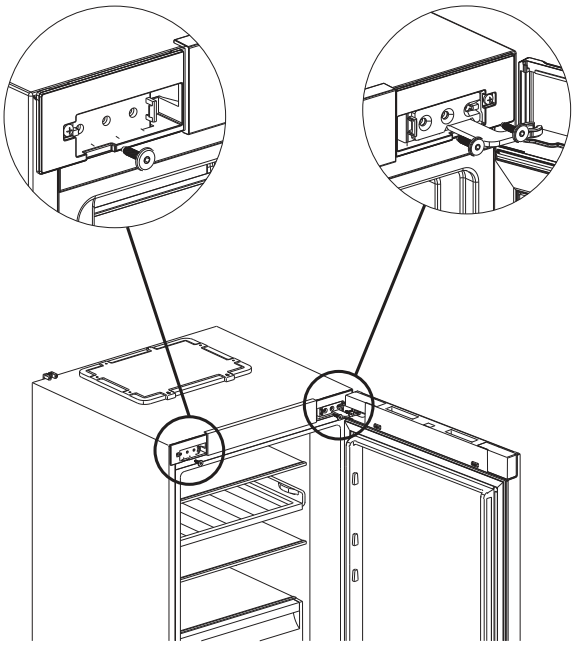

3. Nehmen Sie die obere Tür ab und legen Sie sie mit der Frontplatte nach oben auf eine ebene Fläche. Lösen Sie 2 Schrauben, nehmen Sie den Stopper, den Türanschlag und die Schafthülse ab und setzen Sie sie mit denselben Schrauben auf der linken Seite wieder ein.

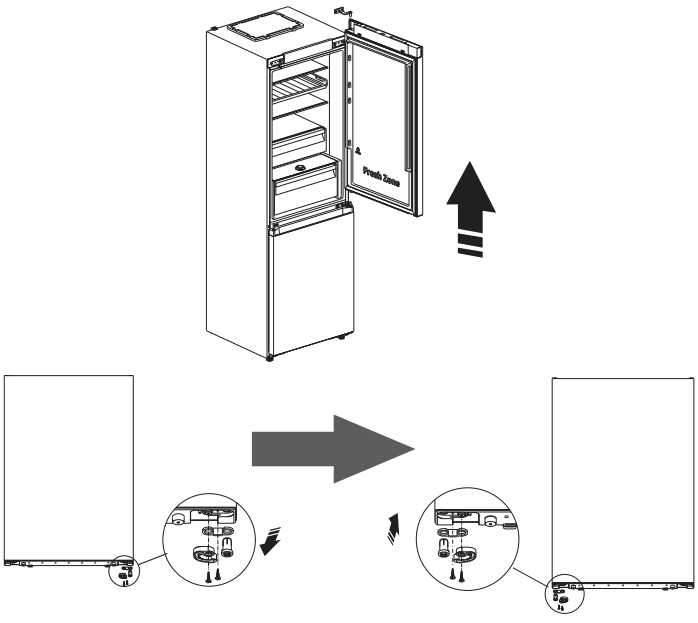

Tür umsetzen

4. Lösen Sie die Schrauben am mittleren Scharnier, um es zu entfernen. Entfernen Sie dann die untere Tür.

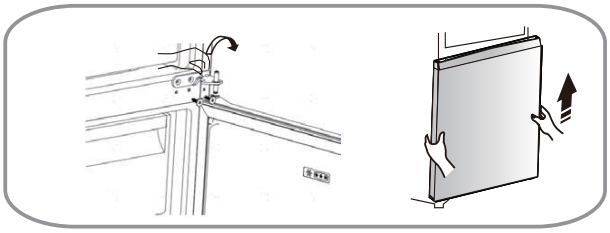

5. Legen Sie die untere Tür mit der Frontplatte nach oben auf eine ebene Fläche. Lösen Sie 2 Schrauben, nehmen Sie den Stopper, den Türanschlag und die Schafthülse ab und setzen Sie sie mit denselben Schrauben auf der linken Seite wieder ein.

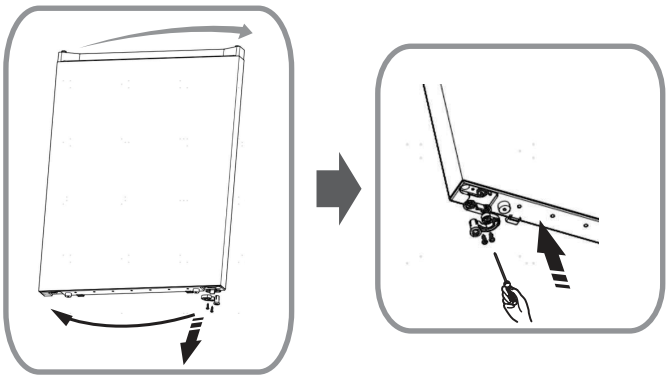

6. Wechseln Sie die Abdeckungen der Schraubenlöcher auf der mittleren Abdeckplatte von links nach rechts (wie in der nachstehenden Abbildung gezeigt).

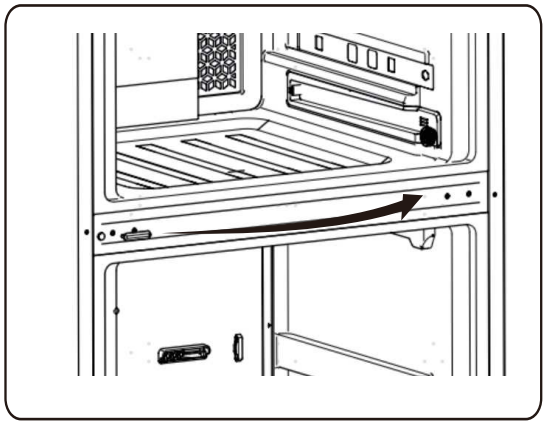

7. Legen Sie die Kühl-Gefrierkombination auf eine weiche Schaumstoffverpackung oder ähnliches Material. Entfernen Sie die Einstellfüße und schrauben Sie dann das untere Scharnier ab.
Fixieren Sie die Abdeckung des Schraublochs (im Zubehörbeutel enthalten) am rechten Loch der unteren Abdeckplatte.
Schrauben Sie schließlich den unteren Scharnierschaft ab und setzen Sie ihn in die Aussparung auf der gegenüberliegenden Seite ein.

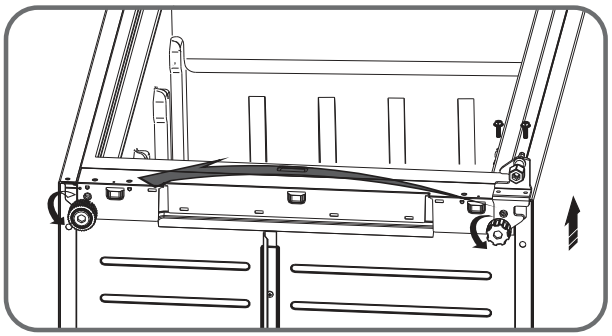

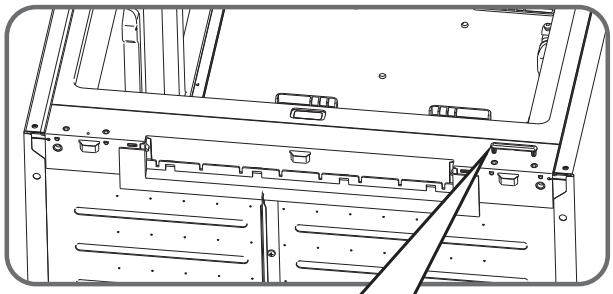

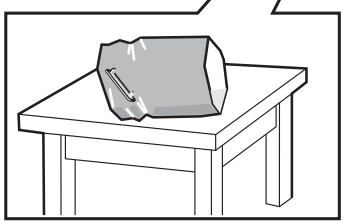

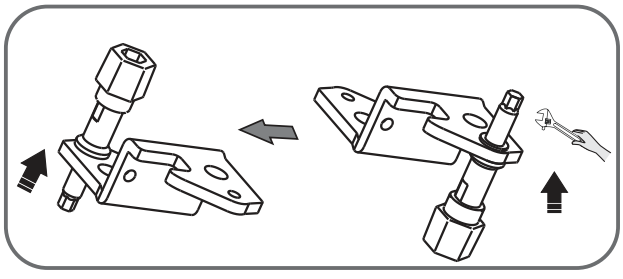

Tür umsetzen

8. Bringen Sie das untere Scharnier auf der linken Seite wieder an und befestigen Sie es mit speziellen Flanschschrauben. Bringen Sie die Einstellfüße wieder auf der anderen Seite an und befestigen Sie sie ebenfalls.

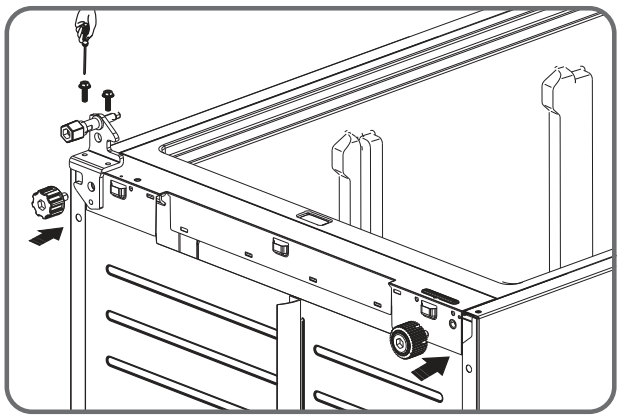

9. Richten Sie die untere Türposition so aus, dass die untere Aussparung mit dem unteren Scharnierschaft übereinstimmt. Drehen Sie das mittlere Scharnier um 180°, stellen Sie seine Position entsprechend ein und bauen Sie es dann ein.

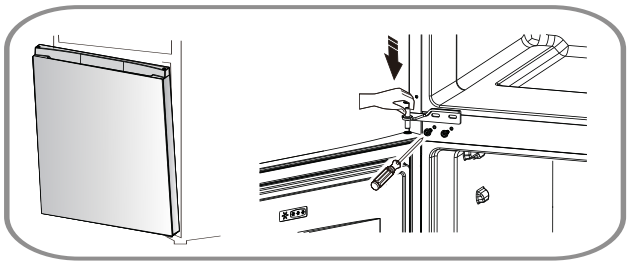

10. Richten Sie die obere Tür korrekt aus. Richten Sie die untere Aussparung der oberen Tür mit dem oberen Schaft des mittleren Scharniers und die obere Aussparung mit dem oberen Schaft des linken Scharniers aus. Richten Sie das linke obere Scharnier auf die korrekte Position aus und befestigen Sie es mit 2 Schrauben.

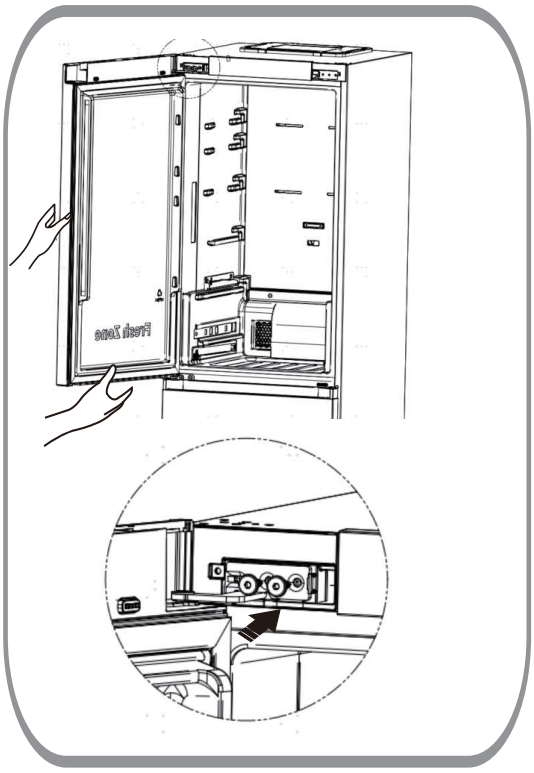

11. Bringen Sie die Eckabdeckkappen (Tür rechts, Tür links, rechts oben und links oben), die sich im Zubehörbeutel befinden, wieder an.

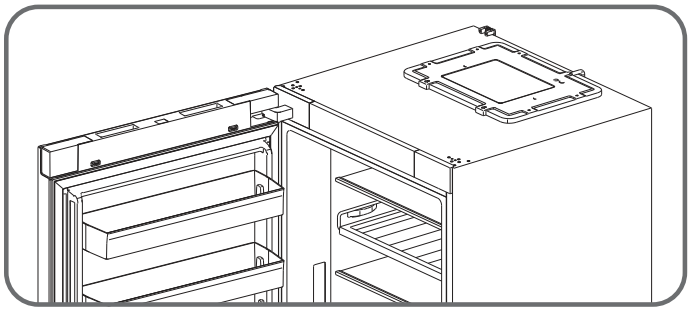

Reinigung und Pflege

- Reinigen Sie das Gerät, einschließlich aller äußeren und inneren Zubehörteile, regelmäßig - mindestens alle zwei Monate - um die hygienischen Anforderungen zu erfüllen.

Warnung

- Trennen Sie die Kühl-Gefrierkombination vor der Reinigung vom Stromnetz, Stromschlaggefahr! Schalten Sie das Gerät aus und ziehen Sie den Netzstecker, bevor Sie es reinigen.

Außenreinigung

Eine regelmäßige Reinigung erhält das Aussehen Ihrer Kühl-Gefrierkombination.

- Wischen Sie das elektronische Bedienfeld und das Display mit einem sauberen, weichen Tuch ab.
- Befeuchten Sie das Tuch, anstatt das Gerät direkt zu besprühen. Damit wird vermieden, dass sich die Feuchtigkeit auf einen bestimmten Bereich konzentriert.
- Reinigen Sie die Türen, Griffe und Schrankoberflächen mit einem milden Reinigungsmittel und wischen Sie sie anschließend mit einem weichen Tuch trocken.

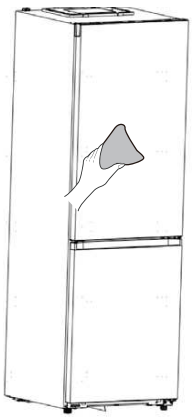

Warnung

- Verwenden Sie keine scharfen Gegenstände, um Kratzer auf der Oberfläche zu vermeiden.
- Verwenden Sie keine scharfen Chemikalien wie Verdünner, Auto-Reinigungsmittel, Chlor-haltige Mittel, ätherische Öle oder organische Lösungsmittel wie Benzol. Sie können die Oberfläche des Geräts beschädigen und stellen ein Feuerrisiko dar.

Innenreinigung

- Reinigen Sie den Innenraum regelmäßig, vor allem, wenn die Lebensmittelvorräte gering sind. Nehmen Sie Schubfächer und Einlegeböden für eine gründliche Reinigung heraus.
- Wischen Sie den Innenraum mit verdünnter Natronlauge aus und spülen Sie ihn dann mit warmem Wasser und einem ausgedrückten Schwamm oder Tuch ab. Vergewissern Sie sich, dass alles vollständig getrocknet ist, bevor Sie die Einlegeböden und Schubfächer wieder einsetzen.
- Trocknen Sie alle Oberflächen und herausnehmbaren Teile gründlich, bevor Sie sie wieder einsetzen.



Reinigung und Pflege

- Trotz der Abtauautomatik kann sich im Gefrierschrank Reif bilden, wenn die Tür häufig geöffnet oder zu lange offen gelassen wird.
- Tauen Sie bei starkem Reif ab, wenn der Gefrierschrank nahezu leer ist:
  1. Leeren Sie den Gefrierschrank, ziehen Sie den Netzstecker der Kühl-Gefrierkombination und öffnen Sie die Tür. Lüften Sie den Raum, um das Abtauen zu beschleunigen.
  2. Reinigen Sie den Gefrierschrank nach dem Abtauen wie empfohlen.

Warnung

- Verwenden Sie keine scharfen Gegenstände zum Abtauen des Gefrierschranks.
- Schalten Sie das Gerät nicht ein und schließen Sie es erst dann am Stromnetz an, wenn der Innenraum vollständig trocken ist.

Abtauen

Gefrierschrank

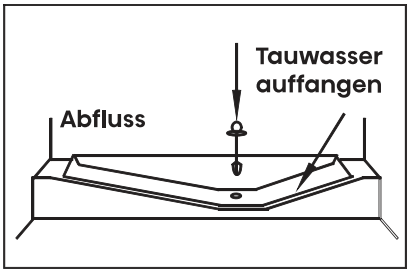

- Dieses Fach wird automatisch abgetaut.

Türdichtungen reinigen

- Halten Sie die Türdichtungen sauber. Verhindern Sie, dass sie am Gehäuse festkleben, was zu Rissen führen kann. Reinigen Sie die Dichtungen mit einem milden Reinigungsmittel und warmem Wasser, spülen Sie sie ab und trocknen Sie sie anschließend gründlich.

LED-Leuchtmittel auswechseln

- Dieses Gerät ist mit einem energiesparenden LED-Leuchtmittel der Klasse G ausgestattet, das sich an der Oberseite des Kühlschranks befindet.

Warnung

Tauschen Sie das LED-Leuchtmittel nicht selbst aus! Wenden Sie sich an den Kundendienst, wenn es beschädigt ist.

Hilfreiche Hinweise und Tipps

Tipps zum Energiesparen

Wir empfehlen, die folgenden Tipps zu beherzigen, um Energie zu sparen.

- Lassen Sie die Tür nicht lange offenstehen, um Energie zu sparen.
- Halten Sie das Gerät von Wärmequellen wie direkter Sonneneinstrahlung oder Herdplatten fern.
- Stellen Sie angemessene Temperaturen ein.
- Bewahren Sie keine warmen Lebensmittel oder verdunstende Flüssigkeiten im Gerät auf.
- Stellen Sie das Gerät in einem gut belüfteten, trockenen Raum auf. Lesen Sie den Abschnitt „Neues Gerät installieren".
- Behalten Sie die ursprüngliche Anordnung der Schubladen, Frischefächer und Einlegeböden bei, die auf maximale Energieeffizienz ausgelegt ist.

Tipps zum Kühlen von frischen Lebensmitteln

- Stellen Sie keine heißen Lebensmittel direkt in den Kühl- oder Gefrierschrank; dadurch erhöht sich die Innentemperatur und es wird mehr Energie verbraucht.
- Decken Sie Lebensmittel mit starkem Geruch ab oder wickeln Sie sie ein.
- Ordnen Sie die Lebensmittel so an, dass die Luft frei um sie herum zirkulieren kann.

Tipps zum Kühlen

- Wickeln Sie Fleisch aller Art in Plastikfolie ein und legen Sie es auf die Glasablage über dem Gemüsefach. Halten Sie sich an die von den Herstellern angegebenen Aufbewahrungszeiten und Verfalldaten der Lebensmittel.
- Gekochte Lebensmittel, kalte Speisen usw. müssen verpackt sein und können auf jeden Regalboden gestellt werden.
- Obst und Gemüse:

  Lagern Sie Obst und Gemüse im dafür vorgesehenen Schubfach.
- Butter und Käse:

  Verwenden Sie luftdichte Folien oder Kunststoffverpackungen.
- Milchflaschen:

  Milchflaschen sollten verschlossen in den Türablagen aufbewahrt werden.

Tipps zum Einfrieren

- Lassen Sie das Gerät vor Erstgebrauch oder nach Nichtbenutzung mindestens für 2 Stunden auf höchster Stufe laufen.
- Frieren Sie Lebensmittel in kleinen Portionen ein, damit sie schnell und gründlich gefrieren und bequem aufgetaut werden können.
- Verwenden Sie luftdichte Alufolie oder Polyethylen-Verpackungen.
- Vermeiden Sie den Kontakt zwischen ungefrorenen und bereits gefrorenen Lebensmitteln, um ein teilweises Auftauen zu verhindern.

Hilfreiche Hinweise und Tipps

- Beschriften und datieren Sie tiefgefrorene Artikel für eine effektive Bestandsverwaltung.

Tipps zum Kühlen von frischen Lebensmitteln

- Vergewissern Sie sich, dass der Einzelhändler die tiefgefrorenen Lebensmittel ordnungsgemäß gelagert hat.
- Verbrauchen Sie aufgetaute Lebensmittel schnell und frieren Sie sie nicht wieder ein.
- Beachten Sie die vom Hersteller angegebene Lagerzeit.

Gerät ausschalten

- Wenn Sie das Gerät für einen längeren Zeitraum ausschalten müssen, gehen Sie wie folgt vor, um Schimmelbildung zu vermeiden.

  1. Entfernen Sie alle Lebensmittel.
  2. Ziehen Sie den Netzstecker.
  3. Reinigen und trocknen Sie den Innenraum gründlich.
  4. Lassen Sie die Türen zur Belüftung etwas geöffnet.

Fehlersuche

Wenn Sie ein Problem mit Ihrem Gerät haben, führen Sie die folgenden Überprüfungen durch, bevor Sie den Kundendienst anfordern. Sie können einige einfache Überprüfungen gemäß diesem Abschnitt durchführen, bevor Sie den Kundendienst rufen.

Warnung

Versuchen Sie nicht, das Gerät selbst zu reparieren. Wenn das Problem auch nach Durchführung der nachstehenden Überprüfungen weiterhin besteht, wenden Sie sich an einen qualifizierten Elektriker, den autorisierten Kundendienst oder den Händler, bei dem Sie das Gerät gekauft haben.

Problem	Mögliche Ursache und Lösungsvorschlag
Das Gerät funktioniert nicht ordnungsgemäß	Vergewissern Sie sich, dass das Netzkabel fest in die Steckdose steckt.
	Überprüfen Sie die Sicherung und tauschen Sie sie aus, oder setzen Sie den Schutzschalter zurück, falls erforderlich.

Fehlersuche

Problem	Mögliche Ursache und Lösungsvorschlag
Das Gerät funktioniert nicht ordnungsgemäß	Die Umgebungstemperatur ist zu niedrig. Stellen Sie die Innentemperatur auf einen kälteren Wert ein.
	Der Gefrierschrank darf während des Abtauzyklus oder kurz nach dem Start nicht laufen, um den Kompressor zu schützen.
Unangenehme Gerüche	Reinigen Sie das Innere des Geräts.
	Überprüfen Sie auf geruchsintensive Lebensmittel, Behälter oder Verpackungsmaterialien.
Geräusche aus dem Gerät	Zu den normalen Geräuschen gehören: • Betriebsgeräusche des Kompressors. • Luftzirkulationsgeräusche von Lüftermotoren. • Gluckerndes Geräusch, als würde Wasser kochen. Knacken während des automatischen Abtauens. • Klicken, bevor der Kompressor anläuft.
	Wenn Sie ungewöhnliche Geräusche hören: • Vergewissern Sie sich, dass die Kühl-Gefrierkombination waagerecht steht. • Halten Sie das Gerät von den Wänden fern. • Flaschen oder Behälter stoßen aneinander.
Der Motor läuft ununterbrochen	Dies kann unter verschiedenen Bedingungen auftreten: • Die Temperatur ist kälter als nötig eingestellt. • Es wurde kürzlich eine große Menge warmer Lebensmittel eingebracht. • Hohe Umgebungstemperaturen. • Die Türen werden häufig oder für längere Zeit geöffnet. • Das Gerät wurde neu installiert oder nach einem Stillstand wieder in Betrieb genommen.

Fehlersuche

Problem	Mögliche Ursache und Lösungsvorschlag
Reifbildung	Vergewissern Sie sich, dass die Luftauslässe frei sind und dass um die gelagerten Lebensmittel herum genügend Platz zur Luftzirkulation vorhanden ist. • Überzeugen Sie sich davon, dass sich die Tür vollständig schließen lässt. Informationen zum Entfernen von Reif finden Sie im Abschnitt „Reinigung und Pflege“.
Innenraum zu warm	Häufiges oder längeres Öffnen der Türen; • Ein Hindernis hindert eine Tür daran, geschlossen zu werden; • Um das Gerät herum ist nicht genügend Freiraum vorhanden.
Innenraum zu kalt	Erhöhen Sie die Temperatur gemäß dem Kapitel „Bedienelemente und Display“.
Die Türen lassen sich nicht leicht schließen	Vergewissern Sie sich, dass die Kühl-Gefrierkombination für selbstschließende Türen leicht nach hinten geneigt ist (10 - 15 mm). Überprüfen Sie, ob ein Hindernis vorhanden ist.
Wasser tropft auf den Boden	Die Wasserwanne, die sich am hinteren Boden der Kühl-Gefrierkombination befindet, ist möglicherweise nicht korrekt ausgerichtet; der Ablaufstutzen, der sich unter der Oberseite des Kompressors befindet, könnte falsch ausgerichtet sein und das Wasser nicht effizient in die Wanne leiten. Möglicherweise ist der Ablauf verstopft, oder der Anschluss ist nicht vollständig eingerastet. • Möglicherweise müssen Sie die Kühl-Gefrierkombination von der Wand abnehmen, um die Wanne, den Ablauf und das Verbindungsstück zu überprüfen. • Wenn die Kühl-Gefrierkombination über einen längeren Zeitraum ausgeschaltet war, kann der angesammelte Reif schmelzen, sodass Wasser auf den Boden gelangt.
Das Licht funktioniert nicht	• Das LED-Leuchtmittel ist beschädigt. Tauschen Sie das LED-Leuchtmittel aus und beachten Sie dabei den Abschnitt „Reinigung und Pflege“. • Das Betriebssystem hat die Beleuchtung ausgeschaltet, weil die Tür zu lange offenstand. Schließen Sie die Tür und öffnen Sie sie erneut, um die Beleuchtung wieder zu aktivieren.

Fehlersuche

Problem	Mögliche Ursache und Lösungsvorschlag
Eiswürfel werden nicht ausgegeben	• Haben Sie nach dem Anschluss an die Wasserversorgung 10 Stunden gewartet, bevor Eiswürfel bereitet wurden? Wenn das Wasser nicht ausreichend abgekühlt ist, kann die Eiswürfelbereitung länger dauern, z. B. bei Erstgebrauch. • Ist der Wasserzulauf angeschlossen und geöffnet? • Haben Sie die Eiswürfelbereitung manuell ausgeschaltet? Überprüfen Sie, ob Sie den Modus „Würfel“ (Cubed) oder „Zerstoßen“ (Crushed) eingeschaltet haben. • Ist das Eis im Eisbehälter oder im Eisschacht blockiert? • Ist die Temperatur des Gefrierschranks zu hoch? Versuchen Sie, die Temperatur des Gefrierschranks niedriger einzustellen.
Der Wasserspender funktioniert nicht	• Ist der Wasserbehälter ordnungsgemäß installiert? • Vergewissern Sie sich, dass ausreichend Wasser im Wasserbehälter vorhanden ist. • Ist die Wasserleitung gebrochen oder verbogen? Vergewissern Sie sich, dass die Wasserleitung nicht verstopft ist. • Ist die Temperatur des Wasserbehälters zu niedrig? Versuchen Sie, im Display eine wärmere Einstellung zu wählen. • Arbeitet die Wasserpumpe?
Sie hören Wasser in der Kühl-Gefrierkombination sprudeln.	• Das ist normal. Das Blubbern kommt vom Kältemittel, das im Inneren zirkuliert.
Das Gerät kann nicht mit dem WLAN-Netzwerk verbunden werden	• Das WLAN-Passwort wurde falsch eingegeben. Vergewissern Sie sich, dass das Passwort korrekt ist, und stellen Sie die Verbindung erneut her. • Die Frequenz des heimischen WLAN-Routers ist nicht 2,4 GHz. Das Gerät unterstützt nur 2,4-GHz-Verbindungen. Richten Sie eine eigene 2,4-GHz-WLAN-SSID ein und verbinden Sie. • Der Router und das Gerät sind zu weit voneinander entfernt, was die Ursache für die schlechte Netzwerkverbindung ist. Stellen Sie den Router näher an das Gerät oder installieren Sie einen WLAN-Adapter (Range Extender).

Gerät entsorgen

Sie dürfen dieses Gerät nicht mit dem normalen Hausmüll entsorgen.

Verpackungsmaterialien

Wiederverwertbare Materialien sind mit dem Recycling-Symbol gekennzeichnet. Entsorgen Sie die Verpackung verantwortungsbewusst.

Vor dem Entsorgen des Geräts

1. Ziehen Sie den Netzstecker.

2. Schneiden Sie das Netzkabel ab.

Warnung

Kühlschränke und Gefrierschränke enthalten Kältemittel und Gase im Kältemittelkreislauf.

Diese Stoffe müssen fachgerecht entsorgt werden, da sie zu Augenverletzungen oder Entzündungen führen können. Vergewissern Sie sich vor der ordnungsgemäßen Entsorgung, dass die Rohrleitungen des Kältemittelkreislaufs nicht beschädigt sind.

	Korrekte Entsorgung
	Dieses Symbol weist darauf hin, dass dieses Produkt in der Europäischen Union nicht mit dem Hausmüll entsorgt werden darf. Um mögliche Schäden für die Umwelt und die menschliche Gesundheit durch unkontrollierte Abfallentsorgung zu vermeiden, recyceln Sie es bitte verantwortungsvoll und fördern Sie damit die nachhaltige Wiederverwendung von Materialressourcen. Nutzen Sie die dafür vorgesehenen Rückgabe- und Sammelsysteme oder wenden Sie sich an den Händler, bei dem Sie das Produkt gekauft haben, um es umweltgerecht zu recyceln.

Gerät entsorgen

Befolgen Sie die nachstehenden Hinweise, um zu gewährleisten, dass Ihre Lebensmittel sicher und nicht verunreinigt werden:

- Lassen Sie die Tür nicht für längere Zeit offenstehen. Dadurch kann sich die Temperatur im Inneren des Geräts erheblich erhöhen.
- Reinigen Sie regelmäßig Oberflächen und Abflusssysteme, die mit Lebensmitteln in Berührung kommen.
- Bewahren Sie rohes Fleisch und rohen Fisch in geeigneten Behältern auf, damit sie nicht mit anderen Lebensmitteln in Berührung kommen oder auf diese tropfen.
- Verwenden Sie Zwei-Sterne-Gefrierfächer zur Lagerung von tiefgefrorenen Lebensmitteln, zur Zubereitung von Eiscreme und Eiswürfeln.
- Frische Lebensmittel sollten nicht in Ein-, Zwei- oder Drei-Sterne-Fächern eingefroren werden.

Nr.	Typ	Soll-Lagertemperatur [°C]	Geeignete Lebensmittel
1	Kühlschrank	+2 bis +8	Eier, gekochte Speisen, verpackte Lebensmittel, Obst, Gemüse, Milchprodukte, Kuchen, Getränke und andere nicht einfrierbare Lebensmittel.
2	(***)*-Gefrierfach	≤-18	Meeresfrüchte (Fisch, Garnelen, Schalentiere), Süßwasserprodukte und Fleisch (am besten innerhalb von 3 Monaten verbrauchen, um Nährstoff- und Geschmackseinbußen zu vermeiden). Geeignet für gefrorene frische Lebensmittel.
3	***-Gefrierfach	≤-18	Meeresfrüchte (Fisch, Garnelen, Schalentiere), Süßwasserprodukte und Fleisch (am besten innerhalb von 3 Monaten verbrauchen, um Nährstoff- und Geschmackseinbußen zu vermeiden). Nicht geeignet für gefrorene frische Lebensmittel.
4	Wein	+5 bis +20	Rotwein, Weißwein, Schaumwein usw.

Gerät entsorgen

Nr.	Typ	Soll-Lagertemperatur [°C]	Geeignete Lebensmittel
5	**-Gefrierfach	≤-12	Meeresfrüchte (Fisch, Garnelen, Schalentiere), Süßwasserprodukte und Fleisch (am besten innerhalb von 2 Monaten verbrauchen, um Nährstoff- und Geschmackseinbußen zu vermeiden). Nicht geeignet für gefrorene frische Lebensmittel.
6	*-Gefrierfach	≤-6	Meeresfrüchte (Fisch, Garnelen, Schalentiere), Süßwasserprodukte und Fleisch (am besten innerhalb von 1 Monat verbrauchen, um Nährwert- und Geschmackseinbußen zu vermeiden). Nicht geeignet für gefrorene frische Lebensmittel.
7	0 Sterne	-6 bis 0	Frisches Schweinefleisch, Rindfleisch, Fisch, Hühnerfleisch und bestimmte verpackte verarbeitete Lebensmittel: Am besten am Tag des Kaufs oder innerhalb von 3 Tagen verzehren. Teilweise verpackte/umhüllte/ eingekapselte verarbeitete Lebensmittel (nicht einfrierbare Lebensmittel).
8	Kühlung	-2 bis +3	Frisches/gefrorenes Schweine-, Rind- und Hühnerfleisch, Süßwasserprodukte (innerhalb von 7 Tagen verbrauchen, wenn unter 0°C; innerhalb von 2 Tagen, wenn über 0°C). Meeresfrüchte halten sich am besten bis zu 15 Tage unter 0°C und sollten nicht über 0°C gelagert werden.
9	Frische Lebensmittel	0 bis +4	Frisches Schweine-, Rind-, und Hühnerfleisch, Fisch sowie gekochte Lebensmittel (innerhalb von 3 Tagen verbrauchen, am besten noch am selben Tag).

Gerät entsorgen

Hinweis

Lagern Sie die Lebensmittel entsprechend den Fachbezeichnungen und Temperaturen Ihrer Kühl-Gefrierkombination.

- Wenn Sie das Gerät längere Zeit nicht verwenden, schalten Sie es aus, tauen Sie es ab, reinigen Sie es, trocknen Sie es und lassen Sie die Tür offen, um Schimmel zu vermeiden.

Wasserspender reinigen (Modelle mit Wasserspender):

- Reinigen Sie den Wasserbehälter nach 48 Stunden Nichtbenutzung und spülen Sie das an die Wasserversorgung angeschlossene Wassersystem, wenn es 5 Tage lang nicht benutzt wurde.

Warnung

Verpacken Sie Lebensmittel in Tüten und Flüssigkeiten in versiegelten Flaschen oder verschlossenen Behältern, um die Sauberkeit zu gewährleisten und ein Verschütten in der Kühl-Gefrierkombination zu vermeiden.

Hisense

life reimagined